2021 PARTS CATALOG

トーハツ船外機 パーツカタログ

TOHATSU

Feel the Wind™

M 40D2
M 50D2
Models

Serial Number 000001BA～

OB NO.002-21038-0BA 3C8 2101

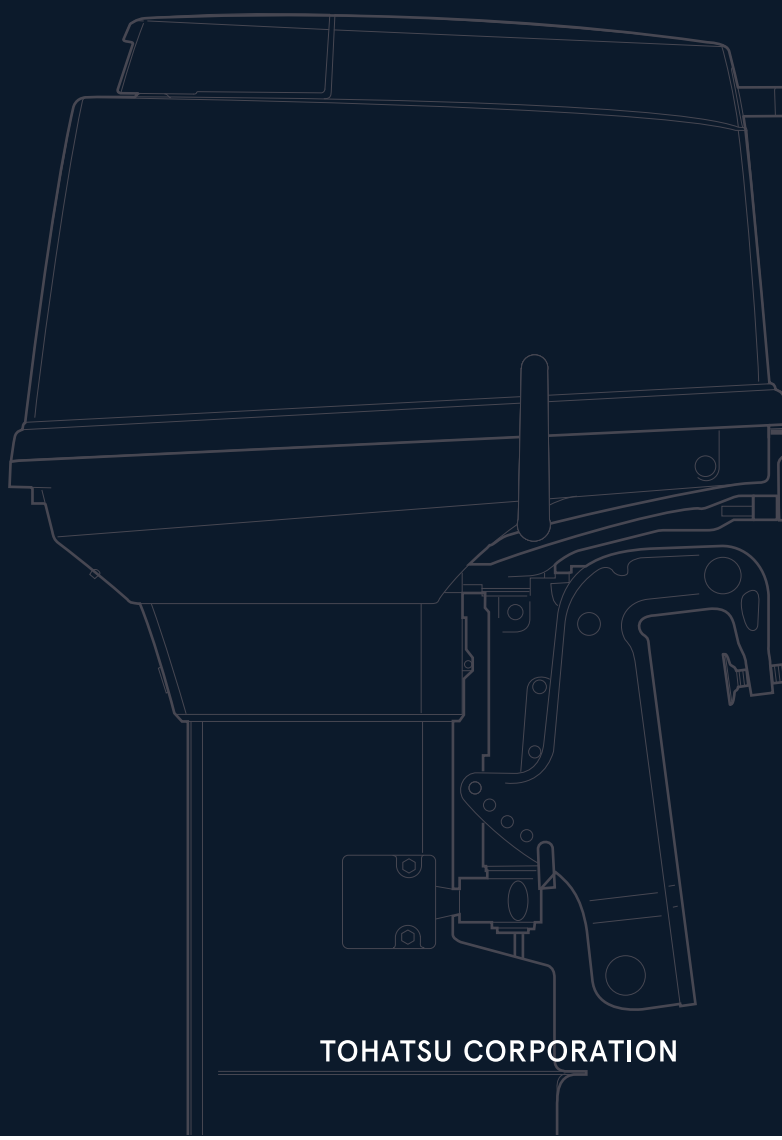

BACKS YOU UP™

TOHATSU CORPORATION

パーツカタログのご使用について

1. このパーツカタログは、2021 年 1 月現在で編集してあります。

2. 部品の新設、廃止または、変更が生じた場合は、サービスブルテン等にてお知らせ致しますので、その都度、ご訂正ください。

3. イラストレーション（部品図）は部品検索の目安として記載していますので現品と形状が異なる場合があります。

4. イラストが一つに対して複数の品番がありますので枝番、適用モデル、備考を確認してからご注文願います。

適用モデル

Ref.No. 見出番号		Part No. 部品番号	Description 部 品 名	Q'ty/個数 M40D2	Q'ty/個数 M50D2	Remarks 備 考
1-1	1	3C8B01105-1	CYL BLOCK & CRANKCASE ASSY ｼﾘﾝﾀﾞﾌﾞﾛｯｸ&ｸﾗﾝｸｹｰｽｱｯｼ	1		Black
1-1	2	3E3B01105-1	CYL BLOCK & CRANKCASE ASSY ｼﾘﾝﾀﾞﾌﾞﾛｯｸ&ｸﾗﾝｸｹｰｽｱｯｼ		1	Black
1-2		393-01137-0	* NIPPLE 5-4-5 * ﾆｯﾌﾟﾙ L	2	2	
1-3		345-01111-0	* DOWEL PIN 6-12 * ﾀﾞｳｪﾙﾋﾟﾝ 6-12	2	2	Bearing
1-4		345-00117-0	* DOWEL PIN * ﾀﾞｳｪﾙﾋﾟﾝ	1	1	

仕様違い
イラスト位置 No.
Fig. No.

5. アッセンブリまたは、キットでの販売部品は、その構成する部品の頭に（＊）印をつけて表しています。

6. 本文中に記載されている記号は、次の様になっています。

STD	: スタンダード	OPT	: オプション
O/S	: オーバーサイズ	ASSY	: アッセンブリ
DO	: 日本国内向け	EX	: 海外輸出向け
A	: 必要に応じて選択	EU	: 欧州連合

7. オーダー上の注意
塗装部品の注文に当っては、以下に従ってください。
パーツナンバーの 4 桁目が B”・Q” 記号のものは塗装されています。
現在の塗装色はパワーヘッドがブラック（B)、ロワユニットがアクアマリンブルー（Q）です。
[例示]

エンジンショートブロックキット	ロワユニットアッシ（L）
3C8B87090-E	3T5Q87302-3
B: ブラック	Q: アクアマリンブルー

8. ボルト・ナット・ワッシャのサイズ記号に付いて

ボルト　916124 - 0845
- 08: 径
- 45: 首下長さ

ナット・ワッシャ　940121 - 0800
- 08: 径

9. 標準部品のホースは、長巻（備考を参照）に代替されます。

ホース　　98AL - 40 - 160

長さ

径

HOSE/PIPE

Ref.No. 見出番号	Part No. 部品番号	Description 部　品　名	Bulk part No. ﾊﾞﾙｸ部品番号	Bulk part ﾊﾞﾙｸ部品	
				Inner Diameter(mm) 内径(ﾐﾘ)	Length(m) 長さ(ﾒｰﾄﾙ)
1-38	98AL-40-160	HOSE ﾎｰｽ	98AL-401000	4	1
1-39	98AL-40-220	HOSE ﾎｰｽ	98AL-401000	4	1
1-40	98AL-40-330	HOSE ﾎｰｽ	98AL-401000	4	1
3-6	98AB-50-065	HOSE ﾎｰｽ	98AB-501000	5	1
3-7	98AB-50-155	HOSE ﾎｰｽ	98AB-501000	5	1
4-40	98AB-50-080	HOSE ﾎｰｽ	98AB-501000	5	1
5-9	98AB-50-300	HOSE ﾎｰｽ	98AB-501000	5	1
5-10	98AB-50-200	HOSE ﾎｰｽ	98AB-501000	5	1
5-11	98AB-50-350	HOSE ﾎｰｽ	98AB-501000	5	1
12-12	99AA-6-0700	HOSE ﾎｰｽ	99AA-6-1000	6	1
12-13	99AA-6-0400	HOSE ﾎｰｽ	99AA-6-1000	6	1
12-15	99AA-4-0230	HOSE ﾎｰｽ	99AA-4-1000	4	1
23-28	98AB-50-260	HOSE ﾎｰｽ	98AB-501000	5	1
25-6	98AB-70-700	HOSE ﾎｰｽ	98AB-701000	7	1
25-7	98AB-701600	HOSE ﾎｰｽ	98AB-701000×2	7	1

HOW TO USE THIS PARTS CATALOG

1. This Parts Catalog provides information available as of the end of January, 2021.

2. Please keep the Parts Catalog updated each time when receiving the Service Bulletin describing the addition, abolition and/or change of parts.

3. Actual shapes of parts may be different from the illustrations shown in this Parts Catalog because they are described only as a guide for searching parts.

4. One illustration is given more than one article number. Please confirm the sub-number, applicable model and remarks before ordering parts.

Applicable model

Ref.No. 見出番号		Part No. 部品番号	Description 部 品 名	Q' ty/個数 M40D2	Q' ty/個数 M50D2	Remarks 備 考
1-1	1	3C8B01105-1	CYL BLOCK & CRANKCASE ASSY シリンダブロック&クランクケースアッシ	1		Black
1-1	2	3E3B01105-1	CYL BLOCK & CRANKCASE ASSY シリンダブロック&クランクケースアッシ		1	Black
1-2		393-01137-0	* NIPPLE 5-4-5 * ニップル L	2	2	
1-3		345-01111-0	* DOWEL PIN 6-12 * ダウェルピン 6-12	2	2	Bearing
1-4		345-00117-0	* DOWEL PIN * ダウェルピン	1	1	

Different specification
Illustration position number
Fig. No.

5. Given mark in (*) to part number shows assembly or kit part.

6. Marks in this Parts Catalog show.

STD	: Standard	OPT	: Optional Parts
O/S	: Over size	ASSY	: Assembly
DO	: Domestic Model	EX	: Export Model
A	: As required	EU	: European Union

7. Attention to order
   Please order painted parts in accordance with following.
   The parts that fourth figure of the parts number is (B), (Q) have painted.
   Present coloring of power head is black (B) and lower unit is aqua marine blue (Q).
   [Example]

Engine Short Block Kit	Lower Unit Assy (L)
3C8B87090-E	3T5Q87302-3
B: Black	Q: Aquamarine Blue

8. About dimensional identification of bolts, nuts and washers.

BOLT 916124 - 0845
- Length below neck
- Diameter

NUTS & WASHERS 940121 - 0800
- Diameter

9. Hose, that is a standard part, is replaced with long hose.

HOSE 98AL - 40 - 160

Length

Diameter

HOSE/PIPE

Ref.No. 見出番号		Part No. 部品番号	Description 部　品　名	Bulk part No. ﾊﾞﾙｸ部品番号	Bulk part ﾊﾞﾙｸ部品	
					Inner Diameter(mm) 内径(ミリ)	Length(m) 長さ(メートル)
1-38		98AL-40-160	HOSE ホース	98AL-401000	4	1
1-39		98AL-40-220	HOSE ホース	98AL-401000	4	1
1-40		98AL-40-330	HOSE ホース	98AL-401000	4	1
3-6		98AB-50-065	HOSE ホース	98AB-501000	5	1
3-7		98AB-50-155	HOSE ホース	98AB-501000	5	1
4-40		98AB-50-080	HOSE ホース	98AB-501000	5	1
5-9		98AB-50-300	HOSE ホース	98AB-501000	5	1
5-10		98AB-50-200	HOSE ホース	98AB-501000	5	1
5-11		98AB-50-350	HOSE ホース	98AB-501000	5	1
12-12		99AA-6-0700	HOSE ホース	99AA-6-1000	6	1
12-13		99AA-6-0400	HOSE ホース	99AA-6-1000	6	1
12-15		99AA-4-0230	HOSE ホース	99AA-4-1000	4	1
23-28		98AB-50-260	HOSE ホース	98AB-501000	5	1
25-6		98AB-70-700	HOSE ホース	98AB-701000	7	1
25-7		98AB-701600	HOSE ホース	98AB-701000×2	7	1

CONTENTS
目　　次

Fig. 1 CYLINDER・CRANK CASE ・・・ 1
シリンダ・クランクケース

Fig. 2 PISTON・CRANK SHAFT ・・・ 5
ピストン・クランクシャフト

Fig. 3 INTAKE MANIFOLD・REED VALVE ・・・ 9
インテークマニホールド・リードバルブ

Fig. 4 INTAKE SILENCER・CARBURETOR ・・・ 11
インテークサイレンサ・キャブレタ

Fig. 5 FUEL LINE ・・・ 17
フュエルライン

Fig. 6 THROTTLE ・・・ 19
スロットル

Fig. 7 RECOIL STARTER ・・・ 23
リコイルスタータ

Fig. 7B RECOIL STARTER ・・・ 27
リコイルスタータ

Fig. 8 MAGNETO ・・・ 31
マグネト

Fig. 9 ELECTRIC PARTS (STARTER MOTOR) ・・・ 33
エレクトリックパーツ（スタータモータ）

Fig. 10 ELECTRIC PARTS (C.D. UNIT) ・・・ 37
エレクトリックパーツ（C.D. ユニット）

Fig. 11 ELECTRIC PARTS (DIAGRAM) ・・・ 39
エレクトリックパーツ（ダイヤグラム）

Fig. 12 OIL PUMP (AUTO MIXING MODEL) ・・・ 41
オイルポンプ（オートミキシングモデル）

Fig. 13 DRIVE SHAFT HOUSING ・・・ 45
ドライブシャフトハウジング

Fig. 14 GEAR CASE (DRIVE SHAFT) M40/50D2 ・・・ 47
ギヤケース（ドライブシャフト）M40/50D2

Fig. 15 GEAR CASE (PROPELLER SHAFT) M40/50D2 ・・・ 51
ギヤケース（プロペラシャフト）M40/50D2

Fig. 18 BRACKET (MANUAL TILT) ・・・ 55
ブラケット（マニュアルチルト）

Fig. 19 MANUAL TILT ・・・ 61
マニュアルチルト

Fig. 20 BRACKET (POWER TRIM & TILT) ・・・ 63
ブラケット（パワートリム＆チルト）

Fig. 21 POWER TRIM & TILT ・・・ 67
パワートリム＆チルト

Fig. 22 TILLER HANDLE (F TYPE) ・・・ 69
ティラハンドル (Fタイプ)

Fig. 23 BOTTOM COWL・SHIFT ・・・ 73
ボトムカウル・シフト

Fig. 24 TOP COWL ・・・ 79
トップカウル

Fig. 25 FUEL TANK ・・・ 81
フュエルタンク

Fig. 26 COMPONENT PARTS OF REMOTE CONTROL ・・・ 83
リモコンボックス構成部品

Fig. 27 COMPONENT PARTS OF REMOTE CONTROL (ELECTRIC PARTS) ・・・ 87
リモコンボックス構成部品（電装品関係）

Fig. 28 ACCESSORIES (1) ・・・ 89
アクセサリ　(1)

Fig. 28A ACCESSORIES (2) ・・・ 91
アクセサリ　(2)

Fig. 30 OPTIONAL PARTS (3) ・・・ 93
オプショナルパーツ　(3)

Fig. 32 OPTIONAL PARTS (5) ・・・ 95
オプショナルパーツ　(5)

Fig. 33 ASSEMBLY・KIT PARTS ・・・ 97
アッセンブリ・キットパーツ

索引 ・・・ 105

INDEX ・・・ 113

INDEX (Parts Number) ・・・ 118

Fig. 1 CYLINDER・CRANK CASE
シリンダ・クランクケース

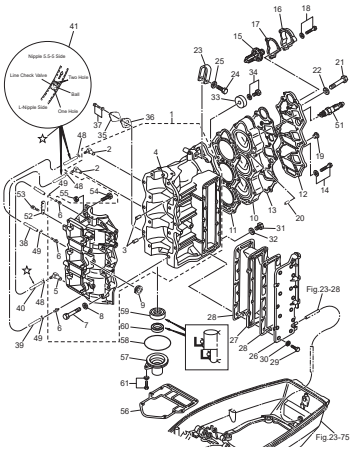

Fig. 2 PISTON・CRANK SHAFT
ピストン・クランクシャフト

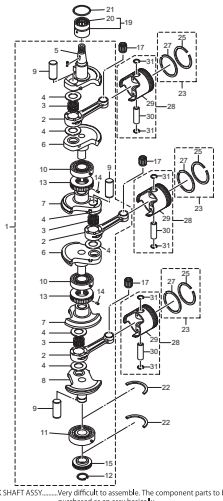

(REMARKS) CRANK SHAFT ASSY.....Very difficult to assemble. The component parts to be purchased as an assy basically.

Fig. 3 INTAKE MANIFOLD・REED VALVE
インテークマニホールド・リードバルブ

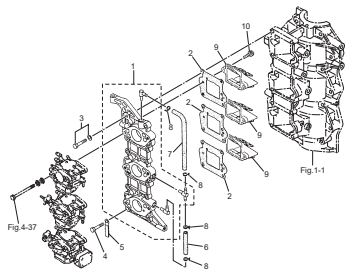

Fig. 4 INTAKE SILENCER・CARBURETOR
インテークサイレンサ・キャブレタ

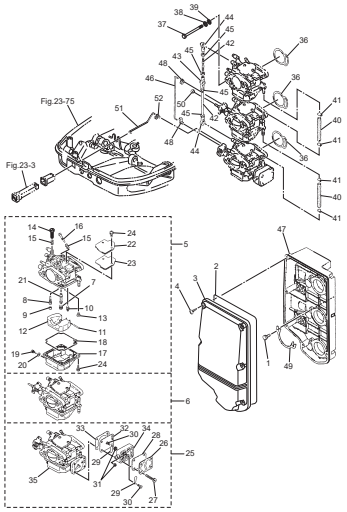

Fig. 5 FUEL LINE
フュエルライン

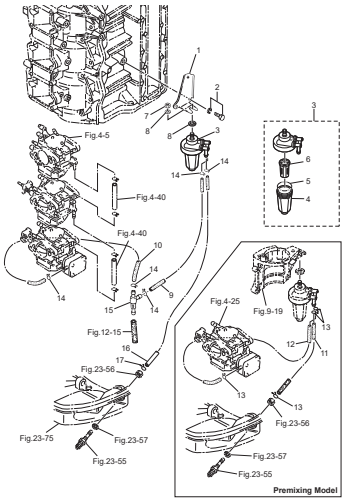

Fig. 6 THROTTLE
スロットル

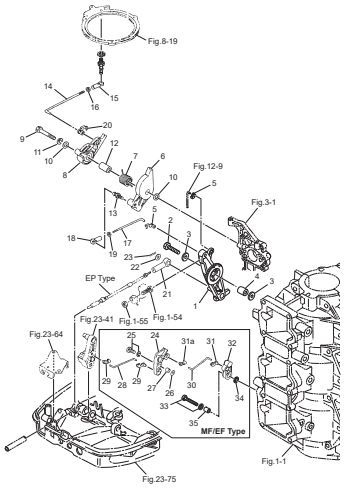

Fig. 7 RECOIL STARTER
リコイルスタータ

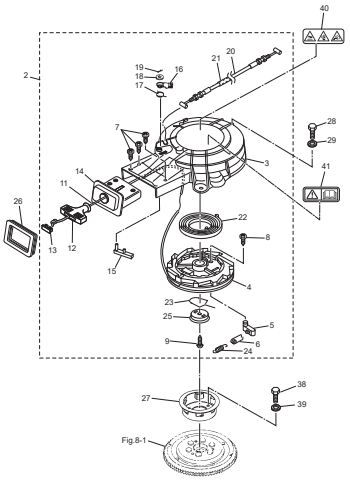

Fig. 7B RECOIL STARTER
リコイルスタータ

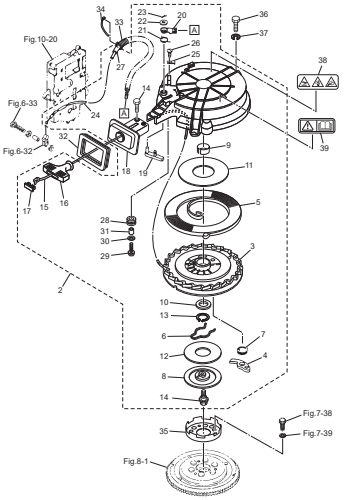

Fig. 8 MAGNETO
マグネト

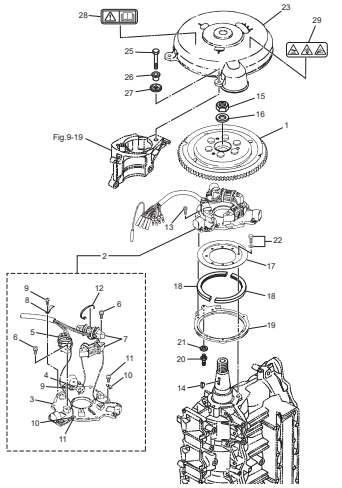

Fig. 9 ELECTRIC PARTS (STARTER MOTOR)
エレクトリックパーツ（スタータモータ）

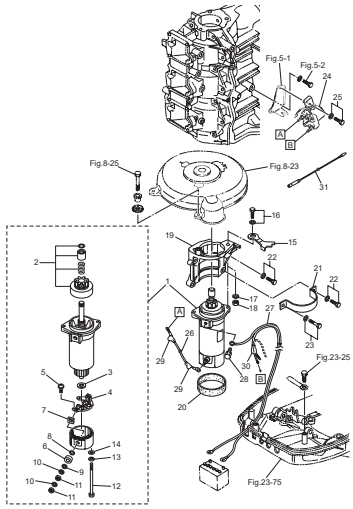

Fig. 10 ELECTRIC PARTS (C.D. UNIT)
エレクトリックパーツ（C.D. ユニット）

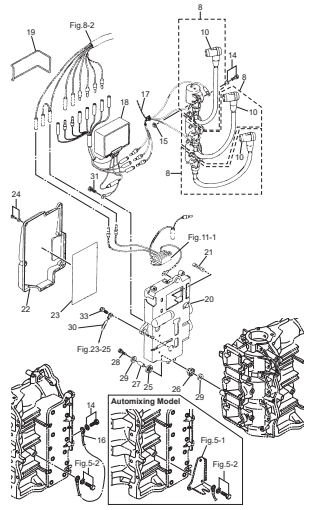

Fig. 11 ELECTRIC PARTS (DIAGRAM)
エレクトリックパーツ（ダイヤグラム）

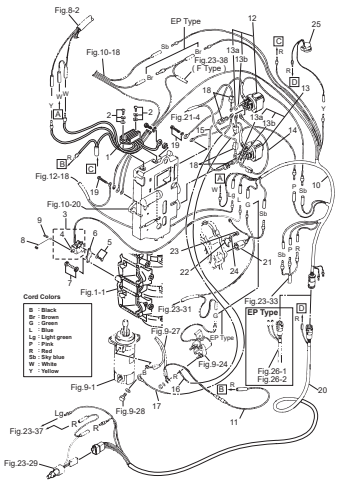

Fig. 12 OIL PUMP (AUTO MIXING MODEL)
オイルポンプ（オートミキシングモデル）

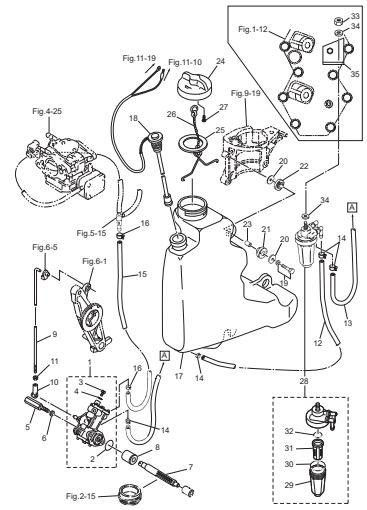

Fig. 13 DRIVE SHAFT HOUSING
ドライブシャフトハウジング

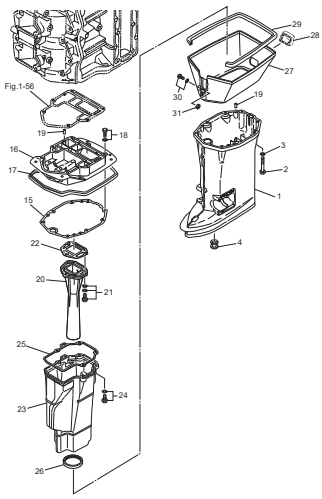

Fig. 14 GEAR CASE (DRIVE SHAFT) M40/50D2
ギヤケース（ドライブシャフト）M40/50D2

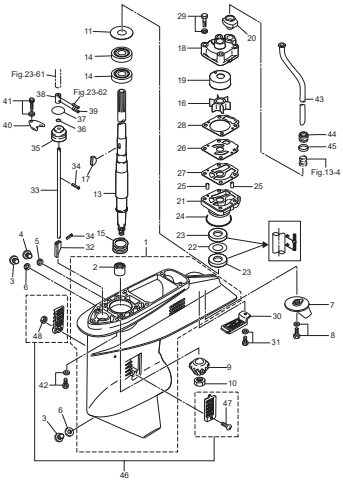

Fig. 15 GEAR CASE (PROPELLER SHAFT) M40/50D2
ギヤケース（プロペラシャフト）M40/50D2

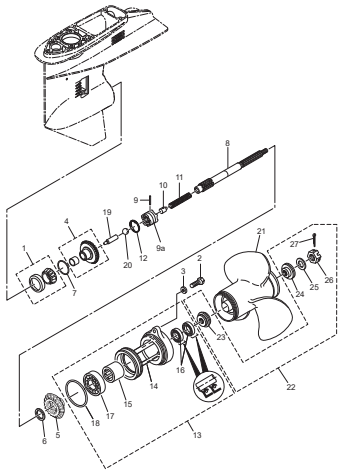

Fig. 18 BRACKET (MANUAL TILT)
ブラケット（マニュアルチルト）

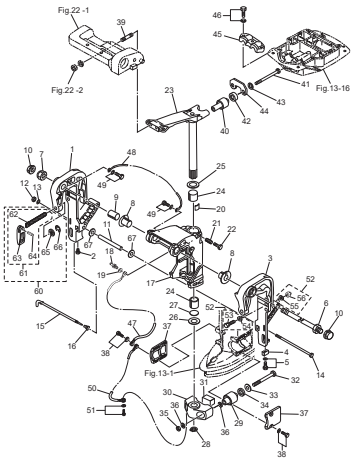

Fig. 19 MANUAL TILT
マニュアルチルト

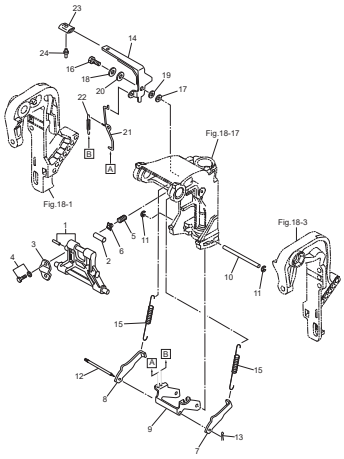

Fig. 20 BRACKET (POWER TRIM & TILT)
ブラケット（パワートリム＆チルト）

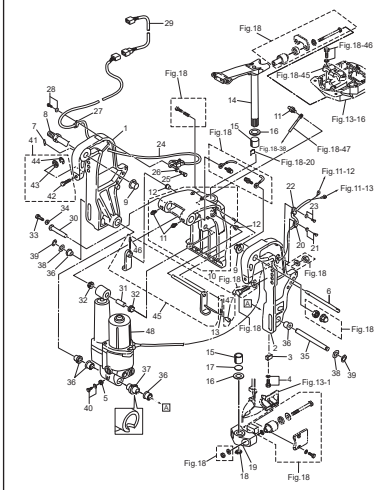

Fig. 21 POWER TRIM & TILT
パワートリム＆チルト

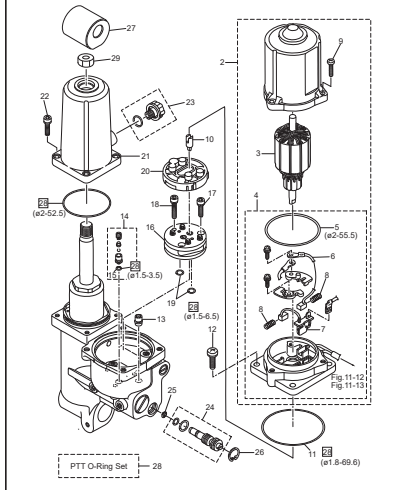

Fig. 22 TILLER HANDLE (F TYPE)
ティラハンドル（Fタイプ）

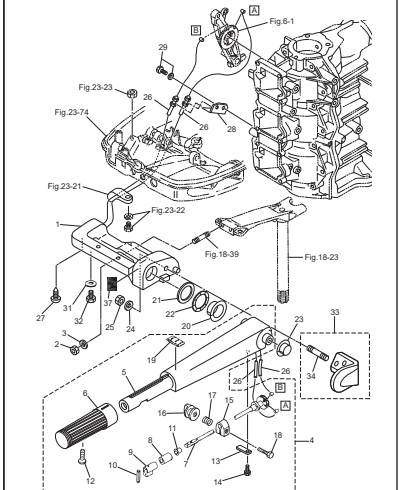

Fig. 23 BOTTOM COWL・SHIFT
ボトムカウル・シフト

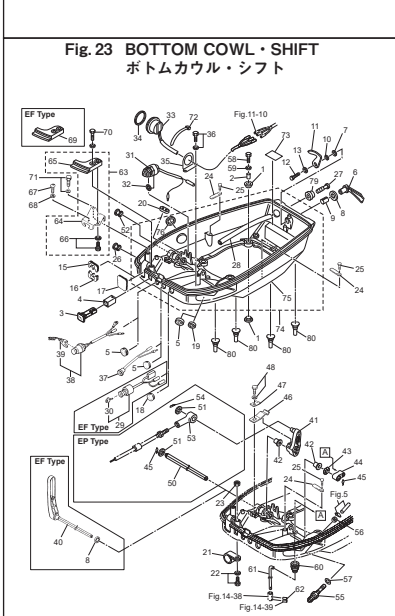

Fig. 24 TOP COWL
トップカウル

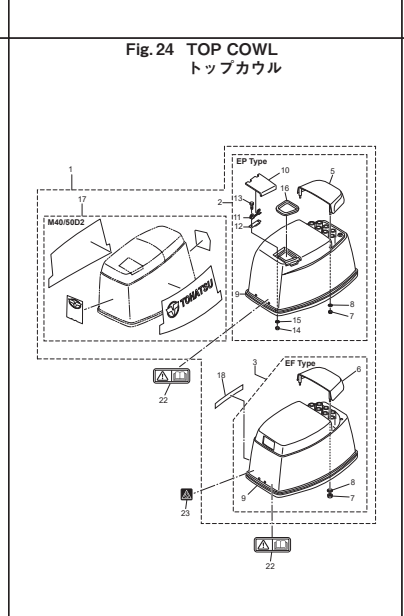

Fig. 25 FUEL TANK
フュエルタンク

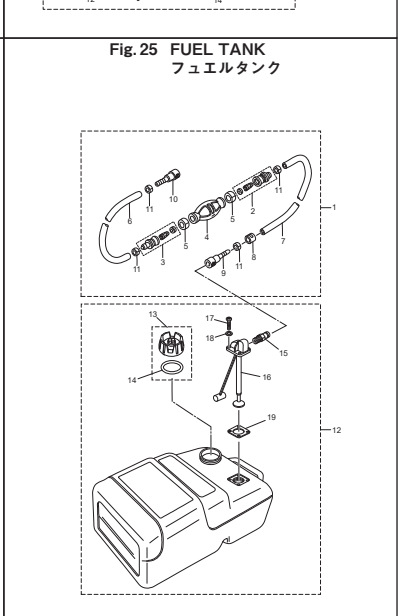

Fig. 26 COMPONENT PARTS OF REMOTE CONTROL
リモコンボックス構成部品

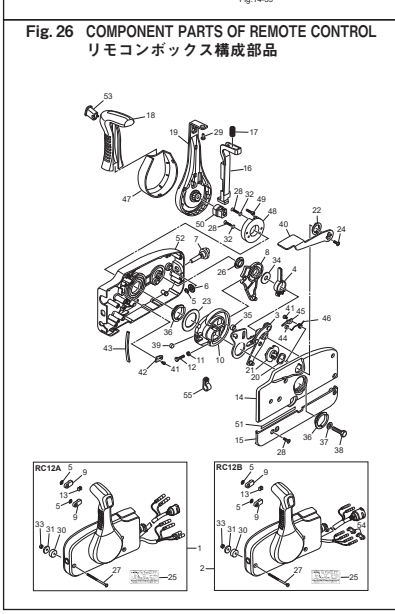

Fig. 27 COMPONENT PARTS OF REMOTE CONTROL (ELECTRIC PARTS)
リモコンボックス構成部品（電装品関係）

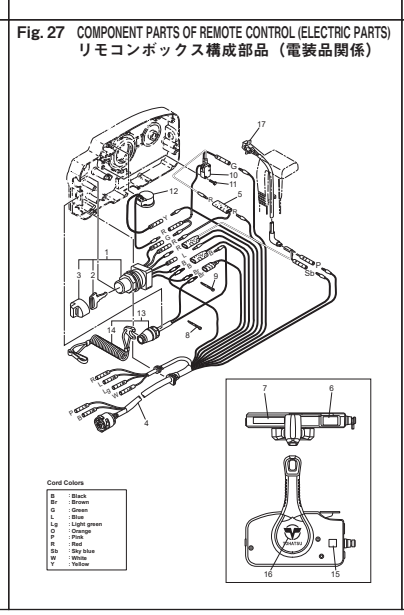

Fig. 28 ACCESSORIES (1)
アクセサリ (1)

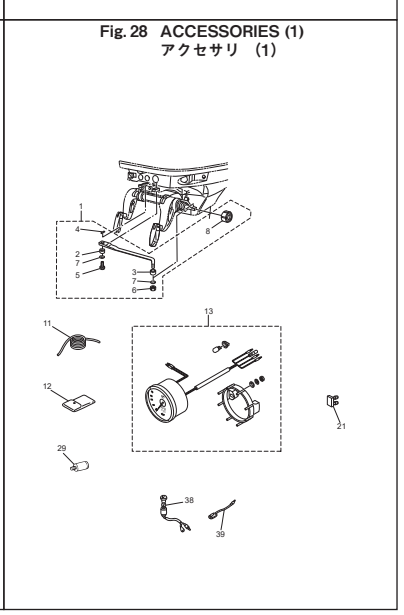

Fig. 28 ACCESSORIES (2)
アクセサリ (2)

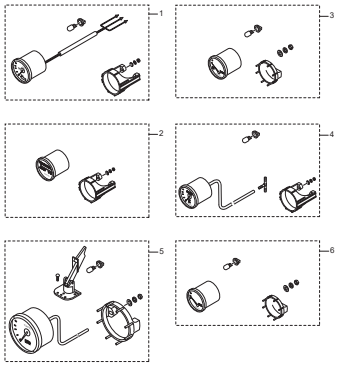

Fig. 30 OPTIONAL PARTS (3)
オプショナルパーツ (3)

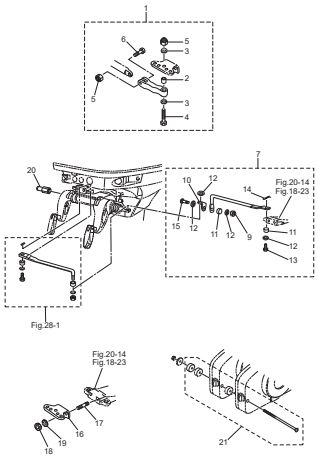

Fig. 32 OPTIONAL PARTS (5)
オプショナルパーツ (5)

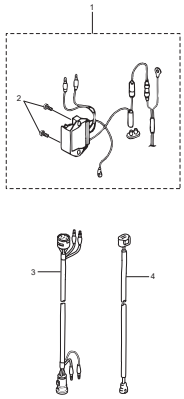

Fig. 33 ASSEMBLY・KIT PARTS
アッセンブリ・キットパーツ

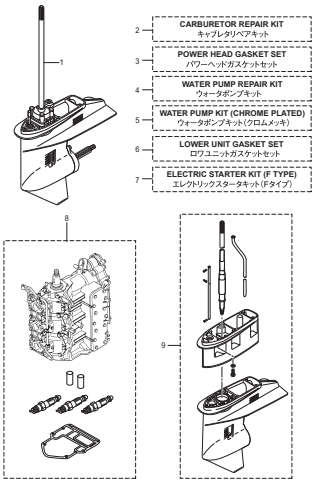

Fig. 1 CYLINDER・CRANK CASE
シリンダ・クランクケース

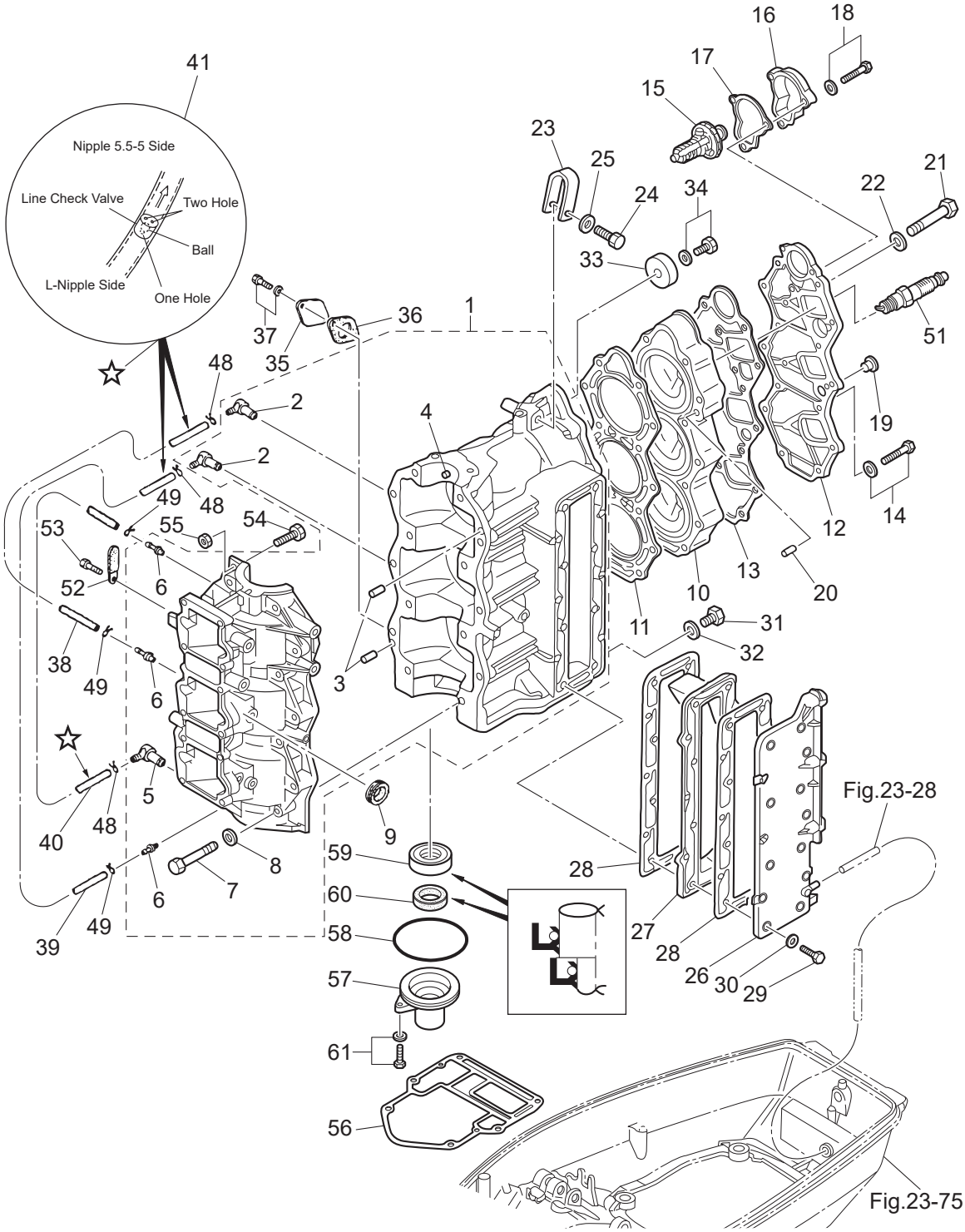

Ref.No. 見出番号		Part No. 部品番号	Description 部 品 名	Q'ty/個数 M40D2	Q'ty/個数 M50D2	Remarks 備 考
1-1	1	3C8B01105-1	CYL BLOCK & CRANKCASE ASSY ｼﾘﾝﾀﾞﾌﾞﾛｯｸ&ｸﾗﾝｸｹｰｽｱｯｼ	1		Black
1-1	2	3E3B01105-1	CYL BLOCK & CRANKCASE ASSY ｼﾘﾝﾀﾞﾌﾞﾛｯｸ&ｸﾗﾝｸｹｰｽｱｯｼ		1	Black
1-2		393-01137-0	* NIPPLE 5-4-5 * ﾆｯﾌﾟﾙ L	2	2	
1-3		345-01111-0	* DOWEL PIN 6-12 * ﾀﾞｳｪﾙﾋﾟﾝ 6-12	2	2	Bearing
1-4		345-00117-0	* DOWEL PIN * ﾀﾞｳｪﾙﾋﾟﾝ	1	1	
1-5		393-01137-0	* NIPPLE 5-4-5 * ﾆｯﾌﾟﾙ L	1	1	
1-6		393-01131-0	* NIPPLE 5.5-5 * ﾆｯﾌﾟﾙ 5.5-5	3	3	
1-7	2	916124-0845	* BOLT * ﾎﾞﾙﾄ	14	14	Crankcase
1-8	1	940121-0800	* WASHER * ﾜｯｼｬ	14	14	
1-9		3B7-76093-0	GROMMET 25-5 ｸﾞﾛﾒｯﾄ 25-5	1	1	for E Type
1-10	1	3C8B01001-2	CYLINDER HEAD ｼﾘﾝﾀﾞﾍｯﾄﾞ	1	1	Black
1-11		3C8-01005-5	CYLINDER HEAD GASKET ｼﾘﾝﾀﾞﾍｯﾄﾞｶﾞｽｹｯﾄ	1	1	
1-12	1	3C8B01021-1	CYLINDER HEAD COVER ｼﾘﾝﾀﾞﾍｯﾄﾞｶﾊﾞｰ	1	1	Black
1-13		3C8-01024-2	CYLINDER HEAD COVER GASKET ｼﾘﾝﾀﾞﾍｯﾄﾞｶﾊﾞｰｶﾞｽｹｯﾄ	1	1	
1-14		9101E3-5620	BOLT ﾎﾞﾙﾄ	4	4	
1-15		353-01030-0	THERMOSTAT ｻｰﾓｽﾀｯﾄ	1	1	PRV 60°
1-16	1	353B01031-0	THERMOSTAT CAP ｻｰﾓｽﾀｯﾄｷｬｯﾌﾟ	1	1	Black
1-17		353-01032-0	THERMOSTAT CAP GASKET ｻｰﾓｽﾀｯﾄｷｬｯﾌﾟｶﾞｽｹｯﾄ	1	1	
1-18		9101E3-5625	BOLT ﾎﾞﾙﾄ	3	3	
1-19		3B7-01046-0	PLUG ﾌﾟﾗｸﾞ	1	1	
1-20		345-01111-0	DOWEL PIN 6-12 ﾀﾞｳｪﾙﾋﾟﾝ 6-12	2	2	
1-21	2	3C8-01012-0	CYLINDER HEAD BOLT ｼﾘﾝﾀﾞﾍｯﾄﾞﾎﾞﾙﾄ	14	14	
1-22	2	3C8-01015-0	WASHER 8.5-19.5-3.2 ﾜｯｼｬ 8.5-19.5-3.2	14	14	
1-23		3C8-01513-1	HANGER ﾊﾝｶﾞ	1	1	
1-24	2	9101F4-0835	BOLT ﾎﾞﾙﾄ	1	1	
1-25	2	940121-0800	WASHER ﾜｯｼｬ	1	1	
1-26	1	3C8B02301-1	EXHAUST COVER (OUTER) ｴｷｿﾞｰｽﾄｶﾊﾞｰ (ｱｳﾀ)	1	1	Black
1-27		3C8-02302-0	EXHAUST COVER (INNER) ｴｷｿﾞｰｽﾄｶﾊﾞｰ (ｲﾝﾅ)	1	1	
1-28		3C8-02305-2	EXHAUST COVER GASKET ｴｷｿﾞｰｽﾄｶﾊﾞｰｶﾞｽｹｯﾄ	2	2	

Fig. 1 CYLINDER・CRANK CASE
シリンダ・クランクケース

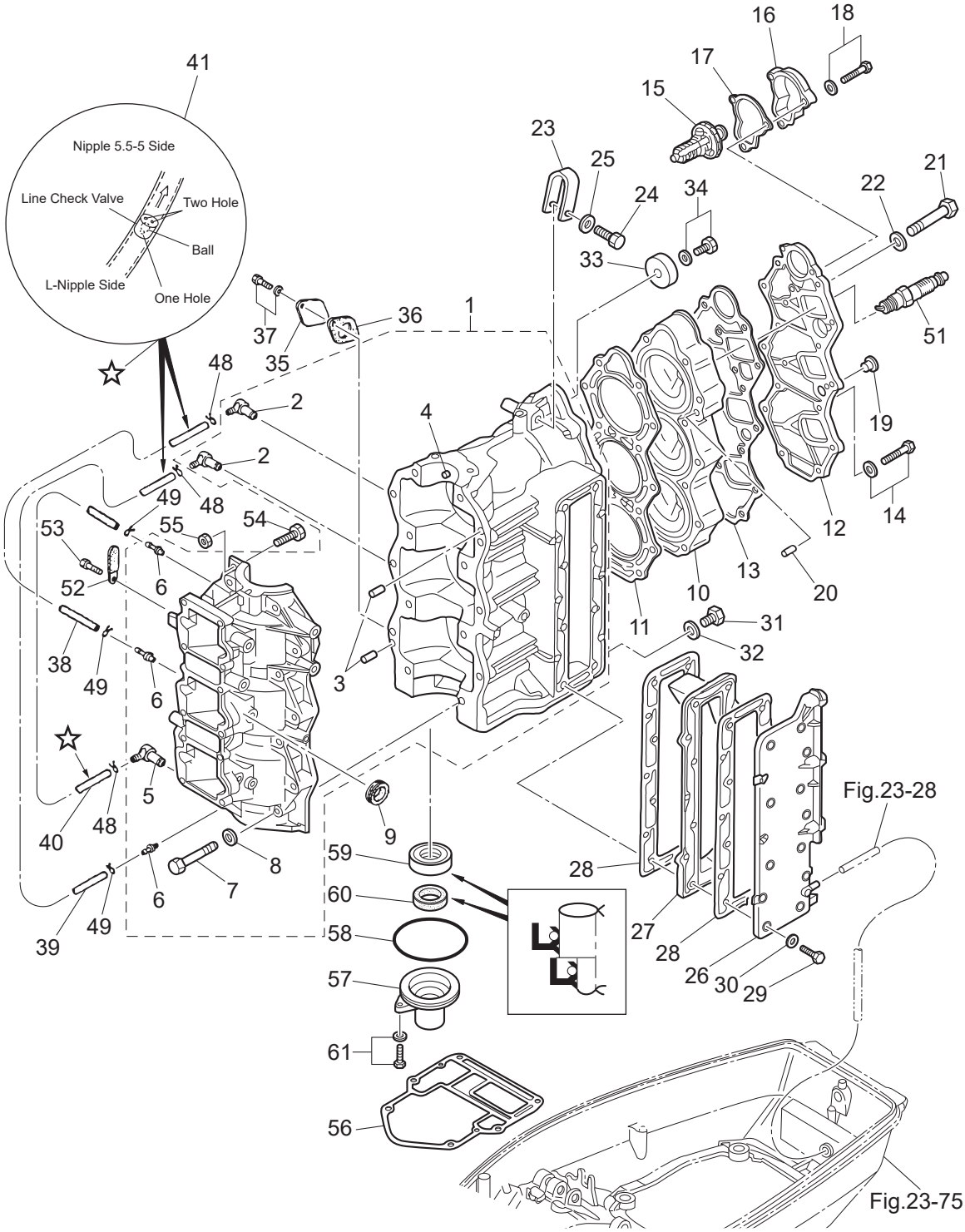

Ref.No. 見出番号		Part No. 部品番号	Description 部 品 名	Q'ty/個数 M40D2	 M50D2	Remarks 備 考
1-29	2	9161F9-0630	BOLT ﾎﾞﾙﾄ	14	14	
1-30		940103-0600	WASHER ﾜｯｼｬ	14	14	
1-31		9106E3-0808	BOLT ﾎﾞﾙﾄ	1	1	
1-32		332-60006-1	GASKET 8.1-15-1 ｶﾞｽｹｯﾄ	1	1	
1-33		338-60218-2	ANODE ｱﾉｰﾄﾞ	1	1	
1-34		910103-5620	BOLT ﾎﾞﾙﾄ	1	1	
1-35		3C8-09081-1	COVER ｶﾊﾞｰ ﾌﾞﾗｲﾝﾄﾞﾌﾟﾚｰﾄ	1	1	for Premixing Model
1-36		3C8-09082-2	GASKET ｶﾞｽｹｯﾄ ﾌﾞﾗｲﾝﾄﾞﾌﾟﾚｰﾄ	1	1	for Premixing Model
1-37		910103-5616	BOLT ﾎﾞﾙﾄ	2	2	for Premixing Model
1-38		98AL-40-160	HOSE ﾎｰｽ	1	1	98AL-401000 #1Cyl-#2C/Case
1-39		98AL-40-220	HOSE ﾎｰｽ	1	1	98AL-401000 #2Cyl-#3C/Case
1-40		98AL-40-330	HOSE ﾎｰｽ	1	1	98AL-401000 #3C/Case-#1C/Case
1-41		393-01160-0	CHECK VALVE ﾁｪｯｸﾊﾞﾙﾌﾞ	3	3	
1-48		3T5-01133-0	CLIP φ8 ｸﾘｯﾌﾟ φ8	3	3	L-Nipple Side
1-49		338-01133-0	CLIP φ7 ｸﾘｯﾌﾟ φ7	3	3	Nipple 5.5-5 Side
1-51	2	9701-1-1015	SPARK PLUG(BR7HS-10) ｽﾊﾟｰｸﾌﾟﾗｸﾞ (BR7HS-10)	3		
1-51	3	9701-1-1016	SPARK PLUG(BR8HS-10) ｽﾊﾟｰｸﾌﾟﾗｸﾞ (BR8HS-10)		3	
1-52		3PR-06972-0	CLAMP 6.5-47.5P ｸﾗﾝﾌﾟ 6.5-47.5P	1	1	
1-53		910103-5612	BOLT ﾎﾞﾙﾄ	1	1	
1-54		910103-0630	BOLT ﾎﾞﾙﾄ	1	1	
1-55		930103-0600	NUT ﾅｯﾄ	1	1	
1-56		3C8-01303-4	ENGINE BASEMENT GASKET ｴﾝｼﾞﾝﾍﾞｰｽｶﾞｽｹｯﾄ	1	1	
1-57		3C8-01291-0	CRANKCASE HEAD ｸﾗﾝｸｹｰｽﾍｯﾄﾞ	1	1	
1-58		346-01216-0	O-RING 1.7-59 Oﾘﾝｸﾞ 1.7-59	1	1	
1-59		334-00122-0	OIL SEAL 25-40-8 ｵｲﾙｼｰﾙ 25-40-8	1	1	
1-60		3C8-01215-0	OIL SEAL 16-28-7 ｵｲﾙｼｰﾙ 16-28-7	1	1	
1-61		910103-5620	BOLT ﾎﾞﾙﾄ	2	2	

Fig. 2 **PISTON・CRANK SHAFT**
ピストン・クランクシャフト

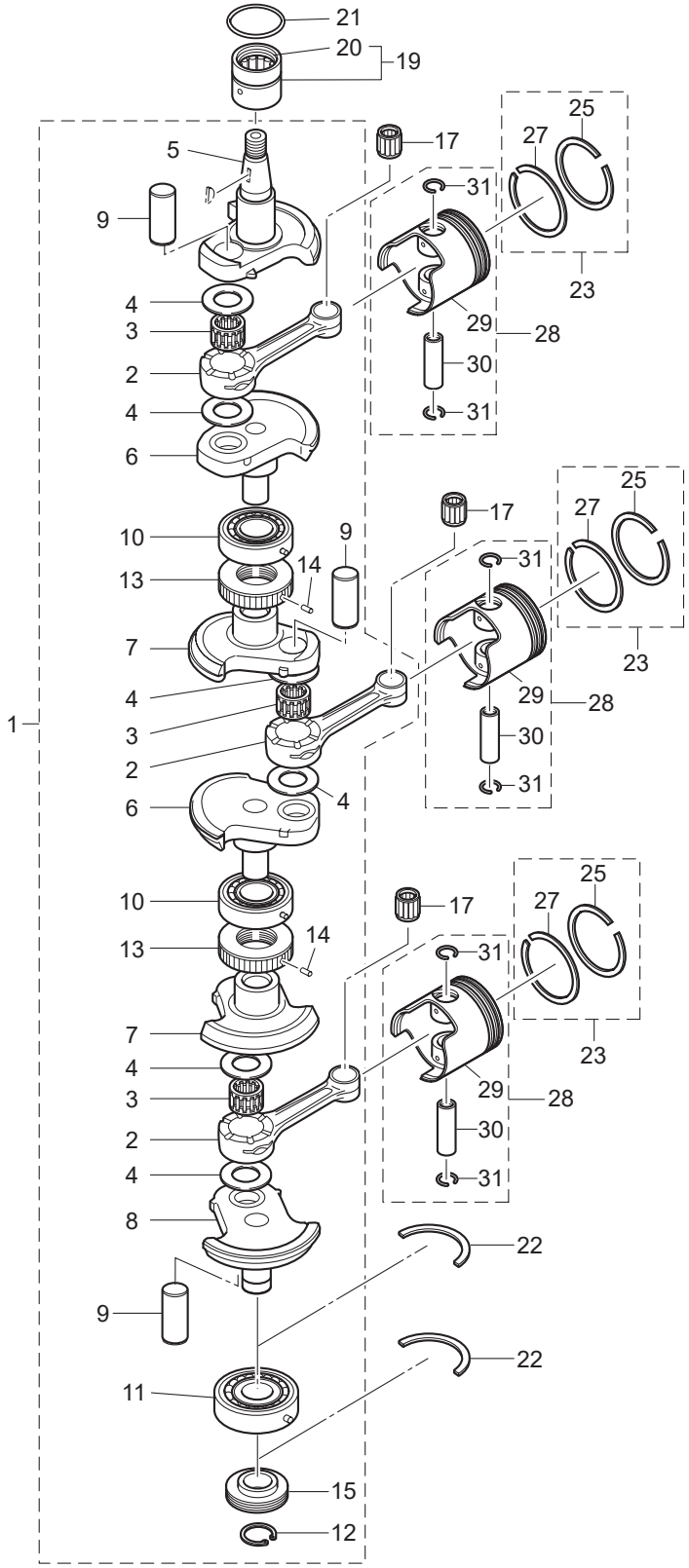

(REMARKS) CRANK SHAFT ASSY.....Very difficult to assemble. The component parts to be purchased as an assy basically.

Ref.No. 見出番号		Part No. 部品番号	Description 部 品 名	Q'ty/個数		Remarks 備 考
				M40D2	M50D2	
2-1	1	3E5-00050-1	CRANKSHAFT ASSY W/GEAR ｸﾗﾝｸｼｬﾌﾄｱｯｼ W/ｷﾞﾔ	1	1	
2-2	1	345-00040-1	* CONNECTING ROD * ｺﾝﾛｯﾄﾞ	3	3	
2-3		345-00043-0	* ROLLER BEARING 25-32-20 * ﾛｰﾗﾍﾞｱﾘﾝｸﾞ 25-32-20	3	3	Big End
2-4		345-00045-0	* BIG END BEARING WASHER * ﾋﾞｯｸﾞｴﾝﾄﾞﾍﾞｱﾘﾝｸﾞﾜｯｼｬ	6	6	
2-5		3C8-00031-1	* CRANKSHAFT A * ｸﾗﾝｸｼｬﾌﾄ A	1	1	
2-6	1	3C8-00032-0	* CRANKSHAFT B * ｸﾗﾝｸｼｬﾌﾄ B	2	2	
2-7	1	3C8-00033-0	* CRANKSHAFT C * ｸﾗﾝｸｼｬﾌﾄ C	2	2	
2-8		3C8-00034-0	* CRANKSHAFT D * ｸﾗﾝｸｼｬﾌﾄ D	1	1	
2-9		348-00061-1	* CRANK PIN * ｸﾗﾝｸﾋﾟﾝ	3	3	
2-10		3C8-00114-0	* MAIN BEARING 6305R * ﾒｲﾝﾍﾞｱﾘﾝｸﾞ 6305R	2	2	
2-11		3J2-00114-0	* MAIN BEARING 6305 * ﾒｲﾝﾍﾞｱﾘﾝｸﾞ 6305	1	1	Lower
2-12		945107-2500	* C-RING d=25 * Cﾘﾝｸﾞ d=25	1	1	
2-13		3C8-00051-2	* LABYRINTH PACKING * ﾗﾋﾞﾘﾝｽﾊﾟｯｷﾝ	2	2	
2-14		951407-0308	* SPRING PIN 3-8 * ｽﾌﾟﾘﾝｸﾞﾋﾟﾝ 3-8	2	2	
2-15		3C8-09060-0	* OIL PUMP DRIVE GEAR * ｵｲﾙﾎﾟﾝﾌﾟﾄﾞﾗｲﾌﾞｷﾞﾔ	1	1	
2-17		345-00042-0	ROLLER BEARING 17-21-27 ﾛｰﾗﾍﾞｱﾘﾝｸﾞ 17-21-27	3	3	Small End
2-19		3C8-00113-0	MAIN BEARING ﾒｲﾝﾍﾞｱﾘﾝｸﾞ(ｱｯﾊﾟ)	1	1	Upper
2-20		3C8-00121-0	* OIL SEAL 32-42-6 * ｵｲﾙｼｰﾙ ｸﾗﾝｸｼｬﾌﾄｱｯﾊﾟ 32-42-6	1	1	
2-21		3C8-00108-0	O-RING 2.4-39.7 Oﾘﾝｸﾞ 2.4-39.7	1	1	
2-22		346-00115-0	THRUST PLATE ｽﾗｽﾄﾌﾟﾚｰﾄ ｸﾗﾝｸｼｬﾌﾄ	2	2	
2-23	1	3E3-87123-0	PISTON RING SET ﾋﾟｽﾄﾝﾘﾝｸﾞｾｯﾄ	3	3	STD
2-23	2	3E3-87124-0	PISTON RING SET (0.5 O/S) ﾋﾟｽﾄﾝﾘﾝｸﾞｾｯﾄ (0.5 O/S)	3	3	OPT
2-25	1	356-00011-0	* PISTON RING * ﾋﾟｽﾄﾝﾘﾝｸﾞ	1	1	STD 1st
2-25	2	356-00014-0	* PISTON RING (0.5 O/S) * ﾋﾟｽﾄﾝﾘﾝｸﾞ (0.5 O/S)	1	1	OPT 2nd
2-27	1	346-00011-0	* PISTON RING * ﾋﾟｽﾄﾝﾘﾝｸﾞ	1	1	STD 2nd
2-27	2	346-00014-0	* PISTON RING (0.5 O/S) * ﾋﾟｽﾄﾝﾘﾝｸﾞ (0.5 O/S)	1	1	OPT 2nd
2-28	1	3E3-87130-0	PISTON REPAIR KIT ﾋﾟｽﾄﾝﾘﾍﾟｱｷｯﾄ	3	3	STD
2-28	2	3E3-87131-0	PISTON REPAIR KIT (0.5 O/S) ﾋﾟｽﾄﾝﾘﾍﾟｱｷｯﾄ (0.5 O/S)	3	3	OPT
2-29	1	3C8-00001-4	* PISTON * ﾋﾟｽﾄﾝ	1	1	STD

Fig. 2 **PISTON・CRANK SHAFT**
ピストン・クランクシャフト

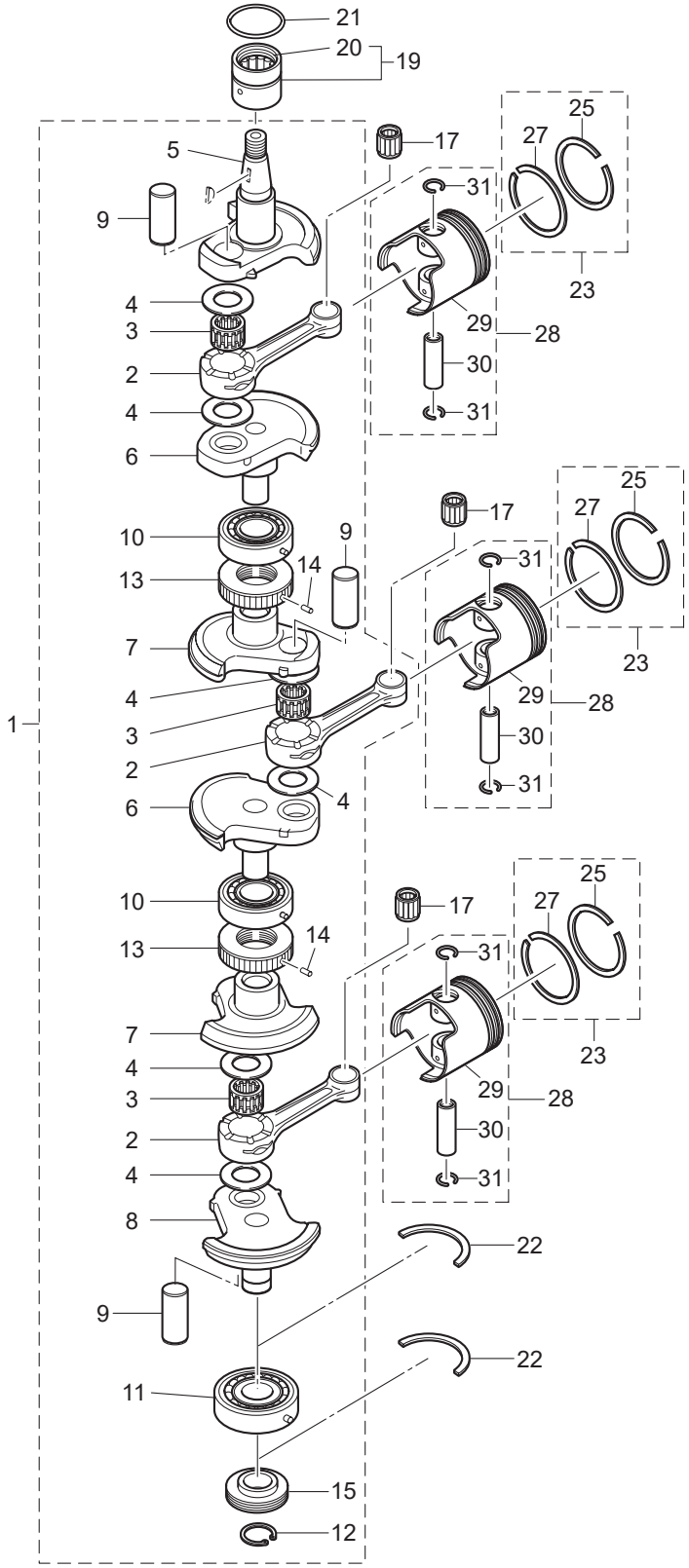

(REMARKS) CRANK SHAFT ASSY.....Very difficult to assemble. The component parts to be purchased as an assy basically.

Ref.No. 見出番号		Part No. 部品番号	Description 部 品 名	Q'ty/個数 M40D2	Q'ty/個数 M50D2	Remarks 備 考
2-29	2	3C8-00004-4	＊PISTON (0.5 O/S) ＊ﾋﾟｽﾄﾝ (0.5 O/S)	1	1	OPT
2-30		3C8-00021-1	＊PISTON PIN ＊ﾋﾟｽﾄﾝﾋﾟﾝ	1	1	
2-31		334-00024-1	＊PISTON PIN CLIP ＊ﾋﾟｽﾄﾝﾋﾟﾝｸﾘｯﾌﾟ	2	2	

Fig. 3 **INTAKE MANIFOLD・REED VALVE**
インテークマニホールド・リードバルブ

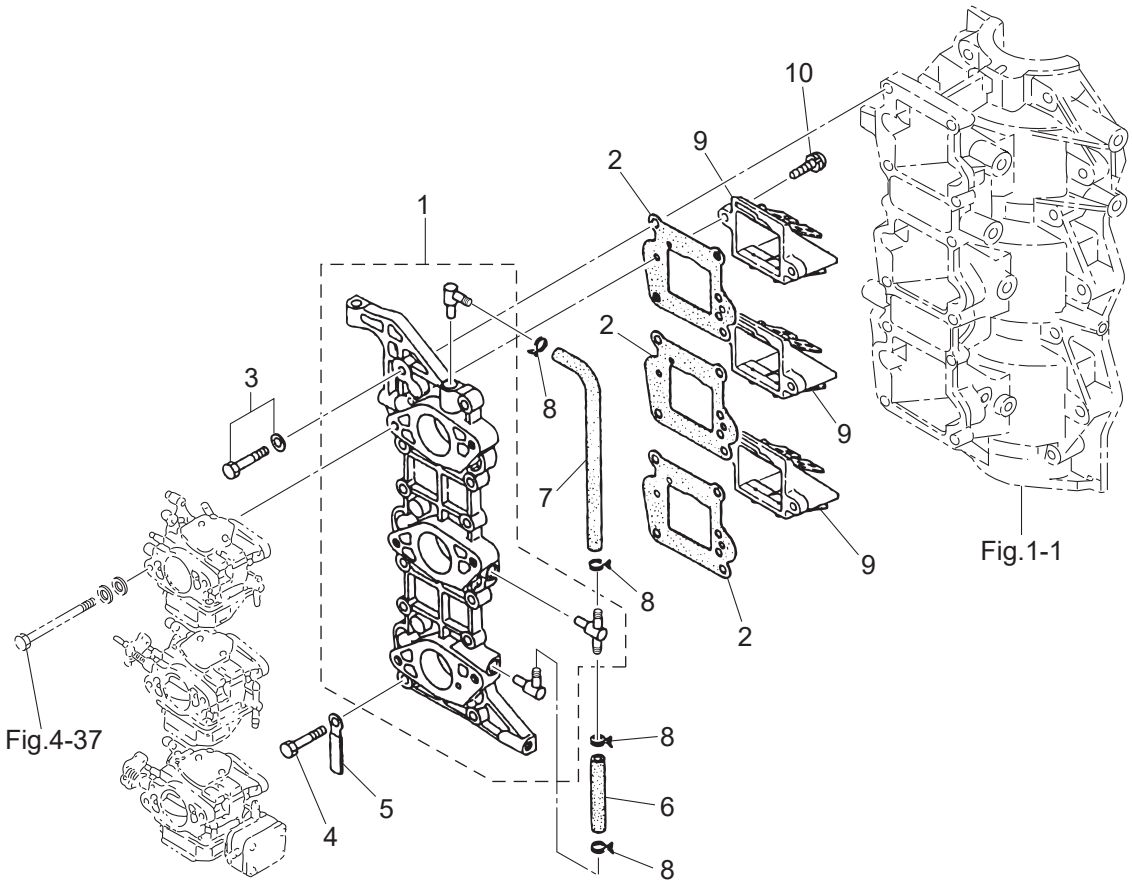

Ref.No. 見出番号		Part No. 部品番号	Description 部 品 名	Q'ty/個数		Remarks 備 考
				M40D2	M50D2	
3-1	1	3C8B02020-0	INTAKE MANIFOLD ASSY ｲﾝﾃｰｸﾏﾆﾎｰﾙﾄﾞｱｯｼ	1		Black
3-1	2	3E3B02020-0	INTAKE MANIFOLD ASSY ｲﾝﾃｰｸﾏﾆﾎｰﾙﾄﾞｱｯｼ		1	Black
3-2		3C8-02104-2	INTAKE MANIFOLD GASKET ｲﾝﾃｰｸﾏﾆﾎｰﾙﾄﾞｶﾞｽｹｯﾄ	3	3	
3-3		910103-5625	BOLT ﾎﾞﾙﾄ	11	11	
3-4		910103-0625	BOLT ﾎﾞﾙﾄ	1	1	
3-5		3PR-06972-0	CLAMP 6.5-47.5P ｸﾗﾝﾌﾟ 6.5-47.5P	1	1	
3-6		98AB-50-065	HOSE ﾎｰｽ	1	1	98AB-501000
3-7		98AB-50-155	HOSE ﾎｰｽ	1	1	98AB-501000
3-8		338-02215-0	CLIP φ10 ｸﾘｯﾌﾟ φ10	4	4	
3-9	1	3C8-02100-1	REED VALVE ASSY ﾘｰﾄﾞﾊﾞﾙﾌﾞｱｯｼ	3		
3-9	2	3T5-02100-1	REED VALVE ASSY ﾘｰﾄﾞﾊﾞﾙﾌﾞｱｯｼ		3	
3-10		921521-6516	SCREW ｽｸﾘｭ	6	6	

Fig. 4 INTAKE SILENCER・CARBURETOR
インテークサイレンサ・キャブレタ

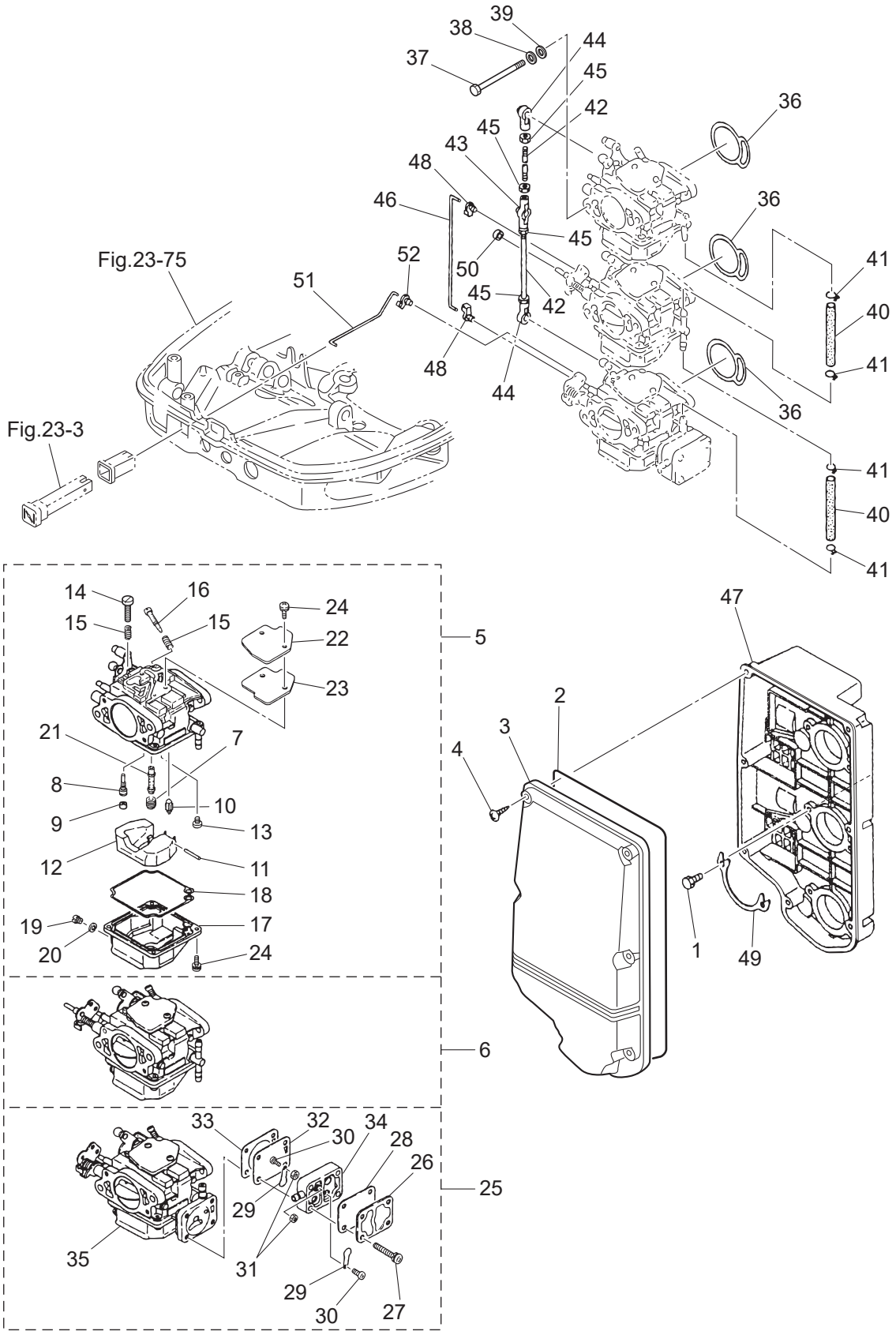

Ref.No. 見出番号		Part No. 部品番号	Description 部 品 名	Q'ty/個数 M40D2	 M50D2	Remarks 備 考
4-1		3C8-02420-0	BOLT 5-16 ﾎﾞﾙﾄ 5-16 (ﾌﾟﾚｺｰﾄ)	6	6	
4-2		3C8-02418-0	GASKET ｶﾞｽｹｯﾄ ｲﾝﾃｰｸｻｲﾚﾝｻ	1	1	Seal Rubber
4-3		3C8-02415-0	INTAKE SILENCER COVER ｲﾝﾃｰｸｻｲﾚﾝｻｶﾊﾞｰ	1	1	
4-4		3F3-02423-0	TAPPING SCREW 5-30 ﾀｯﾋﾟﾝｸﾞｽｸﾘｭ 5-30	7	7	
4-5	1	3C8-03200-5	CARBURETOR ASSY ｷｬﾌﾞﾚﾀｱｯｼ	1		Upper 3C8 6
4-5	2	3E3-03200-4	CARBURETOR ASSY ｷｬﾌﾞﾚﾀｱｯｼ		1	Upper 3E3 5
4-6	1	3C8-03207-5	CARBURETOR ASSY (SECOND) ｷｬﾌﾞﾚﾀｱｯｼ (ｾｶﾝﾄﾞ)	1		Center 3C8 6
4-6	2	3E3-03207-4	CARBURETOR ASSY (SECOND) ｷｬﾌﾞﾚﾀｱｯｼ (ｾｶﾝﾄﾞ)		1	Center 3E3 5
4-7	1	3C8-03441-0	* MAIN JET (#122) * ﾒｲﾝｼﾞｪｯﾄ (#122)	1		x 3 Upper, Center, Lower
4-7	2	3E3-03445-0	* MAIN JET (#132) * ﾒｲﾝｼﾞｪｯﾄ (#132)		1	x 2 Upper, Center
4-7	4	3E3-03151-1	* MAIN JET (#135) * ﾒｲﾝｼﾞｪｯﾄ (#135)		1	x 1 Lower
4-8	1	3C8-03152-1	* SLOW JET (#66) * ｽﾛｰｼﾞｪｯﾄ (#66)	1		x 3 Upper, Center, Lower
4-8	2	3M2-03152-0	* SLOW JET (#80) * ｽﾛｰｼﾞｪｯﾄ (#80)		1	x 3 Upper, Center, Lower
4-9		3C8-03169-0	* PLUG * ﾌﾟﾗｸﾞ	1	1	x 3 Upper, Center, Lower
4-10	1	3E3-03147-0	* FLOAT VALVE * ﾌﾛｰﾄﾊﾞﾙﾌﾞ	1	1	x 3 Upper, Center, Lower
4-11		3C8-03126-0	* FLOAT ARM PIN * ﾌﾛｰﾄｱｰﾑﾋﾟﾝ	1	1	x 3 Upper, Center, Lower
4-12		3C8-03125-0	* FLOAT * ﾌﾛｰﾄ	1	1	x 3 Upper, Center, Lower
4-13		921722-0410	* SCREW * ｽｸﾘｭ	1	1	x 3 Upper, Center, Lower
4-14		3C8-03179-1	* STOP SCREW * ｽﾄｯﾌﾟｽｸﾘｭ	1	1	x 1 Upper
4-15		3C8-03157-0	* SPRING * ｽﾌﾟﾘﾝｸﾞ	2	2	Upper x 2 Center x 1, Lower x 1
4-16		3G2-03156-0	* ADJUST SCREW * ｱｼﾞｬｽﾄｽｸﾘｭ ｽﾛｯﾄﾙﾌﾘｸｼｮﾝ	1	1	x 3 Upper, Center, Lower
4-17		3C8-03120-0	* FLOAT CHAMBER * ﾌﾛｰﾄﾁｬﾝﾊﾞ	1	1	x 2 Upper, Center
4-18		3C8-03121-0	* FLOAT CHAMBER GASKET * ﾌﾛｰﾄﾁｬﾝﾊﾞｶﾞｽｹｯﾄ	1	1	O-Ring x 3 Upper, Center, Lower
4-19		910306-0405	* BOLT * ﾎﾞﾙﾄ	1	1	x 3 Upper, Center, Lower
4-20		3C8-03193-0	* GASKET * ｶﾞｽｹｯﾄ ﾄﾞﾚﾝｽｸﾘｭ	1	1	x 3 Upper, Center, Lower
4-21	1	3C8-03141-0	* MAIN NOZZLE * ﾒｲﾝﾉｽﾞﾙ	1		x 3 Upper, Center, Lower
4-21	2	3E3-03141-0	* MAIN NOZZLE * ﾒｲﾝﾉｽﾞﾙ		1	x 3 Upper, Center, Lower
4-22		3C8-03181-0	* CARBURETOR COVER * ｷｬﾌﾞﾚﾀｶﾊﾞｰ	1	1	x 3 Upper, Center, Lower
4-23		3C8-03182-0	* CARBURETOR COVER GASKET * ｷｬﾌﾞﾚﾀｶﾊﾞｰｶﾞｽｹｯﾄ	1	1	x 3 Upper, Center, Lower

Fig. 4 **INTAKE SILENCER・CARBURETOR**
インテークサイレンサ・キャブレタ

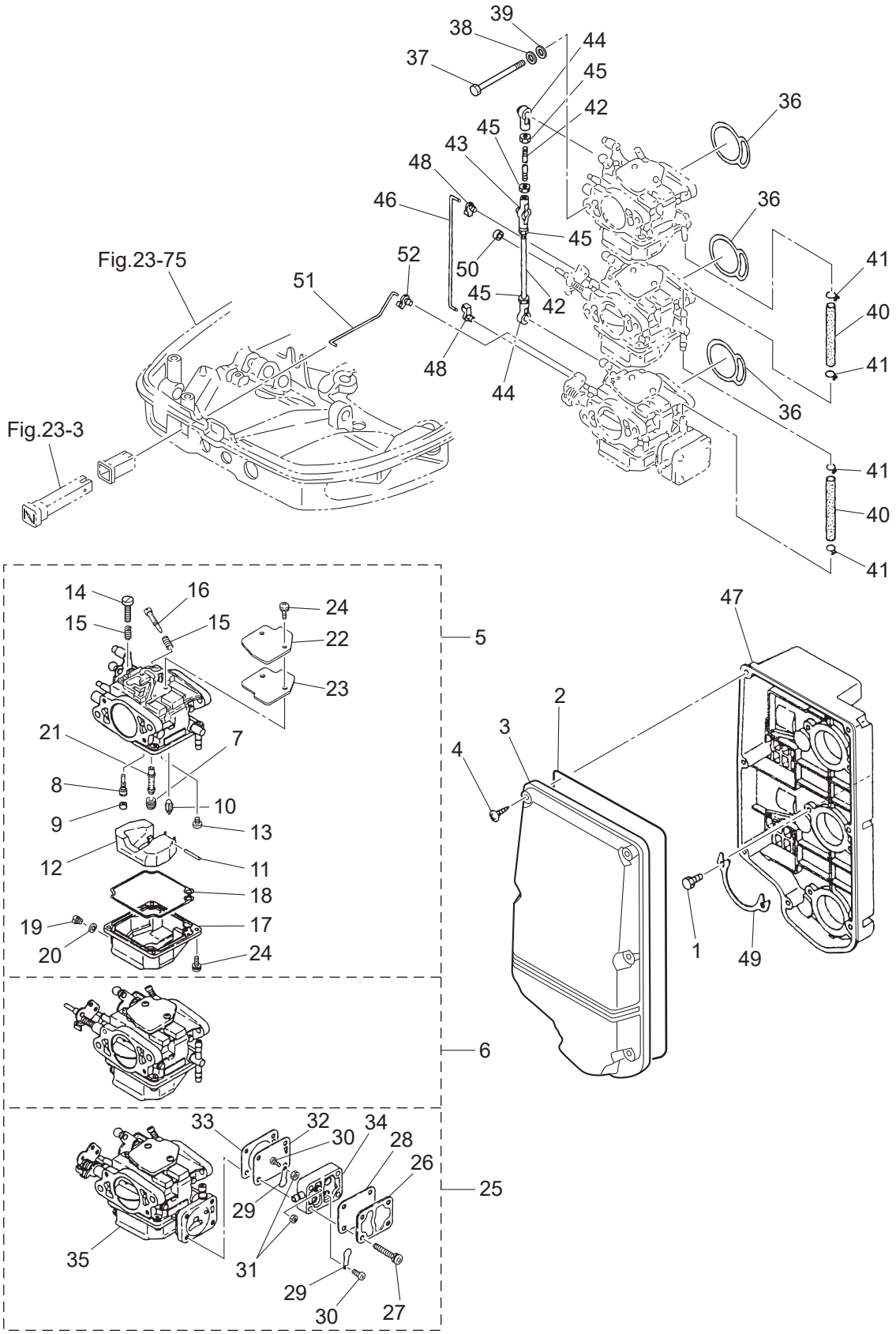

Ref.No. 見出番号		Part No. 部品番号	Description 部 品 名	Q'ty/個数 M40D2	 M50D2	Remarks 備 考
4-24		922503-6410	* SCREW * ｽｸﾘｭ	6	6	x 3 C/Cover, Float Chamber
4-25	1	3C8-03210-5	CARBURETOR ASSY (THIRD) ｷｬﾌﾞﾚﾀｱｯｼ (ｻｰﾄﾞ)	1		Lower 3C8 6
4-25	2	3E3-03210-4	CARBURETOR ASSY (THIRD) ｷｬﾌﾞﾚﾀｱｯｼ (ｻｰﾄﾞ)		1	Lower 3E3 5
4-26		3C8-04004-0	* PUMP COVER * ﾎﾟﾝﾌﾟｶﾊﾞｰ	1	1	x 1 Lower
4-27		3E3-64333-0	* PRE-COATED SCREW * ﾌﾟﾚｺｰﾄｽｸﾘｭ	4	4	x 1 Lower
4-28		3C8-04018-0	* PUMP COVER GASKET * ﾎﾟﾝﾌﾟｶﾊﾞｰｶﾞｽｹｯﾄ	1	1	x 1 Lower
4-29		350-04014-0	* CHECK VALVE * ﾁｪｯｸﾊﾞﾙﾌﾞ	2	2	x 1 Lower
4-30		921703-0305	* SCREW * ｽｸﾘｭ	2	2	x 1 Lower
4-31		930203-0300	* NUT * ﾅｯﾄ	2	2	x 1 Lower
4-32		350-04005-0	* PUMP DIAPHRAGM * ﾎﾟﾝﾌﾟﾀﾞｲﾔﾌﾗﾑ	1	1	x 1 Lower
4-33		3C8-04028-0	* PUMP BODY GASKET * ﾎﾟﾝﾌﾟﾎﾞﾃﾞｨｶﾞｽｹｯﾄ	1	1	x 1 Lower
4-34		3C8-04002-0	* PUMP BODY * ﾎﾟﾝﾌﾟﾎﾞﾃﾞｨ	1	1	x 1 Lower
4-35		3C8-03123-0	* LOWER FLOAT CHAMBER * ﾛﾜﾌﾛｰﾄﾁｬﾝﾊﾞ	1	1	x 1 Lower
4-36	1	3C8-02011-0	CARBURETOR GASKET ｷｬﾌﾞﾚﾀｶﾞｽｹｯﾄ	3		O-Ring
4-36	2	3E3-02011-0	CARBURETOR GASKET ｷｬﾌﾞﾚﾀｶﾞｽｹｯﾄ		3	
4-37		916103-0685	BOLT ﾎﾞﾙﾄ	6	6	
4-38		941303-0600	SPRING WASHER ｽﾌﾟﾘﾝｸﾞﾜｯｼｬ	6	6	
4-39		940103-0600	WASHER ﾜｯｼｬ	6	6	
4-40		98AB-50-080	HOSE ﾎｰｽ	2	2	98AB-501000
4-41		338-02215-0	CLIP φ10 ｸﾘｯﾌﾟ φ10	4	4	
4-42		348-63717-1	ROD 5-68 ﾛｯﾄﾞ 5-68	2	2	
4-43		3B7-05229-0	BALL JOINT CONNECTOR ﾎﾞｰﾙｼﾞｮｲﾝﾄｺﾈｸﾀ	1	1	
4-44		3B7-05243-0	BALL JOINT CONNECTOR ﾎﾞｰﾙｼﾞｮｲﾝﾄｺﾈｸﾀ	2	2	
4-45		930103-0500	NUT ﾅｯﾄ	4	4	
4-46		3C8-67191-2	CHOKE ROD 3-90 ﾁｮｰｸﾛｯﾄﾞ	1	1	
4-47	1	3C8-02411-0	INTAKE SILENCER ｲﾝﾃｰｸｻｲﾚﾝｻ	1		
4-47	2	3E3-02411-0	INTAKE SILENCER ｲﾝﾃｰｸｻｲﾚﾝｻ		1	
4-48		346-67196-1	ROD SNAP 3-B ﾛｯﾄﾞｽﾅｯﾌﾟ 3-B	2	2	
4-49		3C8-02417-0	INTAKE SILENCER LOCK PLATE ｲﾝﾃｰｸｻｲﾚﾝｻﾛｯｸﾌﾟﾚｰﾄ	3	3	

Fig. 4 INTAKE SILENCER・CARBURETOR
インテークサイレンサ・キャブレタ

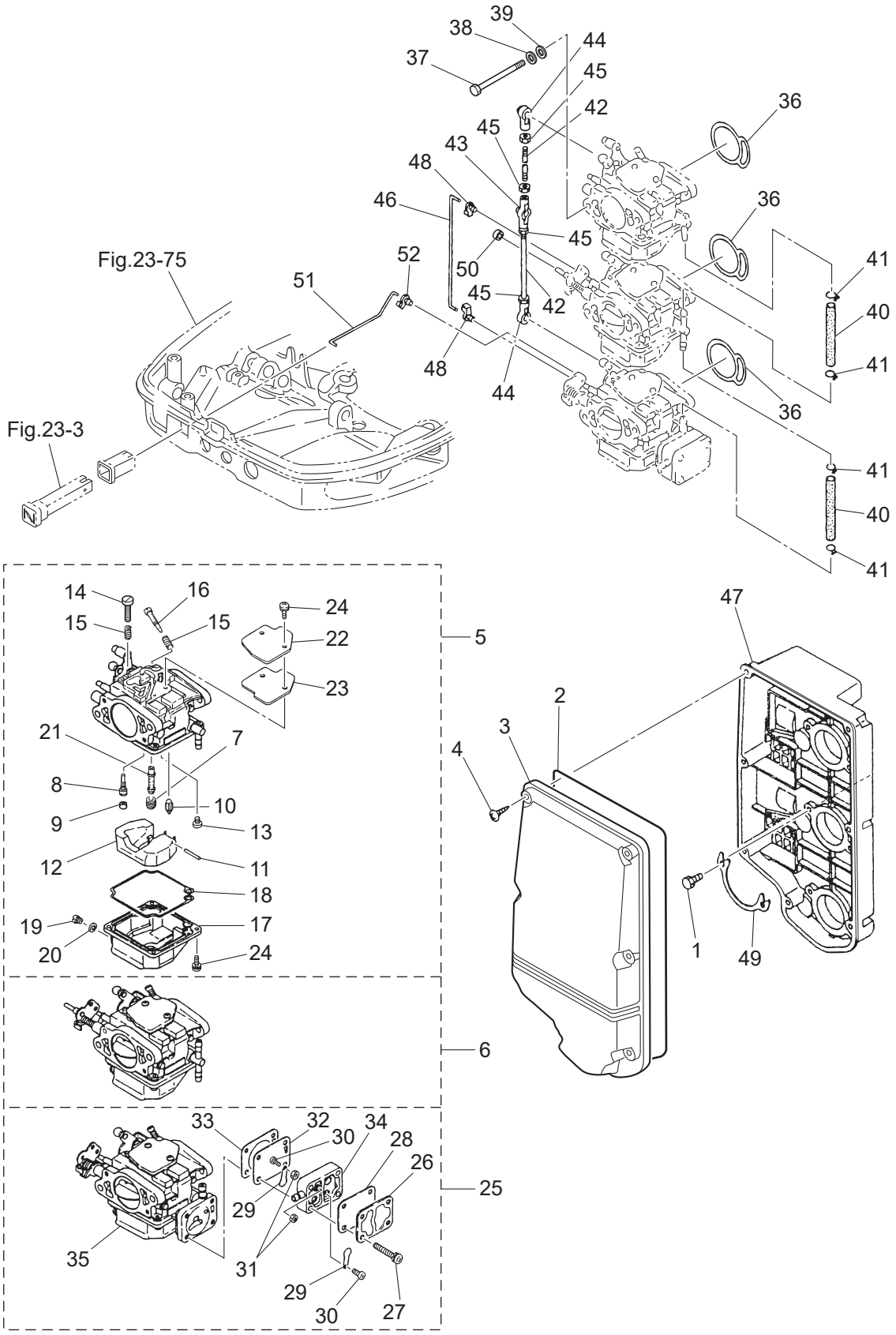

Ref.No. 見出番号		Part No. 部品番号	Description 部 品 名	Q'ty/個数 M40D2	Q'ty/個数 M50D2	Remarks 備 考
4-50		353-03271-0	STOPPER ｽﾄｯﾊﾟ ﾁｮｰｸｿﾚﾉｲﾄﾞ	1	1	for EP Type
4-51		3C8-67192-0	CHOKE ROD ﾁｮｰｸﾛｯﾄﾞ	1	1	
4-52		346-67196-1	ROD SNAP 3-B ﾛｯﾄﾞｽﾅｯﾌﾟ 3-B	1	1	

Fig. 5 FUEL LINE
フュエルライン

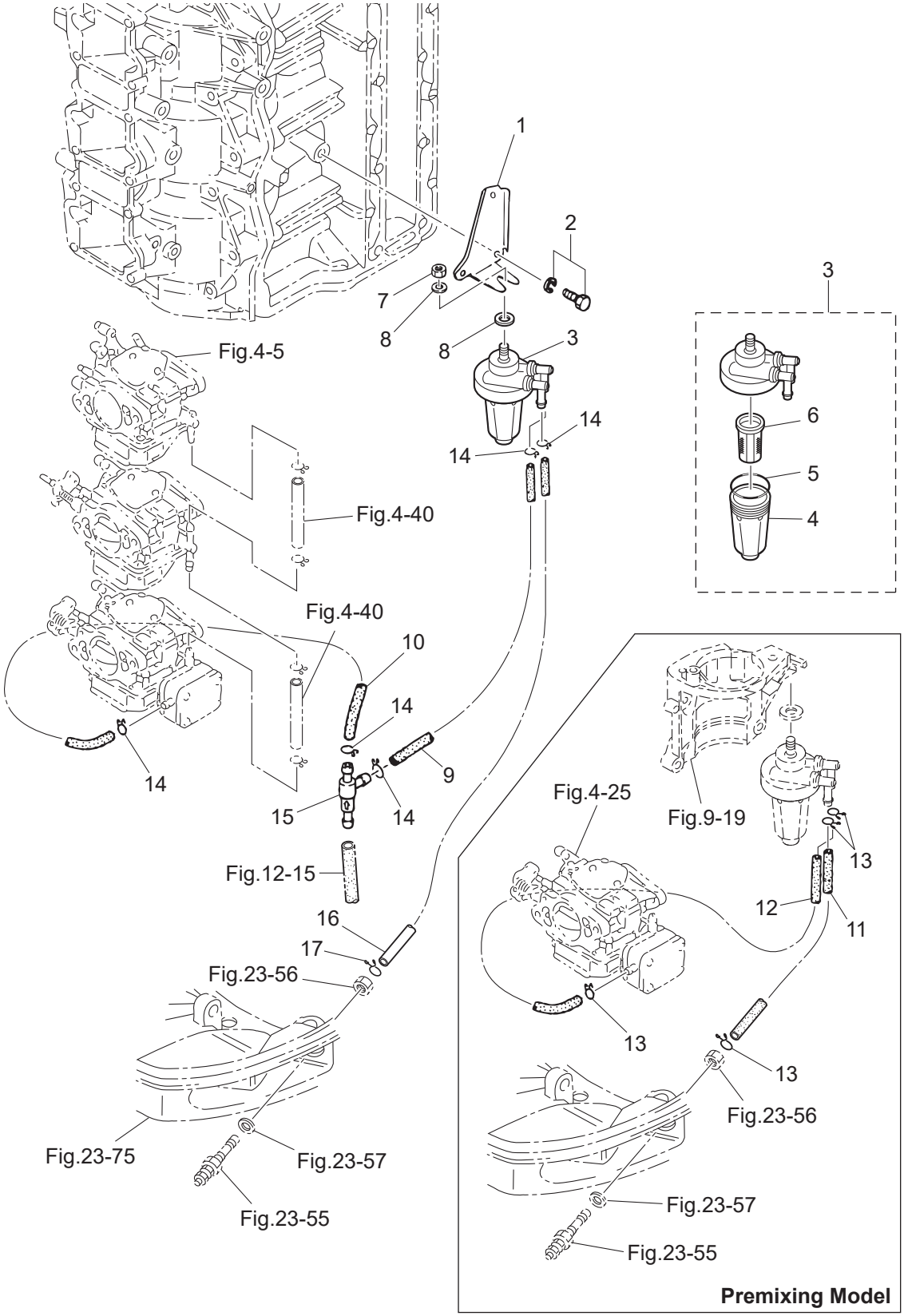

Ref.No. 見出番号		Part No. 部品番号	Description 部 品 名	Q'ty/個数 M40D2	 M50D2	Remarks 備 考
5-1		3C8-71035-0	OIL FILTER BRACKET ｵｲﾙﾌｨﾙﾀﾌﾞﾗｹｯﾄ	1	1	for EF/EP Type
5-2	1	910103-6614	BOLT ﾎﾞﾙﾄ	2	2	for Automixing Model
5-2	2	910103-5610	BOLT ﾎﾞﾙﾄ	1	1	for MF Type
5-3		3AD-02230-0	FUEL FILTER ASSY ﾌｭｴﾙﾌｨﾙﾀｱｯｼ	1	1	
5-4		3AD-02237-0	＊CUP ＊ｶｯﾌﾟ	1	1	
5-5		3AD-02235-0	＊O-RING ＊Oﾘﾝｸﾞ	1	1	
5-6		3AD-02234-0	＊FILTER ＊ﾌｨﾙﾀ	1	1	
5-7		930103-0800	NUT ﾅｯﾄ	1	1	
5-8		940103-0800	WASHER ﾜｯｼｬ	2	2	
5-9		98AB-50-300	HOSE ﾎｰｽ	1	1	for Automixing Model 98AB-501000
5-10		98AB-50-200	HOSE ﾎｰｽ	1	1	for Automixing Model 98AB-501000
5-11		98AB-50-350	HOSE ﾎｰｽ	1	1	for Automixing Model 98AB-501000
5-12		98AB-50-530	HOSE ﾎｰｽ	1	1	for Automixing Model 98AB-501000
5-13		338-02215-0	CLIP φ10 ｸﾘｯﾌﾟ φ10	4	4	for Premixing Model
5-14		338-02215-0	CLIP φ10 ｸﾘｯﾌﾟ φ10	5	5	for Automixing Model
5-15		3C8-09075-0	CHECK VALVE COMPLETE ﾁｪｯｸﾊﾞﾙﾌﾞｺﾝﾌﾟﾘｰﾄ	1	1	for Automixing Model
5-16		98AB-50-215	HOSE ﾎｰｽ	1	1	for Automixing Model 98AB-501000
5-17		338-02215-0	CLIP φ10 ｸﾘｯﾌﾟ φ10	1	1	for Automixing Model

Fig. 6 **THROTTLE**
スロットル

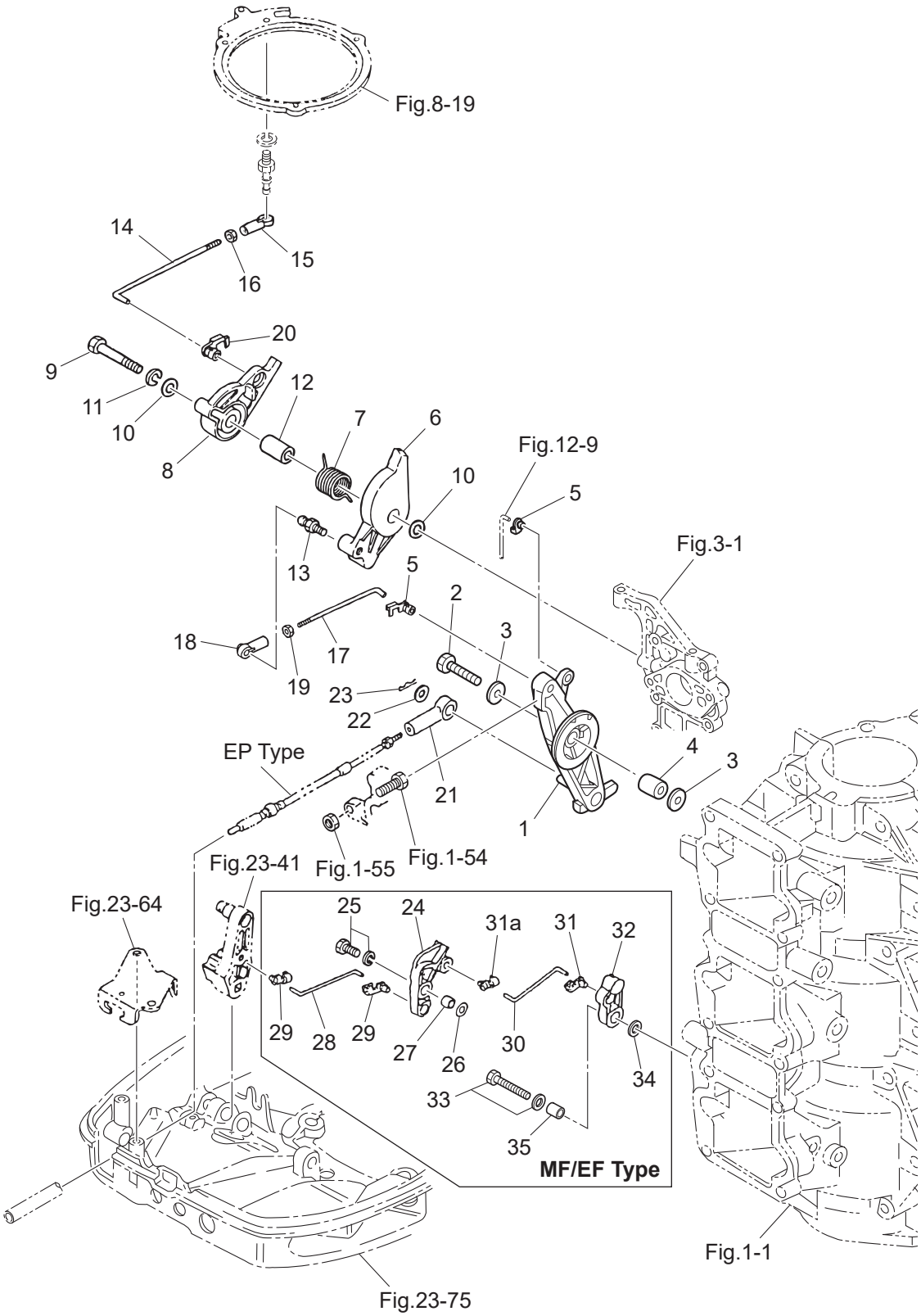

Ref.No. 見出番号		Part No. 部品番号	Description 部 品 名	Q'ty/個数 M40D2	Q'ty/個数 M50D2	Remarks 備 考
6-1		3C8-63711-1	ADVANCER ARM ｱﾄﾞﾊﾞﾝｻｱｰﾑ	1	1	
6-2		910103-0635	BOLT ﾎﾞﾙﾄ	1	1	
6-3		346-67115-0	WASHER 6.5-21-1 ﾜｯｼｬ 6.5-21-1	2	2	
6-4		3C8-63732-0	COLLAR 6.2-12-17 ｶﾗｰ 6.2-12-17	1	1	
6-5		3C8-63733-0	ROD SNAP 5-3 ﾛｯﾄﾞｽﾅｯﾌﾟ 5-3	2	2	
6-6	1	3C8-63704-0	THROTTLE CAM ｽﾛｯﾄﾙｶﾑ A	1		
6-6	2	3E3-63718-1	THROTTLE CAM ｽﾛｯﾄﾙｶﾑ		1	
6-7		3E3-63727-0	SPRING ｽﾌﾟﾘﾝｸﾞ ｽﾛｯﾄﾙｶﾑ	1	1	
6-8		3E3-63712-0	ADVANCER LEVER ｱﾄﾞﾊﾞﾝｻﾚﾊﾞｰ	1	1	
6-9		910103-0640	BOLT ﾎﾞﾙﾄ	1	1	
6-10		3C8-66308-0	WASHER 6-16-1.5 ﾜｯｼｬ 6-16-1.5	2	2	
6-11		941303-0600	SPRING WASHER ｽﾌﾟﾘﾝｸﾞﾜｯｼｬ	1	1	
6-12		3E3-63721-0	COLLAR 6.5-10.5-26.3 ｶﾗｰ 6.5-10.5-26.3	1	1	
6-13		346-05228-1	BALL JOINT ﾎﾞｰﾙｼﾞｮｲﾝﾄ B	1	1	
6-14		3E5-63715-1	ROD 5-90 ﾛｯﾄﾞ 5-90	1	1	Advancer Lever-Setting Ring
6-15		3B7-05243-0	BALL JOINT CONNECTOR ﾎﾞｰﾙｼﾞｮｲﾝﾄｺﾈｸﾀ	1	1	
6-16		930103-0500	NUT ﾅｯﾄ	1	1	
6-17		3E3-63709-1	THROTTLE ROD 5-105 ｽﾛｯﾄﾙﾛｯﾄﾞ Lﾘﾝｸ 5-105	1	1	Advancer Arm-Throttle Cam
6-18		3B7-05243-0	BALL JOINT CONNECTOR ﾎﾞｰﾙｼﾞｮｲﾝﾄｺﾈｸﾀ	1	1	
6-19		930103-0500	NUT ﾅｯﾄ	1	1	
6-20		3C8-63733-0	ROD SNAP 5-3 ﾛｯﾄﾞｽﾅｯﾌﾟ 5-3	1	1	
6-21		3B7-83715-2	CABLE JOINT ｹｰﾌﾞﾙｼﾞｮｲﾝﾄ	1	1	for EP Type
6-22		3AA-83719-0	WASHER 8.5-18-1.6 ﾜｯｼｬ 8.5-18-1.6	1	1	for EP Type
6-23		951603-0800	SNAP PIN d=8 ｽﾅｯﾌﾟﾋﾟﾝ d=8	1	1	for EP Type
6-24		3C8-05213-0	THROTTLE LIMITER ARM ｽﾛｯﾄﾙﾘﾐｯﾀｱｰﾑ	1	1	
6-25		910103-5625	BOLT ﾎﾞﾙﾄ	1	1	
6-26		940103-0600	WASHER ﾜｯｼｬ	1	1	
6-27		353-76079-0	COLLAR 6.2-9-9.3 ｶﾗｰ 6.2-9-9.3	1	1	
6-28		3C8-05221-0	THROTTLE LIMITER ROD 3.5-56 ｽﾛｯﾄﾙﾘﾐｯﾀﾛｯﾄﾞ 3.5-56	1	1	

Fig. 6 THROTTLE
スロットル

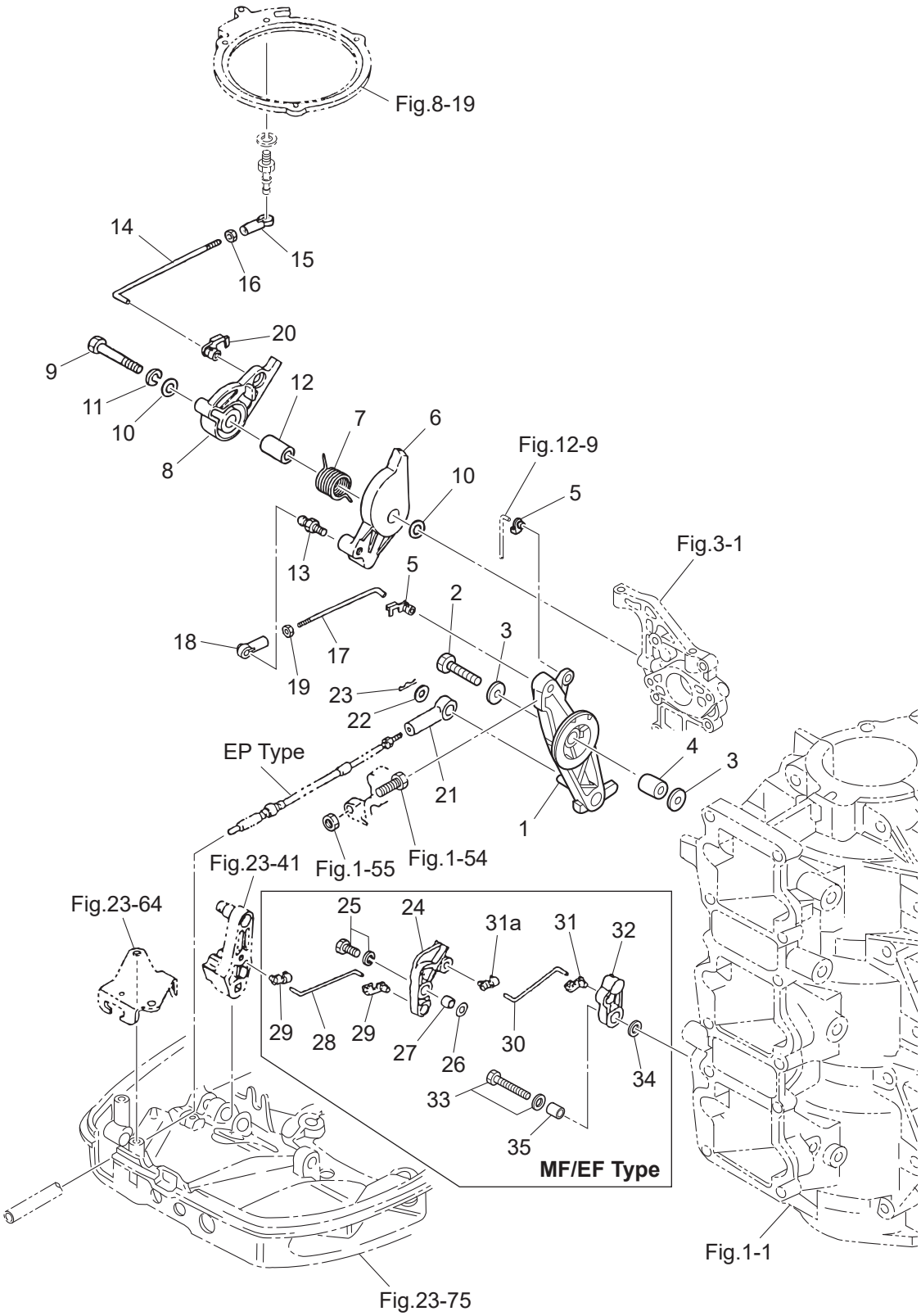

Ref.No. 見出番号		Part No. 部品番号	Description 部 品 名	Q'ty/個数		Remarks 備 考
				M40D2	M50D2	
6-29		3C8-05223-0	ROD SNAP 3.5-4 ﾛｯﾄﾞｽﾅｯﾌﾟ B 3.5-4	2	2	
6-30		3C8-05221-0	THROTTLE LIMITER ROD 3.5-56 ｽﾛｯﾄﾙﾘﾐｯﾀﾛｯﾄﾞ 3.5-56	1	1	
6-31		3C8-05223-0	ROD SNAP 3.5-4 ﾛｯﾄﾞｽﾅｯﾌﾟ B 3.5-4	1	1	
6-31a		3N8-05223-0	ROD SNAP 3.5-4 ﾛｯﾄﾞｽﾅｯﾌﾟ	1	1	
6-32		3C8-05211-0	STARTER LOCK ARM ｽﾀｰﾀﾛｯｸｱｰﾑ	1	1	
6-33		910103-5625	BOLT ﾎﾞﾙﾄ	1	1	
6-34		940103-0600	WASHER ﾜｯｼｬ	1	1	
6-35		353-76079-0	COLLAR 6.2-9-9.3 ｶﾗｰ 6.2-9-9.3	1	1	

Fig. 7 RECOIL STARTER
リコイルスタータ

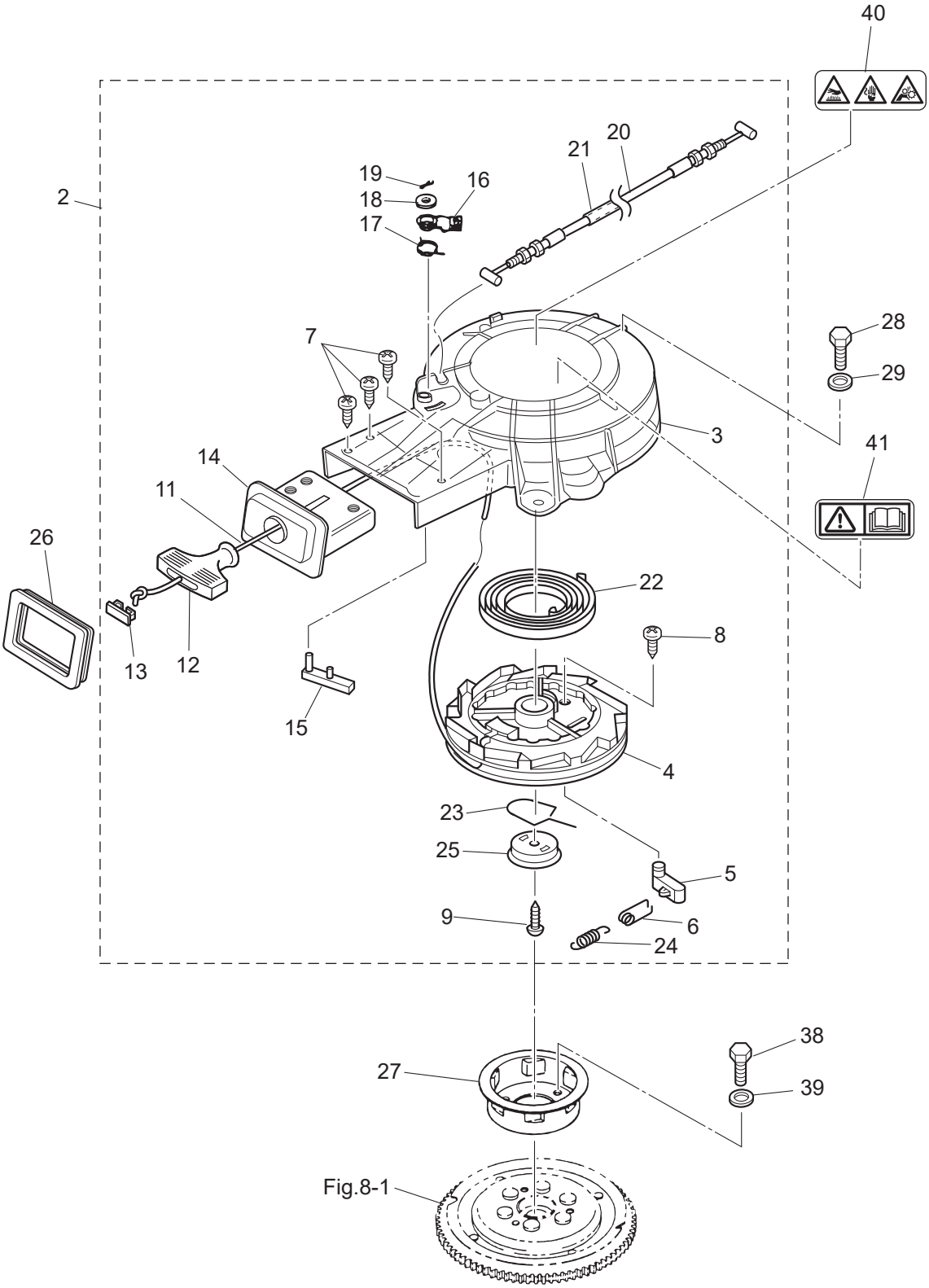

Ref.No. 見出番号	Part No. 部品番号	Description 部 品 名	Q'ty/個数 M40D2	 M50D2	Remarks 備 考
7-2	3TW-05000-0	RECOIL STARTER ASSY ﾘｺｲﾙｽﾀｰﾀｱｯｼ	1	1	
7-3	3TW-05105-0	* STARTER CASE * ｽﾀｰﾀｹｰｽ	1	1	
7-4	3TW-05106-0	* REEL ASSY * ﾘｰﾙｱｯｼ	1	1	
7-5	3R3-05003-0	* RATCHET * ﾗﾁｪｯﾄ	1	1	
7-6	3TW-05123-0	* RETURN SPRING * ﾘﾀｰﾝｽﾌﾟﾘﾝｸﾞ	1	1	
7-7	3TW-05913-0	* TAPPING SCREW * ﾀｯﾋﾟﾝｸﾞｽｸﾘｭ	3	3	
7-8	3TW-06437-0	* TAPPING SCREW 6-25 * ﾀｯﾋﾟﾝｸﾞｽｸﾘｭ 6-25	1	1	
7-9	3TY-05913-0	* TAPPING SCREW * ﾀｯﾋﾟﾝｸﾞｽｸﾘｭ	1	1	
7-11	3TW-05013-0	* STARTER ROPE * ｽﾀｰﾀﾛｰﾌﾟ	1	1	
7-12	3C8-05019-0	* STARTER HANDLE * ｽﾀｰﾀﾊﾝﾄﾞﾙ	1	1	
7-13	3R3-05131-0	* ROPE ANCHOR * ﾛｰﾌﾟｱﾝｶ	1	1	
7-14	3TW-05014-0	* ROPE GUIDE * ﾛｰﾌﾟｶﾞｲﾄﾞ	1	1	
7-15	3C8-05252-0	* STARTER LOCK * ｽﾀｰﾀﾛｯｸ	1	1	
7-16	3C8-05253-0	* STARTER LOCK CAM * ｽﾀｰﾀﾛｯｸｶﾑ	1	1	
7-17	3C8-05216-0	* STARTER LOCK SPRING * ｽﾀｰﾀﾛｯｸｽﾌﾟﾘﾝｸﾞ	1	1	
7-18	3C8-05237-0	* WASHER * ﾜｯｼｬ	1	1	
7-19	951503-1520	* SPLIT PIN * ｽﾌﾟﾘｯﾄﾋﾟﾝ	1	1	
7-20	3C8-05217-0	* STARTER LOCK WIRE * ｽﾀｰﾀﾛｯｸﾜｲﾔ	1	1	
7-21	3C8-05238-0	* PIPE * ﾊﾟｲﾌﾟ	1	1	
7-22	3TW-05004-0	* STARTER SPRING * ｽﾀｰﾀｽﾌﾟﾘﾝｸﾞ	1	1	
7-23	3TW-05007-0	* FRICTION SPRING * ﾌﾘｸｼｮﾝｽﾌﾟﾘﾝｸﾞ	1	1	
7-24	3TW-05012-0	* RETURN SPRING * ﾘﾀｰﾝｽﾌﾟﾘﾝｸﾞ	1	1	
7-25	3TW-05006-0	* FRICTION PLATE * ﾌﾘｸｼｮﾝﾌﾟﾚｰﾄ	1	1	
7-26	3TW-67503-0	STARTER SEAL ｽﾀｰﾀｼｰﾙ	1	1	
7-27	3TW-05901-1	STARTER PULLEY ｽﾀｰﾀﾌﾟｰﾘ	1	1	
7-28	3AL-60108-0	PRE-COATED BOLT 6-20 ﾌﾟﾚｺｰﾄﾎﾞﾙﾄ 6-20	3	3	Recoil Starter
7-29	3C8-66308-0	WASHER 6-16-1.5 ﾜｯｼｬ 6-16-1.5	3	3	
7-38	9101F4-0818	BOLT ﾎﾞﾙﾄ	3	3	Starter Pulley
7-39	940103-0800	WASHER ﾜｯｼｬ	3	3	

Fig. 7 RECOIL STARTER
リコイルスタータ

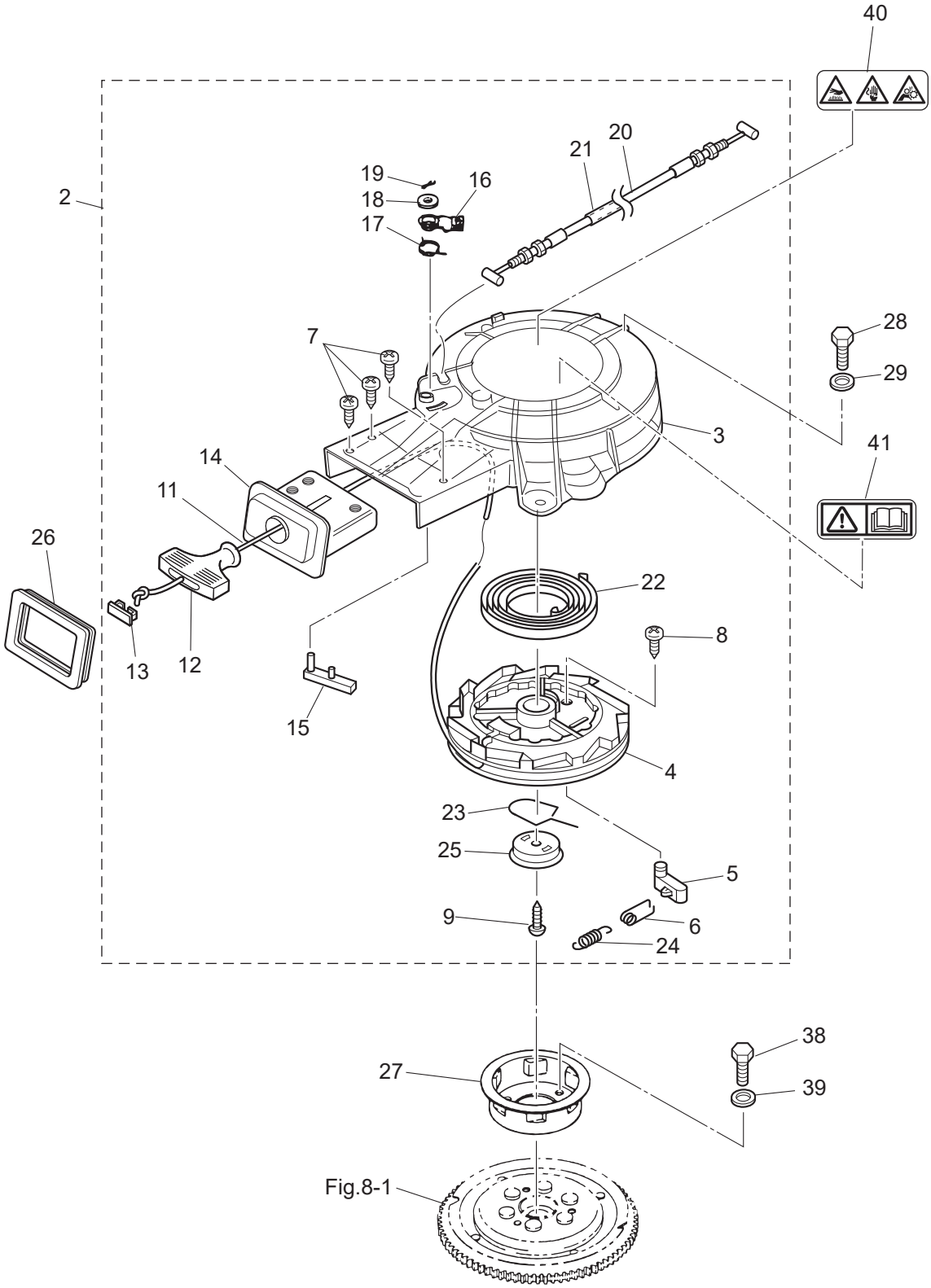

Ref.No. 見出番号		Part No. 部品番号	Description 部 品 名	Q'ty/個数 M40D2	Q'ty/個数 M50D2	Remarks 備 考
7-40		314-72185-0	CAUTION DECAL コーションデ゛カール	1	1	Rear Side
7-41		3F0-72185-0	CAUTION DECAL コーションデ゛カール	1	1	Front Side

Fig. 7B RECOIL STARTER
リコイルスタータ

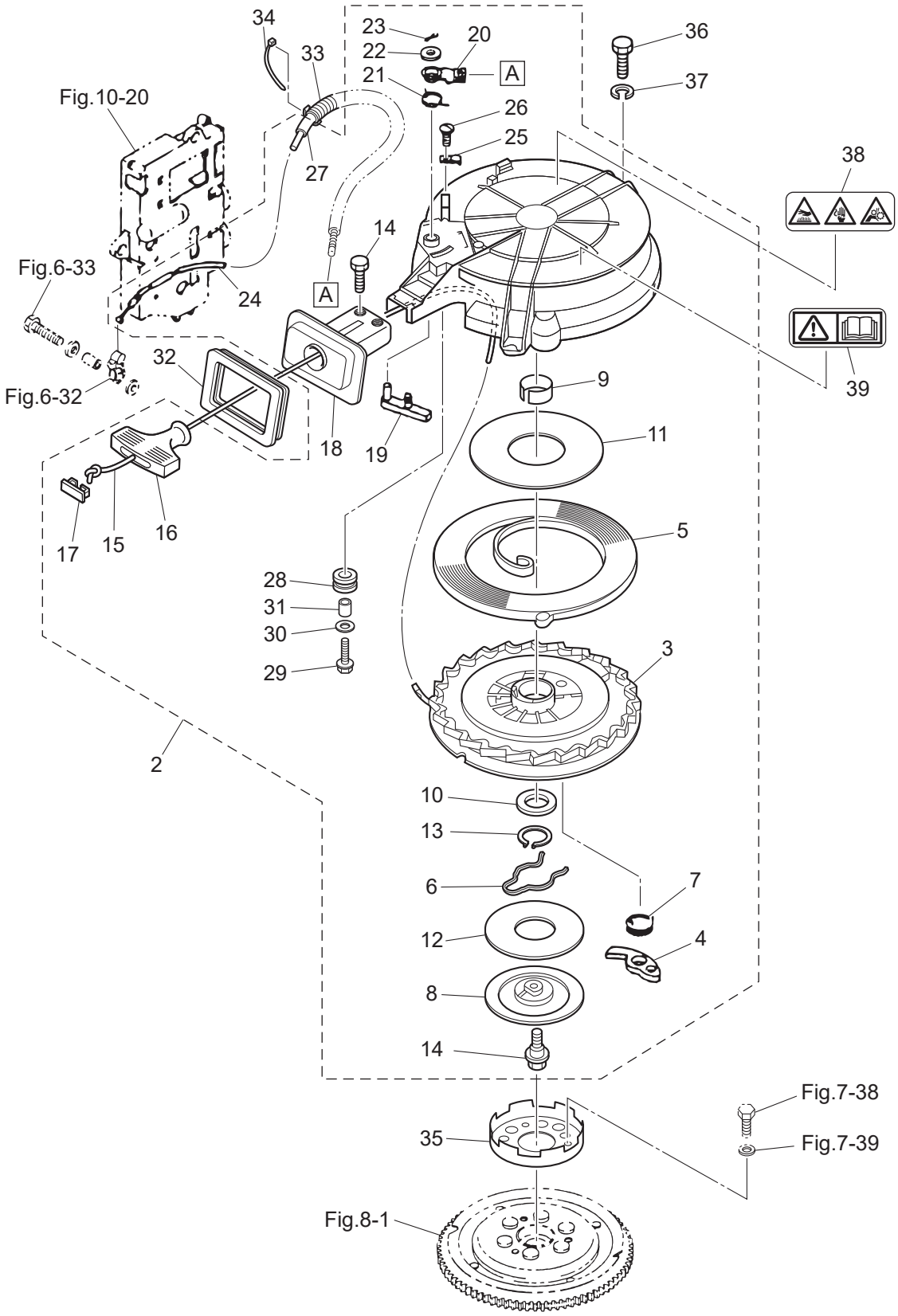

Ref.No. 見出番号	Part No. 部品番号	Description 部 品 名	Q'ty/個数 M40D2	 M50D2	Remarks 備 考
7B-2	3C8-05090-2	RECOIL STARTER ASSY ﾘｺｲﾙｽﾀｰﾀｱｯｼ	1	1	
7B-3	3C8-05106-0	＊REEL ASSY ＊ﾘｰﾙｱｯｼ	1	1	
7B-4	3C8-05003-0	＊RATCHET ＊ﾗﾁｪｯﾄ	1	1	
7B-5	3C8-05004-0	＊STARTER SPRING ＊ｽﾀｰﾀｽﾌﾟﾘﾝｸﾞ	1	1	
7B-6	3C8-05007-0	＊FRICTION SPRING ＊ﾌﾘｸｼｮﾝｽﾌﾟﾘﾝｸﾞ	1	1	
7B-7	3C8-05012-0	＊RETURN SPRING ＊ﾘﾀｰﾝｽﾌﾟﾘﾝｸﾞ	1	1	
7B-8	3C8-05006-0	＊FRICTION PLATE ＊ﾌﾘｸｼｮﾝﾌﾟﾚｰﾄ	1	1	
7B-9	3C8-05107-0	＊BUSHING ＊ﾌﾞｯｼﾝｸﾞ	1	1	
7B-10	3C8-05108-0	＊WASHER ＊ﾜｯｼｬ	1	1	
7B-11	3C8-05023-0	＊SLIDING PLATE ＊ｽﾗｲﾄﾞﾌﾟﾚｰﾄ	1	1	
7B-12	3C8-05029-0	＊SLIDING PLATE ＊ｽﾗｲﾄﾞﾌﾟﾚｰﾄ	1	1	
7B-13	945127-2800	＊C-RING d=28 ＊Cﾘﾝｸﾞ d=28	1	1	
7B-14	3C8-05138-0	＊BOLT ＊ﾎﾞﾙﾄ	3	3	Friction Plate Rope Guide
7B-15	3C8-05013-0	＊STARTER ROPE φ6-2250 ＊ｽﾀｰﾀﾛｰﾌﾟ φ6-2250	1	1	
7B-16	3C8-05019-0	＊STARTER HANDLE ＊ｽﾀｰﾀﾊﾝﾄﾞﾙ	1	1	
7B-17	3R3-05131-0	＊ROPE ANCHOR ＊ﾛｰﾌﾟｱﾝｶ	1	1	
7B-18	3C8-05014-1	＊ROPE GUIDE ＊ﾛｰﾌﾟｶﾞｲﾄﾞ	1	1	
7B-19	3C8-05252-0	＊STARTER LOCK ＊ｽﾀｰﾀﾛｯｸ	1	1	
7B-20	3C8-05253-0	＊STARTER LOCK CAM ＊ｽﾀｰﾀﾛｯｸｶﾑ	1	1	
7B-21	3C8-05216-0	＊STARTER LOCK SPRING ＊ｽﾀｰﾀﾛｯｸｽﾌﾟﾘﾝｸﾞ	1	1	
7B-22	3C8-05237-0	＊WASHER ＊ﾜｯｼｬ	1	1	
7B-23	951503-1520	＊SPLIT PIN ＊ｽﾌﾟﾘｯﾄﾋﾟﾝ	1	1	
7B-24	3C8-05217-0	＊STARTER LOCK WIRE ＊ｽﾀｰﾀﾛｯｸﾜｲﾔ	1	1	
7B-25	3C8-05257-0	＊CABLE HOLDER ＊ｹｰﾌﾞﾙﾎﾙﾀﾞ	1	1	
7B-26	922432-0510	＊SCREW ＊ｽｸﾘｭ	1	1	
7B-27	3C8-05238-0	＊PIPE ＊ﾊﾟｲﾌﾟ	1	1	
7B-28	3C8-05030-0	＊STARTER ROLLER ＊ｽﾀｰﾀﾛｰﾗ	1	1	
7B-29	3C8-05031-0	＊BOLT ＊ﾎﾞﾙﾄ	1	1	
7B-30	3C8-05032-0	＊WASHER ＊ﾜｯｼｬ	1	1	

Fig. 7B RECOIL STARTER
リコイルスタータ

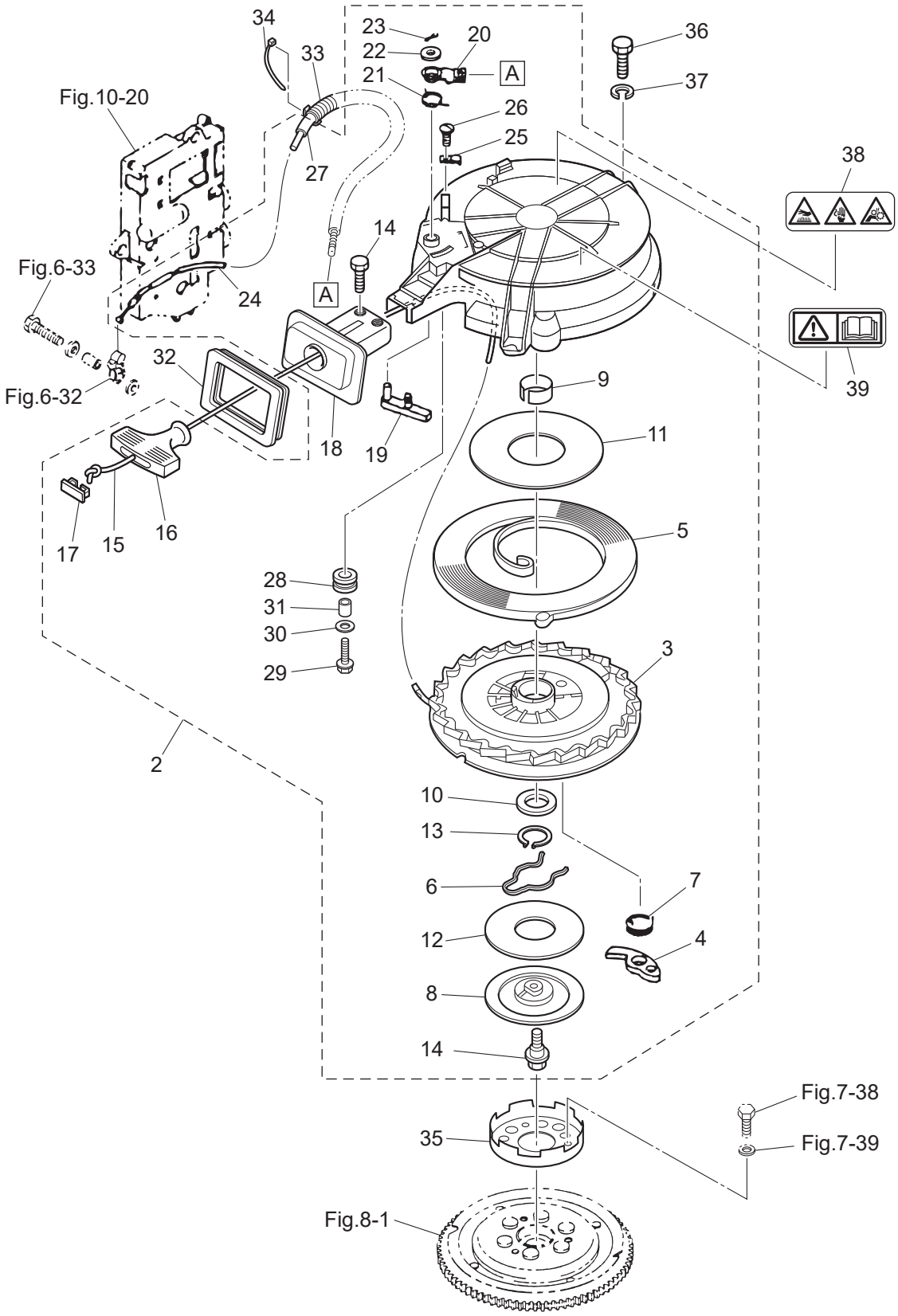

Ref.No. 見出番号		Part No. 部品番号	Description 部 品 名	Q'ty/個数		Remarks 備 考
				M40D2	M50D2	
7B-31		3C8-05033-0	* COLLAR * ｶﾗｰ	1	1	
7B-32		3C8-67503-0	STARTER SEAL ｽﾀｰﾀｼｰﾙ	1	1	
7B-33		3C8-06133-0	PROTECTOR ﾌﾟﾛﾃｸﾀ	1	1	
7B-34		369-84398-1	BAND 202 ﾊﾞﾝﾄﾞ	1	1	
7B-35		3C8-05901-1	STARTER PULLEY ｽﾀｰﾀﾌﾟｰﾘ	1	1	
7B-36		9101F4-0625	BOLT ﾎﾞﾙﾄ	3	3	Recoil Starter
7B-37		940103-0600	WASHER ﾜｯｼｬ	3	3	
7B-38		314-72185-0	CAUTION DECAL ｺｰｼｮﾝﾃﾞｶｰﾙ	1	1	Front Side
7B-39		3F0-72185-0	CAUTION DECAL ｺｰｼｮﾝﾃﾞｶｰﾙ	1	1	Rear Side

Fig. 8 MAGNETO
マグネト

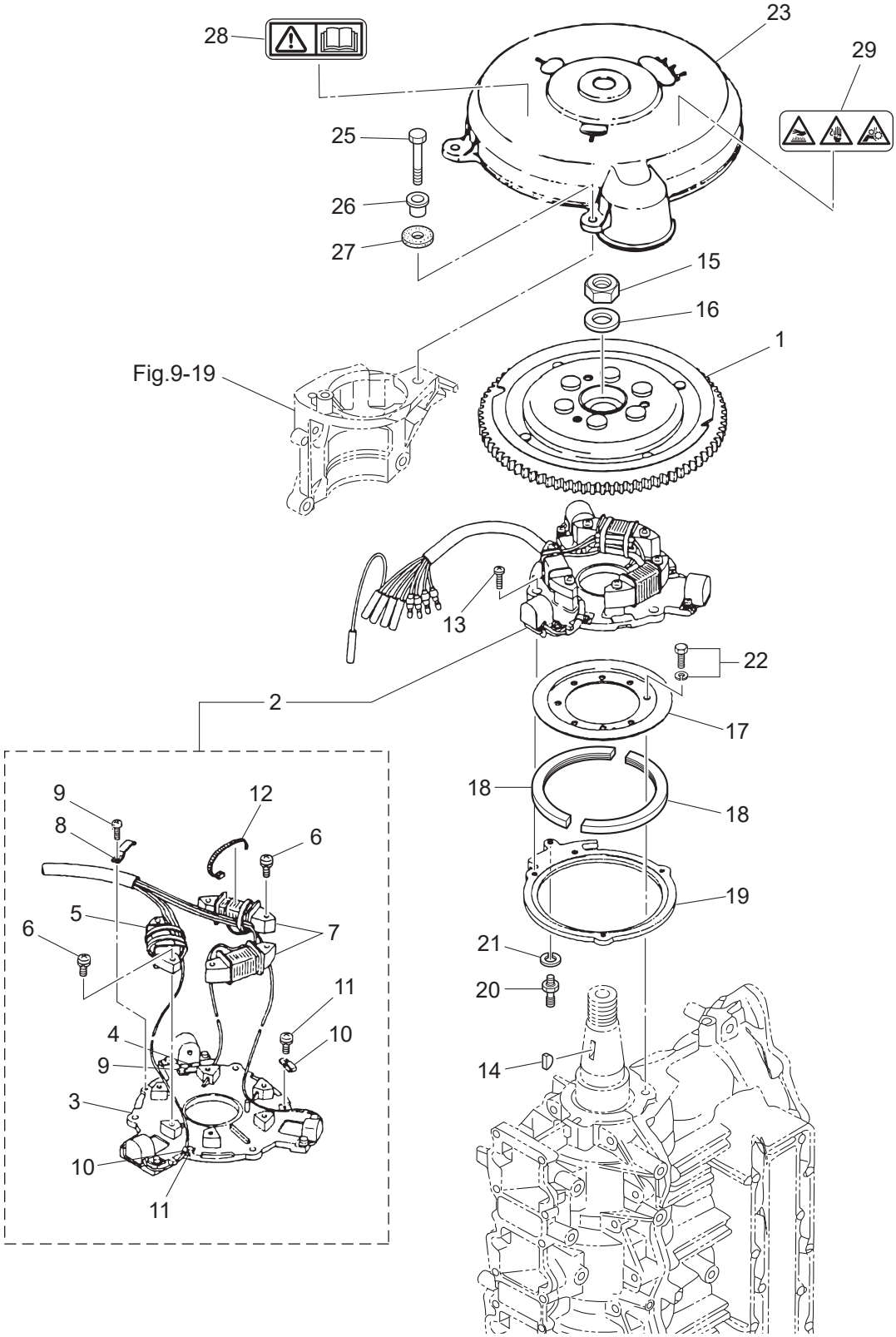

Ref.No. 見出番号		Part No. 部品番号	Description 部 品 名	Q'ty/個数 M40D2	 M50D2	Remarks 備 考
8-1		3C8-06101-1	FLYWHEEL W/RING GEAR ﾌﾗｲﾎｲｰﾙ W/ﾘﾝｸﾞｷﾞﾔ	1	1	F4T405-72
8-2		3C8-06103-3	COIL PLATE ASSY W/ALTERNATOR ｺｲﾙﾌﾟﾚｰﾄｱｯｼ W/ｵﾙﾀﾈｰﾀ	1	1	
8-3		3C8-06130-2	* PULSAR COIL & PLATE ASSY * ﾊﾟﾙｻｺｲﾙ&ﾌﾟﾚｰﾄｱｯｼ	1	1	
8-4		3B7-06131-0	* PULSAR HOLDER * ﾊﾟﾙｻﾎﾙﾀﾞ	1	1	
8-5		3C8-06120-1	* EXCITER COIL * ｴｷｻｲﾀｺｲﾙ	1	1	
8-6		921521-6630	* SCREW * ｽｸﾘｭ	6	6	Exciter Coil Alternator
8-7		3C8-06123-1	* ALTERNATOR ASSY * ｵﾙﾀﾈｰﾀｱｯｼ	1	1	
8-8		3B7-06135-0	* HOLDER * ﾎﾙﾀﾞ ﾏｸﾞﾈﾄｺｰﾄﾞ	1	1	
8-9		921521-0406	* SCREW * ｽｸﾘｭ	2	2	Holder
8-10		3B7-06132-0	* CLAMP * ｸﾗﾝﾌﾟ ﾊﾟﾙｻ	2	2	
8-11		921521-6406	* SCREW * ｽｸﾘｭ	2	2	Clamp
8-12		3B7-06133-0	* BAND * ﾊﾞﾝﾄﾞ ﾘｰﾄﾞﾜｲﾔ	3	3	
8-13		921503-6510	SCREW ｽｸﾘｭ	3	3	
8-14		334-00131-0	KEY 19-7-5 ｷｰ 19-7-5	1	1	Magneto
8-15		353-00132-0	NUT 18-P1.5 ﾅｯﾄ 18-P1.5	1	1	
8-16		353-00133-0	WASHER 19-34-3 ﾜｯｼｬ 19-34-3	1	1	
8-17		3C8-63722-0	GUIDE PLATE ｶﾞｲﾄﾞﾌﾟﾚｰﾄ	1	1	
8-18		3C8-63725-0	GUIDE PLATE COVER ｶﾞｲﾄﾞﾌﾟﾚｰﾄｶﾊﾞｰ	2	2	
8-19		3C8-63723-0	SETTING RING ｾｯﾃｨﾝｸﾞﾘﾝｸﾞ	1	1	
8-20		346-05228-1	BALL JOINT ﾎﾞｰﾙｼﾞｮｲﾝﾄ B	1	1	
8-21		941303-0600	SPRING WASHER ｽﾌﾟﾘﾝｸﾞﾜｯｼｬ	1	1	
8-22		910121-6616	BOLT ﾎﾞﾙﾄ	3	3	
8-23		3C8-06301-0	RING GEAR COVER ﾘﾝｸﾞｷﾞﾔｶﾊﾞｰ	1	1	for EP Type
8-25		910103-0625	BOLT ﾎﾞﾙﾄ	3	3	for EP Type
8-26		3GF-06304-0	COLLAR 9.1-16-10.8 ｶﾗｰ 9.1-16-10.8	3	3	for EP Type
8-27		3B7-06305-0	RUBBER MOUNT 9-16-4.3 ﾗﾊﾞｰﾏｳﾝﾄ 9-16-4.3	3	3	for EP Type
8-28		3F0-72185-0	CAUTION DECAL ｺｰｼｮﾝﾃﾞｶｰﾙ	1	1	for EP Type
8-29		314-72185-0	CAUTION DECAL ｺｰｼｮﾝﾃﾞｶｰﾙ	1	1	for EP Type

Fig. 9 ELECTRIC PARTS (STARTER MOTOR)
エレクトリックパーツ（スタータモータ）

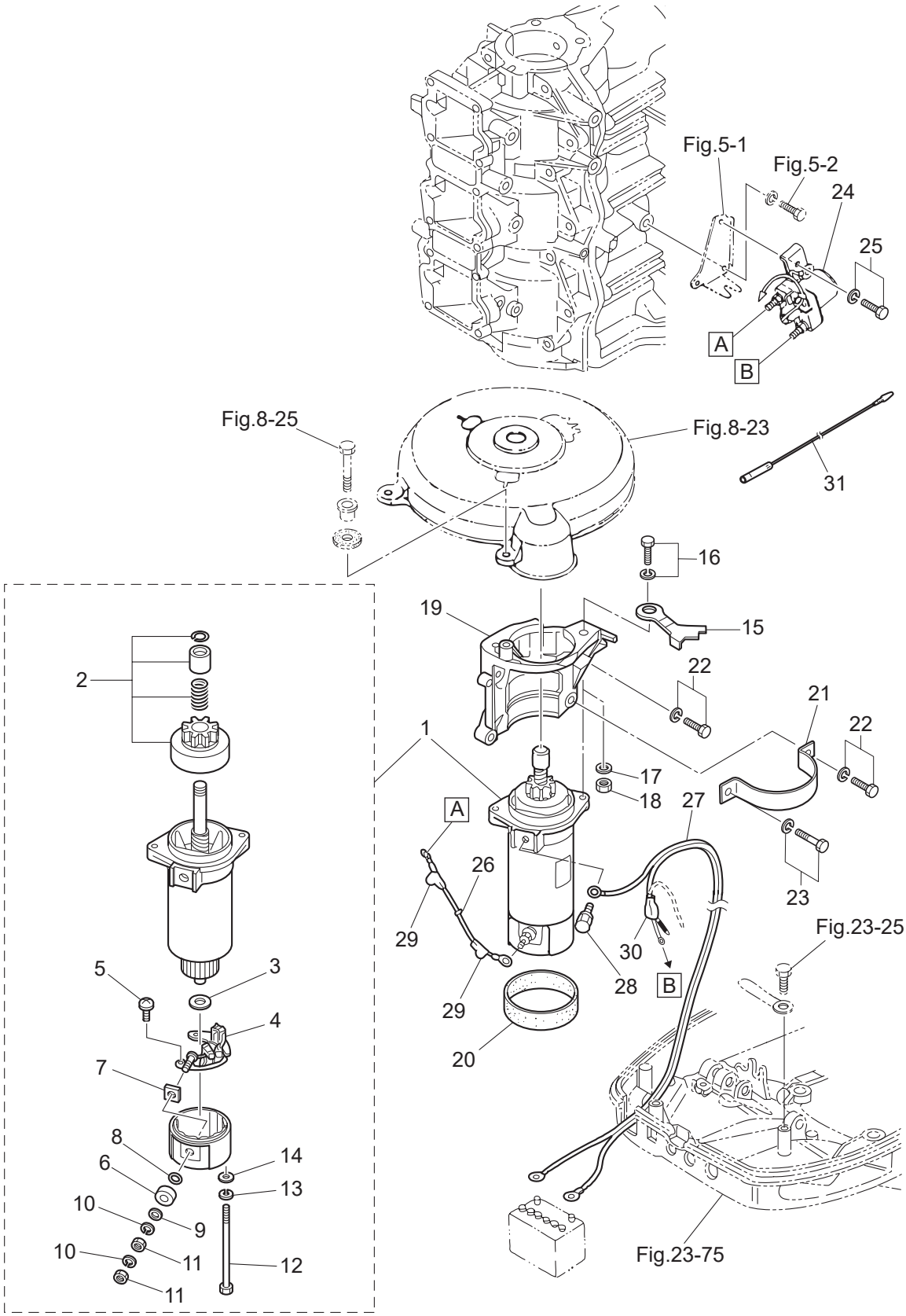

Ref.No. 見出番号		Part No. 部品番号	Description 部 品 名	Q'ty/個数 M40D2	 M50D2	Remarks 備 考
9-1		3GF-76010-1	STARTER MOTOR ASSY ｽﾀｰﾀﾓｰﾀｱｯｼ	1	1	for EF/EP Type
9-2		3GF-76015-0	* PINION ASSY * ﾋﾟﾆｵﾝｱｯｼ	1	1	
9-3		3GF-75015-0	* WASHER * ﾜｯｼｬ	1	1	
9-4		3GF-75014-0	* BRUSH HOLDER ASSY * ﾌﾞﾗｼﾎﾙﾀﾞｱｯｼ	1	1	
9-5		921521-6408	* SCREW * ｽｸﾘｭ	2	2	
9-6		3GF-75016-0	* BUSHING 1 * ﾌﾞｯｼﾝｸﾞ 1	1	1	
9-7		3GF-75017-0	* BUSHING 2 * ﾌﾞｯｼﾝｸﾞ 2	1	1	
9-8		3GF-75018-0	* O-RING * Oﾘﾝｸﾞ	1	1	
9-9		940103-0600	* WASHER * ﾜｯｼｬ	2	2	
9-10		941303-0600	* SPRING WASHER * ｽﾌﾟﾘﾝｸﾞﾜｯｼｬ	2	2	
9-11		930203-0600	* NUT * ﾅｯﾄ	2	2	
9-12		3GF-75019-0	* BOLT * ﾎﾞﾙﾄ	2	2	
9-13		941321-0500	* SPRING WASHER * ｽﾌﾟﾘﾝｸﾞﾜｯｼｬ	2	2	
9-14		940221-0500	* WASHER * ﾜｯｼｬ	2	2	
9-15		3C8-06105-0	COIL PLATE STOPPER ｺｲﾙﾌﾟﾚｰﾄｽﾄｯﾊﾟ	1	1	
9-16	1	910103-6825	BOLT ﾎﾞﾙﾄ	1	1	for MF Type
9-16	2	910103-5825	BOLT ﾎﾞﾙﾄ	2	2	for EF/EP Type
9-17		940103-0800	WASHER ﾜｯｼｬ	1	1	for MF Type
9-18		930103-0800	NUT ﾅｯﾄ	1	1	for MF Type
9-19	1	3C8B05101-0	BRACKET ﾌﾞﾗｹｯﾄ ｽﾀｰﾀﾓｰﾀ	1	1	Black
9-20		3C8-76007-0	DAMPER ﾀﾞﾝﾊﾟ ｽﾀｰﾀﾓｰﾀ	1	1	for EF/EP Type
9-21		3C8-76009-0	STARTER MOTOR BAND ｽﾀｰﾀﾓｰﾀﾊﾞﾝﾄﾞ	1	1	for EF/EP Type
9-22		910103-6825	BOLT ﾎﾞﾙﾄ	4	4	
9-23		910103-6820	BOLT ﾎﾞﾙﾄ	1	1	for EF/EP Type
9-24		346-76040-0	STARTER SOLENOID ｽﾀｰﾀｿﾚﾉｲﾄﾞ	1	1	for EF/EP Type
9-25	1	910103-5616	BOLT ﾎﾞﾙﾄ	1	1	for EP Type
9-25	2	910103-6616	BOLT ﾎﾞﾙﾄ	1	1	for EF Type
9-26		3C8-76141-1	STARTER CABLE L=160 ｽﾀｰﾀｹｰﾌﾞﾙ L=160	1	1	for EF/EP Type
9-27		3B7-76120-2	BATTERY CABLE L=3000 ﾊﾞｯﾃﾘｹｰﾌﾞﾙ L=3000	1	1	for EF/EP Type

Fig. 9 ELECTRIC PARTS (STARTER MOTOR)
エレクトリックパーツ（スタータモータ）

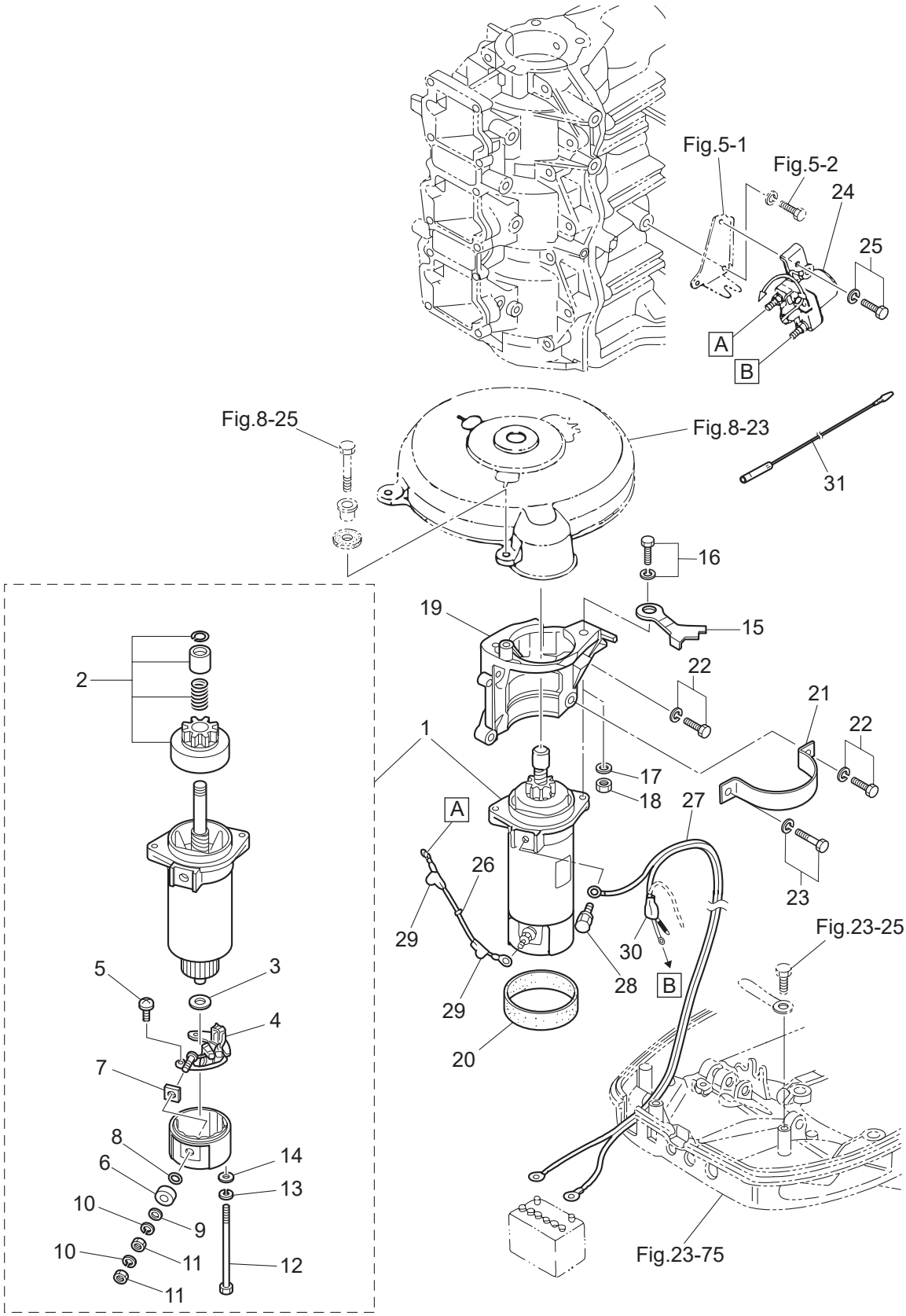

Ref.No. 見出番号		Part No. 部品番号	Description 部 品 名	Q'ty/個数 M40D2	 M50D2	Remarks 備 考
9-28		910103-6612	BOLT ﾎﾞﾙﾄ	1	1	for EF/EP Type
9-29		3A3-76145-0	TERMINAL CAP 8-13-28 ﾀｰﾐﾅﾙｷｬｯﾌﾟ ｽﾀｰﾀ	2	2	Black for EP/EF Type
9-30		3B7-76145-0	TERMINAL CAP 8-13-30 ﾀｰﾐﾅﾙｷｬｯﾌﾟ	1	1	for EP/EF Type
9-31		3C8-76049-0	LEAD WIRE ﾘｰﾄﾞﾜｲﾔ	1	1	for EF/EP Type

Fig. 10 ELECTRIC PARTS (C.D. UNIT)
エレクトリックパーツ（C.D. ユニット）

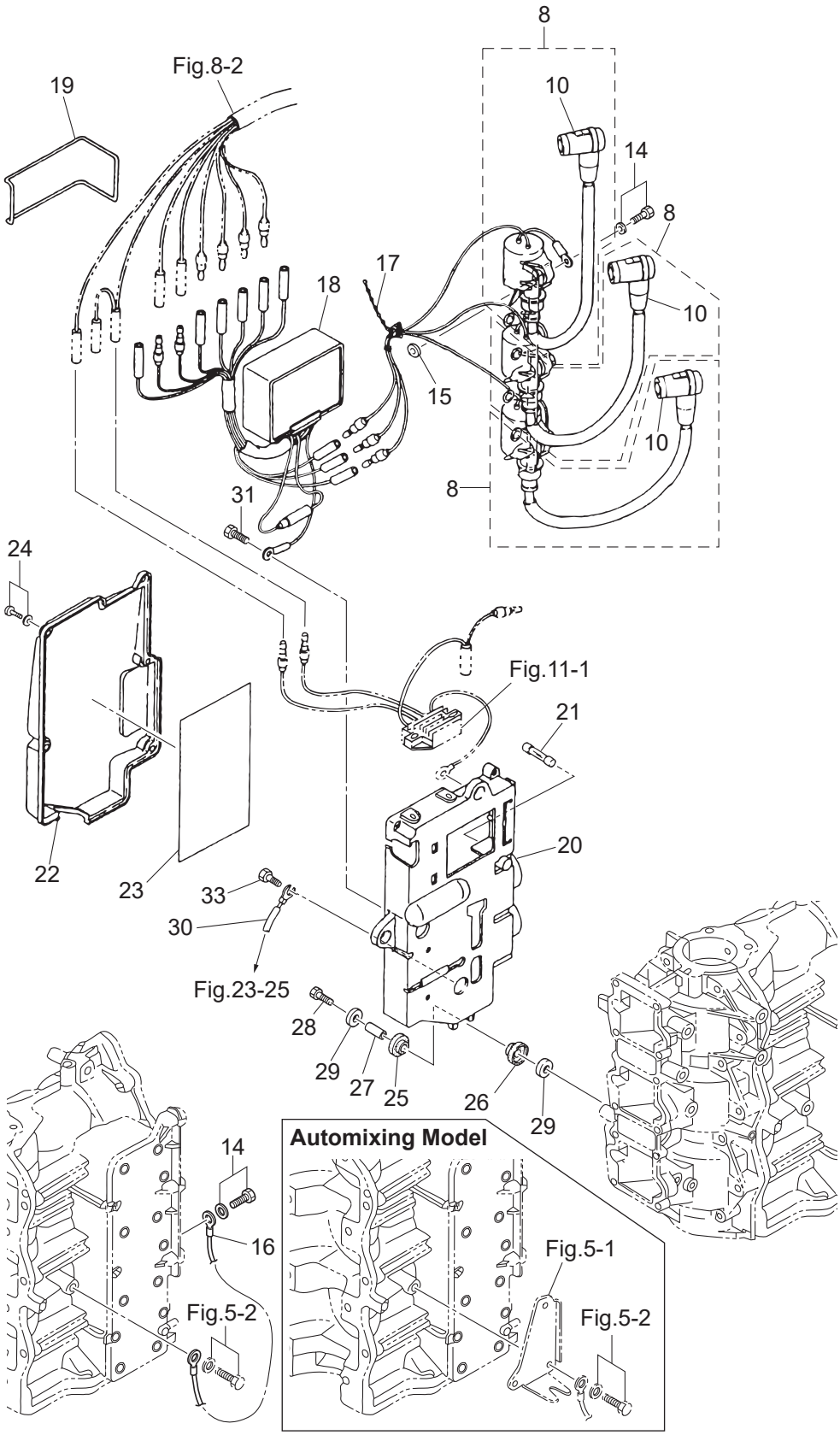

Ref.No. 見出番号		Part No. 部品番号	Description 部 品 名	Q'ty/個数		Remarks 備 考
				M40D2	M50D2	
10-8		3C7-06040-0	IGNITION COIL W/R-CAP ｲｸﾞﾆｯｼｮﾝｺｲﾙ W/R-ｷｬｯﾌﾟ	3	3	F6T530
10-10		346-06999-0	* PLUG CAP W/RESISTANCE * ﾌﾟﾗｸﾞｷｬｯﾌﾟ W/ﾚｼﾞｽﾀﾝｽ	1	1	
10-14		910103-5620	BOLT ﾎﾞﾙﾄ	3	3	
10-15		151-33159-0	GASKET 6.2-11-1 ｶﾞｽｹｯﾄ 6.2-11-1	3	3	
10-16		3C7-76142-1	GROUND CABLE L=170 ｸﾞﾗﾝﾄﾞｹｰﾌﾞﾙ L=170	1	1	#3 Ignition Coil-Cylinder
10-17		3T5-84398-0	BAND 104 ﾊﾞﾝﾄﾞ	1	1	
10-18		3C8-06160-1	CD UNIT CDﾕﾆｯﾄ	1	1	F8T20572
10-19		3TW-60103-0	O-RING 3.1-94.4 Oﾘﾝｸﾞ 3.1-94.4	1	1	
10-20	1	3C8B06901-1	BRACKET ﾌﾞﾗｹｯﾄ	1	1	Black
10-21		353-76213-0	SPARE FUSE 20A ｽﾍﾟｱﾋｭｰｽﾞ 20A	1	1	for EF/EP Type
10-22		3C8-06902-0	COVER ｶﾊﾞｰ ｴﾚｸﾄﾘｯｸﾌﾞﾗｹｯﾄ	1	1	
10-23		3C8-72028-0	WIRING DIAGRAM DECAL ﾜｲﾔﾘﾝｸﾞﾀﾞｲﾔｸﾞﾗﾑﾃﾞｶｰﾙ	1	1	for EF/EP Type
10-24		921503-5514	SCREW ｽｸﾘｭ	5	5	
10-25		346-67113-0	MOUNT 8.5-14-2.5 ﾏｳﾝﾄ 8.5-14-2.5	3	3	
10-26		3B7-06920-0	RUBBER MOUNT 8.5-14-2.5 ﾗﾊﾞｰﾏｳﾝﾄ 8.5-14-2.5	3	3	
10-27		346-67114-1	SPACER 6.2-9-15.7 ｽﾍﾟｰｻ 6.2-9-15.7	3	3	
10-28		910103-0630	BOLT ﾎﾞﾙﾄ	3	3	
10-29		346-67115-0	WASHER 6.5-21-1 ﾜｯｼｬ 6.5-21-1	6	6	
10-30		3N4-76142-1	GROUND CABLE L=270 ｸﾞﾗﾝﾄﾞｹｰﾌﾞﾙ L=270	1	1	Electric Bracket-Bottpm Cowl
10-31	1	910103-0612	BOLT ﾎﾞﾙﾄ	1	1	for Manual Tilt Model
10-33	1	910403-0612	BOLT ﾎﾞﾙﾄ	2	2	for EF/EP Type

Fig. 11 ELECTRIC PARTS (DIAGRAM)
エレクトリックパーツ（ダイヤグラム）

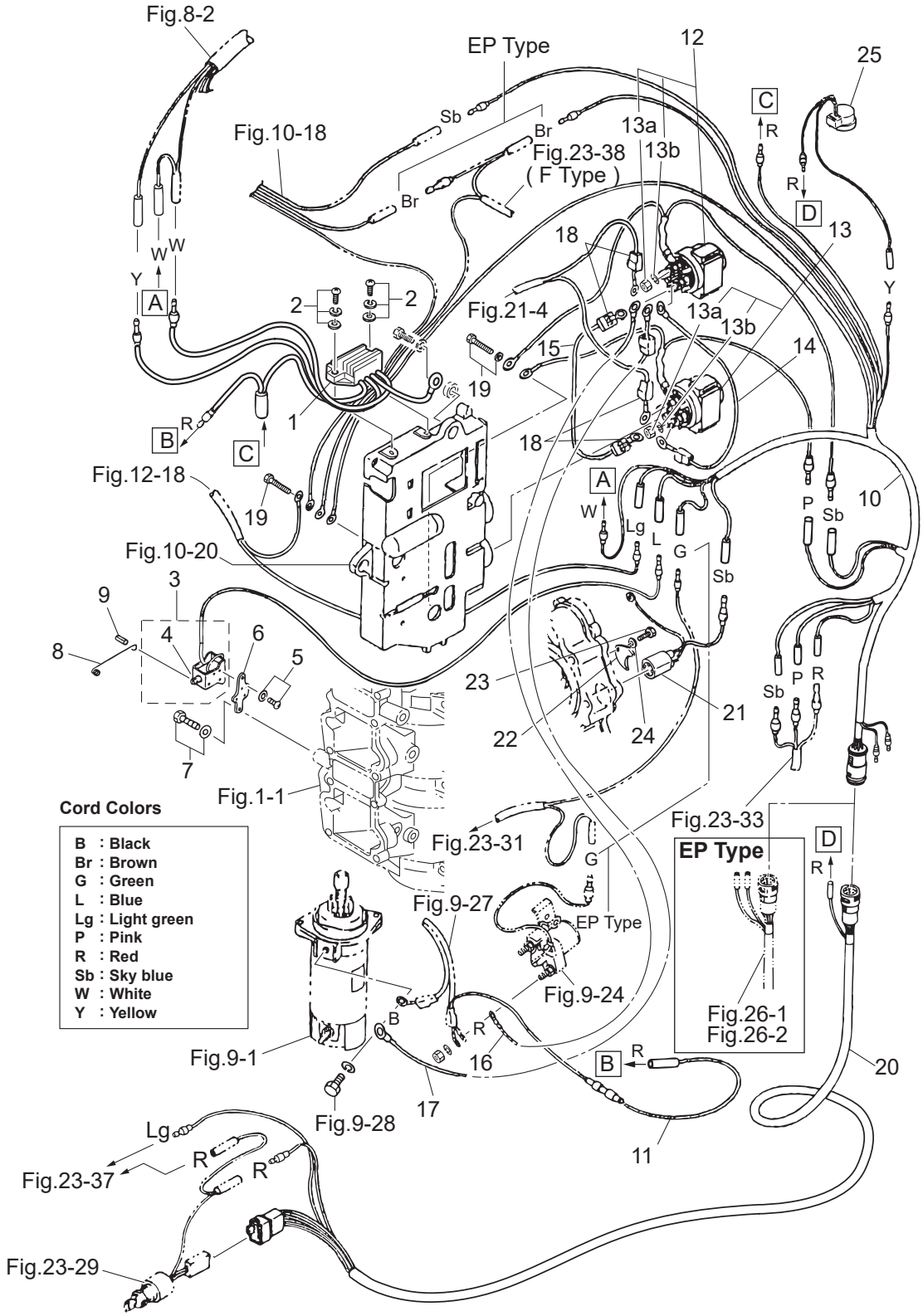

Ref.No. 見出番号		Part No. 部品番号	Description 部 品 名	Q'ty/個数 M40D2	 M50D2	Remarks 備 考
11-1		3B7-76065-5	RECTIFIER COMPLETE ﾚｸﾁﾌｧｲﾔｺﾝﾌﾟﾘｰﾄ	1	1	for EF/EP Type
11-2		921503-7625	SCREW ｽｸﾘｭ	2	2	for EF/EP Type
11-3		361-76050-0	CHOKE SOLENOID ﾁｮｰｸｿﾚﾉｲﾄﾞ	1	1	for EP Type
11-4		361-76073-0	* PLUNGER * ﾌﾟﾗﾝｼﾞｬ ﾁｮｰｸｿﾚﾉｲﾄﾞ	1	1	
11-5		921503-6408	SCREW ｽｸﾘｭ	3	3	for EP Type
11-6		3C8-76055-1	CHOKE SOLENOID BRACKET ﾁｮｰｸｿﾚﾉｲﾄﾞﾌﾞﾗｹｯﾄ	1	1	for EP Type
11-7		910103-6616	BOLT ﾎﾞﾙﾄ	2	2	for EP Type
11-8		3C8-76057-0	CHOKE SOLENOID HOOK ﾁｮｰｸｿﾚﾉｲﾄﾞﾌｯｸ	1	1	for EP Type
11-9		951403-0312	SPRING PIN 3-12 ｽﾌﾟﾘﾝｸﾞﾋﾟﾝ 3-12	1	1	for EP Type
11-10		3C8-76110-0	CORD ASSY ｺｰﾄﾞｱｯｼ A	1	1	for EF/EP Type
11-11		353-76062-1	FUSE WIRE ASSY L=900 20A ﾋｭｰｽﾞﾜｲﾔｱｯｼ L=900 20A	1	1	for EF/EP Type
11-12		3C8-72580-0	PTT SOLENOID SWITCH (A) PTTｿﾚﾉｲﾄﾞｽｲｯﾁ (A)	1	1	UP for PTT Model
11-13		3C8-72581-0	PTT SOLENOID SWITCH (B) PTTｿﾚﾉｲﾄﾞｽｲｯﾁ (B)	1	1	DN for PTT Model
11-13a		930103-0600	* NUT * ﾅｯﾄ	3	3	
11-13b		941303-0600	* SPRING WASHER * ｽﾌﾟﾘﾝｸﾞﾜｯｼｬ	3	3	
11-14		3C8-72582-0	SOLENOID SWITCH CORD (A) L=80 ｿﾚﾉｲﾄﾞｽｲｯﾁｺｰﾄﾞ (A) L=80	1	1	for PTT Model
11-15		3C8-72583-1	SOLENOID SWITCH CORD (B) L=150 ｿﾚﾉｲﾄﾞｽｲｯﾁｺｰﾄﾞ (B) L=150	1	1	for PTT Model
11-16		3C8-72588-0	SOLENOID SWITCH CORD (C) L=900 ｿﾚﾉｲﾄﾞｽｲｯﾁｺｰﾄﾞ (C) L=900	1	1	for PTT Model
11-17		3C8-72589-0	SOLENOID SWITCH CORD (C) L=1100 ｿﾚﾉｲﾄﾞｽｲｯﾁｺｰﾄﾞ (C) L=1100	1	1	for PTT Model
11-18		3A3-76145-0	TERMINAL CAP 8-13-28 ﾀｰﾐﾅﾙｷｬｯﾌﾟ ｽﾀｰﾀ	4	4	Black for PTT Model
11-19		910403-0612	BOLT ﾎﾞﾙﾄ	2	2	for PTT Model
11-20		3C8-76119-0	CORD ASSY ｺｰﾄﾞｱｯｼ C	1	1	for EPTO Model
11-21	1	3C8-76172-1	OVERHEAT SENSOR ASSY ｵｰﾊﾞｰﾋｰﾄｾﾝｻｱｯｼ	1	1	OPT
11-22		353-66024-0	STOPPER ｽﾄｯﾊﾟ	1	1	OPT
11-23		910103-0620	BOLT ﾎﾞﾙﾄ	1	1	OPT
11-24		941303-0600	SPRING WASHER ｽﾌﾟﾘﾝｸﾞﾜｯｼｬ	1	1	OPT
11-25		3C8-76171-0	OVERHEAT BUZZER ｵｰﾊﾞｰﾋｰﾄﾌﾞｻﾞｰ	1	1	OPT

Fig. 12 OIL PUMP (AUTO MIXING MODEL)
オイルポンプ（オートミキシングモデル）

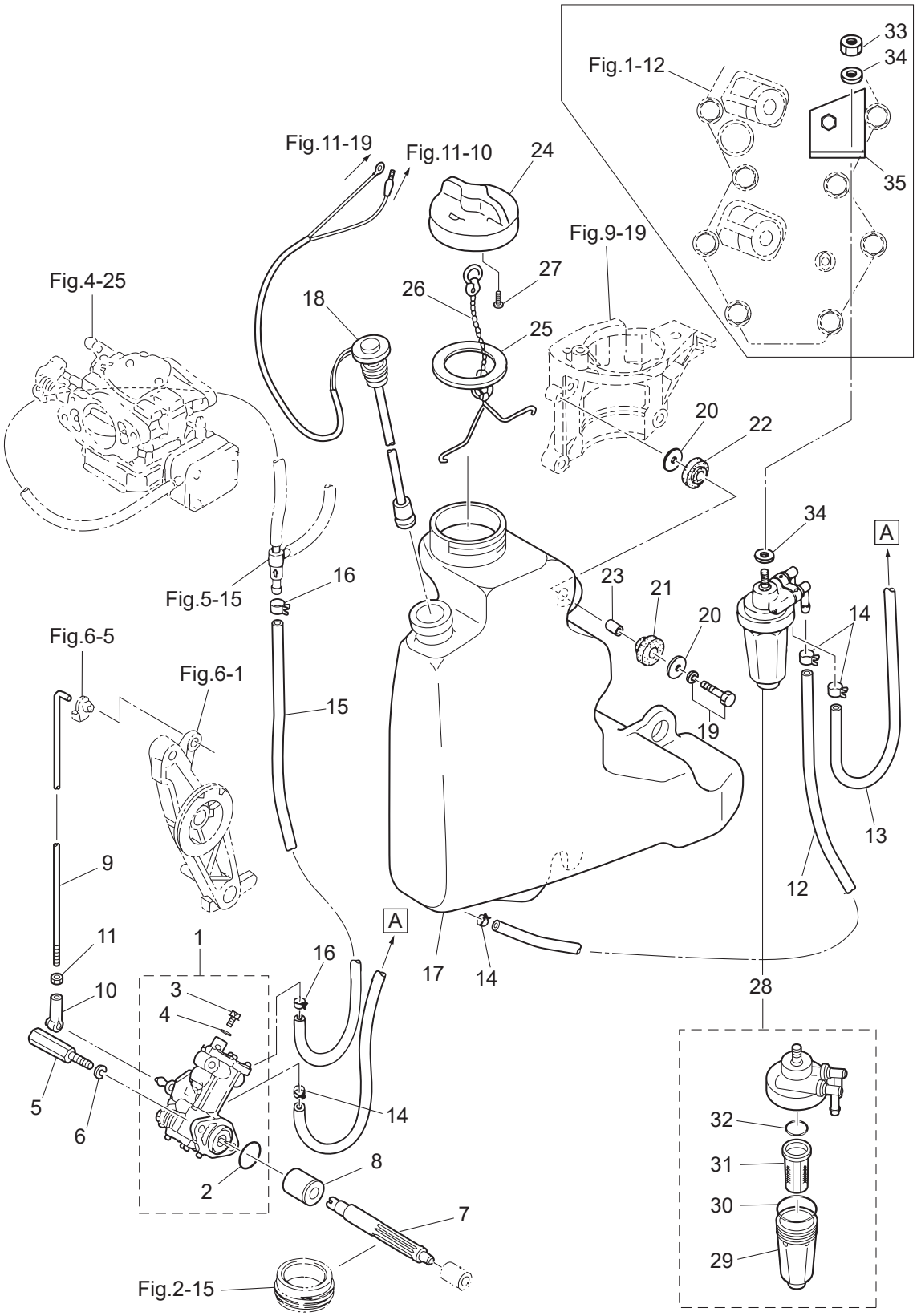

Ref.No. 見出番号	Part No. 部品番号	Description 部 品 名	Q'ty/個数 M40D2	 M50D2	Remarks 備 考
12-1	3C8-09000-1	OIL PUMP ASSY ｵｲﾙﾎﾟﾝﾌﾟｱｯｼ	1	1	
12-2	3B7-09002-0	* O-RING 1.6-19.2 * Oﾘﾝｸﾞ 1.6-19.2	1	1	
12-3	3B7-09004-0	* AIR VENT BOLT * ｴｱﾍﾞﾝﾄﾎﾞﾙﾄ	1	1	
12-4	3B7-09006-0	* WASHER * ﾜｯｼｬ	1	1	
12-5	3C8-09050-1	OIL PUMP BOLT ｵｲﾙﾎﾟﾝﾌﾟﾎﾞﾙﾄ	2	2	
12-6	941303-0600	SPRING WASHER ｽﾌﾟﾘﾝｸﾞﾜｯｼｬ	2	2	
12-7	3C8-09065-0	OIL PUMP DRIVEN GEAR ｵｲﾙﾎﾟﾝﾌﾟﾄﾞﾘﾌﾞﾝｷﾞｬ	1	1	
12-8	3C8-09069-0	BUSHING 9-20-20.8 ﾌﾞｯｼﾝｸﾞ 9-20-20.8	1	1	
12-9	3C8-09053-1	OIL PUMP ROD ｵｲﾙﾎﾟﾝﾌﾟﾛｯﾄﾞ	1	1	
12-10	3B7-05243-0	BALL JOINT CONNECTOR ﾎﾞｰﾙｼﾞｮｲﾝﾄｺﾈｸﾀ	1	1	
12-11	930103-0500	NUT ﾅｯﾄ	1	1	
12-12	99AA-6-0700	PIPE ﾊﾟｲﾌﾟ	1	1	Oil Tank-Oil Filter 99AA-6-1000
12-13	99AA-6-0400	PIPE ﾊﾟｲﾌﾟ	1	1	Oil Filter-Oil Pump 99AA-6-1000
12-14	3GT-35143-0	CLIP φ9.4 ｸﾘｯﾌﾟ Φ9.4	4	4	
12-15	99AA-4-0230	PIPE ﾊﾟｲﾌﾟ	1	1	Oil Pump-Oil Valve 99AA-4-1000
12-16	3C7-09056-1	CLIP φ8.5 ｸﾘｯﾌﾟ φ8.5	2	2	
12-17	3C8-71010-1	OIL TANK ｵｲﾙﾀﾝｸ	1	1	
12-18	3C8-71020-1	OIL LEVEL SENSOR ｵｲﾙﾚﾍﾞﾙｾﾝｻ	1	1	
12-19	910103-5630	BOLT ﾎﾞﾙﾄ	3	3	
12-20	346-67115-0	WASHER 6.5-21-1 ﾜｯｼｬ 6.5-21-1	6	6	
12-21	346-67113-0	MOUNT 8.5-14-2.5 ﾏｳﾝﾄ 8.5-14-2.5	3	3	
12-22	3B7-06920-0	RUBBER MOUNT 8.5-14-2.5 ﾗﾊﾞｰﾏｳﾝﾄ 8.5-14-2.5	3	3	
12-23	346-67114-1	SPACER 6.2-9-15.7 ｽﾍﾟｰｻ 6.2-9-15.7	3	3	
12-24	3C8-71015-0	OIL FILLER CAP ｵｲﾙﾌｨﾗｷｬｯﾌﾟ	1	1	
12-25	3C8-71016-0	GASKET 36-52-2 ｶﾞｽｹｯﾄ 36-52-2	1	1	
12-26	3C8-71017-0	CAP HOOK ｷｬｯﾌﾟﾌｯｸ ﾀﾝｸ	1	1	
12-27	3C8-71018-0	OIL TANK CAP CHECK VALVE ｵｲﾙﾀﾝｸｷｬｯﾌﾟﾁｪｯｸﾊﾞﾙﾌﾞ	1	1	
12-28	3C7-71030-0	OIL FILTER ASSY ｵｲﾙﾌｨﾙﾀｱｯｼ	1	1	
12-29	3B7-02237-0	* CUP * ｶｯﾌﾟ	1	1	

Fig. 12 OIL PUMP (AUTO MIXING MODEL)
オイルポンプ（オートミキシングモデル）

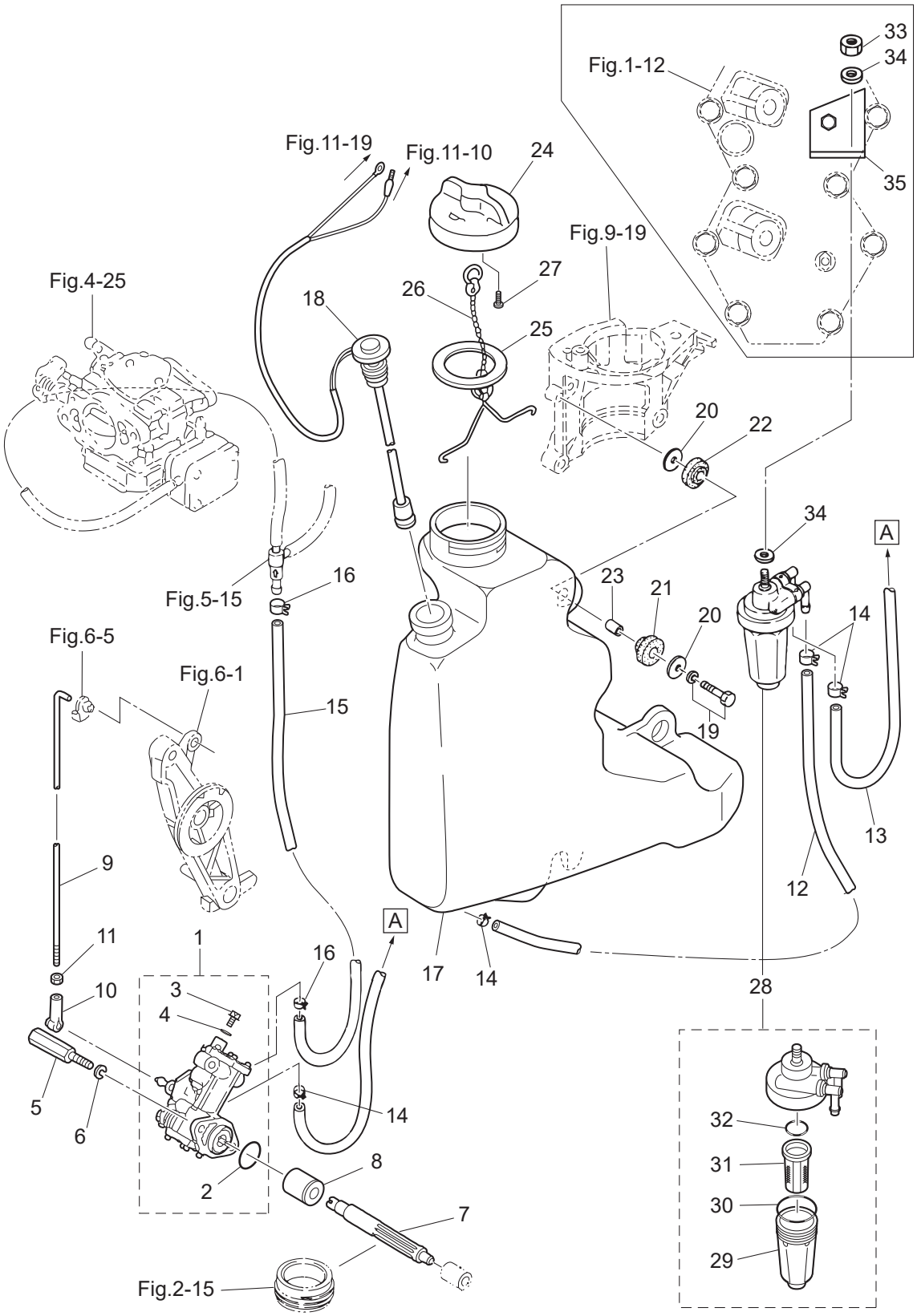

Ref.No. 見出番号		Part No. 部品番号	Description 部 品 名	Q'ty/個数		Remarks 備 考
				M40D2	M50D2	
12-30		3B7-02235-0	＊O-RING ＊Oﾘﾝｸﾞ A	1	1	
12-31		3C7-71033-0	＊FILTER ＊ﾌｨﾙﾀ	1	1	
12-32		3B7-02236-0	＊O-RING ＊Oﾘﾝｸ	1	1	
12-33		930103-0800	NUT ﾅｯﾄ	1	1	
12-34		940103-0800	WASHER ﾜｯｼｬ	2	2	
12-35		3E3-71035-0	OIL FILTER BRACKET ｵｲﾙﾌｨﾙﾀﾌﾞﾗｹｯﾄ	1	1	

Fig. 13 DRIVE SHAFT HOUSING
ドライブシャフトハウジング

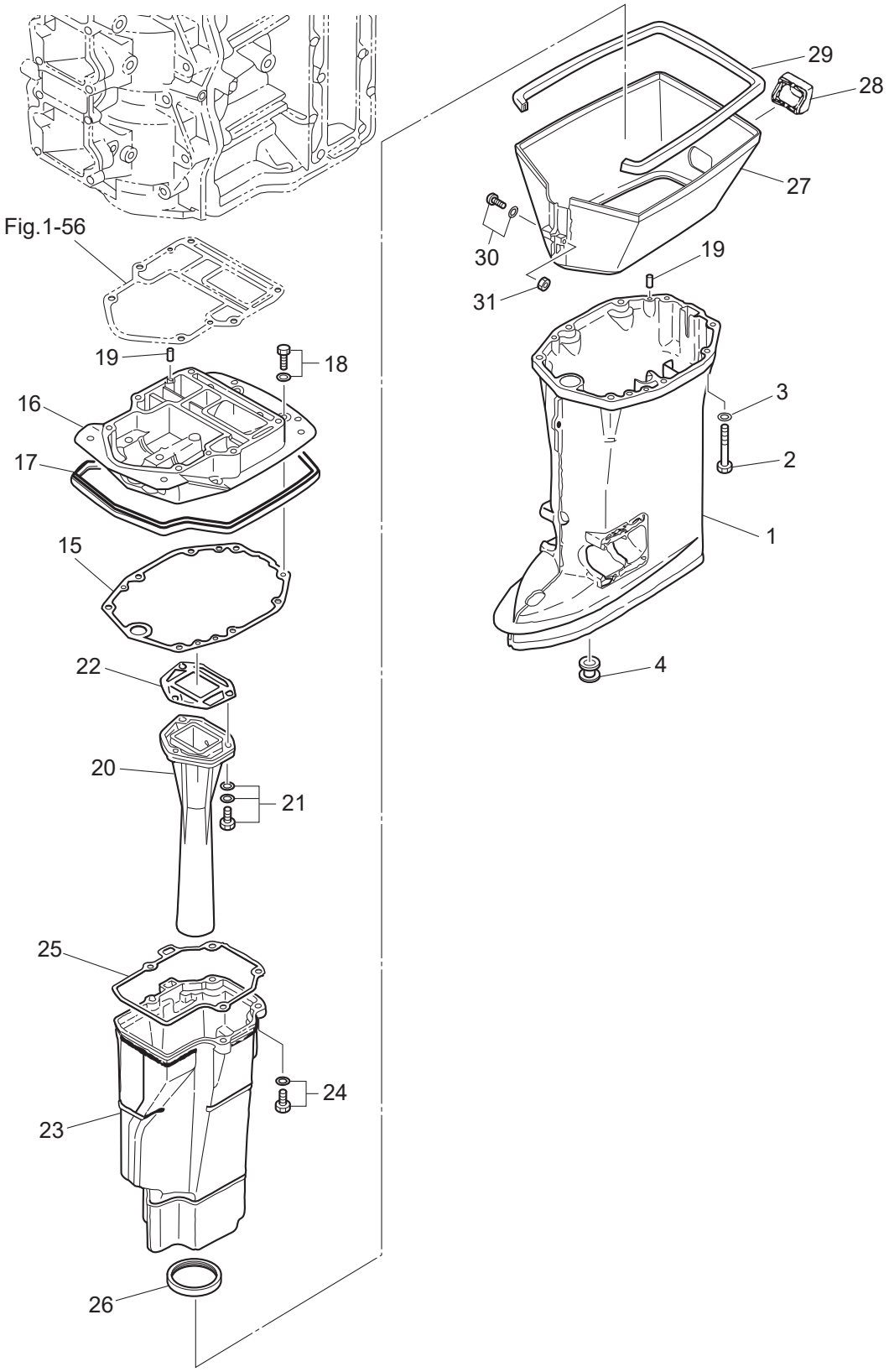

Ref.No. 見出番号		Part No. 部品番号	Description 部 品 名	Q'ty/個数 M40D2	 M50D2	Remarks 備 考
13-1	1	3C8Q61192-4	DRIVE SHAFT HOUSING (L) ﾄﾞﾗｲﾌﾞｼｬﾌﾄﾊｳｼﾞﾝｸﾞ (L)	1	1	for Transom "L" &"LL"&"LL"
13-1	2	3C8Q61191-3	DRIVE SHAFT HOUSING (S) ﾄﾞﾗｲﾌﾞｼｬﾌﾄﾊｳｼﾞﾝｸﾞ (S)	1	1	for Tramsom "S"
13-2		3MC-61017-0	BOLT ﾎﾞﾙﾄ	6	6	
13-3		9401E3-0800	WASHER ﾜｯｼｬ	6	6	
13-4		346-65204-0	WATER PIPE AUXILIARY MOUNT ｳｫｰﾀﾊﾟｲﾌﾟｵｳｷｼﾘｱﾘﾏｳﾝﾄ	1	1	Water Pipe Locking Rubber
13-15		3C8-61012-2	DRIVE SHAFT HOUSING GASKET ﾄﾞﾗｲﾌﾞｼｬﾌﾄﾊｳｼﾞﾝｸﾞｶﾞｽｹｯﾄ	1	1	
13-16		3C8Q01301-0	ENGINE BASEMENT ｴﾝｼﾞﾝﾍﾞｰｽ	1	1	
13-17		3C8-67116-0	ENGINE BASEMENT SEAL L=805 ｴﾝｼﾞﾝﾍﾞｰｽｼｰﾙ L=805	1	1	
13-18		910103-5625	BOLT ﾎﾞﾙﾄ	4	4	
13-19		345-01111-0	DOWEL PIN 6-12 ﾀﾞｳｪﾙﾋﾟﾝ 6-12	4	4	
13-20		3C8-02311-1	EXHAUST PIPE ｴｷｿﾞｰｽﾄﾊﾟｲﾌﾟ	1	1	
13-21		3C8-02319-0	BOLT 8-30 ﾎﾞﾙﾄ 8-30	3	3	
13-22		3C8-02312-2	EXHAUST PIPE GASKET ｴｷｿﾞｰｽﾄﾊﾟｲﾌﾟｶﾞｽｹｯﾄ	1	1	
13-23		3C8-61180-0	EXHAUST HOUSING ｴｷｿﾞｰｽﾄﾊｳｼﾞﾝｸﾞ	1	1	
13-24		3C8-61184-0	BOLT 8-30 ﾎﾞﾙﾄ 8-30	4	4	
13-25		3C8-61181-2	EXHAUST HOUSING GASKET ｴｷｿﾞｰｽﾄﾊｳｼﾞﾝｸﾞｶﾞｽｹｯﾄ	1	1	
13-26		3C8-61182-0	GROMMET ｸﾞﾛﾒｯﾄ ｴｷｿﾞｰｽﾄﾊｳｼﾞﾝｸﾞ	1	1	
13-27		3C8Q61210-1	APRON ｴﾌﾟﾛﾝ	1	1	
13-28		3C8-61212-0	GROMMET ｸﾞﾛﾒｯﾄ ｴﾌﾟﾛﾝ	1	1	Apron
13-29		3C8-61213-1	SEAL ｼｰﾙ ﾗﾊﾞｰ ｴﾌﾟﾛﾝ	1	1	Apron
13-30		9215E3-5540	SCREW ｽｸﾘｭ	1	1	Apron
13-31		930403-0500	NYLON NUT 5-P0.8 ﾅｲﾛﾝﾅｯﾄ 5-P0.8	1	1	Apron

Fig. 14 GEAR CASE (DRIVE SHAFT) M40/50D2
ギヤケース（ドライブシャフト）M40/50D2

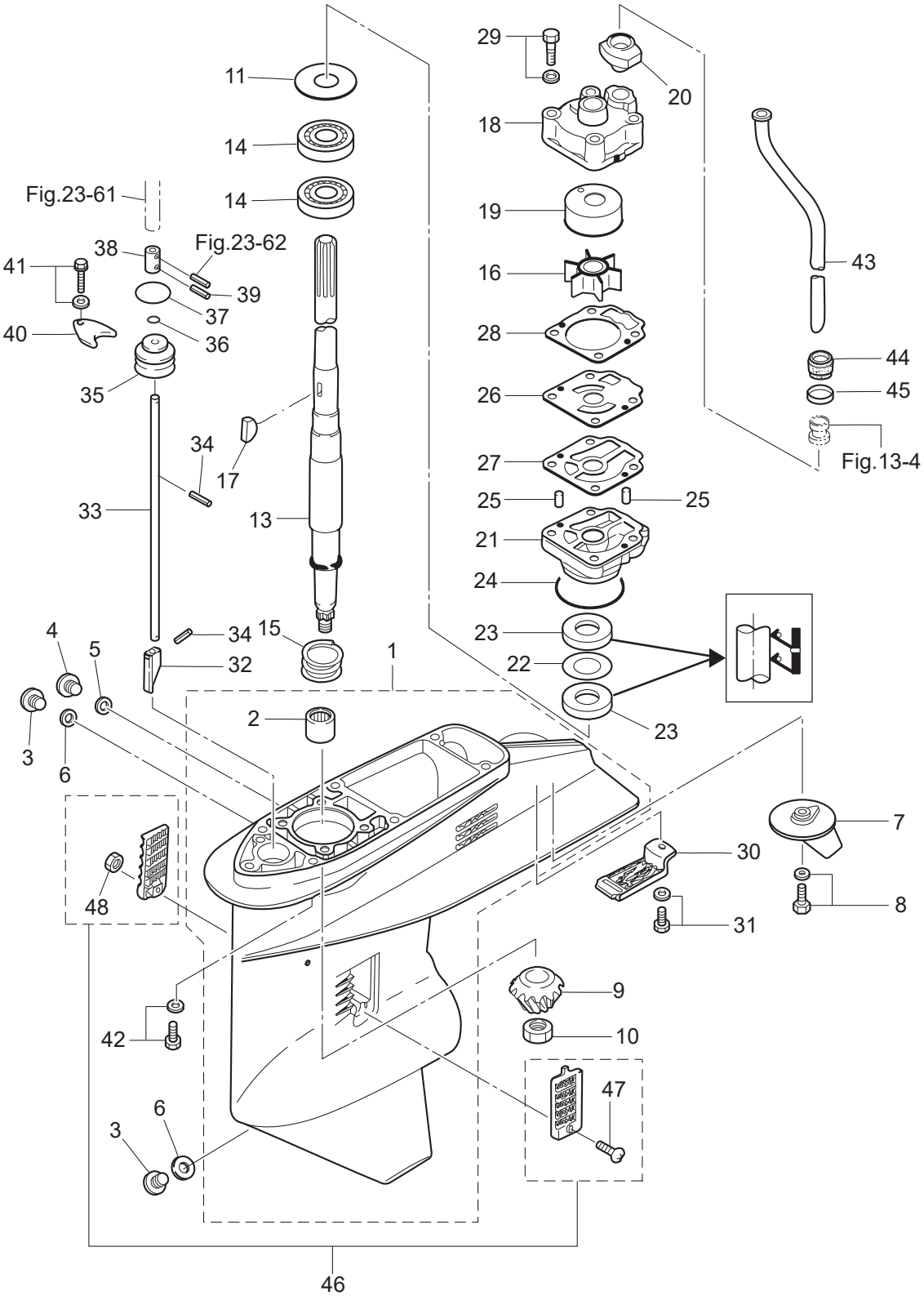

Ref.No. 見出番号		Part No. 部品番号	Description 部 品 名	Q'ty/個数 M40D2	 M50D2	Remarks 備 考
14-1	1	3C8Q60000-1	GEAR CASE ASSY ｷﾞﾔｹｰｽｱｯｼ	1	1	
14-2	1	345-60211-0	* ROLLER BEARING 22-30-30 * ﾛｰﾗﾍﾞｱﾘﾝｸﾞ 22-30-30	1	1	
14-3		332-60005-2	PLUG 8-8 ﾌﾟﾗｸﾞ 8-8	2	2	
14-4		3B7-60015-1	PLUG M10P1.25 ﾌﾟﾗｸﾞ ｳｫｰﾀ	1	1	
14-5		3B7-60016-1	GASKET 10.1-15-1 ｶﾞｽｹｯﾄ 10.1-15-1	1	1	
14-6		332-60006-1	GASKET 8.1-15-1 ｶﾞｽｹｯﾄ	2	2	
14-7		3C8-60217-1	TRIM TAB ﾄﾘﾑﾀﾌﾞ	1	1	
14-8		910103-5620	BOLT ﾎﾞﾙﾄ	1	1	
14-9	1	3C8-64020-2	BEVEL GEAR B ﾍﾞﾍﾞﾙｷﾞﾔ B	1	1	
14-10		3C8-64027-0	NUT ﾅｯﾄ ﾍﾞﾍﾞﾙｷﾞﾔ B	1	1	
14-11	1	345-64081-0	SHIM 41-51.5-0.1 ｼﾑ 41-51.5-0.1	A	A	
14-11	2	345-64082-0	SHIM 41-51.5-0.15 ｼﾑ 41-51.5-0.15	A	A	
14-11	3	345-64083-0	SHIM 41-51.5-0.3 ｼﾑ 41-51.5-0.3	A	A	
14-11	4	345-64084-0	SHIM 41-51.5-0.5 ｼﾑ 41-51.5-0.5	A	A	
14-13	1	3C8-64301-0	DRIVE SHAFT (S) ﾄﾞﾗｲﾌﾞｼｬﾌﾄ (S)	1	1	for Transom "S"
14-13	2	3C8-64302-0	DRIVE SHAFT (L) ﾄﾞﾗｲﾌﾞｼｬﾌﾄ (L)	1	1	for Transom "L"
14-14		3C8-60213-0	BALL BEARING 6304 ﾎﾞｰﾙﾍﾞｱﾘﾝｸﾞ 6304	2	2	
14-15		3C8-64327-0	DRIVE SHAFT SPRING ﾄﾞﾗｲﾌﾞｼｬﾌﾄｽﾌﾟﾘﾝｸﾞ	1	1	
14-16		3C8-65021-2	WATER PUMP IMPELLER ｳｫｰﾀﾎﾟﾝﾌﾟｲﾝﾍﾟﾗ	1	1	
14-17		332-65022-0	KEY 20-4.6-2 ｷｰ ﾎﾟﾝﾌﾟｲﾝﾍﾟﾗ	1	1	Pump Impeller
14-18		3T5-65016-0	PUMP CASE (UPPER) ﾎﾟﾝﾌﾟｹｰｽ (ｱｯﾊﾟ)	1	1	
14-19		3T5-65011-0	PUMP CASE LINER ﾎﾟﾝﾌﾟｹｰｽﾗｲﾅ	1	1	
14-20		3C8-65014-0	WATER PIPE SEAL (LOWER) ｳｫｰﾀﾊﾟｲﾌﾟｼｰﾙ (ﾛﾜ)	1	1	
14-21	1	3C8-65017-1	PUMP CASE (LOWER) ﾎﾟﾝﾌﾟｹｰｽ (ﾛﾜ)	1	1	
14-22	1	3C8-64084-0	SHIM 32.9-26-0.5 ｼﾑ 32.9-26-0.5	1	1	
14-23	1	3C8-60223-0	OIL SEAL 17-33-6 ｵｲﾙｼｰﾙ 17-33-6	2	2	
14-24	1	345-65015-0	O-RING 3.2-47 Oﾘﾝｸﾞ 3.2-47	1	1	
14-25		334-65012-0	DOWEL PIN 4-10 ﾀﾞｳｪﾙﾋﾟﾝ 4-10	1	1	
14-26		3C8-65025-0	WATER PUMP GUIDE PLATE ｳｫｰﾀﾎﾟﾝﾌﾟｶﾞｲﾄﾞﾌﾟﾚｰﾄ	1	1	

Fig. 14 GEAR CASE (DRIVE SHAFT) M40/50D2
ギヤケース（ドライブシャフト）M40/50D2

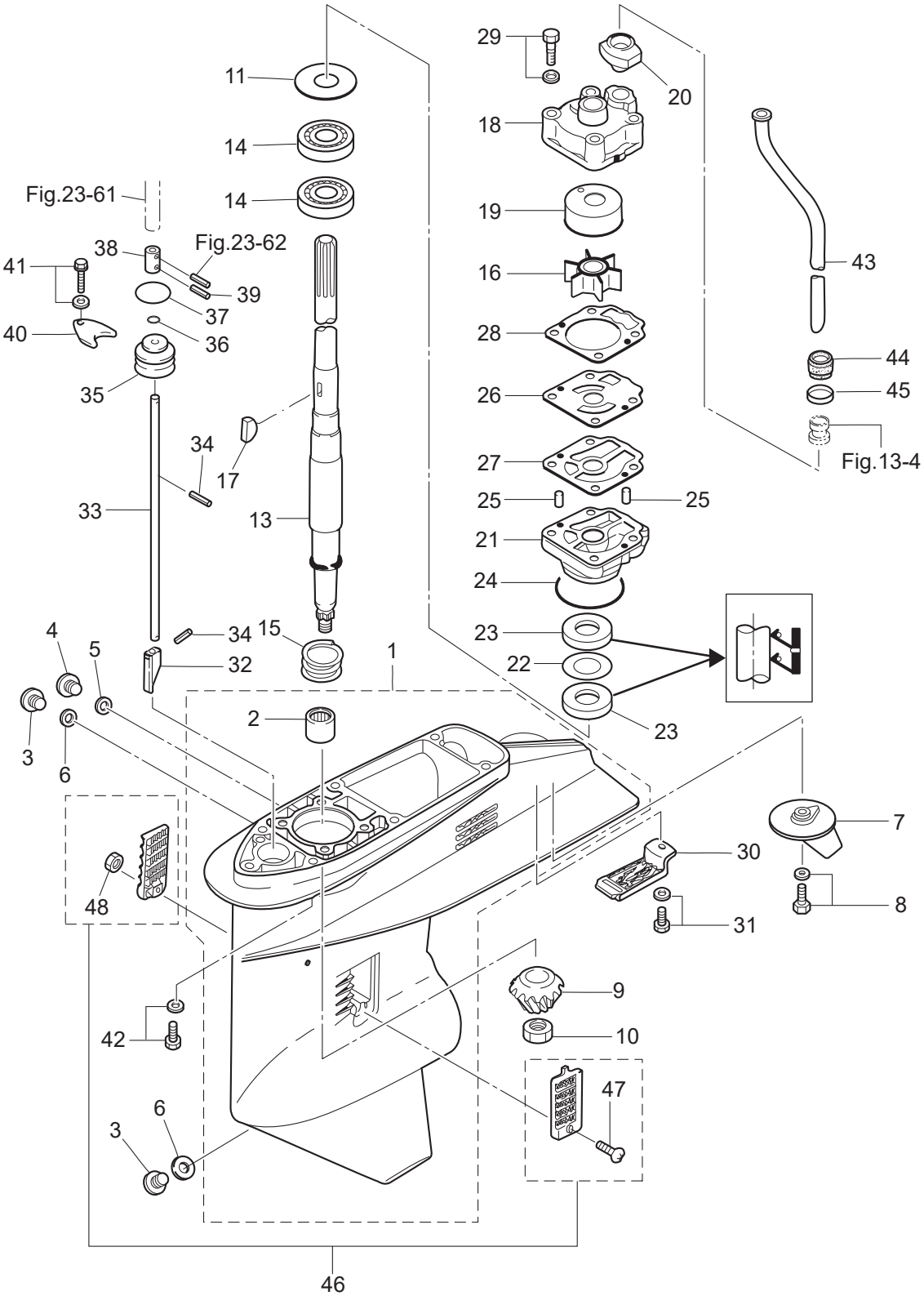

Ref.No. 見出番号		Part No. 部品番号	Description 部 品 名	Q'ty/個数 M40D2	 M50D2	Remarks 備 考
14-27		3C8-65029-3	GUIDE PLATE GASKET ｶﾞｲﾄﾞﾌﾟﾚｰﾄｶﾞｽｹｯﾄ	1	1	
14-28		3T5-65018-2	PUMP CASE GASKET ﾎﾟﾝﾌﾟｹｰｽｶﾞｽｹｯﾄ	1	1	
14-29		9101E3-5855	BOLT ﾎﾞﾙﾄ	4	4	
14-30		3C8-60204-0	SUB-WATER INLET STRAINER ｻﾌﾞｳｫｰﾀｲﾝﾚｯﾄｽﾄﾚｰﾅ	1	1	
14-31		910103-5616	BOLT ﾎﾞﾙﾄ	1	1	
14-32		3C8-66011-0	CLUTCH CAM ｸﾗｯﾁｶﾑ	1	1	
14-33	1	3C8-66012-0	CAM ROD (S) ｶﾑﾛｯﾄﾞ (S)	1	1	for Transom "S"
14-33	2	3C8-66013-0	CAM ROD (L) ｶﾑﾛｯﾄﾞ (L)	1	1	for Transom "L"
14-34		951407-0312	SPRING PIN 3-12 ｽﾌﾟﾘﾝｸﾞﾋﾟﾝ 3-12	2	2	
14-35		3C8-66031-1	CAM ROD BUSHING ｶﾑﾛｯﾄﾞﾌﾞｯｼﾝｸﾞ	1	1	
14-36		332-66021-0	O-RING 2.4-5.8 Oﾘﾝｸﾞ 2.4-5.8	1	1	
14-37		3C8-66032-0	O-RING 3.5-21.7 Oﾘﾝｸﾞ 3.5-21.7	1	1	
14-38		3C8-66241-0	SHIFT ROD JOINT ｼﾌﾄﾛｯﾄﾞｼﾞｮｲﾝﾄ	1	1	
14-39		951403-0312	SPRING PIN 3-12 ｽﾌﾟﾘﾝｸﾞﾋﾟﾝ 3-12	1	1	
14-40		353-66024-0	STOPPER ｽﾄｯﾊﾟ	1	1	
14-41	1	9101E3-5612	BOLT ﾎﾞﾙﾄ	1	1	
14-42		9101E3-5835	BOLT ﾎﾞﾙﾄ	6	6	
14-43	1	3C8-65100-0	WATER PIPE (S) ｳｫｰﾀﾊﾟｲﾌﾟ (S)	1	1	for Transom "S"
14-43	2	3C8-65110-0	WATER PIPE (L) ｳｫｰﾀﾊﾟｲﾌﾟ (L)	1	1	for Transom "L"
14-44		345-65206-0	WATER PIPE SEAL (UPPER) ｳｫｰﾀﾊﾟｲﾌﾟｼｰﾙ (ｱｯﾊﾟ)	1	1	
14-45		345-65205-0	COLLAR 18-20-4.5 ｶﾗｰ 18-20-4.5	1	1	
14-46		3C8-60205-1	WATER STRAINER SET ｳｫｰﾀｽﾄﾚｰﾅｾｯﾄ	1	1	Screw Nylon Nut
14-47		921503-0438	* SCREW * ｽｸﾘｭ	1	1	
14-48		930403-0400	* NYLON NUT 4-P0.7 * ﾅｲﾛﾝﾅｯﾄ 4-P0.7	1	1	

Fig. 15 GEAR CASE (PROPELLER SHAFT) M40/50D2
ギヤケース（プロペラシャフト）M40/50D2

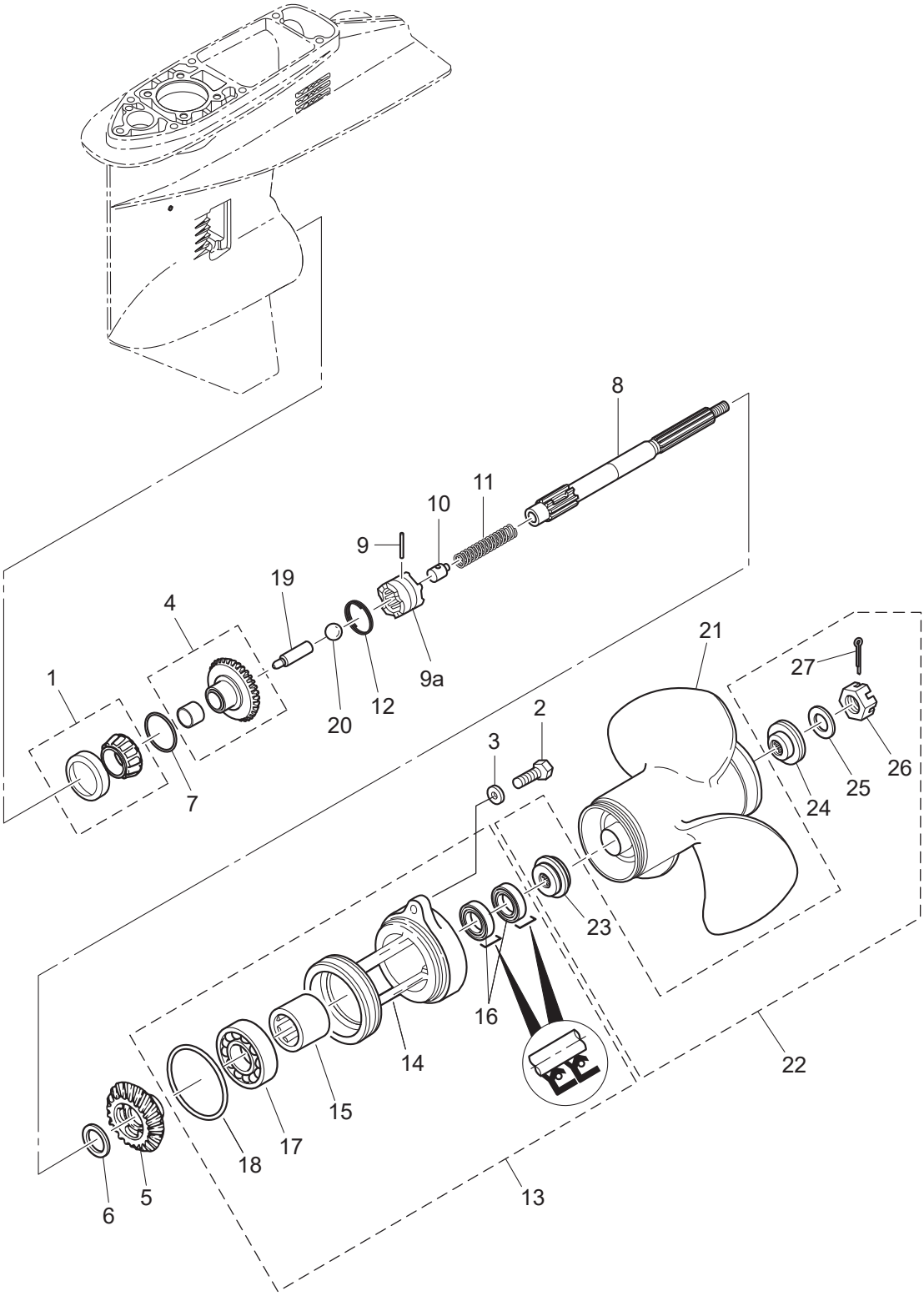

Ref.No. 見出番号		Part No. 部品番号	Description 部 品 名	Q'ty/個数 M40D2	 M50D2	Remarks 備 考
15-1		345-60215-0	TAPERED ROLLER BEARING 32007 ﾃｰﾊﾟｰﾛｰﾗﾍﾞｱﾘﾝｸﾞ 32007	1	1	
15-2		3C8-60108-2	PRE-COATED BOLT 6-25 ﾌﾟﾚｺｰﾄﾎﾞﾙﾄ 6-25	2	2	
15-3		9401E3-0600	WASHER ﾜｯｼｬ	2	2	
15-4	1	3C8-64010-1	BEVEL GEAR ASSY (A) ﾍﾞﾍﾞﾙｷﾞｱｱｯｼ (A)	1	1	
15-5	1	3C8-64030-0	BEVEL GEAR C ﾍﾞﾍﾞﾙｷﾞｱ C	1	1	
15-6		345-64032-0	WASHER 22.1-28-3 ﾜｯｼｬ 22.1-28-3	1	1	
15-7	1	353-64036-0	SHIM 36-44-0.3 ｼﾑ 36-44-0.3	1	1	
15-7	2	353-64037-0	SHIM 36-44-0.15 ｼﾑ 36-44-0.15	1	1	
15-7	3	353-64038-0	SHIM 36-44-0.1 ｼﾑ 36-44-0.1	1	1	
15-8		3C8-64211-0	PROPELLER SHAFT ﾌﾟﾛﾍﾟﾗｼｬﾌﾄ	1	1	
15-9		3C8-64217-0	PIN ﾋﾟﾝ ｸﾗｯﾁ	1	1	
15-9a		3C8-64215-2	CLUTCH ｸﾗｯﾁ	1	1	
15-10		3C8-64222-0	SPRING RETAINER ｽﾌﾟﾘﾝｸﾞﾘﾃｰﾅ ｸﾗｯﾁ	1	1	
15-11		3C8-64221-0	SPRING ｽﾌﾟﾘﾝｸﾞ ｸﾗｯﾁ	1	1	
15-12		3C8-64219-1	SNAP ｽﾅｯﾌﾟ ｸﾗｯﾁﾋﾟﾝ	1	1	
15-13		3C8Q60100-1	PROPELLER SHAFT HOUSING ASSY ﾌﾟﾛﾍﾟﾗｼｬﾌﾄﾊｳｼﾞﾝｸﾞｱｯｼ	1	1	
15-14		3C8Q60101-1	* PROPELLER SHAFT HOUSING * ﾌﾟﾛﾍﾟﾗｼｬﾌﾄﾊｳｼﾞﾝｸﾞ	1	1	
15-15		345-60211-0	* ROLLER BEARING 22-30-30 * ﾛｰﾗﾍﾞｱﾘﾝｸﾞ 22-30-30	1	1	
15-16		3F3-60223-0	* OIL SEAL 22-37-8 * ｵｲﾙｼｰﾙ 22-37-8	2	2	
15-17		9601-0-6007	* BALL BEARING 6007 * ﾎﾞｰﾙﾍﾞｱﾘﾝｸﾞ 6007	1	1	
15-18		345-60103-0	* O-RING 3.5-69.4 * Oﾘﾝｸﾞ 3.5-69.4	1	1	
15-19		3C8-64223-1	PUSH ROD ﾌﾟｯｼｭﾛｯﾄﾞ ｸﾗｯﾁ	1	1	
15-20		965002-0803	BALL 3/8 ﾎﾞｰﾙ ｽﾁｰﾙ 3/8	1	1	
15-21	1	3T5B64518-1	PROPELLER ASSY (9) ﾌﾟﾛﾍﾟﾗｱｯｼ (9)	1	1	OPT 3 x 311 x 299
15-21	2	3T5B64523-1	PROPELLER ASSY (11) ﾌﾟﾛﾍﾟﾗｱｯｼ (11)	1	1	M40 STD 3 x 290 x 279
15-21	3	3T5B64525-1	PROPELLER ASSY (12) ﾌﾟﾛﾍﾟﾗｱｯｼ (12)	1	1	M50 STD 3 x 283 x 305
15-21	4	3T5B64527-1	PROPELLER ASSY (13) ﾌﾟﾛﾍﾟﾗｱｯｼ (13)	1	1	OPT 3 x 277 x 330
15-21	5	3T5B64529-1	PROPELLER ASSY (14") ﾌﾟﾛﾍﾟﾗｱｯｼ (14)	1	1	OPT 3 x 279 x 356
15-21	6	3T5B64532-1	PROPELLER ASSY (15) ﾌﾟﾛﾍﾟﾗｱｯｼ (15)	1	1	OPT 3 x 278 x 381

Fig. 15 GEAR CASE (PROPELLER SHAFT) M40/50D2
ギヤケース（プロペラシャフト）M40/50D2

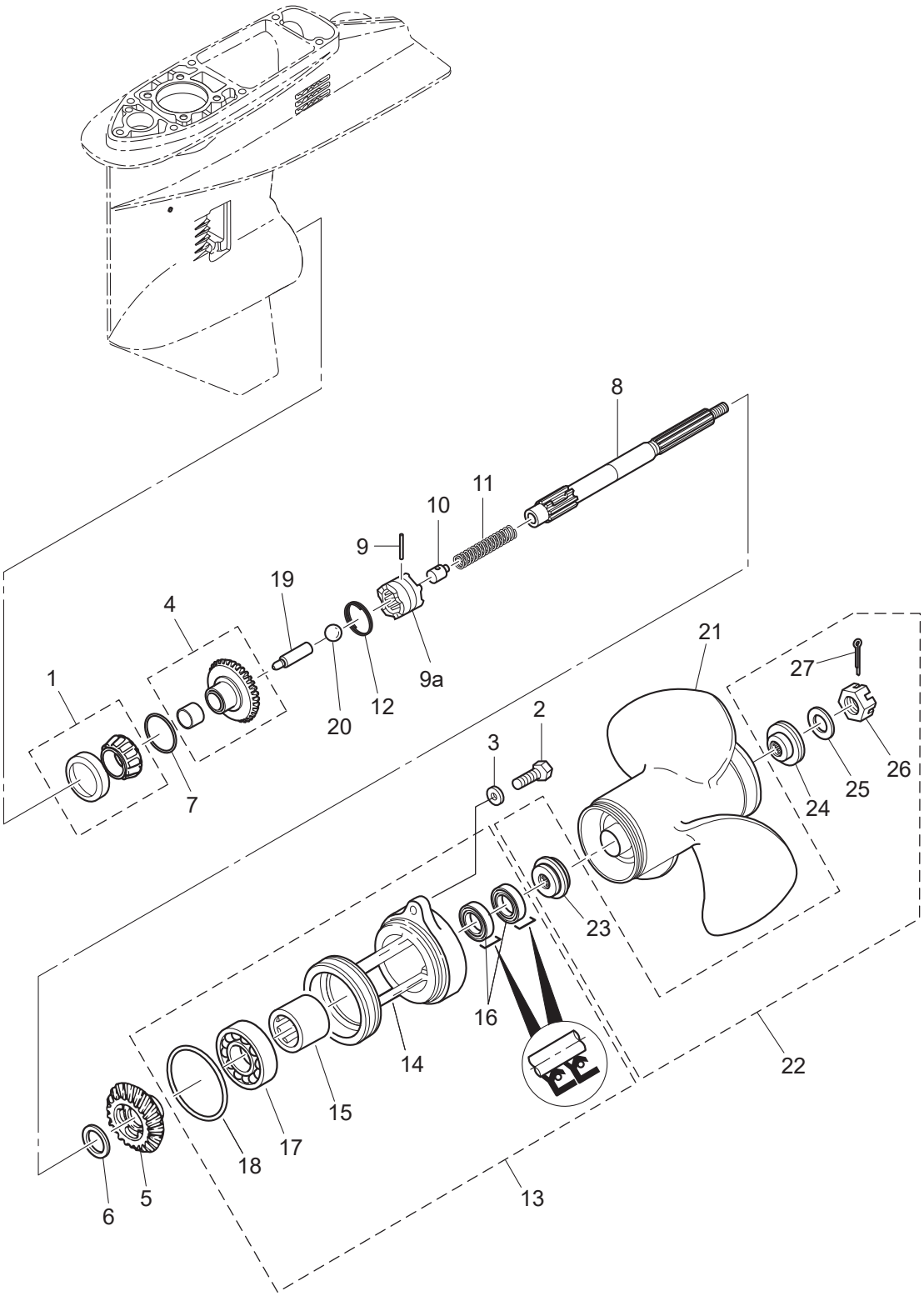

Ref.No. 見出番号		Part No. 部品番号	Description 部 品 名	Q'ty/個数 M40D2	Q'ty/個数 M50D2	Remarks 備 考
15-21	7	348B64108-1	PROPELLER ASSY (7") プロペラアッシ (7")	1	1	OPT 4 x 290 x 180
15-22		3TW-87326-0	PROPELLER HARDWARE KIT プロペラハードウェアキット	1	1	
15-23	1	3C8-64231-0	* THRUST HOLDER * スラストホルダ プロペラ	1	1	
15-24		3TW-64232-0	* STOPPER * ストッパー	1	1	
15-25		3TW-64124-0	* WASHER 17-40-3 * ワッシャ 17-40-3	1	1	
15-26		353-64121-0	* PROPELLER NUT M16P1.5 * プロペラナット	1	1	
15-27		951503-0325	* SPLIT PIN 3-25 * スプリットピン 3-25	1	1	

Fig. 18 BRACKET (MANUAL TILT)
ブラケット（マニュアルチルト）

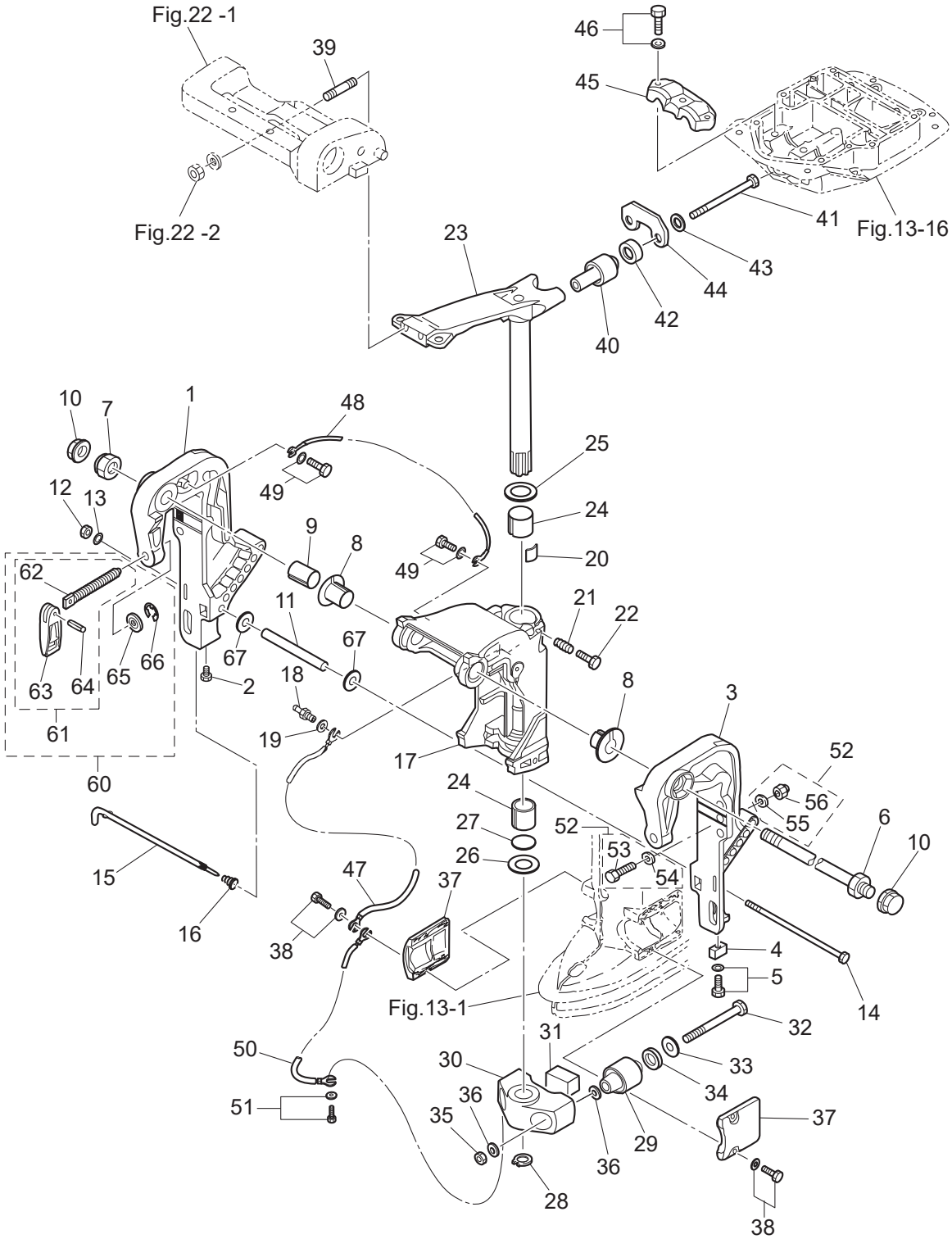

Ref.No. 見出番号	Part No. 部品番号	Description 部 品 名	Q'ty/個数		Remarks 備 考
			M40D2	M50D2	
18-1	3C8Q62112-2	CLAMP BRACKET (R) ｸﾗﾝﾌﾟﾌﾞﾗｹｯﾄ (R)	1	1	Starboard Side
18-2	9101E3-0612	BOLT ﾎﾞﾙﾄ	1	1	
18-3	3C8Q62113-2	CLAMP BRACKET (L) ｸﾗﾝﾌﾟﾌﾞﾗｹｯﾄ (L)	1	1	Port Side
18-4	3B7-60218-1	ANODE ｱﾉｰﾄﾞ	1	1	
18-5	910103-5630	BOLT ﾎﾞﾙﾄ	1	1	
18-6	3AC-62191-0	SWIVEL BRACKET SHAFT ASSY ｽｲﾍﾞﾙﾌﾞﾗｹｯﾄｼｬﾌﾄｱｯｼ	1	1	Bracket Bolt
18-7	346-62124-1	NYLON NUT 7/8-14 ﾅｲﾛﾝﾅｯﾄ 7/8-14	1	1	
18-8	349-62126-0	BUSHING ﾌﾞｯｼﾝｸﾞ	2	2	
18-9	3C8-62132-0	BUSHING 22-25-35.5 ﾌﾞｯｼﾝｸﾞ 22-25-35.5	1	1	
18-10	346-62127-0	CAP NUT ｷｬｯﾌﾟﾅｯﾄ ﾌﾞﾗｹｯﾄﾎﾞﾙﾄ	2	2	
18-11	3C8-62117-1	DISTANCE PIECE 9.4-13.8-116 ﾃﾞｨｽﾀﾝｽﾋﾟｰｽ	1	1	
18-12	930103-0800	NUT ﾅｯﾄ	1	1	
18-13	9402E3-0800	WASHER ﾜｯｼｬ	1	1	
18-14	3C8-62120-1	BOLT 8-170 ﾎﾞﾙﾄ 8-170	1	1	
18-15	3C8-62121-1	THRUST ROD ｽﾗｽﾄﾛｯﾄﾞ	1	1	
18-16	345-62122-2	THRUST ROD SPRING ｽﾗｽﾄﾛｯﾄﾞｽﾌﾟﾘﾝｸﾞ	1	1	
18-17	3C8Q62310-3	SWIVEL BRACKET ｽｲﾍﾞﾙﾌﾞﾗｹｯﾄ	1	1	
18-18	344-67177-1	GREASE FITTING ｸﾞﾘｽﾌｨｯﾃｨﾝｸﾞ	1	1	
18-19	940103-0600	WASHER ﾜｯｼｬ	1	1	
18-20	345-62441-0	FRICTION PIECE ﾌﾘｸｼｮﾝﾋﾟｰｽ	1	1	
18-21	346-62421-1	FRICTION SPRING ﾌﾘｸｼｮﾝｽﾌﾟﾘﾝｸﾞ	1	1	
18-22	9101E3-0830	BOLT ﾎﾞﾙﾄ	1	1	
18-23	3E3Q62010-1	STEERING SHAFT ASSY ｽﾃｱﾘﾝｸﾞｼｬﾌﾄｱｯｼ	1	1	
18-24	345-62417-0	BUSHING 26-32 ﾌﾞｯｼﾝｸﾞ 26-32	2	2	
18-25	3A0-62423-2	THRUST PLATE (UPPER) 27-50-1 ｽﾗｽﾄﾌﾟﾚｰﾄ (ｱｯﾊﾟ) 27-50-1	1	1	
18-26	346-62424-1	THRUST PLATE (LOWER) 26.5-46-1 ｽﾗｽﾄﾌﾟﾚｰﾄ (ﾛﾜ) 26.5-46-1	1	1	
18-27	3H8-62415-0	O-RING 3.5-25.7 Oﾘﾝｸﾞ 3.5-25.7	1	1	
18-28	945103-2500	C-RING d=25 Cﾘﾝｸﾞ d=25	1	1	
18-29	3C8-61302-1	RUBBER MOUNT (LOWER) ﾗﾊﾞｰﾏｳﾝﾄ (ﾛﾜ)	2	2	

Fig. 18 BRACKET (MANUAL TILT)
ブラケット（マニュアルチルト）

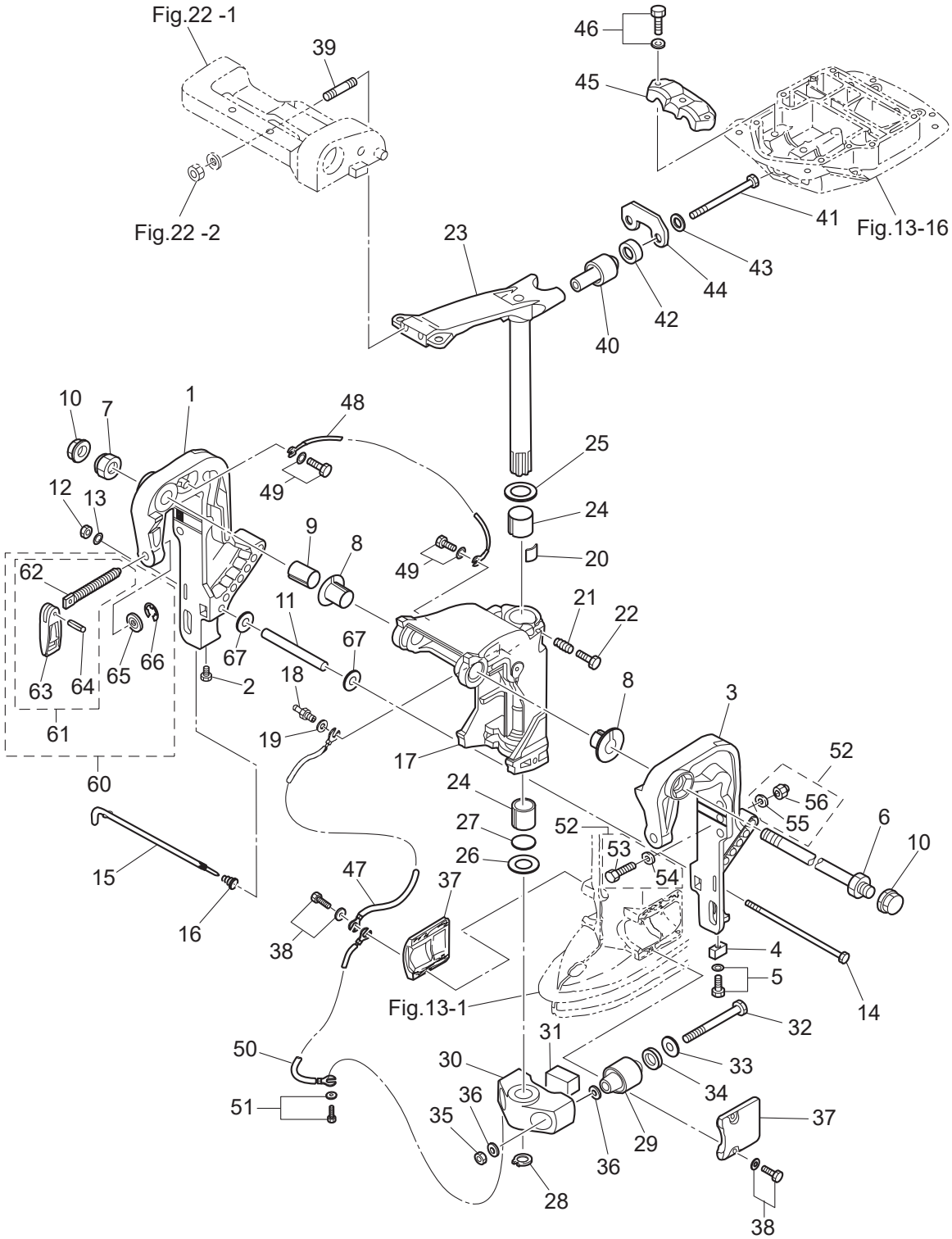

Ref.No. 見出番号	Part No. 部品番号	Description 部 品 名	Q'ty/個数		Remarks 備 考
			M40D2	M50D2	
18-30	3C8Q61411-3	MOUNT BRACKET ﾏｳﾝﾄﾌﾞﾗｹｯﾄ	1	1	
18-31	3C8-61336-0	DAMPER (LOWER) ﾀﾞﾝﾊﾟ (ﾛﾜ)	1	1	
18-32	3C8-61321-1	BOLT 12-114.5 ﾎﾞﾙﾄ ﾗﾊﾞｰﾏｳﾝﾄ (ﾛﾜ)	2	2	
18-33	353-61334-0	WASHER 13-34-3 ﾜｯｼｬ 13-34-3	2	2	
18-34	3C7-61338-0	DAMPER 21-36-5 ﾀﾞﾝﾊﾟ 21-36-5	2	2	
18-35	930403-1200	NYLON NUT 12-P1.75 ﾅｲﾛﾝﾅｯﾄ 12-P1.75	2	2	
18-36	9402E3-1200	WASHER ﾜｯｼｬ	4	4	
18-37	3C8Q61342-0	MOUNT HOLDING PLATE (LOWER) ﾏｳﾝﾄﾎｰﾙﾃﾞｨﾝｸﾞﾌﾟﾚｰﾄ (ﾛﾜ)	2	2	
18-38	9101E3-5620	BOLT ﾎﾞﾙﾄ	4	4	
18-39	3C8-62097-0	STUD 10-50 P1.25 ﾎﾞﾙﾄ	2	2	
18-40	3E3-61301-2	RUBBER MOUNT (UPPER) ﾗﾊﾞｰﾏｳﾝﾄ (ｱｯﾊﾟ)	2	2	
18-41	353-61307-1	BOLT 3/8-100 ﾎﾞﾙﾄ	2	2	
18-42	3E3-61333-0	DAMPER (UPPER) ﾀﾞﾝﾊﾟ (ｱｯﾊﾟ)	2	2	
18-43	353-61335-0	WASHER 10-29-3 ﾜｯｼｬ 10-29-3	2	2	
18-44	3E3-61335-0	LOCK PLATE ﾛｯｸﾌﾟﾚｰﾄ ｱｯﾊﾟ	1	1	
18-45	3C8-61341-0	MOUNT HOLDING PLATE (UPPER) ﾏｳﾝﾄﾎｰﾙﾃﾞｨﾝｸﾞﾌﾟﾚｰﾄ (ｱｯﾊﾟ)	1	1	
18-46	9101E3-5835	BOLT ﾎﾞﾙﾄ	3	3	
18-47	3C8-62396-1	GROUND L=210 ｸﾞﾗﾝﾄﾞ (ｱｰｽﾜｲﾔ) L=210	1	1	Swivel Bracket -Drive Shaft Housing
18-48	398-62396-1	GROUND L=130 ｸﾞﾗﾝﾄﾞ (ｱｰｽﾜｲﾔ) L=130	1	1	Clamp Bracket -Swivel Bracket
18-49	910103-5612	BOLT ﾎﾞﾙﾄ	2	2	
18-50	3A3-62396-1	GROUND L=110 ｸﾞﾗﾝﾄﾞ (ｱｰｽﾜｲﾔ) L=110	1	1	Mount Bracket -Drive Shaft Housing
18-51	910103-5612	BOLT ﾎﾞﾙﾄ	1	1	
18-52	3C8-72120-1	RIGGING BOLT SET ﾘｷﾞﾝｸﾞﾎﾞﾙﾄｾｯﾄ	1	1	
18-53	3C7-62133-2	* BOLT 12-105 P1.25 * ﾎﾞﾙﾄ 12-105 P1.25	4	4	
18-54	353-61334-0	* WASHER 13-34-3 * ﾜｯｼｬ 13-34-3	4	4	
18-55	940103-1200	* WASHER * ﾜｯｼｬ	4	4	
18-56	3R0-61324-0	* NYLON NUT 12-P1.25 * ﾅｲﾛﾝﾅｯﾄ 12-P1.25	4	4	
18-60	3RSQ62105-1	CLAMP SCREW KIT ｸﾗﾝﾌﾟｽｸﾘｭｷｯﾄ	2	2	
18-61	3RSQ62108-0	* CLAMP SCREW ASSY * ｸﾗﾝﾌﾟｽｸﾘｭｱｯｼ	1	1	

Fig. 18 BRACKET (MANUAL TILT)
ブラケット（マニュアルチルト）

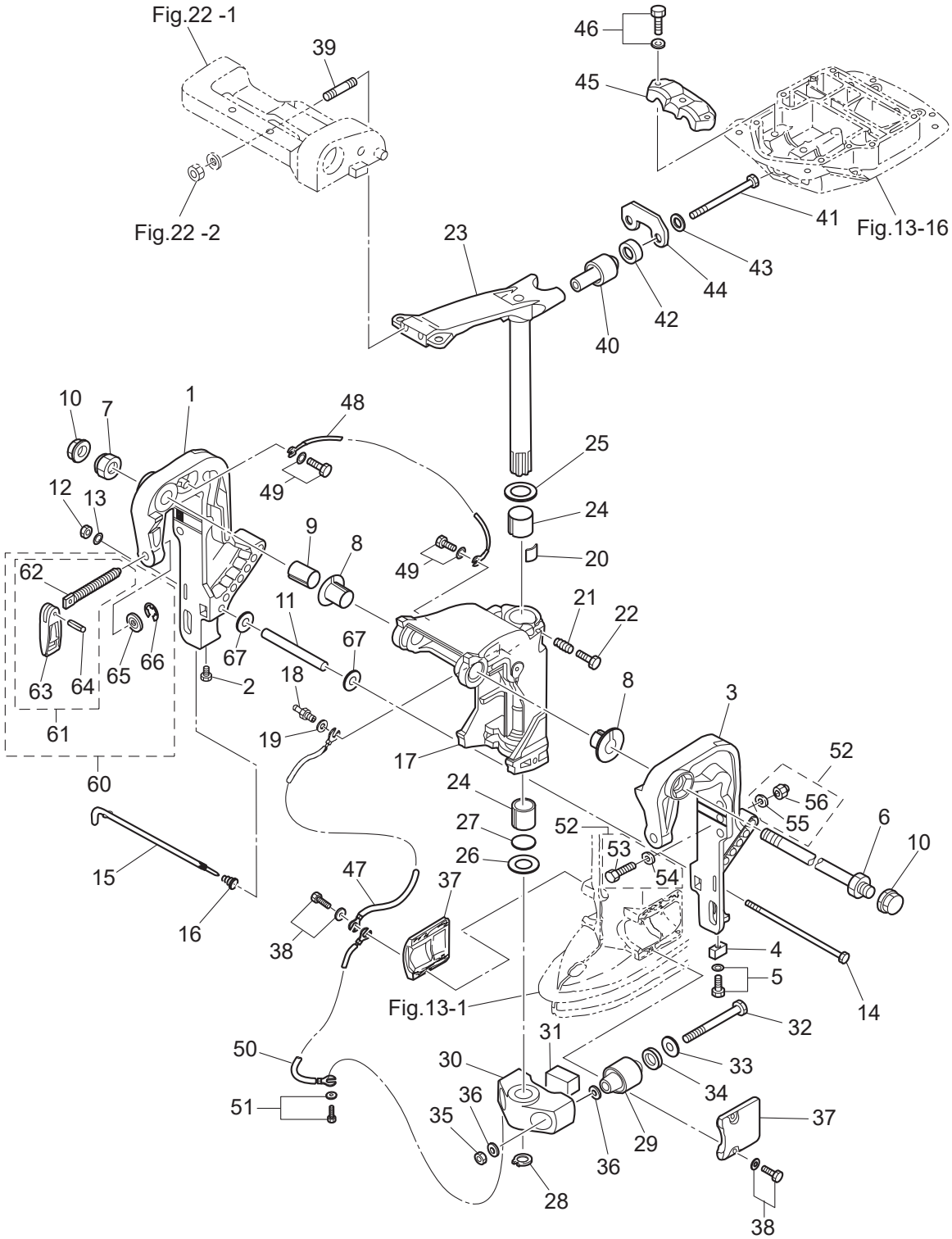

Ref.No. 見出番号		Part No. 部品番号	Description 部 品 名	Q'ty/個数		Remarks 備 考
				M40D2	M50D2	
18-62		3RS-62106-0	** CLAMP SCREW ** ｸﾗﾝﾌﾟｽｸﾘｭ	1	1	
18-63		3RSQ62102-0	** CLAMP SCREW HANDLE ** ｸﾗﾝﾌﾟｽｸﾘｭﾊﾝﾄﾞﾙ	1	1	
18-64		951403-0622	** SPRING PIN ** ｽﾌﾟﾘﾝｸﾞﾋﾟﾝ	1	1	
18-65		332-62101-1	* CLAMP SCREW PAD * ｸﾗﾝﾌﾟｽｸﾘｭﾊﾟｯﾄﾞ	1	1	
18-66		945303-0500	* E-RING d=5 * Eﾘﾝｸﾞ d=5	1	1	
18-67		9402E3-0800	WASHER ﾜｯｼｬ	2	2	

Fig. 19 MANUAL TILT
マニュアルチルト

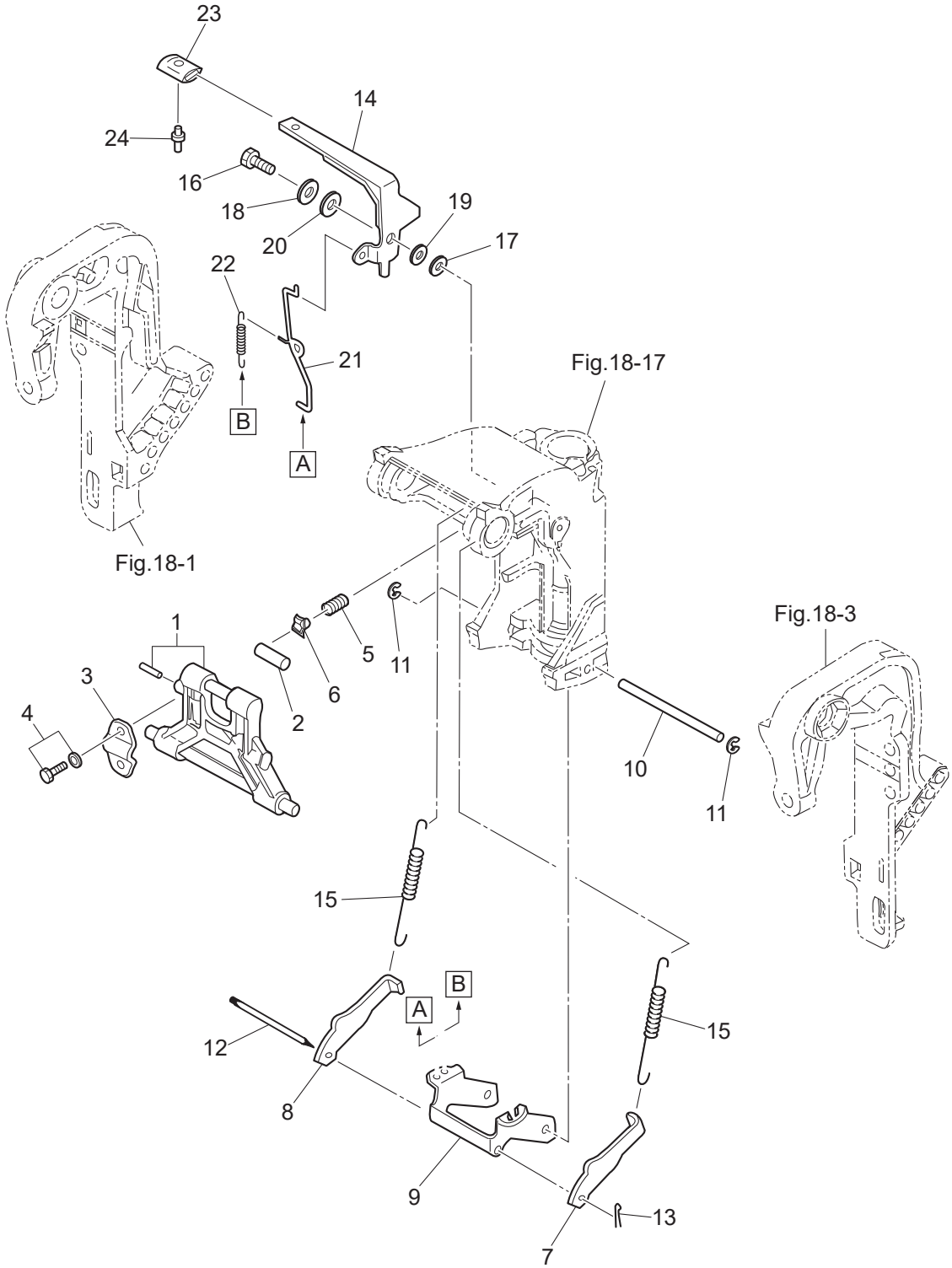

Ref.No. 見出番号		Part No. 部品番号	Description 部 品 名	Q'ty/個数 M40D2	Q'ty/個数 M50D2	Remarks 備 考
19-1		3C8Q62431-1	TILT STOPPER ASSY ﾁﾙﾄｽﾄｯﾊﾟｱｯｼ	1	1	
19-2		346-62437-0	BUSHING 10.2-12-29.5 ﾌﾞｯｼﾝｸﾞ 10.2-12-29.5	1	1	
19-3		346-62439-1	SETTING PLATE ｾｯﾃｨﾝｸﾞﾌﾟﾚｰﾄ	1	1	
19-4		9101E3-5820	BOLT ﾎﾞﾙﾄ	2	2	
19-5		3C8-62421-1	FRICTION SPRING ﾌﾘｸｼｮﾝｽﾌﾟﾘﾝｸﾞ	1	1	
19-6		346-62438-0	SETTING PIECE ｾｯﾃｨﾝｸﾞﾋﾟｰｽ ﾁﾙﾄｽﾄｯﾊﾟ	1	1	
19-7		3C8-66352-2	REVERSE LOCK (L) ﾘﾊﾞｰｽﾛｯｸ (L)	1	1	
19-8		3C8-66351-2	REVERSE LOCK (R) ﾘﾊﾞｰｽﾛｯｸ (R)	1	1	
19-9		3C8-66313-4	REVERSE LOCK ARM ﾘﾊﾞｰｽﾛｯｸｱｰﾑ	1	1	
19-10		3C8-66319-1	REVERSE LOCK SHAFT ﾘﾊﾞｰｽﾛｯｸｼｬﾌﾄ	1	1	
19-11		945303-0600	E-RING d=6 Eﾘﾝｸﾞ d=6	2	2	
19-12		3C8-66321-0	REVERSE LOCK ROD ﾘﾊﾞｰｽﾛｯｸﾛｯﾄﾞ	1	1	
19-13		951503-0212	SPLIT PIN 2-12 ｽﾌﾟﾘｯﾄﾋﾟﾝ 2-12	1	1	
19-14		3E3-62436-1	TILT STOPPER LEVER ﾁﾙﾄｽﾄｯﾊﾟﾚﾊﾞｰ	1	1	
19-15	1	3C8-66332-2	REVERSE LOCK SPRING (L) ﾘﾊﾞｰｽﾛｯｸｽﾌﾟﾘﾝｸﾞ (L)	2	2	for Transom "L"&"LL"&"UL"
19-15	2	3C8-66331-2	REVERSE LOCK SPRING (S) ﾘﾊﾞｰｽﾛｯｸｽﾌﾟﾘﾝｸﾞ (S)	2	2	for Transom "S"
19-16		3AL-05254-0	SHOULDER BOLT 6-8 ｼｮﾙﾀﾞﾎﾞﾙﾄ 6-8	1	1	
19-17		3R0-66308-0	WASHER 6-16-1.5 ﾜｯｼｬ 6-16-1.5	1	1	
19-18		940103-0800	WASHER ﾜｯｼｬ	1	1	
19-19		3AL-05212-0	BUSHING 8.1-20 ﾌﾞｯｼﾝｸﾞ 8.1-20	1	1	
19-20		3AA-83719-0	WASHER 8.5-18-1.6 ﾜｯｼｬ 8.5-18-1.6	1	1	
19-21		3C8-66318-1	LINK ﾘﾝｸ B	1	1	
19-22		3C8-66336-0	SPRING ｽﾌﾟﾘﾝｸﾞ B	1	1	
19-23		346-66333-0	REVERSE LOCK LEVER GRIP ﾘﾊﾞｰｽﾛｯｸﾚﾊﾞｰｸﾞﾘｯﾌﾟ	1	1	
19-24		346-66334-0	STOPPER ｽﾄｯﾊﾟ ﾘﾊﾞｰｽﾛｯｸﾚﾊﾞｰｸﾞﾘｯﾌﾟ	1	1	

Fig. 20 BRACKET (POWER TRIM & TILT)
ブラケット（パワートリム＆チルト）

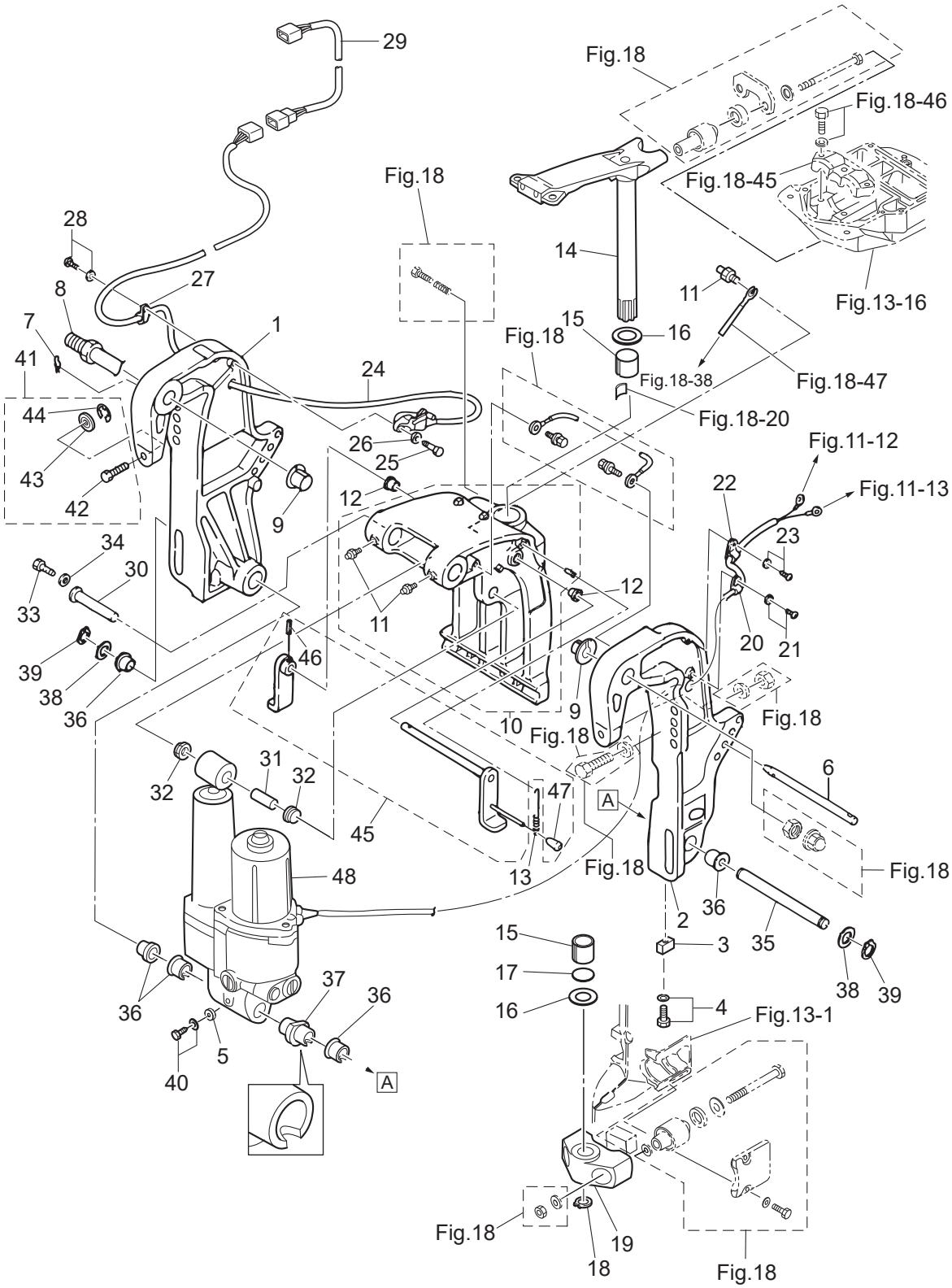

Ref.No. 見出番号	Part No. 部品番号	Description 部 品 名	Q'ty/個数 M40D2	 M50D2	Remarks 備 考
20-1	3GFQ77211-0	CLAMP BRACKET (PTT-R) ｸﾗﾝﾌﾟﾌﾞﾗｹｯﾄ (PTT-R)	1	1	Starboard Side
20-2	3GFQ77212-0	CLAMP BRACKET (PTT-L) ｸﾗﾝﾌﾟﾌﾞﾗｹｯﾄ (PTT-L)	1	1	Port Side
20-3	3B7-60218-1	ANODE ｱﾉｰﾄﾞ	2	2	
20-4	910103-5630	BOLT ﾎﾞﾙﾄ	2	2	
20-5	338-60218-2	ANODE ｱﾉｰﾄﾞ	1	1	
20-6	3R0-77118-0	PTT THRUST ROD PTTｽﾗｽﾄﾛｯﾄﾞ	1	1	
20-7	951603-1000	SNAP PIN ｽﾅｯﾌﾟﾋﾟﾝ	1	1	
20-8	3AD-62191-0	SWIVEL BRACKET SHAFT ASSY ｽｲﾍﾞﾙﾌﾞﾗｹｯﾄｼｬﾌﾄｱｯｼ	1	1	Bracket Bolt
20-9	3C8-77213-0	BUSHING ﾌﾞｯｼﾝｸﾞ ﾌﾞﾗｹｯﾄﾎﾞﾙﾄ	2	2	
20-10	3GFQ77208-1	SWIVEL BRACKET ASSY ｽｲﾍﾞﾙﾌﾞﾗｹｯﾄｱｯｼ	1	1	
20-11	344-67177-1	* GREASE FITTING * ｸﾞﾘｽﾌｨｯﾃｨﾝｸﾞ	3	3	
20-12	353-63207-0	COLLAR 10.2-12-12 ｶﾗｰ 10.2-12-12	2	2	
20-13	3R0-62473-0	TILT STOPPER SPRING ﾁﾙﾄｽﾄｯﾊﾟｽﾌﾟﾘﾝｸﾞ	1	1	
20-14	3GFQ62010-1	STEERING SHAFT ASSY ｽﾃｱﾘﾝｸﾞｼｬﾌﾄｱｯｼ	1	1	
20-15	353-62417-0	BUSHING 30-36-41 ﾌﾞｯｼﾝｸﾞ ﾌﾞﾗｹｯﾄｼｬﾌﾄ 30-36-41	2	2	
20-16	353-62423-1	THRUST PLATE (UPPER) 31-50-2 ｽﾗｽﾄﾌﾟﾚｰﾄ (ｱｯﾊﾟ) 31-50-2	2	2	
20-17	353-62415-0	O-RING 3.5-29.7 Oﾘﾝｸﾞ ﾌﾞﾗｹｯﾄｼｬﾌﾄ 3.5-29.7	1	1	
20-18	945103-2800	C-RING d=28 Cﾘﾝｸﾞ d=28	1	1	
20-19	3Z5Q61411-1	MOUNT BRACKET ﾏｳﾝﾄﾌﾞﾗｹｯﾄ	1	1	
20-20	336-06973-0	CLAMP 6-9.5L ｸﾗﾝﾌﾟ 6-9.5L	1	1	
20-21	921503-5612	SCREW ｽｸﾘｭ	1	1	
20-22	345-06915-0	CLAMP 6.5-14L ｸﾗﾝﾌﾟ 6.5-14L	1	1	
20-23	921503-5612	SCREW ｽｸﾘｭ	1	1	
20-24	3Z4-72574-0	TRIM SENSOR L=1700 ﾄﾘﾑｾﾝｻ L=1700	1	1	for EPTO Type
20-25	910103-0620	BOLT ﾎﾞﾙﾄ	2	2	for EPTO Type
20-26	3C8-66308-0	WASHER 6-16-1.5 ﾜｯｼｬ 6-16-1.5	2	2	for EPTO Type
20-27	336-06973-0	CLAMP 6-9.5L ｸﾗﾝﾌﾟ 6-9.5L	1	1	for EPTO Type
20-28	921503-5612	SCREW ｽｸﾘｭ	1	1	for EPTO Type
20-29	3T1-72573-0	EXTENSION CORD (TRIM SENSOR) L=6000 ｴｸﾃﾝｼｮﾝｺｰﾄﾞ (ﾄﾘﾑｾﾝｻ) L=6000	1	1	for EPTO Type L=6000

Fig. 20 BRACKET (POWER TRIM & TILT)
ブラケット（パワートリム＆チルト）

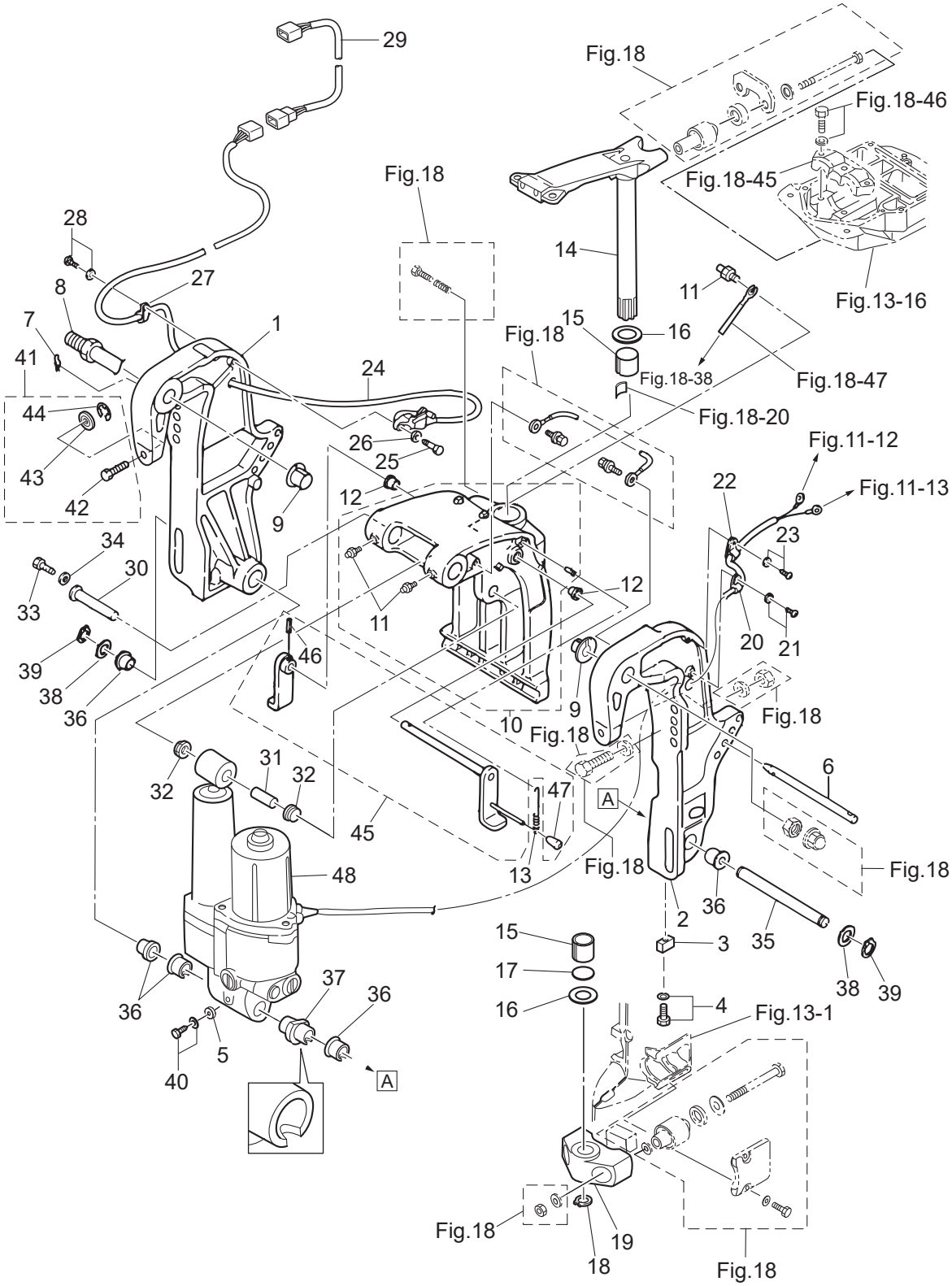

Ref.No. 見出番号		Part No. 部品番号	Description 部 品 名	Q'ty/個数		Remarks 備 考
				M40D2	M50D2	
20-30		3KY-77071-0	CYLINDER PIN (UPPER) ｼﾘﾝﾀﾞﾋﾟﾝ (ｱｯﾊﾟ)	1	1	
20-31		3R0-77075-0	BUSHING 13-16-40 ﾌﾞｯｼﾝｸﾞ 13-16-40	1	1	
20-32		3R0-77076-0	BUSHING 13-17-19.5 ﾌﾞｯｼﾝｸﾞ	2	2	
20-33		9101E3-0612	BOLT ﾎﾞﾙﾄ	1	1	
20-34		345-05122-1	WASHER 6.5-23-1.5 ﾜｯｼｬ 6.5-23-1.5	1	1	
20-35		3KY-77101-0	CYLINDER PIN (LOWER) ｼﾘﾝﾀﾞﾋﾟﾝ (ﾛﾜ)	1	1	
20-36		3C8-77076-1	BUSHING 18-24-22 ﾌﾞｯｼﾝｸﾞ 18-24-22	5	5	
20-37		3Z5-77103-0	BUSHING 18-24-57.5 ﾌﾞｯｼﾝｸﾞ 18-24-57.5	1	1	
20-38		3R0-77112-0	WASHER 18.2-34-1 ﾜｯｼｬ 18.2-34-1	2	2	
20-39		945103-1800	C-RING d=18 Cﾘﾝｸﾞ d=18	2	2	
20-40		910103-5616	BOLT ﾎﾞﾙﾄ	1	1	
20-41		3RS-77217-1	CLAMP SCREW KIT ｸﾗﾝﾌﾟｽｸﾘｭｷｯﾄ	2	2	
20-42		3RS-77216-0	* CLAMP SCREW (PTT) * ｸﾗﾝﾌﾟｽｸﾘｭ (PTT)	1	1	
20-43		332-62101-1	* CLAMP SCREW PAD * ｸﾗﾝﾌﾟｽｸﾘｭﾊﾟｯﾄﾞ	1	1	
20-44		945303-0500	E-RING d=5 Eﾘﾝｸﾞ d=5	1	1	
20-45		3GF-62466-1	TILT STOPPER KIT ﾁﾙﾄｽﾄｯﾊﾟｷｯﾄ	1	1	
20-46		951403-3516	* SPRING PIN 3.5-16 * ｽﾌﾟﾘﾝｸﾞﾋﾟﾝ 3.5-16	1	1	
20-47		369-62433-1	* TILT STOPPER GRIP * ﾁﾙﾄｽﾄｯﾊﾟｸﾞﾘｯﾌﾟ	1	1	
20-48		3E5-77150-3	PTT ASSY PTTｱｯｼ	1	1	Cord L=1900

Fig. 21 POWER TRIM & TILT
パワートリム＆チルト

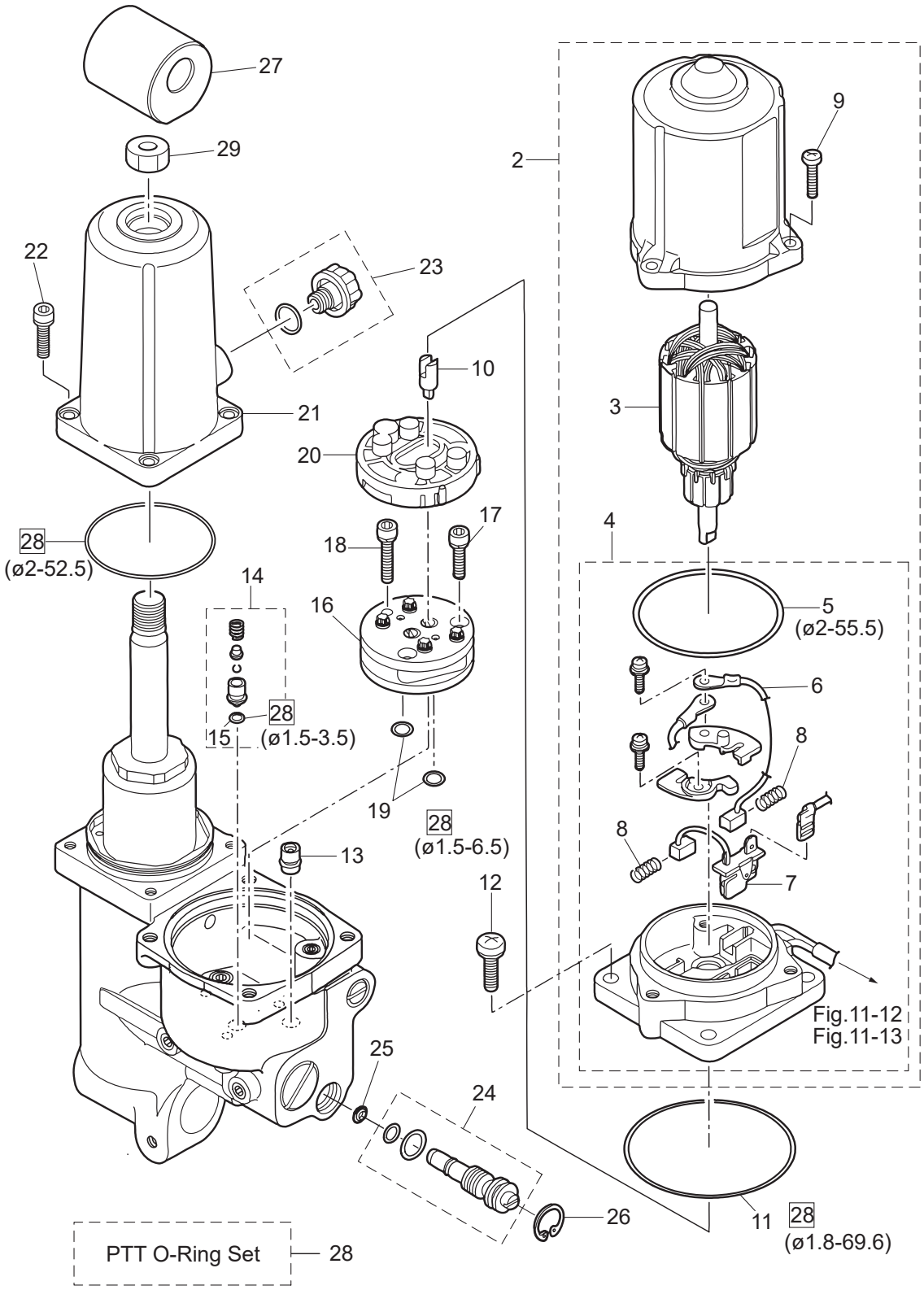

Ref.No. 見出番号		Part No. 部品番号	Description 部 品 名	Q'ty/個数 M40D2	 M50D2	Remarks 備 考
21-2		3E5-77180-0	MOTOR ASSY ﾓｰﾀｱｯｼ	1	1	
21-3		3Z5-77190-0	* ARMATURE ASSY * ｱｰﾏﾁｭｱｱｯｼ	1	1	
21-4		3E5-77192-0	* MOTOR BRACKET ASSY * ﾓｰﾀﾌﾞﾗｹｯﾄｱｯｼ	1	1	
21-5		3Z5-77182-0	** O-RING 2-55.5 ** Oﾘﾝｸﾞ 2-55.5	1	1	
21-6		3E0-77183-0	** BRUSH ** ﾌﾞﾗｼ	1	1	
21-7		3Z5-77191-0	** BREAKER ** ﾌﾞﾚｰｶ	1	1	
21-8		3E0-77184-0	** BRUSH SPRING ** ﾌﾞﾗｼｽﾌﾟﾘﾝｸﾞ	2	2	
21-9		921503-0520	* SCREW * ｽｸﾘｭ	3	3	
21-10		3Z5-77166-0	COUPLING ｶｯﾌﾟﾘﾝｸﾞ ﾎﾟﾝﾌﾟ	1	1	
21-11		3B7-77167-0	O-RING 1.8-69.6 Oﾘﾝｸﾞ 1.8-69.6	1	1	
21-12		3Z5-77194-0	SCREW ｽｸﾘｭ	4	4	
21-13		3Z5-77460-0	VALVE ASSY ﾊﾞﾙﾌﾞｱｯｼ	1	1	
21-14		3Z5-77450-0	RELIEF VALVE ASSY ﾘﾘｰﾌﾊﾞﾙﾌﾞｱｯｼ	1	1	
21-15		3R0-77451-0	* O-RING 1.5-3.5 * Oﾘﾝｸﾞ 1.5-3.5	1	1	
21-16		3B7-77430-0	PUMP ﾎﾟﾝﾌﾟ	1	1	
21-17		3B7-77432-1	BOLT ﾎﾞﾙﾄ	2	2	
21-18		3B7-77431-1	BOLT ﾎﾞﾙﾄ	1	1	
21-19		3B7-77433-0	O-RING 1.5-6.5 Oﾘﾝｸﾞ 1.5-6.5	2	2	
21-20		3B7-77434-1	FILTER ﾌｨﾙﾀ B	1	1	
21-21		3Z5-77165-1	RESERVE TANK ﾘｻﾞｰﾌﾞﾀﾝｸ	1	1	
21-22		3Z5-77159-0	BOLT ﾎﾞﾙﾄ	4	4	
21-23		3Z5-77221-0	CAP ASSY ｷｬｯﾌﾟｱｯｼ	1	1	O-Ring
21-24		3Z5-77175-0	MANUAL VALVE ASSY ﾏﾆｭｱﾙﾊﾞﾙﾌﾞｱｯｼ	1	1	O-Ring x 2
21-25		3R0-77173-0	SEAL WASHER ｼｰﾙﾜｯｼｬ	1	1	
21-26		3Z5-77171-0	C-RING Cﾘﾝｸﾞ	1	1	
21-27		3KY-77367-0	JOINT ｼﾞｮｲﾝﾄ ﾒﾀﾙ	1	1	
21-28		3Z5-77225-0	PTT O-RING SET PTT Oﾘﾝｸﾞｾｯﾄ	1	1	
21-29		3KY-77374-0	NUT ﾅｯﾄ	1	1	

Fig. 22 TILLER HANDLE (F TYPE)
ティラハンドル (F タイプ)

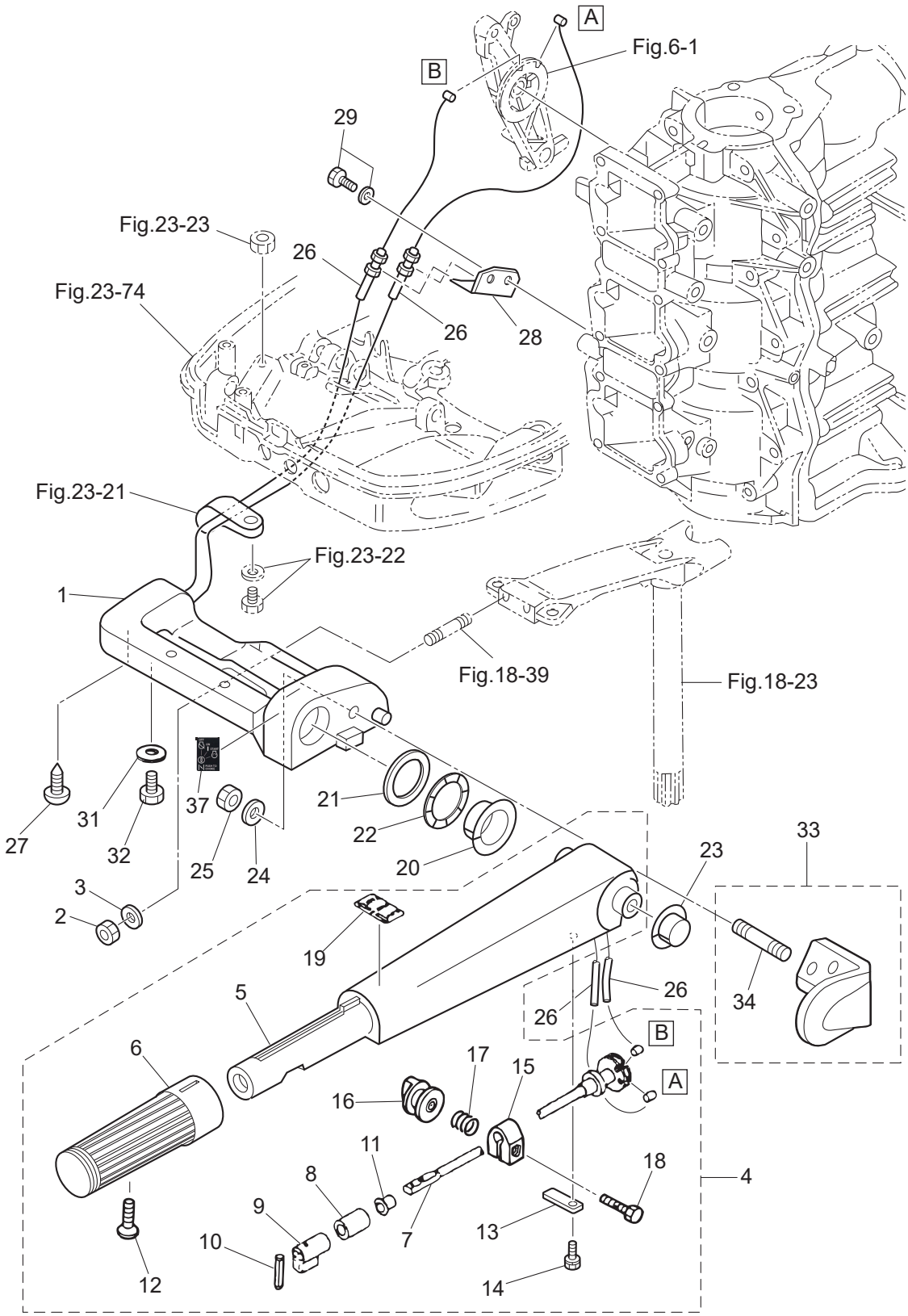

Ref.No. 見出番号	Part No. 部品番号	Description 部 品 名	Q'ty/個数		Remarks 備 考
			M40D2	M50D2	
22-1	3E3Q62001-0	STEERING BRACKET ｽﾃｱﾘﾝｸﾞﾌﾞﾗｹｯﾄ	1	1	
22-2	3C8-62098-0	NYLON NUT 10-P1.25 ﾅｲﾛﾝﾅｯﾄ 10-P1.25	2	2	
22-3	9402E3-1000	WASHER ﾜｯｼｬ	2	2	
22-4	3C8Q63003-2	TILLER HANDLE ASSY ﾃｨﾗﾊﾝﾄﾞﾙｱｯｼ	1	1	
22-5	3C8Q63011-2	* TILLER HANDLE * ﾃｨﾗﾊﾝﾄﾞﾙ	1	1	
22-6	398-63012-0	* GRIP * ｸﾞﾘｯﾌﾟ	1	1	
22-7	3C8-63041-1	* THROTTLE SHAFT * ｽﾛｯﾄﾙｼｬﾌﾄ	1	1	
22-8	345-63048-0	* THROTTLE SHAFT DAMPER * ｽﾛｯﾄﾙｼｬﾌﾄﾀﾞﾝﾊﾟ A	1	1	
22-9	398-63053-0	* SPACER * ｽﾍﾟｰｻ ｽﾛｯﾄﾙｼｬﾌﾄ A	1	1	
22-10	951403-0310	* SPRING PIN 3-10 * ｽﾌﾟﾘﾝｸﾞﾋﾟﾝ 3-10	1	1	
22-11	350-63046-0	* BUSHING 8.4-10-11 * ﾌﾞｯｼﾝｸﾞ 8.4-10-11	1	1	
22-12	921803-0525	* SCREW * ｽｸﾘｭ	1	1	
22-13	3C8-63063-0	* THROTTLE SHAFT SUPPORT * ｽﾛｯﾄﾙｼｬﾌﾄｻﾎﾟｰﾄ	1	1	
22-14	9101E3-5612	* BOLT * ﾎﾞﾙﾄ	1	1	
22-15	3V1-63035-1	* FRICTION PIECE * ﾌﾘｸｼｮﾝﾋﾟｰｽ	1	1	
22-16	3V1-63077-0	* ADJUSTING NUT * ｱｼﾞｬｽﾄﾅｯﾄ	1	1	
22-17	3V1-63036-0	* SPRING * ｽﾌﾟﾘﾝｸﾞ	1	1	
22-18	910103-0625	* BOLT * ﾎﾞﾙﾄ	1	1	
22-19	369-72019-2	* THROTTLE DECAL * ｽﾛｯﾄﾙﾃﾞｶｰﾙ	1	1	
22-20	3C8-63101-0	BUSHING ﾌﾞｯｼﾝｸﾞ A ｽﾃｱﾘﾝｸﾞﾊﾝﾄﾞﾙ	1	1	
22-21	3B2-63108-0	WASHER 30-45-1 ﾜｯｼｬ 30-45-1	1	1	
22-22	3B2-63109-0	WAVE WASHER 30-45-1.2 ｳｪｰﾌﾞﾜｯｼｬ 30-45-1.2	1	1	
22-23	3C8-63102-1	BUSHING ﾌﾞｯｼﾝｸﾞ B ｽﾃｱﾘﾝｸﾞﾊﾝﾄﾞﾙ	1	1	
22-24	9401E3-1000	WASHER ﾜｯｼｬ	1	1	
22-25	930103-1000	NUT 10-P1.5 ﾅｯﾄ 10-P1.5	1	1	
22-26	3C8-63600-1	THROTTLE WIRE ｽﾛｯﾄﾙﾜｲﾔ	2	2	
22-27	3C8-63607-0	CLIP ｸﾘｯﾌﾟ ｽﾛｯﾄﾙﾜｲﾔ	1	1	
22-28	3C8-63508-1	THROTTLE WIRE BRACKET ｽﾛｯﾄﾙﾜｲﾔﾌﾞﾗｹｯﾄ	1	1	
22-29	910103-5614	BOLT ﾎﾞﾙﾄ	2	2	

Fig. 22 TILLER HANDLE (F TYPE)
ティラハンドル (F タイプ)

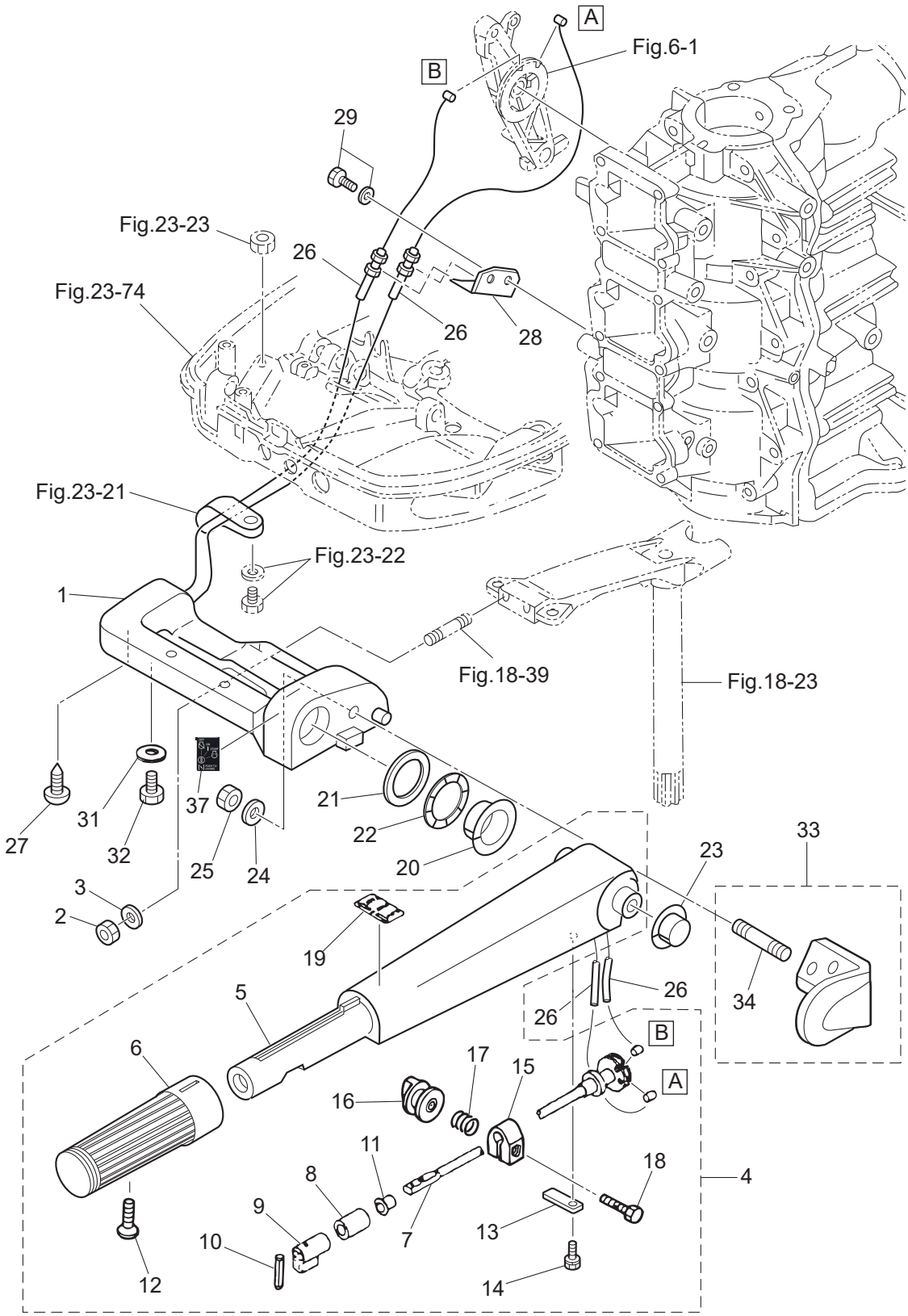

Ref.No. 見出番号		Part No. 部品番号	Description 部 品 名	Q'ty/個数		Remarks 備 考
				M40D2	M50D2	
22-31		3C8-66308-0	WASHER 6-16-1.5 ﾜｯｼｬ 6-16-1.5	1	1	
22-32		910103-0610	BOLT ﾎﾞﾙﾄ	1	1	
22-33		3E5Q63028-1	TILLER HANDLE HOLDER ASSY ﾃｨﾗﾊﾝﾄﾞﾙﾎﾙﾀﾞｱｯｼ	1	1	
22-34		9153E3-1022	* STUD * ｽﾀｯﾄﾞ	1	1	
22-37		3C8-84339-1	INSTRUCTION DECAL ｲﾝｽﾄﾗｸｼｮﾝﾃﾞｶｰﾙ	1	1	

Fig. 23 BOTTOM COWL・SHIFT
ボトムカウル・シフト

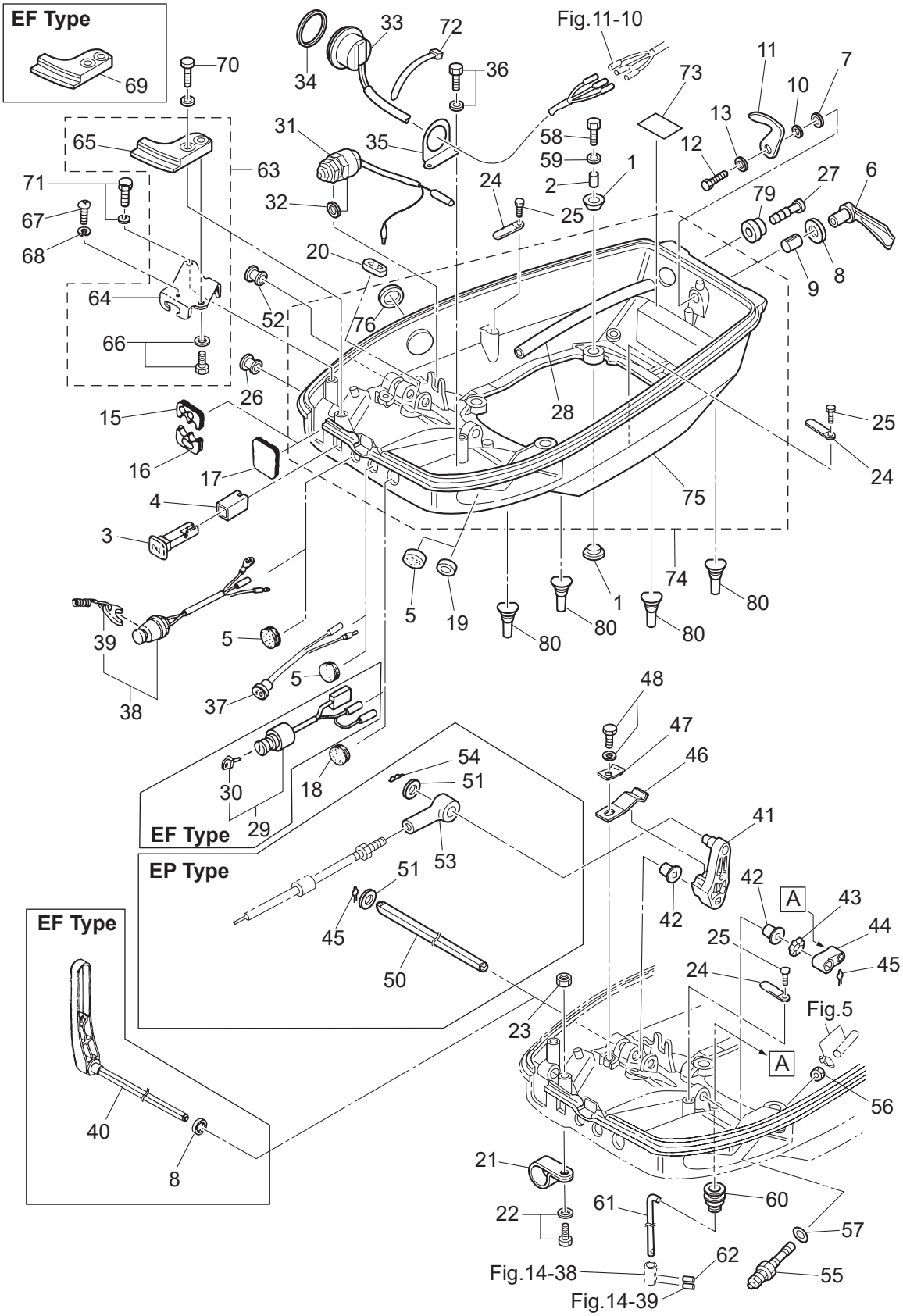

Ref.No. 見出番号		Part No. 部品番号	Description 部 品 名	Q'ty/個数		Remarks 備 考
				M40D2	M50D2	
23-1		346-67113-0	MOUNT 8.5-14-2.5 ﾏｳﾝﾄ 8.5-14-2.5	8	8	
23-2		346-67114-1	SPACER 6.2-9-15.7 ｽﾍﾟｰｻ 6.2-9-15.7	4	4	
23-3		3C8-67151-2	CHOKE ROD ﾁｮｰｸﾛｯﾄﾞ	1	1	
23-4		3C8-67156-0	BUSHING ﾌﾞｯｼﾝｸﾞ ﾁｮｰｸﾉﾌﾞ	1	1	
23-5	1	345-67117-0	GROMMET 17-2.7 ｸﾞﾛﾒｯﾄ 17-2.7	2	2	for EPTO Type Pilot Lamp, Stop Swich
23-5	2	345-67117-0	GROMMET 17-2.7 ｸﾞﾛﾒｯﾄ 17-2.7	3	3	for EPO Type, PTT Cord Pilot Lamp, Stop Swich
23-6		3C8Q67141-0	HOOK LEVER ﾌｯｸﾚﾊﾞｰ	1	1	
23-7		3C8-67146-0	WASHER 14-22-1 ﾜｯｼｬ 14-22-1	1	1	
23-8	1	338-67147-0	SEAL RING 13.8-22-3.7 ｼｰﾙﾘﾝｸﾞ 13.8-22-3.7	1	1	Hook Lever
23-8	2	338-67147-0	SEAL RING 13.8-22-3.7 ｼｰﾙﾘﾝｸﾞ 13.8-22-3.7	2	2	Hook Lever, Shift Lever
23-9		369-67105-0	HOOK LEVER BUSHING ﾌｯｸﾚﾊﾞｰﾌﾞｯｼﾝｸﾞ	1	1	
23-10		941403-1400	WAVE WASHER d=14 ｳｪｰﾌﾞﾜｯｼｬ d=14	1	1	
23-11		3MC-67142-0	COVER HOOK ｶﾊﾞｰﾌｯｸ	1	1	
23-12		910103-0612	BOLT ﾎﾞﾙﾄ	1	1	
23-13		3C8-66308-0	WASHER 6-16-1.5 ﾜｯｼｬ 6-16-1.5	1	1	
23-15		3C8-83732-0	GROMMET ｸﾞﾛﾒｯﾄ ﾘﾓｺﾝｹｰﾌﾞﾙ	1	1	for EP Type
23-16		3C8-76116-1	GROMMET ｸﾞﾛﾒｯﾄ ｺｰﾄﾞ	1	1	for EP Type
23-17		3C8-67162-1	GROMMET ｸﾞﾛﾒｯﾄ ﾊﾞｯﾃﾘｺｰﾄﾞ	1	1	
23-18		345-76092-0	GROMMET 20-3 ｸﾞﾛﾒｯﾄ	1	1	
23-19		338-67163-0	GROMMET 18-2.5 ｸﾞﾛﾒｯﾄ 18-2.5	1	1	for PTT Model
23-20	1	3C8-63621-0	GROMMET 30-12-2.5 ｸﾞﾛﾒｯﾄ ｽﾛｯﾄﾙﾜｲﾔ	1	1	
23-20	2	3C8-63624-0	GROMMET 30-12-2.5 ｸﾞﾛﾒｯﾄ ｽﾛｯﾄﾙﾎｰﾙ	1	1	for EP Type
23-21		345-06915-0	CLAMP 6.5-14L ｸﾗﾝﾌﾟ 6.5-14L	1	1	for MF Type
23-22		910103-5612	BOLT ﾎﾞﾙﾄ	1	1	for MF Type
23-23		930103-0600	NUT ﾅｯﾄ	1	1	for MF Type
23-24	1	3PR-06972-0	CLAMP 6.5-47.5P ｸﾗﾝﾌﾟ 6.5-47.5P	1	1	for MF/EP Type
23-24	2	3PR-06972-0	CLAMP 6.5-47.5P ｸﾗﾝﾌﾟ 6.5-47.5P	3	3	for EF Type
23-24	3	3PR-06972-0	CLAMP 6.5-47.5P ｸﾗﾝﾌﾟ 6.5-47.5P	2	2	for EPTO Type
23-25	2	910103-5610	BOLT ﾎﾞﾙﾄ	3	3	for MF/EF/EP Type

Fig. 23 BOTTOM COWL・SHIFT
ボトムカウル・シフト

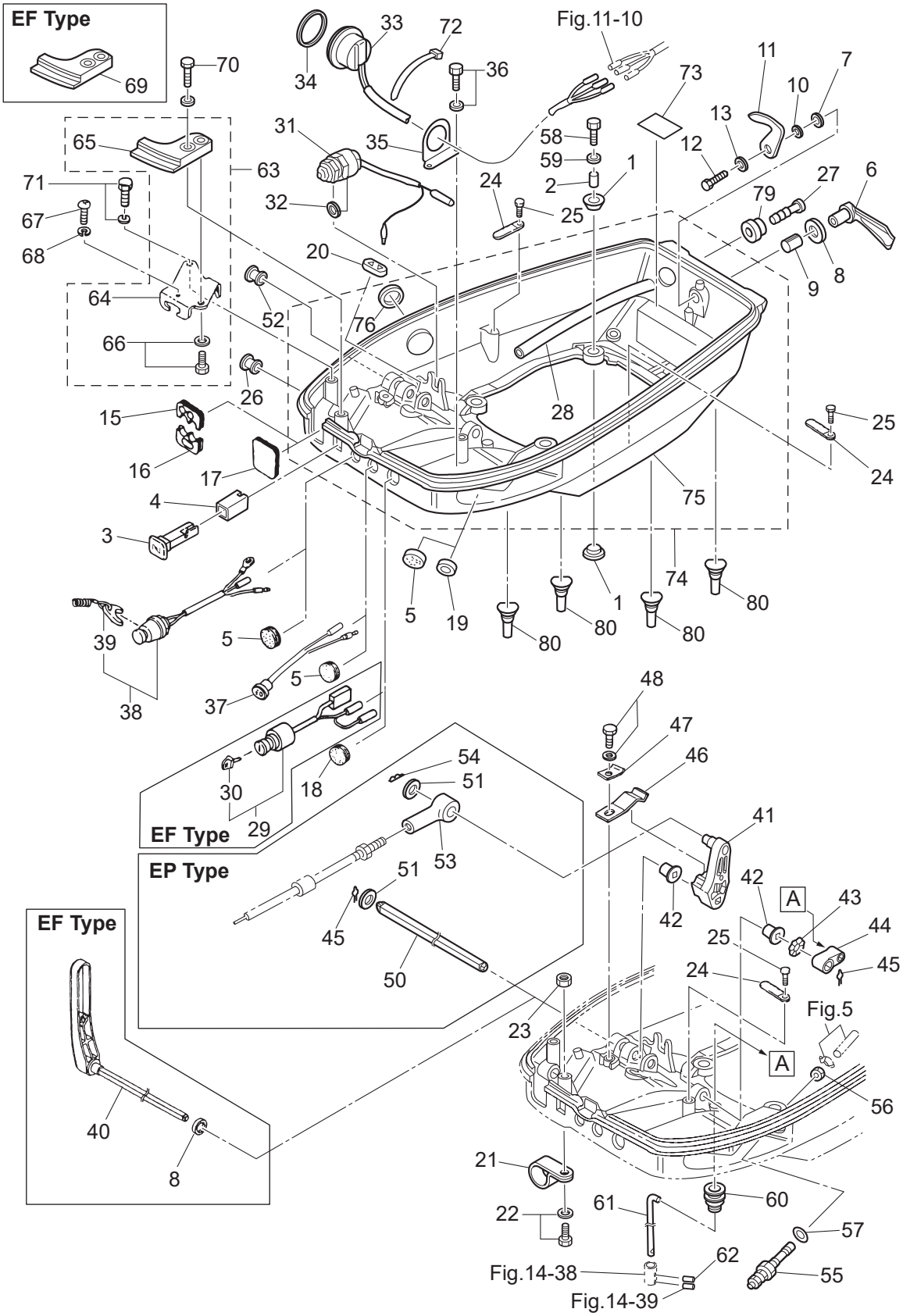

Ref.No. 見出番号		Part No. 部品番号	Description 部 品 名	Q'ty/個数 M40D2	Q'ty/個数 M50D2	Remarks 備 考
23-25	3	910103-5610	BOLT ﾎﾞﾙﾄ	2	2	for EPTO Type
23-26		3B2-67187-0	GROMMET 16-17.5 ｸﾞﾛﾒｯﾄ	1	1	
23-27		3T1-01138-0	NIPPLE 6-8-11 ﾆｯﾌﾟﾙ ｳｫｰﾀ	1	1	
23-28		98AB-50-260	HOSE ﾎｰｽ	1	1	Exhaust Cover-Nipple 98AB-501000
23-29		3C8-76020-2	MAIN SWITCH ASSY ﾒｲﾝｽｲｯﾁｱｯｼ	1	1	for EF Type
23-30	1	3F3-76217-0	* MAIN SWITCH KEY No.301 * ﾒｲﾝｽｲｯﾁｷｰ No.301	A	A	
23-30	2	3F3-76218-0	* MAIN SWITCH KEY No.302 * ﾒｲﾝｽｲｯﾁｷｰ No.302	A	A	
23-30	3	3F3-76219-0	* MAIN SWITCH KEY No.303 * ﾒｲﾝｽｲｯﾁｷｰ No.303	A	A	for M40/50D2 EF Type
23-31		3C8-76080-2	NEUTRAL SWITCH ﾆｭｰﾄﾗﾙｽｲｯﾁ	1	1	for EF Type
23-32		3B7-63731-0	WASHER 12.5-24-1 ﾜｯｼｬ 12.5-24-1	1	1	for EF Type
23-33		3E0-72615-0	PTT SWITCH ASSY PTTｽｲｯﾁｱｯｼ	1	1	for PTT Model
23-34		3F3-72616-1	GASKET ｶﾞｽｹｯﾄ PTTｽｲｯﾁ	1	1	for PTT Model
23-35		3GF-72617-0	PTT SWITCH ASSY BRACKET PTTｽｲｯﾁｱｯｼﾌﾞﾗｹｯﾄ	1	1	for PTT Model
23-36		910103-6614	BOLT ﾎﾞﾙﾄ	2	2	for PTT Model
23-37		3C8-71040-0	PILOT LAMP ASSY ﾊﾟｲﾛｯﾄﾗﾝﾌﾟｱｯｼ	1	1	for EF Type
23-38		3C8-06820-0	STOP SWITCH ASSY ｽﾄｯﾌﾟｽｲｯﾁｱｯｼ	1	1	
23-39		353-06821-0	* STOP SWITCH LANYARD ASSY * ｽﾄｯﾌﾟｽｲｯﾁﾗﾝﾔｰﾄﾞｱｯｼ	1	1	
23-40		3E3-66110-0	SHIFT LEVER ｼﾌﾄﾚﾊﾞｰ	1	1	
23-41		3C8-66122-1	SHIFT ARM ｼﾌﾄｱｰﾑ	1	1	
23-42		350-67101-0	BUSHING ﾌﾞｯｼﾝｸﾞ ｼﾌﾄﾚﾊﾞｰｼｬﾌﾄ	2	2	
23-43		941403-1200	WAVE WASHER d=12 ｳｪｰﾌﾞﾜｯｼｬ d=12	1	1	
23-44		3C8-66225-0	SHIFT ROD LEVER ｼﾌﾄﾛｯﾄﾞﾚﾊﾞｰ	1	1	
23-45	1	951703-0800	SNAP RETAINER d=8 ｽﾅｯﾌﾟﾘﾃｰﾅ d=8	1	1	
23-45	2	951703-0800	SNAP RETAINER d=8 ｽﾅｯﾌﾟﾘﾃｰﾅ d=8	2	2	for EP Type
23-46		3C8-66113-1	SHIFT DETENT SPRING ｼﾌﾄﾃﾞｨﾃﾝﾄｽﾌﾟﾘﾝｸﾞ	1	1	
23-47		3C8-66117-0	SHIFT DETENT SUPPORTER ｼﾌﾄﾃﾞｨﾃﾝﾄｻﾎﾟｰﾀ	1	1	
23-48		910103-5616	BOLT ﾎﾞﾙﾄ	1	1	
23-50		3C8-66135-0	SHIFT LEVER SHAFT ｼﾌﾄﾚﾊﾞｰｼｬﾌﾄ	1	1	for EP Type
23-51		3AA-83719-0	WASHER 8.5-18-1.6 ﾜｯｼｬ 8.5-18-1.6	2	2	for EP Type

Fig. 23 BOTTOM COWL・SHIFT
ボトムカウル・シフト

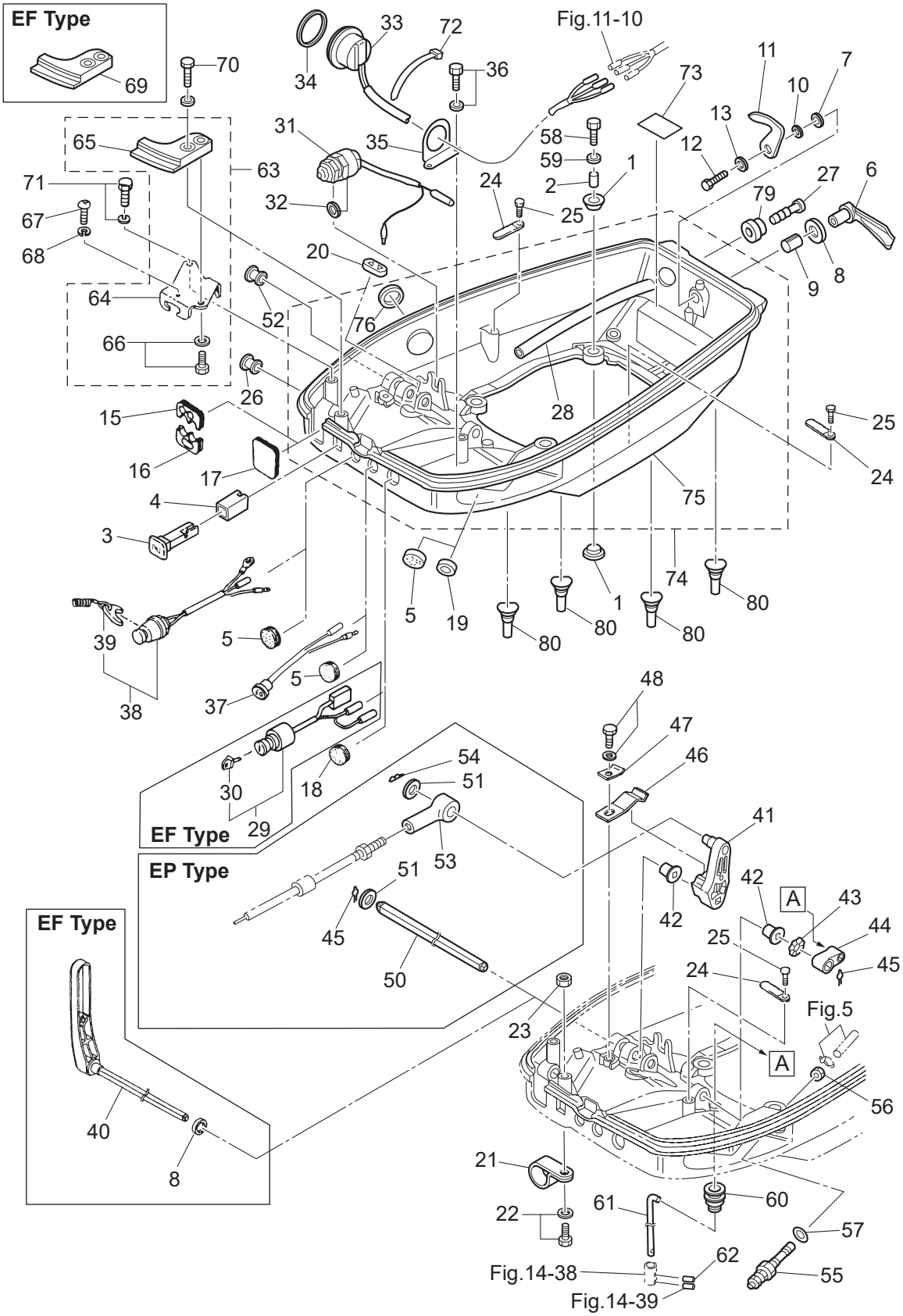

Ref.No. 見出番号		Part No. 部品番号	Description 部 品 名	Q'ty/個数 M40D2	Q'ty/個数 M50D2	Remarks 備 考
23-52		3B7-01046-0	PLUG ﾌﾟﾗｸﾞ	1	1	for EP Type
23-53		3B7-83715-2	CABLE JOINT ｹｰﾌﾞﾙｼﾞｮｲﾝﾄ	1	1	for EP Type
23-54		951603-0800	SNAP PIN d=8 ｽﾅｯﾌﾟﾋﾟﾝ d=8	1	1	for EP Type
23-55		3B2-70260-1	FUEL CONNECTOR (MALE) ﾌｭｴﾙｺﾈｸﾀ (ｴﾝｼﾞﾝﾒｰﾙ)	1	1	
23-56		332-70261-0	NUT 10-P1.25 ﾅｯﾄ 10-P1.25	1	1	
23-57		336-70112-0	GASKET 10.2-16-0.5 ｶﾞｽｹｯﾄ 10.2-16-0.5	1	1	
23-58		9101E3-0630	BOLT ﾎﾞﾙﾄ	4	4	
23-59		346-67115-0	WASHER 6.5-21-1 ﾜｯｼｬ 6.5-21-1	4	4	
23-60		3M2-66226-0	GROMMET 17-3 ｸﾞﾛﾒｯﾄ ｼﾌﾄﾛｯﾄﾞ 17-3	1	1	
23-61		3C8-66211-0	SHIFT ROD ｼﾌﾄﾛｯﾄﾞ	1	1	
23-62		951403-0312	SPRING PIN 3-12 ｽﾌﾟﾘﾝｸﾞﾋﾟﾝ 3-12	1	1	
23-63		3C8Q83737-0	CABLE CLIP BRACKET ASSY ｹｰﾌﾞﾙｸﾘｯﾌﾟﾌﾞﾗｹｯﾄｱｯｼ	1	1	for EP Type
23-64		3Z5-83738-0	* CLUTCH CABLE CLIP BRACKET * ｸﾗｯﾁｹｰﾌﾞﾙｸﾘｯﾌﾟﾌﾞﾗｹｯﾄ	1	1	
23-65		3C8Q76118-0	* CLAMP * ｸﾗﾝﾌﾟ	1	1	
23-66		910103-5612	* BOLT * ﾎﾞﾙﾄ	1	1	
23-67		3C8-83821-0	SCREW 4-20 P0.5 ｽｸﾘｭ 4-20 P0.5	1	1	for EP Type
23-68		941303-0400	SPRING WASHER ｽﾌﾟﾘﾝｸﾞﾜｯｼｬ	1	1	for EP Type
23-69		3C8Q76118-0	CLAMP ｸﾗﾝﾌﾟ	1	1	
23-70		910103-5625	BOLT ﾎﾞﾙﾄ	1	1	
23-71		910103-5616	BOLT ﾎﾞﾙﾄ	1	1	for EP Type
23-72		369-84398-1	BAND 202 ﾊﾞﾝﾄﾞ	1	1	for EF Type
23-73	2	361-72026-0	SPARK PLUG DECAL (BR7HS10) ｽﾊﾟｰｸﾌﾟﾗｸﾞﾃﾞｶｰﾙ	1		
23-73	3	3A3-72026-0	SPARK PLUG DECAL (BR8HS10) ｽﾊﾟｰｸﾌﾟﾗｸﾞﾃﾞｶｰﾙ		1	
23-74		3C8Q67110-1	BOTTOM COWL W/GROMMET ﾎﾞﾄﾑｶｳﾙ W/ｸﾞﾛﾒｯﾄ	1	1	
23-75		3C8Q67100-2	* BOTTOM COWL * ﾎﾞﾄﾑｶｳﾙ	1	1	
23-76		3F3-72618-0	* GROMMET 47-2.5 * ｸﾞﾛﾒｯﾄ PTTｽｲｯﾁ	1	1	
23-79		369-66043-1	GROMMET 10.7-3.5 ｸﾞﾛﾒｯﾄ	1	1	
23-80		3TW-67179-0	DRAIN PLUG ﾄﾞﾚｲﾝﾌﾟﾗｸﾞ	4	4	

Fig. 24 TOP COWL
トップカウル

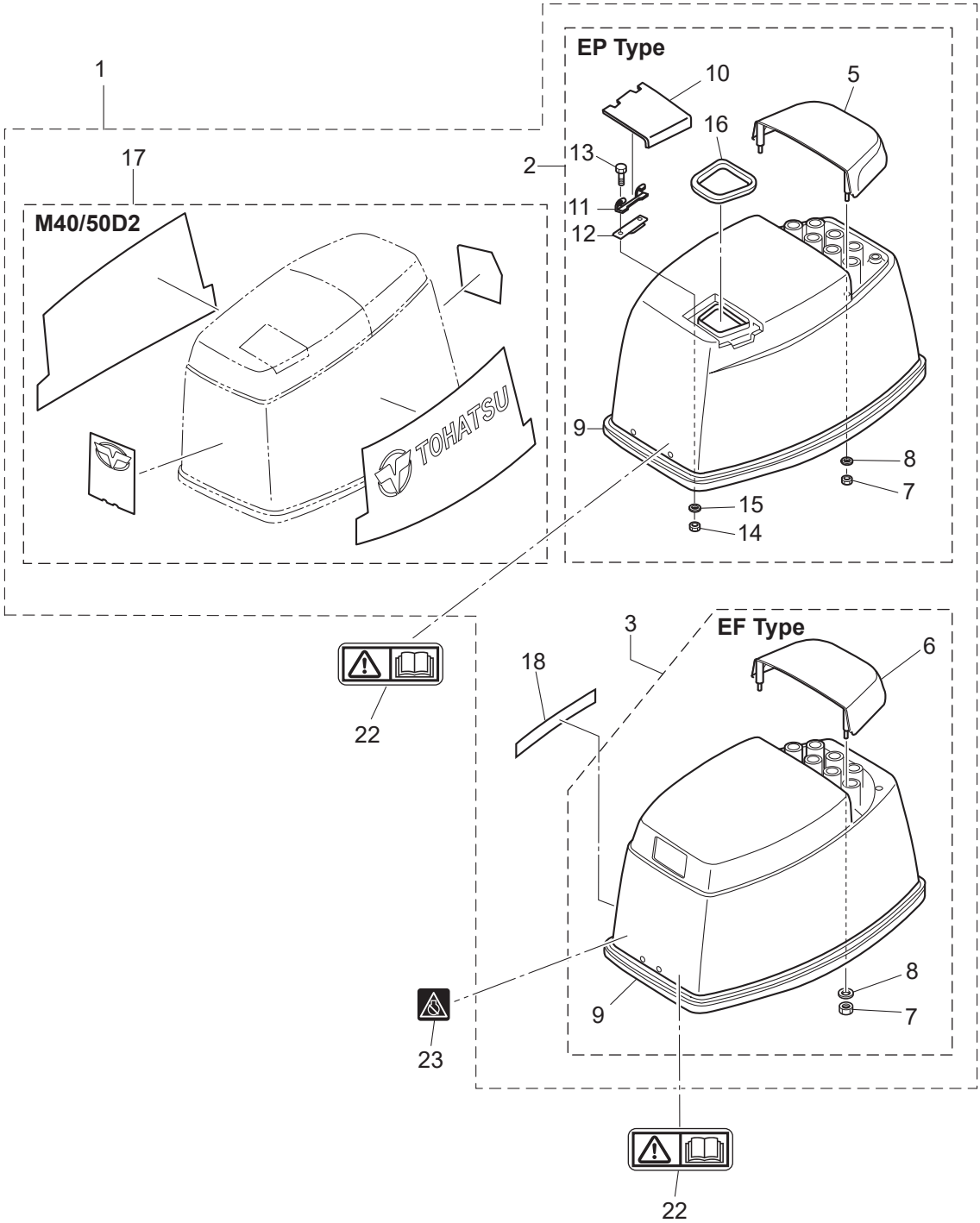

Ref.No. 見出番号		Part No. 部品番号	Description 部 品 名	Q'ty/個数		Remarks 備 考
				M40D2	M50D2	
24-1	1	3E3Q67645-9	TOP COWL ASSY ﾄｯﾌﾟｶｳﾙｱｯｼ	1	1	Aqua Marine for EP Type
24-1	2	3C8Q67645-9	TOP COWL ASSY ﾄｯﾌﾟｶｳﾙｱｯｼ	1	1	Aqua Marine for MF/EF Type
24-2		3GFQ67640-0	* TOP COWL SUB-ASSY * ﾄｯﾌﾟｶｳﾙｻﾌﾞｱｯｼ	1	1	Aqua Marine for EP Type
24-3		3TYQ67640-0	* TOP COWL SUB-ASSY * ﾄｯﾌﾟｶｳﾙｻﾌﾞｱｯｼ	1	1	Aqua Marine for MF/EF Type
24-5		3E3Q67521-1	** TILT HANDLE ** ﾁﾙﾄﾊﾝﾄﾞﾙ	1	1	Aqua Marine for EP Type
24-6	1	3TWQ67521-0	** TILT HANDLE ** ﾁﾙﾄﾊﾝﾄﾞﾙ	1	1	Aqua Marine for MF/EF Type
24-7		930403-0600	** NYLON NUT 6-P1.0 ** ﾅｲﾛﾝﾅｯﾄ 6-P1.0	4	4	
24-8		3C8-66308-0	** WASHER 6-16-1.5 ** ﾜｯｼｬ 6-16-1.5	4	4	
24-9	1	3C8-67501-1	** TOP COWL SEAL ** ﾄｯﾌﾟｶｳﾙｼｰﾙ	1	1	
24-10		3E3Q67210-1	** FILLER LID ** ﾌｨﾗﾘｯﾄﾞ	1	1	
24-11		3B7-67211-0	** FILLER LID HINGE ** ﾌｨﾗﾘｯﾄﾞﾋﾝｼﾞ	1	1	
24-12		3C8-67212-1	** SPRING ** ｽﾌﾟﾘﾝｸﾞ ﾌｨﾗﾘｯﾄﾞ	1	1	
24-13		910103-0614	** BOLT ** ﾎﾞﾙﾄ	2	2	
24-14		930103-0600	** NUT ** ﾅｯﾄ	2	2	
24-15		941303-0600	** SPRING WASHER ** ｽﾌﾟﾘﾝｸﾞﾜｯｼｬ	2	2	
24-16		3E3-67213-0	** SEAL L=275 ** ｼｰﾙ ﾗﾊﾞｰ ﾌｨﾗﾘｯﾄﾞ L=275	1	1	
24-17	1	3C8-87801-4	* DECAL SET (M40D2) (M40D2) * ﾃﾞｶｰﾙｾｯﾄ (M40D2)	1		
24-17	2	3E3-87801-4	* DECAL SET (M50D2) (M50D2) * ﾃﾞｶｰﾙｾｯﾄ (M50D2)		1	
24-18		3C8-67578-2	* SHIFT DECAL * ｼﾌﾄﾃﾞｶｰﾙ	1	1	for MF/EF Type
24-22		3F0-72185-0	CAUTION DECAL ｺｰｼｮﾝﾃﾞｶｰﾙ	1	1	
24-23		3AC-72200-0	STOP SWITCH DECAL ｽﾄｯﾌﾟｽｲｯﾁﾃﾞｶｰﾙ	1	1	for MF/EF

Fig. 25 FUEL TANK
フュエルタンク

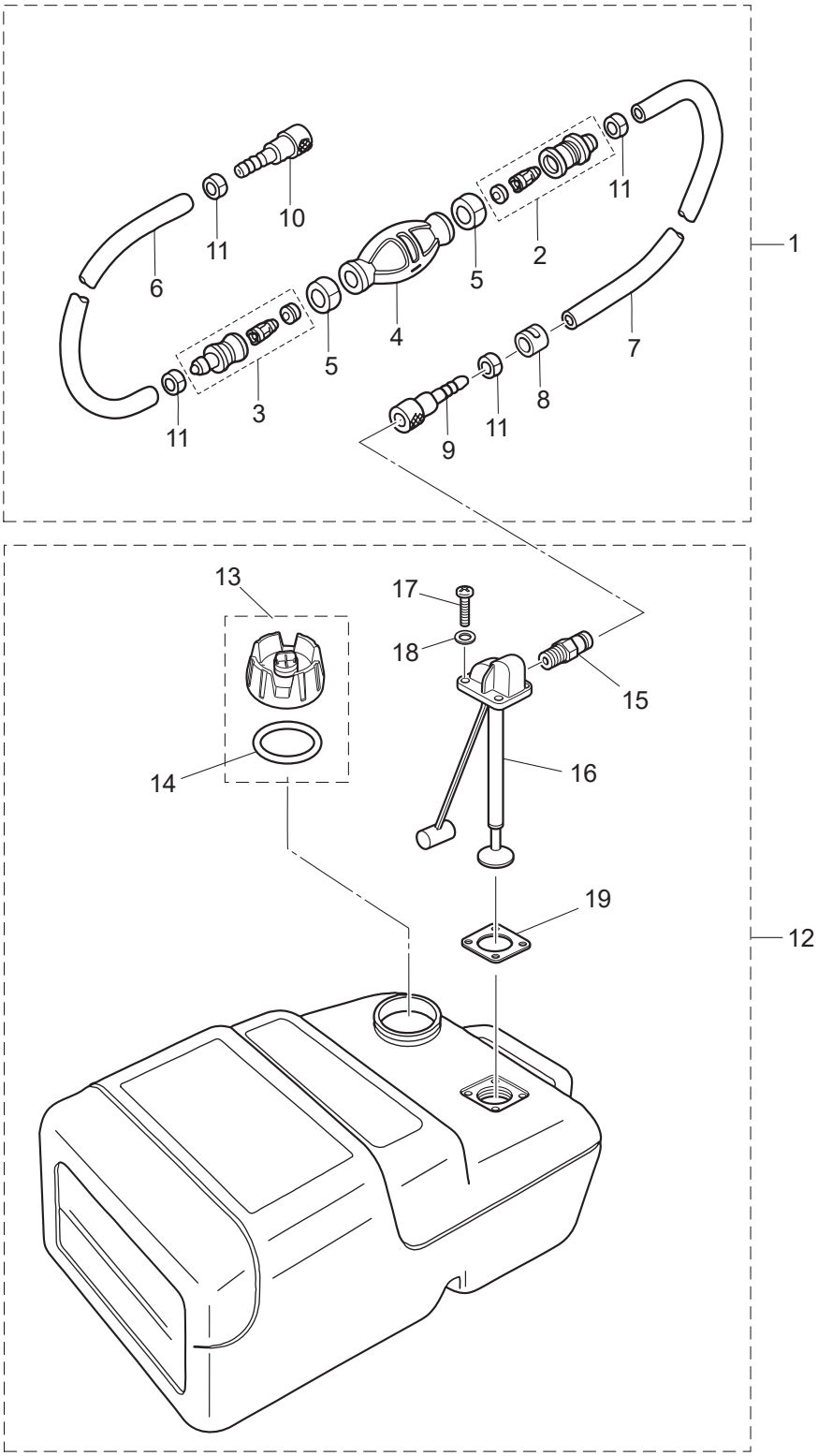

Ref.No. 見出番号		Part No. 部品番号	Description 部 品 名	Q'ty/個数 M40D2	Q'ty/個数 M50D2	Remarks 備 考
25-1		3B7-70200-5	PRIMER BULB ASSY ﾌﾟﾗｲﾏﾊﾞﾙﾌﾞｱｯｼ	1	1	
25-2		3C7-70220-1	* JOINT ASSY (INLET) * ｼﾞｮｲﾝﾄｱｯｼ (ｲﾝﾚｯﾄ)	1	1	
25-3		3C7-70224-1	* JOINT ASSY (OUTLET) * ｼﾞｮｲﾝﾄｱｯｼ (ｱｳﾄﾚｯﾄ)	1	1	
25-4		3C7-70211-1	* PRIMER BULB * ﾌﾟﾗｲﾏﾊﾞﾙﾌﾞ	1	1	
25-5		3C7-70217-0	* CLAMP * ｸﾗﾝﾌﾟ	2	2	
25-6		98AB-70-700	* HOSE * ﾎｰｽ	1	1	98AB-701000
25-7		98AB-701600	* HOSE * ﾎｰｽ	1	1	98AB-701000 x2
25-8		3B7-70280-1	* FUEL CONNECTOR MARK * ﾌｭｴﾙｺﾈｸﾀﾏｰｸ	1	1	
25-9		3GF-70281-0	* FUEL CONNECTOR * ﾌｭｴﾙｺﾈｸﾀ (ﾀﾝｸﾌｨﾒｰﾙ)	1	1	
25-10		3GF-70250-1	* FUEL CONNECTOR * ﾌｭｴﾙｺﾈｸﾀ	1	1	
25-11		332-70201-0	* CLAMP * ｸﾗﾝﾌﾟ	4	4	
25-12		3KZ-70177-0	FUEL TANK ASSY 25L ﾌｭｴﾙﾀﾝｸｱｯｼ 25L (ﾄｰﾊﾂ)	1	1	
25-13		3RS-70020-0	* FUEL TANK CAP ASSY * ﾌｭｴﾙﾀﾝｸｷｬｯﾌﾟｱｯｼ	1	1	
25-14		3RS-70021-0	** TANK FILLER CAP GASKET ** ﾀﾝｸﾌｨﾗｷｬｯﾌﾟｶﾞｽｹｯﾄ	1	1	
25-15		3E0-70270-0	* QUICK-CONNECTOR (MALE) * ｸｲｯｸｺﾈｸﾀ (ﾀﾝｸﾒｰﾙ)	1	1	
25-16		3AC-70157-0	* FUEL PICK-UP ASSY W/GAUGE * ﾌｭｴﾙﾋﾟｯｸｱｯﾌﾟｱｯｼ W/ｹﾞｰｼﾞ	1	1	
25-17		3AC-70140-0	* SCREW * ｽｸﾘｭ	4	4	
25-18		3AC-70145-0	* WASHER * ﾜｯｼｬ	4	4	
25-19		3AC-70150-0	* GASKET * ｶﾞｽｹｯﾄ	1	1	

Fig. 26 COMPONENT PARTS OF REMOTE CONTROL
リモコンボックス構成部品

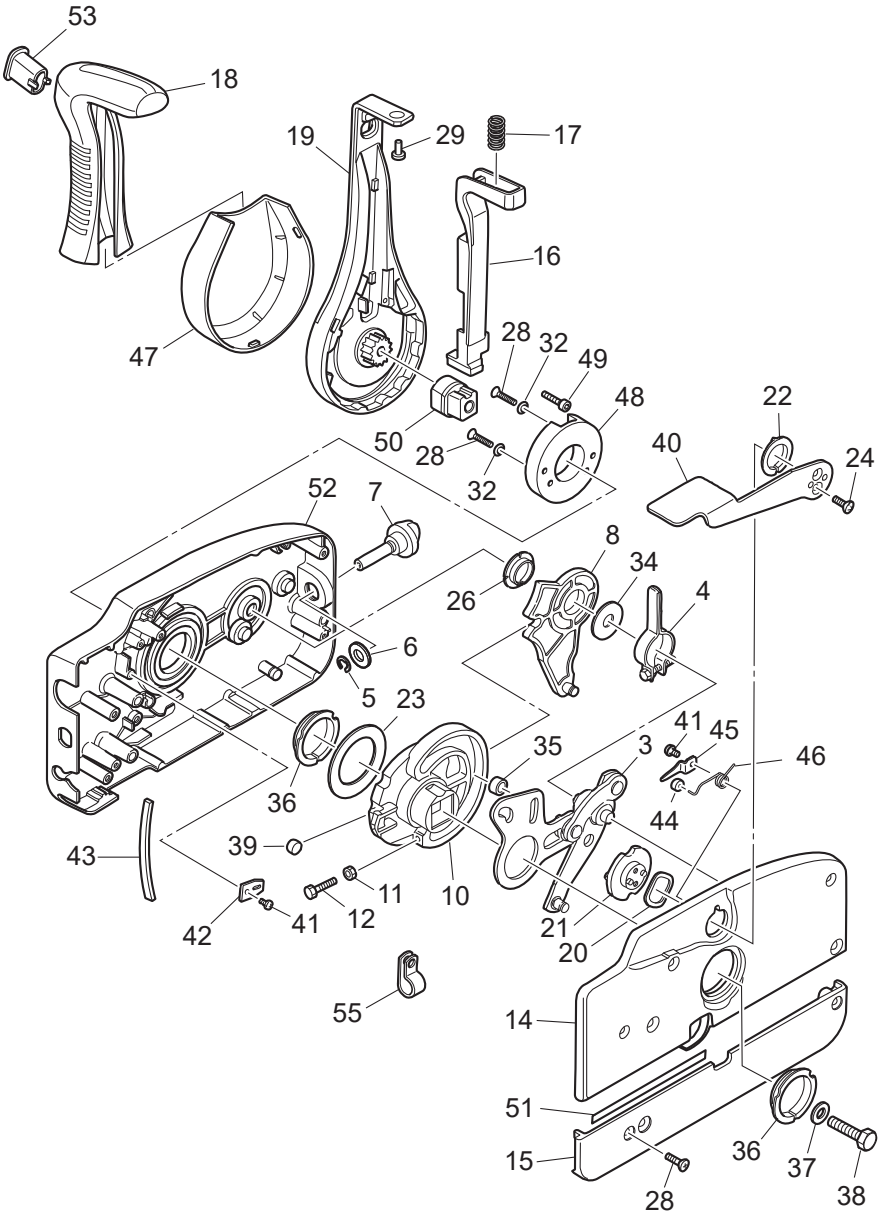

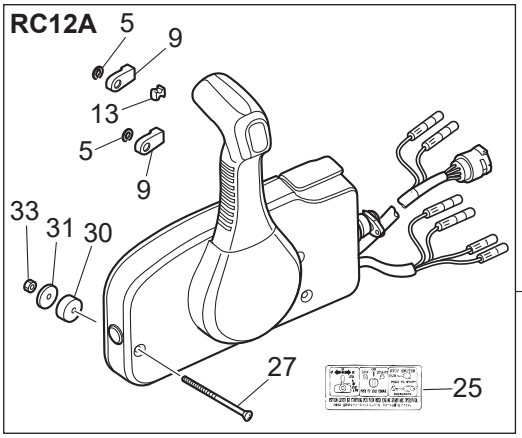

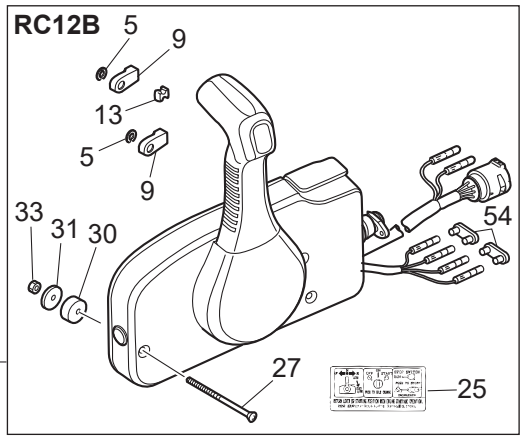

Ref.No. 見出番号	Part No. 部品番号	Description 部 品 名	Q'ty/個数 M40D2	 M50D2	Remarks 備 考
26-1	3U2B84330-0	REMOTE CONTROL HEAD ASSY(RC12A) ﾘﾓｰﾄｺﾝﾄﾛｰﾙﾍｯﾄﾞｱｯｼ(RC12A)	1	1	for EPTO Type
26-2	3U2B84340-0	REMOTE CONTROL HEAD ASSY(RC12B) ﾘﾓｰﾄｺﾝﾄﾛｰﾙﾍｯﾄﾞｱｯｼ(RC12B)	1	1	for EPO Type
26-3	3A3-84365-1	* THROTTLE ARM * ｽﾛｯﾄﾙｱｰﾑ	1	1	
26-4	3A3-84428-0	* THROTTLE FRICTION ARM * ｽﾛｯﾄﾙﾌﾘｸｼｮﾝｱｰﾑ	1	1	
26-5	945303-0600	* E-RING d=6 * Eﾘﾝｸﾞ d=6	3	3	
26-6	353-84394-0	* WASHER * ﾜｯｼｬ	1	1	
26-7	3U2-84427-0	* ADJUSTING SCREW * ｱｼﾞｬｽﾄｽｸﾘｭ	1	1	
26-8	3A3-84381-0	* SHIFT GEAR ASSY * ｼﾌﾄｷﾞﾔｱｯｼ	1	1	
26-9	3A3-83314-2	* CABLE TERMINAL * ｹｰﾌﾞﾙﾀｰﾐﾅﾙ	2	2	
26-10	3A3-84364-2	* DRIVE GEAR * ﾄﾞﾗｲﾌﾞｷﾞﾔ	1	1	
26-11	930103-0500	* NUT * ﾅｯﾄ	1	1	
26-12	910103-0525	* BOLT * ﾎﾞﾙﾄ	1	1	
26-13	3A3-84376-0	* GROMMET * ｸﾞﾛﾒｯﾄ	1	1	
26-14	3U2B84441-0	* REAR HOUSING * ﾘﾔﾊｳｼﾞﾝｸﾞ	1	1	
26-15	3U2B84366-0	* REAR PANEL * ﾘﾔﾊﾟﾈﾙ	1	1	
26-16	3U2-84401-0	* NEUTRAL LOCK ARM * ﾆｭｰﾄﾗﾙﾛｯｸｱｰﾑ	1	1	
26-17	3A3-84403-0	* NEUTRAL LOCK SPRING * ﾆｭｰﾄﾗﾙﾛｯｸｽﾌﾟﾘﾝｸﾞ	1	1	
26-18	3U2-84404-0	* GRIP * ｸﾞﾘｯﾌﾟ	1	1	
26-19	3U2-84343-0	* CONTROL LEVER * ｺﾝﾄﾛｰﾙﾚﾊﾞｰ	1	1	
26-20	3A3-84368-0	* WAVE WASHER * ｳｪｰﾌﾞﾜｯｼｬ	1	1	
26-21	3A3-84391-0	* FREE THROTTLE DRUM * ﾌﾘｰｽﾛｯﾄﾙﾄﾞﾗﾑ	1	1	
26-22	3A3-84435-0	* BUSHING * ﾌﾞｯｼﾝｸﾞ D	1	1	
26-23	3A3-84422-0	* THRUST PLATE * ｽﾗｽﾄﾌﾟﾚｰﾄ	1	1	
26-24	921603-0512	* SCREW * ｽｸﾘｭ	2	2	
26-25	3U2-84339-0	* INSTRUCTION DECAL * ｲﾝｽﾄﾗｸｼｮﾝﾃﾞｶｰﾙ	1	1	
26-26	3A3-84432-0	* BUSHING * ﾌﾞｯｼﾝｸﾞ B	1	1	
26-27	3U2-84375-0	* SCREW * ｽｸﾘｭ	3	3	
26-28	3VK-84375-0	* SCREW * ｽｸﾘｭ	7	7	
26-29	3VL-84375-0	* SCREW * ｽｸﾘｭ	1	1	

Fig. 26 COMPONENT PARTS OF REMOTE CONTROL
リモコンボックス構成部品

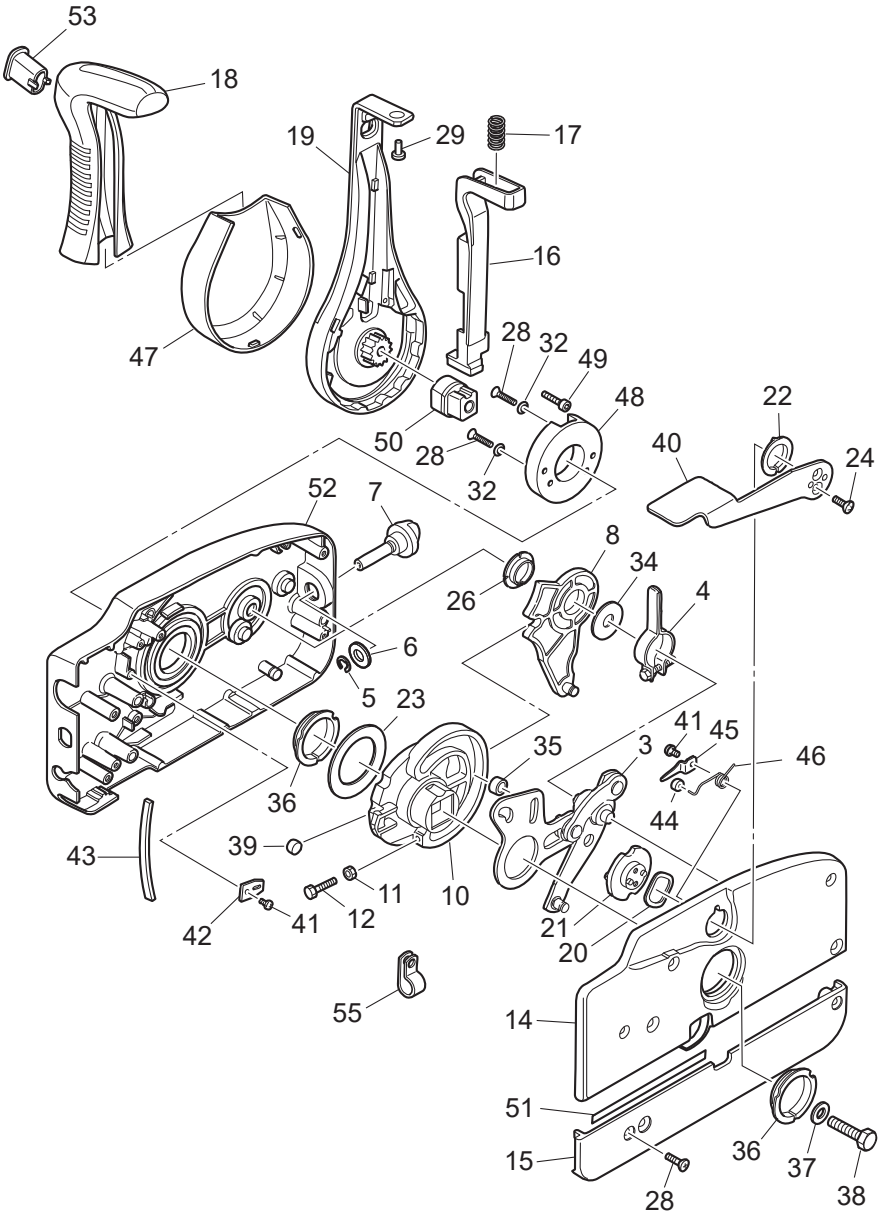

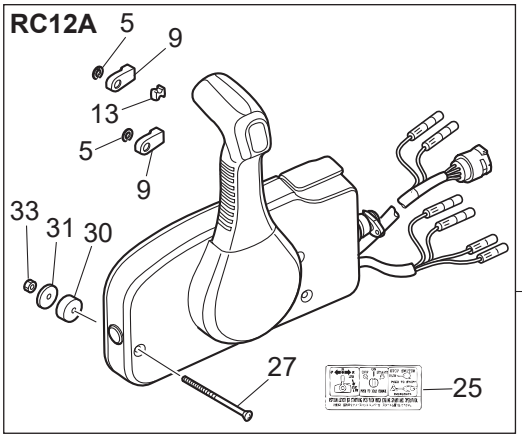

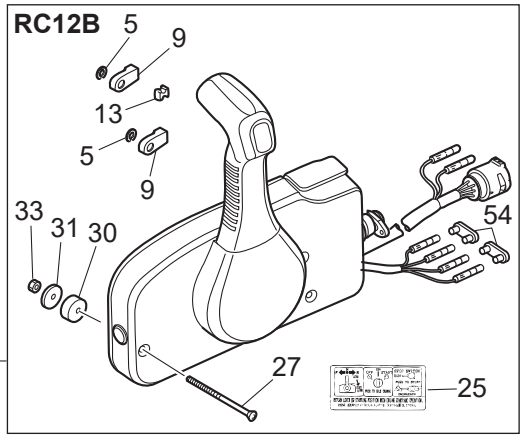

Ref.No. 見出番号		Part No. 部品番号	Description 部 品 名	Q'ty/個数 M40D2	Q'ty/個数 M50D2	Remarks 備 考
26-30		3A3-84374-0	＊SPACER ＊ｽﾍﾟｰｻ	3	3	
26-31		353-84371-0	＊WASHER ＊ﾜｯｼｬ ﾘﾓｺﾝﾎﾞｯｸｽ	3	3	
26-32		3U2-84371-0	＊WASHER ＊ﾜｯｼｬ	2	2	
26-33		930103-0600	＊NUT ＊ﾅｯﾄ	3	3	
26-34		3A3-84383-0	＊WASHER ＊ﾜｯｼｬ	1	1	
26-35		3A3-84421-0	＊ROLLER ＊ﾛｰﾗ	1	1	
26-36		3U2-84431-0	＊BUSHING ＊ﾌﾞｯｼﾝｸﾞ	2	2	
26-37		940103-0800	＊WASHER ＊ﾜｯｼｬ	1	1	
26-38		3U2-84442-0	＊BOLT ＊ﾎﾞﾙﾄ	1	1	
26-39		353-84388-0	＊DETENT ROLLER ＊ﾃﾞﾃﾝﾄﾛｰﾗ	1	1	
26-40		3U2B84312-0	＊FREE THROTTLE LEVER ＊ﾌﾘｰｽﾛｯﾄﾙﾚﾊﾞｰ	1	1	
26-41		921503-0406	＊SCREW ＊ｽｸﾘｭ	3	3	
26-42		3A3-84423-0	＊DETENT RETAINER ＊ﾃﾞﾃﾝﾄﾘﾃｰﾅ	1	1	
26-43		3A3-84307-0	＊DETENT SPRING ＊ﾃﾞﾃﾝﾄｽﾌﾟﾘﾝｸﾞ	6	6	
26-44		3A3-84424-0	＊FREE THROTTLE ROLLER ＊ﾌﾘｰｽﾛｯﾄﾙﾛｰﾗ	1	1	
26-45		3A3-84426-0	＊ROLLER RETAINER ＊ﾛｰﾗﾘﾃｰﾅ	1	1	
26-46		3A3-84425-0	＊FREE THROTTLE SPRING ＊ﾌﾘｰｽﾛｯﾄﾙｽﾌﾟﾘﾝｸﾞ	1	1	
26-47		3VK-63107-0	＊COVER ＊ｶﾊﾞｰ	1	1	
26-48		3U2-63506-0	＊HOLDER ＊ﾎﾙﾀﾞ	1	1	
26-49		3U2-84917-0	＊BOLT ＊ﾎﾞﾙﾄ	1	1	
26-50		3U2-77367-0	＊JOINT ＊ｼﾞｮｲﾝﾄ	1	1	
26-51		3U2-72187-0	＊CAUTION DECAL(SIGP) ＊ｺｰｼｮﾝﾃﾞｶｰﾙ (SIGP)	1	1	
26-52		3U2B84440-0	＊FRONT HOUSING ＊ﾌﾛﾝﾄﾊｳｼﾞﾝｸﾞ	1	1	
26-53		3U2-84452-0	＊TILT SWITCH PLUG ＊ﾁﾙﾄｽｲｯﾁﾌﾟﾗｸﾞ	1	1	RC12B
26-54		353-76037-0	＊CABLE TERMINAL PLUG ＊ｹｰﾌﾞﾙﾀｰﾐﾅﾙ ﾌﾟﾗｸﾞ	2	2	RC12B
26-55		3U2-06973-0	＊CLAMP ＊ｸﾗﾝﾌﾟ	1	1	RC12A

Fig. 27 COMPONENT PARTS OF REMOTE CONTROL (ELECTRIC PARTS)
リモコンボックス構成部品（電装品関係）

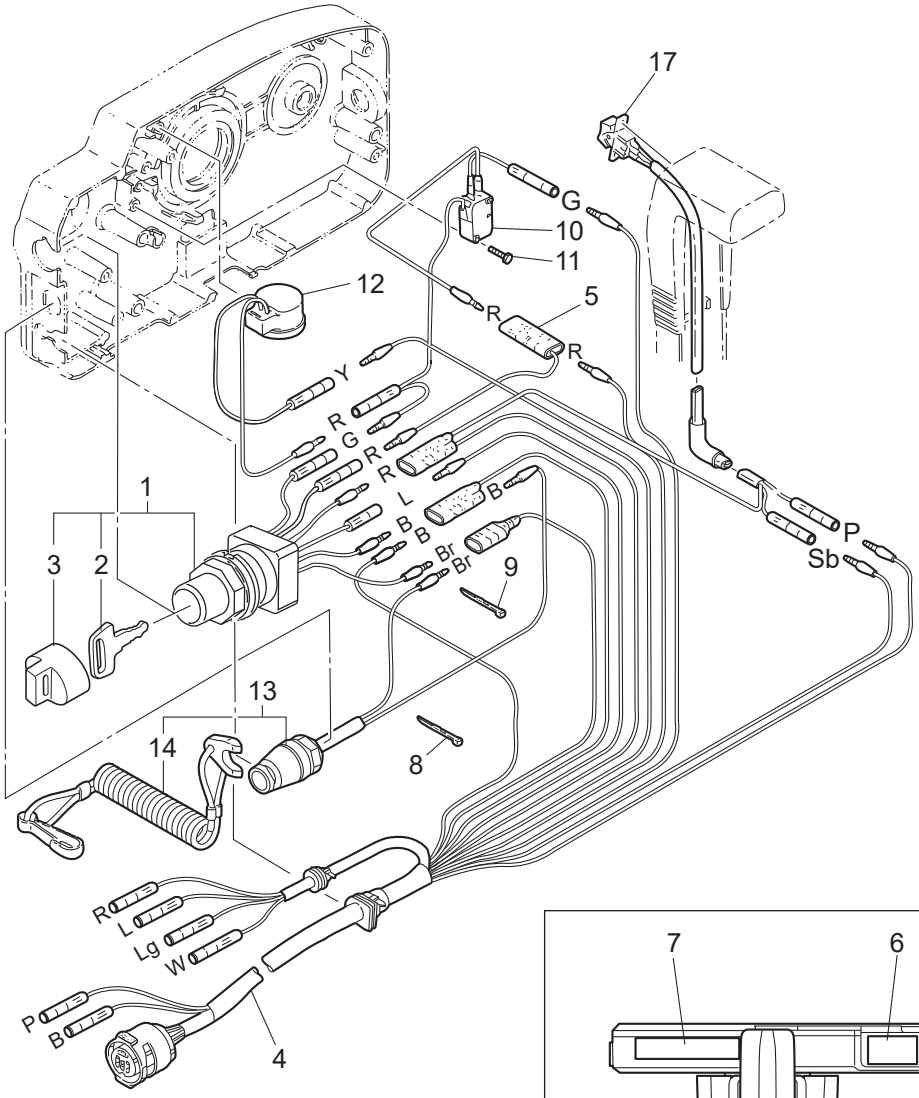

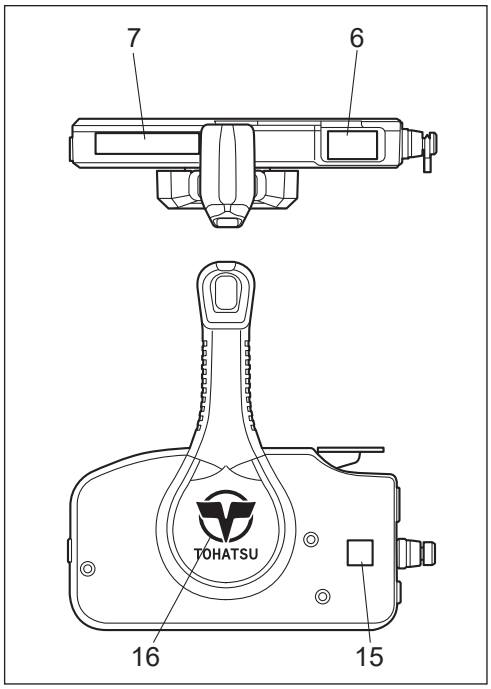

Cord Colors

B	: Black
Br	: Brown
G	: Green
L	: Blue
Lg	: Light green
O	: Orange
P	: Pink
R	: Red
Sb	: Sky blue
W	: White
Y	: Yellow

Ref.No. 見出番号		Part No. 部品番号	Description 部 品 名	Q'ty/個数		Remarks 備 考
				M40D2	M50D2	
27-1		3GF-76020-0	MAIN SWITCH ASSY ﾒｲﾝｽｲｯﾁｱｯｼ	1	1	
27-2	1	3GF-76217-0	＊MAIN SWITCH KEY ＊ﾒｲﾝｽｲｯﾁｷｰ No.943	A	A	
27-2	2	3GF-76218-0	＊MAIN SWITCH KEY ＊ﾒｲﾝｽｲｯﾁｷｰ No.944	A	A	
27-2	3	3GF-76219-0	＊MAIN SWITCH KEY ＊ﾒｲﾝｽｲｯﾁｷｰ No.945	A	A	
27-3		3GF-76205-0	＊MAIN SWITCH KEY COVERING CAP ＊ﾒｲﾝｽｲｯﾁｷｰｶﾊﾞｰﾘﾝｸﾞｷｬｯﾌﾟ	1	1	
27-4		3A3-76115-1	CORD ASSY L=6200 ｺｰﾄﾞｱｯｼ L=6200	1	1	
27-5		353-72546-0	ASSIST CORD (RED) L=200 ｱｼｽﾄｺｰﾄﾞ (ﾚｯﾄﾞ) L=200	1	1	
27-6		3U2-84331-0	DECAL (LEVER) ﾃﾞｶｰﾙ (ﾚﾊﾞｰ)	1	1	
27-7		3U2-84336-0	SHIFT POSITION DECAL ｼﾌﾄﾎﾟｼﾞｼｮﾝﾃﾞｶｰﾙ	1	1	
27-8		3U2-84398-0	BAND ﾊﾞﾝﾄﾞ	5	5	
27-9		3U2-84398-0	BAND ﾊﾞﾝﾄﾞ	4	4	
27-10		3A3-76086-1	NEUTRAL SWITCH (REMOTE CONT) ﾆｭｰﾄﾗﾙｽｲｯﾁ (ﾘﾓｰﾄｺﾝﾄﾛｰﾙ)	1	1	
27-11		921503-5316	SCREW ｽｸﾘｭ	2	2	
27-12		3C8-76171-0	OVERHEAT BUZZER ｵｰﾊﾞｰﾋｰﾄﾌﾞｻﾞｰ	1	1	
27-13		3A3-06830-0	STOP SWITCH ASSY ｽﾄｯﾌﾟｽｲｯﾁｱｯｼ	1	1	
27-14		353-06821-0	＊STOP SWITCH LANYARD ASSY ＊ｽﾄｯﾌﾟｽｲｯﾁﾗﾝﾔｰﾄﾞｱｯｼ	1	1	
27-15		3U2-72200-0	STOP SWITCH DECAL ｽﾄｯﾌﾟｽｲｯﾁﾃﾞｶｰﾙ	2	2	
27-16		3U2-84334-0	REMOTE CONTROL LOGO DECAL ﾘﾓｰﾄｺﾝﾄﾛｰﾙﾛｺﾞﾃﾞｶｰﾙ	1	1	
27-17		3U2-72615-0	PTT SWITCH ASSY PTTｽｲｯﾁｱｯｼ	1	1	RC12A

Fig. 28 ACCESSORIES (1)
アクセサリ (1)

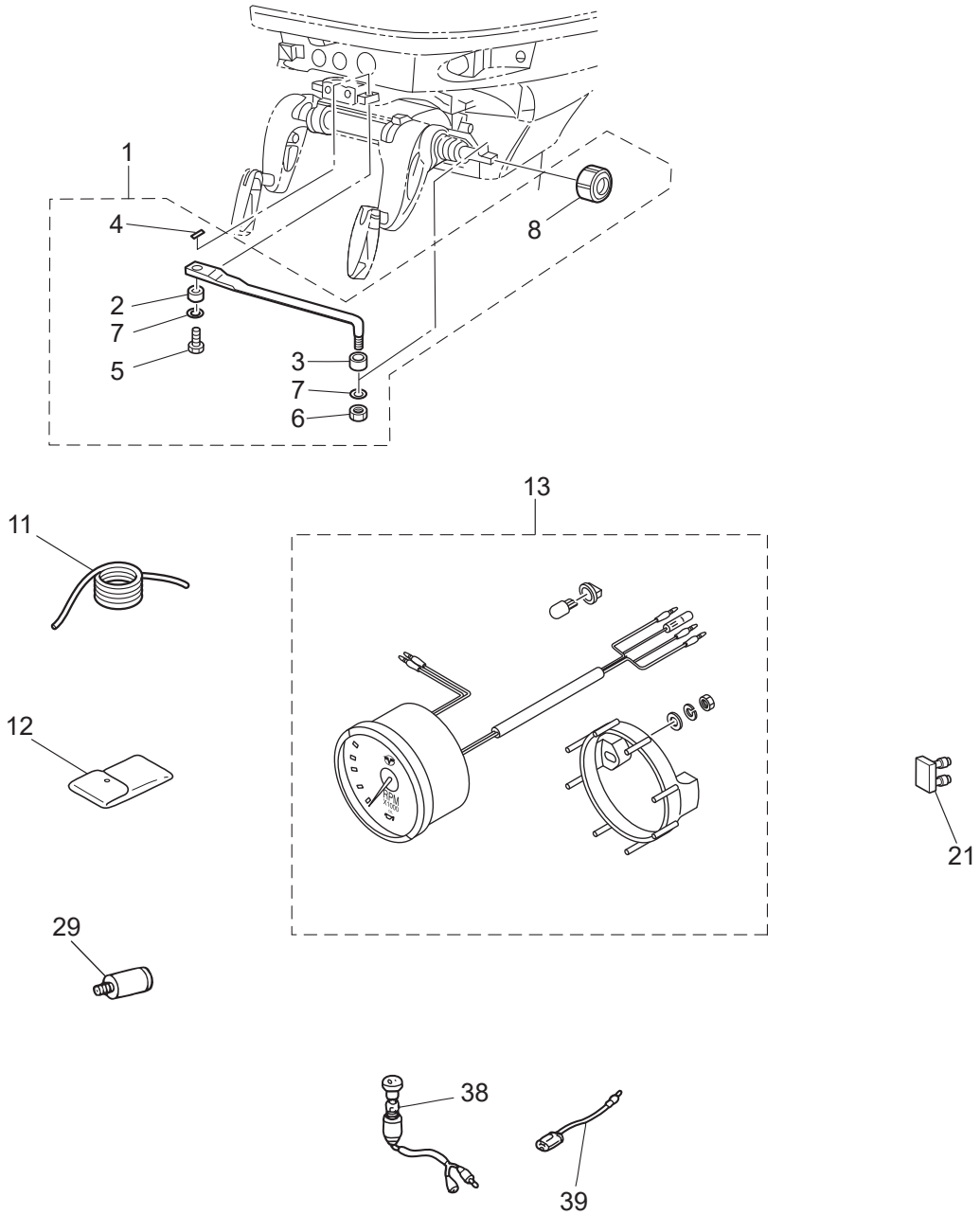

Ref.No. 見出番号		Part No. 部品番号	Description 部 品 名	Q'ty/個数 M40D2	 M50D2	Remarks 備 考
28-1		3C8-84910-2	DRAG LINK ASSY ﾄﾞﾗｯｸﾞﾘﾝｸｱｯｼ E	1	1	for EP Type
28-2		3C8-84914-1	＊COLLAR 9.6-13-6.5 ＊ｶﾗｰ 9.6-13-6.5	1	1	
28-3		3C8-84916-0	＊COLLAR 9.6-19-6 ＊ｶﾗｰ 9.6-19-6	1	1	
28-4		951503-0215	＊SPLIT PIN ＊ｽﾌﾟﾘｯﾄﾋﾟﾝ	1	1	
28-5		3C8-84917-0	＊BOLT 3/8-19 ＊ﾎﾞﾙﾄ 3/8-19	1	1	
28-6		353-84918-0	＊NYLON NUT 3/8-24UNF ＊ﾅｲﾛﾝﾅｯﾄ 3/8-24UNF	1	1	
28-7		353-84916-0	＊WASHER 9.6-18-2 ＊ﾜｯｼｬ 9.6-18-2	2	2	
28-8		3F3-84908-0	＊SEAL RING ＊ｼｰﾙﾘﾝｸﾞ ﾄﾞﾗｯｸﾞﾘﾝｸ	1	1	
28-11		3B7-72201-0	SAFETY ROPE φ5-1600 ｾｰﾌﾃｨﾛｰﾌﾟ φ5-1600	1	1	
28-12		3C8-72100-1	TOOL KIT ﾂｰﾙｷｯﾄ	1	1	
28-13	1	3PB-72638-0	TACHOMETER KIT ﾀｺﾒｰﾀｷｯﾄ	1	1	WHITE
28-13	2	3PA-72638-0	TACHOMETER KIT ﾀｺﾒｰﾀｷｯﾄ	1	1	BLACK
28-21		353-76037-0	CABLE TERMINAL PLUG ｹｰﾌﾞﾙﾀｰﾐﾅﾙ ﾌﾟﾗｸﾞ	1	1	for EP Type
28-29		3B7-60007-0	FLUSHING PLUG ﾌﾗｯｼﾝｸﾞﾌﾟﾗｸﾞ	1	1	
28-38		353-72521-1	METER LAMP SWITCH ﾒｰﾀﾗﾝﾌﾟｽｲｯﾁ	1	1	for EP Type
28-39	1	353-72547-0	ASSIST CORD (BLU) L=200 ｱｼｽﾄｺｰﾄﾞ (ﾌﾞﾙｰ) L=200	1	1	
28-39	2	353-72548-0	ASSIST CORD (BLK) L=200 ｱｼｽﾄｺｰﾄﾞ (ﾌﾞﾗｯｸ) L=200	1	1	
28-39	3	353-72546-0	ASSIST CORD (RED) L=200 ｱｼｽﾄｺｰﾄﾞ (ﾚｯﾄﾞ) L=200	1	1	

Fig. 28A ACCESSORIES (2)
アクセサリ (2)

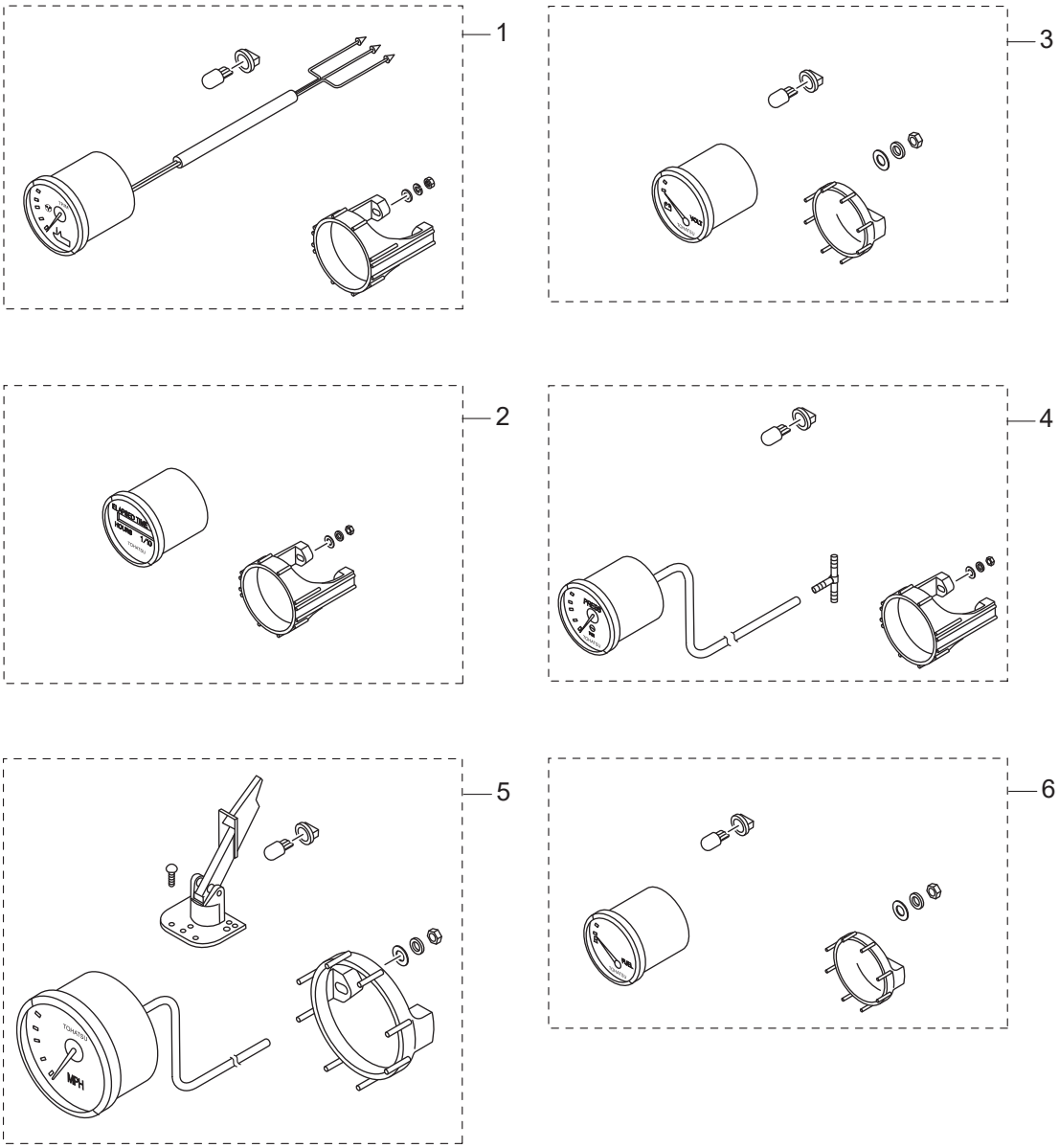

Ref.No. 見出番号		Part No. 部品番号	Description 部 品 名	Q'ty/個数 M40D2	Q'ty/個数 M50D2	Remarks 備 考
28A-1	1	3WA-72523-0	TRIM METER KIT ﾄﾘﾑﾒｰﾀｷｯﾄ	1	1	WHITE
28A-1	2	3UR-72523-0	TRIM METER KIT ﾄﾘﾑﾒｰﾀｷｯﾄ	1	1	BLACK
28A-2	1	3WA-72532-0	HOUR METER ASSY ｱﾜｰﾒｰﾀｱｯｼ	1	1	WHITE
28A-2	2	3UR-72532-0	HOUR METER ASSY ｱﾜｰﾒｰﾀｱｯｼ	1	1	BLACK
28A-3	1	3WA-72531-0	VOLTMETER ASSY ﾎﾞﾙﾄﾒｰﾀｱｯｼ	1	1	WHITE
28A-3	2	3UR-72531-0	VOLTMETER ASSY ﾎﾞﾙﾄﾒｰﾀｱｯｼ	1	1	BLACK
28A-4	1	3WA-72527-0	WATER PRESSURE METER KIT ｳｫｰﾀﾌﾟﾚｯｼｬﾒｰﾀｷｯﾄ	1	1	WHITE
28A-4	2	3UR-72527-0	WATER PRESSURE METER KIT ｳｫｰﾀﾌﾟﾚｯｼｬﾒｰﾀｷｯﾄ	1	1	BLACK
28A-5	1	3GL-72672-0	SPEEDOMETER KIT (60MPH) ｽﾋﾟｰﾄﾞﾒｰﾀｷｯﾄ (60MPH)	1	1	WHITE
28A-5	2	3GF-72672-0	SPEEDOMETER KIT (60MPH) ｽﾋﾟｰﾄﾞﾒｰﾀｷｯﾄ (60MPH)	1	1	BLACK
28A-6	1	3WA-72600-0	FUEL METER ASSY ﾌｭｴﾙﾒｰﾀｱｯｼ	1	1	WHITE
28A-6	2	3UR-72600-0	FUEL METER ASSY ﾌｭｴﾙﾒｰﾀｱｯｼ	1	1	BLACK

Fig. 30 OPTIONAL PARTS (3)
オプショナルパーツ (3)

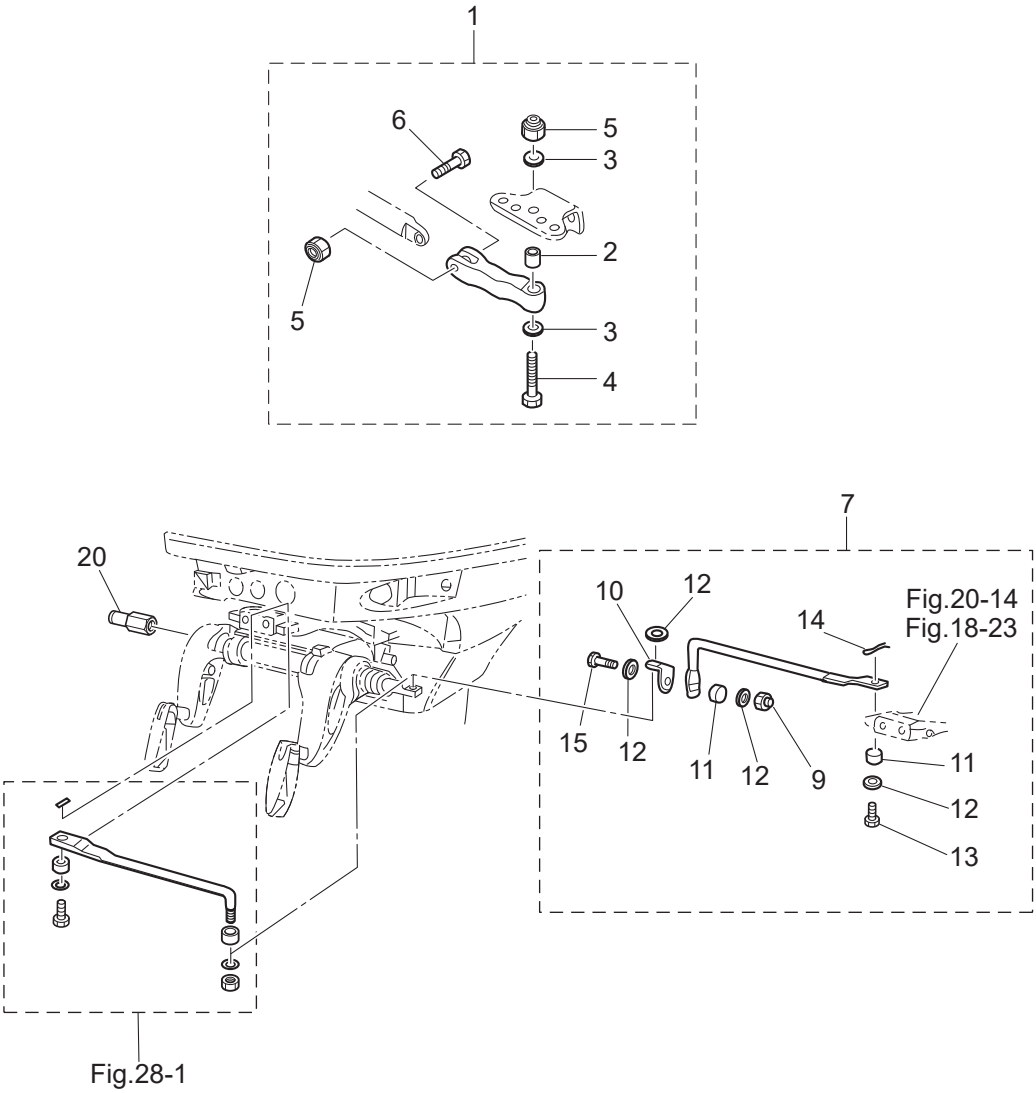

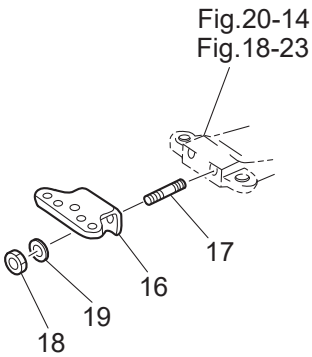

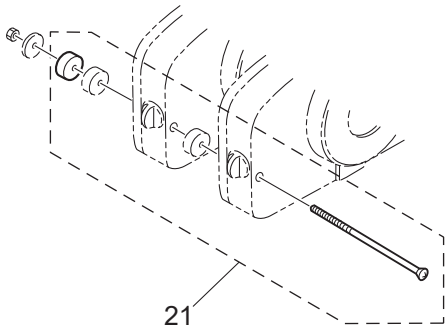

Ref.No. 見出番号		Part No. 部品番号	Description 部 品 名	Q'ty/個数 M40D2	 M50D2	Remarks 備 考
30-1		3C8Q84960-0	CLEVIS ASSY ｸﾚﾋﾞｽｱｯｼ	1	1	for Ball Post Steering
30-2		3C8-84962-0	* COLLAR 9.6-13-20.5 * ｶﾗｰ 9.6-13-20.5	1	1	
30-3		353-84916-0	* WASHER 9.6-18-2 * ﾜｯｼｬ 9.6-18-2	2	2	
30-4		3C8-84963-0	* BOLT 3/8-43 * ﾎﾞﾙﾄ 3/8-43	1	1	
30-5		353-84918-0	* NYLON NUT 3/8-24UNF * ﾅｲﾛﾝﾅｯﾄ 3/8-24UNF	2	2	
30-6		3C8-84964-0	* BOLT 3/8-35 * ﾎﾞﾙﾄ 3/8-35	1	1	
30-7		3C8-84900-1	TIE BAR KIT ﾀｲﾊﾞｰｷｯﾄ D	1	1	for Twin Outboards use Drag Link Steering
30-9		353-84918-0	* NYLON NUT 3/8-24UNF * ﾅｲﾛﾝﾅｯﾄ 3/8-24UNF	1	1	
30-10		3C8-84936-0	* STEERING ROD JOINT * ｽﾃｱﾘﾝｸﾞﾛｯﾄﾞｼﾞｮｲﾝﾄ	1	1	
30-11		3C8-84914-1	* COLLAR 9.6-13-6.5 * ｶﾗｰ 9.6-13-6.5	2	2	
30-12		353-84916-0	* WASHER 9.6-18-2 * ﾜｯｼｬ 9.6-18-2	4	4	
30-13		3C8-84917-0	* BOLT 3/8-19 * ﾎﾞﾙﾄ 3/8-19	1	1	
30-14		951503-0215	* SPLIT PIN * ｽﾌﾟﾘｯﾄﾋﾟﾝ	1	1	
30-15		3C8-84937-0	* BOLT 3/8-30 * ﾎﾞﾙﾄ 3/8-30	1	1	
30-16		3E3-84830-0	STEERING HOOK ｽﾃｱﾘﾝｸﾞﾌｯｸ	1	1	for Ball Post Steering and Rope Steering
30-17		3E3-62097-0	STUD 10-25 P1.25 ｽﾀｯﾄﾞ 10-25 P1.25	2	2	for Ball Post Steering and Rope Steering
30-18		3C8-62098-0	NYLON NUT 10-P1.25 ﾅｲﾛﾝﾅｯﾄ 10-P1.25	2	2	for Ball Post Steering and Rope Steering
30-19		940203-1000	WASHER ﾜｯｼｬ	2	2	for Ball Post Steering and Rope Steering
30-20		353-84904-0	DRAG LINK SPACER ﾄﾞﾗｯｸﾞﾘﾝｸｽﾍﾟｰｻ	1	1	for EP Type
30-21		3A3-81301-0	TWIN REMOTE CONTROL KIT ﾂｲﾝﾘﾓｰﾄｺﾝﾄﾛｰﾙｷｯﾄ	1	1	for Twin Outboards

Fig. 32 OPTIONAL PARTS (5)
オプショナルパーツ (5)

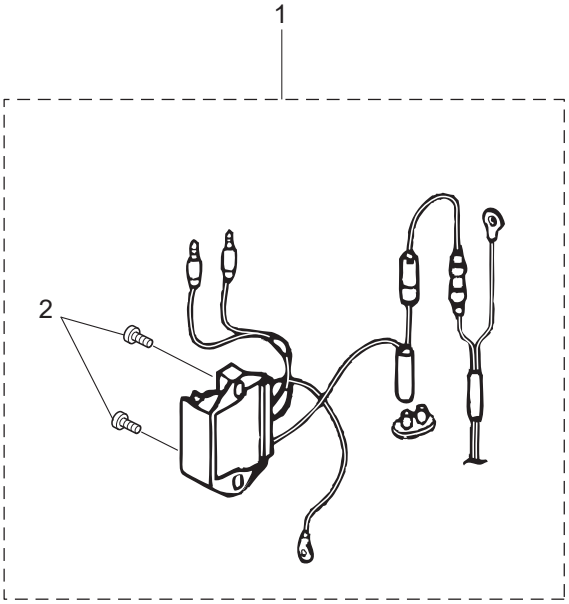

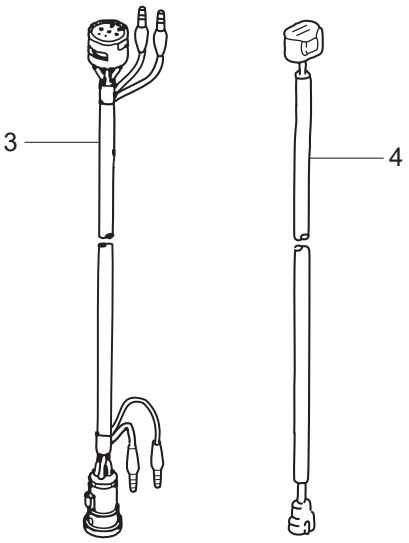

Ref.No. 見出番号		Part No. 部品番号	Description 部 品 名	Q'ty/個数 M40D2	 M50D2	Remarks 備 考
32-1		3C8-76160-3	RECTIFIER KIT ﾚｸﾁﾌｧｲﾔｷｯﾄ	1	1	for MF Type
32-2		921503-7625	＊SCREW ＊ｽｸﾘｭ	2	2	
32-3		3A3-76114-0	EXTENSION CORD L=2000 ｴｸｽﾃﾝｼｮﾝｺｰﾄﾞ L=2000	1	1	10P for EP Type
32-4		3Z4-72573-0	EXTENSION CORD (TRIM SENSOR) L=2000 ｴｸﾃﾝｼｮﾝｺｰﾄﾞ (ﾄﾘﾑｾﾝｻ) L=2000	1	1	for EPTO Type L=2000

Fig. 33 ASSEMBLY・KIT PARTS
アッセンブリ・キットパーツ

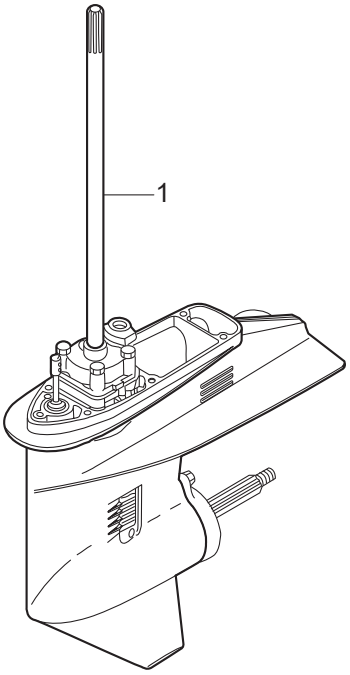

2 **CARBURETOR REPAIR KIT**
キャブレタリペアキット

3 **POWER HEAD GASKET SET**
パワーヘッドガスケットセット

4 **WATER PUMP REPAIR KIT**
ウォータポンプキット

5 **WATER PUMP KIT (CHROME PLATED)**
ウォータポンプキット（クロムメッキ）

6 **LOWER UNIT GASKET SET**
ロワユニットガスケットセット

7 **ELECTRIC STARTER KIT (F TYPE)**
エレクトリックスタータキット（Fタイプ）

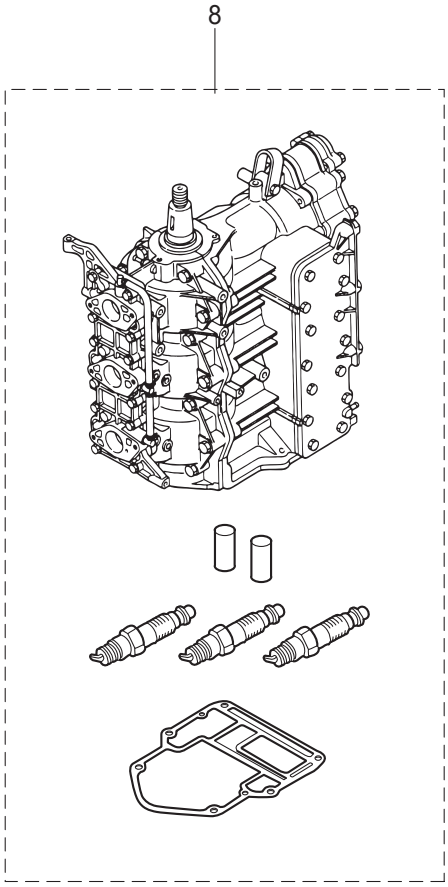

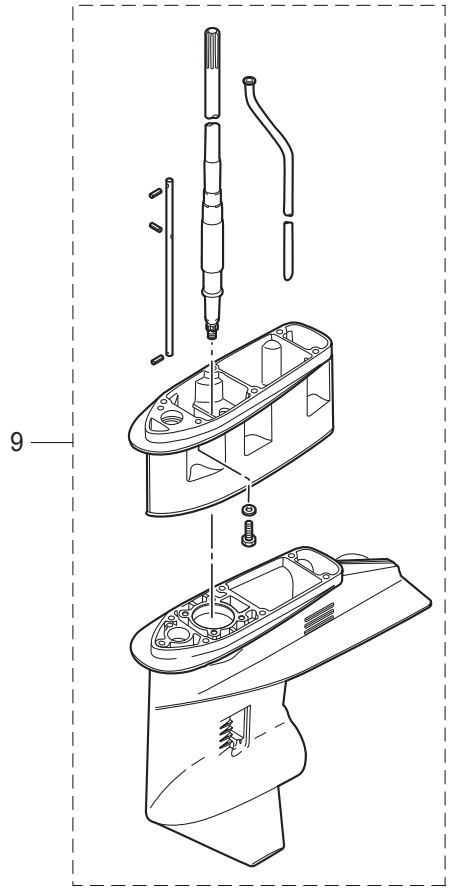

Ref.No. 見出番号		Part No. 部品番号	Description 部 品 名	Q'ty/個数 M40D2	Q'ty/個数 M50D2	Remarks 備 考
33-1	1	3T5Q87301-6	LOWER UNIT ASSY (S) ﾛﾜﾕﾆｯﾄｱｯｼ S	1	1	for Transom "S"
33-1	2	3T5Q87302-6	LOWER UNIT ASSY (L) ﾛﾜﾕﾆｯﾄｱｯｼ L	1	1	for Transom "L"
33-2	1	3C8-87122-2	CARBURETOR REPAIR KIT ｷｬﾌﾞﾚﾀﾘﾍﾟｱｷｯﾄ	1	1	
33-2	3	3C8-02011-0	* CARBURETOR GASKET * ｷｬﾌﾞﾚﾀｶﾞｽｹｯﾄ	3	3	
33-2	4	3E3-02011-0	* CARBURETOR GASKET * ｷｬﾌﾞﾚﾀｶﾞｽｹｯﾄ	3	3	
33-2	5	3C8-03169-0	* PLUG * ﾌﾟﾗｸﾞ	3	3	
33-2	6	3E3-03147-0	* FLOAT VALVE * ﾌﾛｰﾄﾊﾞﾙﾌﾞ	3	3	
33-2	8	3C8-03126-0	* FLOAT ARM PIN * ﾌﾛｰﾄｱｰﾑﾋﾟﾝ	3	3	
33-2	9	3C8-03125-0	* FLOAT * ﾌﾛｰﾄ	3	3	
33-2	10	3C8-03121-0	* FLOAT CHAMBER GASKET * ﾌﾛｰﾄﾁｬﾝﾊﾞｶﾞｽｹｯﾄ	3	3	
33-2	11	3C8-03193-0	* GASKET * ｶﾞｽｹｯﾄ ﾄﾞﾚﾝｽｸﾘｭ	3	3	
33-2	12	3C8-03181-0	* CARBURETOR COVER * ｷｬﾌﾞﾚﾀｶﾊﾞｰ	3	3	
33-2	13	3C8-03182-0	* CARBURETOR COVER GASKET * ｷｬﾌﾞﾚﾀｶﾊﾞｰｶﾞｽｹｯﾄ	3	3	
33-2	14	922503-6410	* SCREW * ｽｸﾘｭ	18	18	
33-3	1	3C8-87121-C	POWER HEAD GASKET SET ﾊﾟﾜｰﾍｯﾄﾞｶﾞｽｹｯﾄｾｯﾄ	1	1	
33-3	2	3C8-01005-5	* CYLINDER HEAD GASKET * ｼﾘﾝﾀﾞｰﾍｯﾄﾞｶﾞｽｹｯﾄ	1	1	
33-3	3	3C8-01024-2	* CYLINDER HEAD COVER GASKET * ｼﾘﾝﾀﾞｰﾍｯﾄﾞｶﾊﾞｰｶﾞｽｹｯﾄ	1	1	
33-3	4	353-01032-0	* THERMOSTAT CAP GASKET * ｻｰﾓｽﾀｯﾄｷｬｯﾌﾟｶﾞｽｹｯﾄ	1	1	Crankcase Head
33-3	5	346-01216-0	* O-RING 1.7-59 * Oﾘﾝｸﾞ 1.7-59	1	1	Crankcase Head
33-3	6	3C8-01215-0	* OIL SEAL 16-28-7 * ｵｲﾙｼｰﾙ 16-28-7	1	1	Crankshaft(Lower)
33-3	7	334-00122-0	* OIL SEAL 25-40-8 * ｵｲﾙｼｰﾙ 25-40-8	1	1	
33-3	8	3C8-02305-2	* EXHAUST COVER GASKET * ｴｷｿﾞｰｽﾄｶﾊﾞｰｶﾞｽｹｯﾄ	2	2	for Premixing Model
33-3	9	3C8-09082-2	* GASKET * ｶﾞｽｹｯﾄ ﾌﾟﾗｲﾝﾄﾞﾌﾟﾚｰﾄ	1	1	Ignition Coil
33-3	10	151-33159-0	* GASKET 6.2-11-1 * ｶﾞｽｹｯﾄ 6.2-11-1	3	3	
33-3	11	3C8-02104-2	* INTAKE MANIFOLD GASKET * ｲﾝﾃｰｸﾏﾆﾎｰﾙﾄﾞｶﾞｽｹｯﾄ	3	3	O-Ring
33-3	12	3C8-02011-0	* CARBURETOR GASKET * ｷｬﾌﾞﾚﾀｶﾞｽｹｯﾄ	3	3	
33-3	13	3B7-02235-0	* O-RING * Oﾘﾝｸﾞ A	1	1	

Fig. 33 ASSEMBLY・KIT PARTS
アッセンブリ・キットパーツ

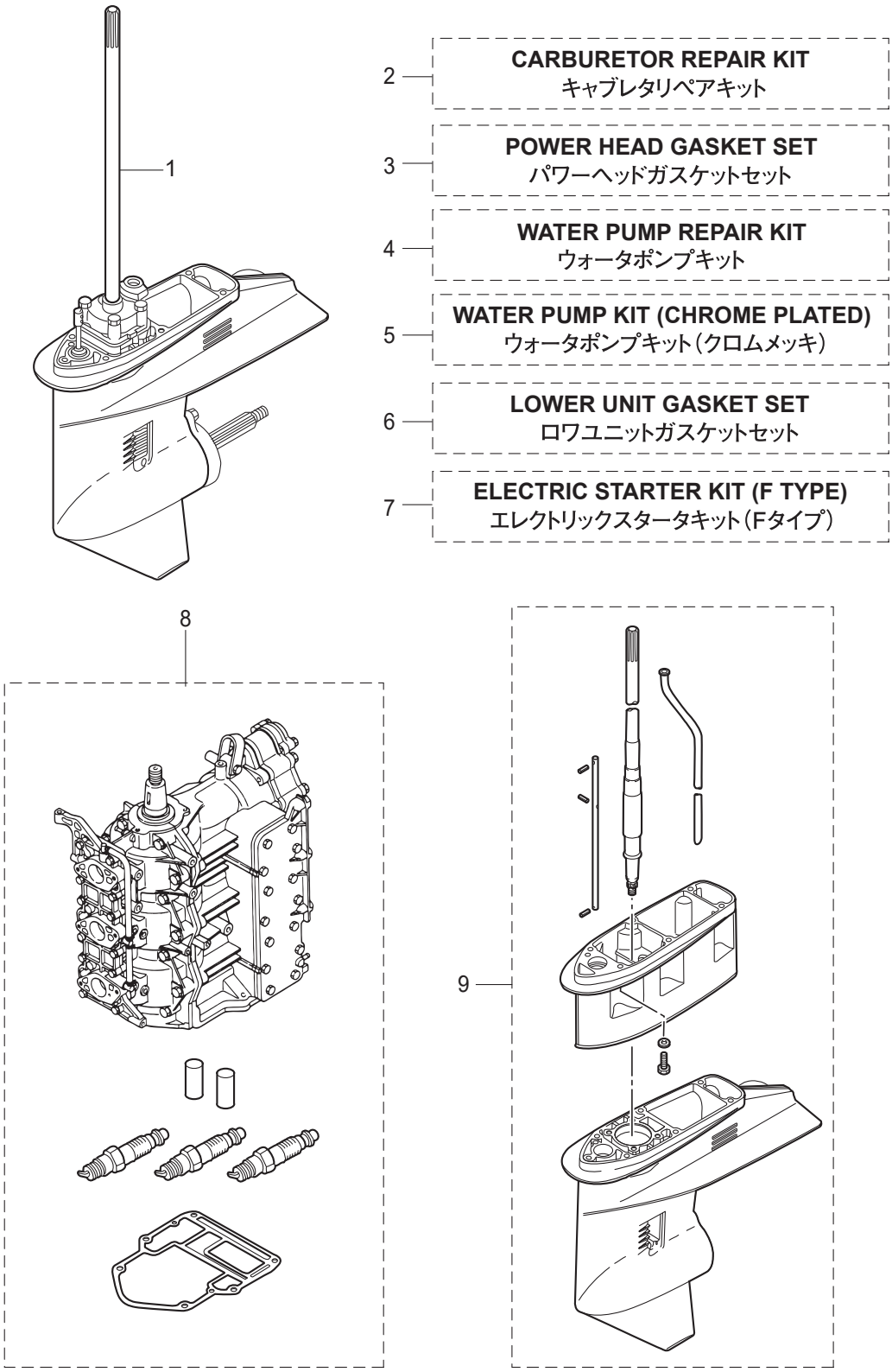

Ref.No. 見出番号		Part No. 部品番号	Description 部 品 名	Q'ty/個数 M40D2	Q'ty/個数 M50D2	Remarks 備 考
33-3	14	3B7-02236-0	＊O-RING ＊Oﾘﾝｸ	1	1	for Premixing Model Oil Filter
33-3	15	3C8-01303-4	＊ENGINE BASEMENT GASKET ＊ｴﾝｼﾞﾝﾍﾞｰｽｶﾞｽｹｯﾄ	1	1	Crankshaft (Upper)
33-3	16	3C8-00108-0	＊O-RING 2.4-39.7 ＊Oﾘﾝｸﾞ 2.4-39.7	1	1	
33-3	17	3AD-02235-0	＊O-RING ＊Oﾘﾝｸﾞ	1	1	
33-4	1	3T5-87322-3	WATER PUMP REPAIR KIT ｳｫｰﾀﾎﾟﾝﾌﾟﾘﾍﾟｱｷｯﾄ	1	1	
33-4	2	3C8-65021-2	＊WATER PUMP IMPELLER ＊ｳｫｰﾀﾎﾟﾝﾌﾟｲﾝﾍﾟﾗ	1	1	
33-4	3	332-65022-0	＊KEY 20-4.6-2 ＊ｷｰ ﾎﾟﾝﾌﾟｲﾝﾍﾟﾗ	1	1	
33-4	4	3T5-65011-0	＊PUMP CASE LINER ＊ﾎﾟﾝﾌﾟｹｰｽﾗｲﾅ	1	1	
33-4	5	3T5-65018-2	＊PUMP CASE GASKET ＊ﾎﾟﾝﾌﾟｹｰｽｶﾞｽｹｯﾄ	1	1	
33-4	6	3C8-65025-0	＊WATER PUMP GUIDE PLATE ＊ｳｫｰﾀﾎﾟﾝﾌﾟｶﾞｲﾄﾞﾌﾟﾚｰﾄ	1	1	
33-4	7	3C8-65029-3	＊GUIDE PLATE GASKET ＊ｶﾞｲﾄﾞﾌﾟﾚｰﾄｶﾞｽｹｯﾄ	1	1	
33-4	8	9101E3-5855	＊BOLT ＊ﾎﾞﾙﾄ	4	4	
33-5	1	3Z5-65231-1	WATER PUMP KIT (CHROME PLATED) ｳｫｰﾀﾎﾟﾝﾌﾟｷｯﾄ (ｸﾛﾑﾒｯｷ)	1	1	
33-5	2	3C8-65021-2	＊WATER PUMP IMPELLER ＊ｳｫｰﾀﾎﾟﾝﾌﾟｲﾝﾍﾟﾗ	1	1	
33-5	3	3Z5-65238-1	＊PUMP CASE LINER ＊ﾎﾟﾝﾌﾟｹｰｽﾗｲﾅ ｸﾛﾑﾒｯｷ	1	1	
33-5	4	3T5-65018-2	＊PUMP CASE GASKET ＊ﾎﾟﾝﾌﾟｹｰｽｶﾞｽｹｯﾄ	1	1	Chrome Plated
33-5	5	3C8-65239-1	＊WATER PUMP GUIDE PLATE ＊ｳｫｰﾀﾎﾟﾝﾌﾟｶﾞｲﾄﾞﾌﾟﾚｰﾄ ｸﾛﾑﾒｯｷ	1	1	
33-5	6	3C8-65029-3	＊GUIDE PLATE GASKET ＊ｶﾞｲﾄﾞﾌﾟﾚｰﾄｶﾞｽｹｯﾄ	1	1	Chrome Plated
33-6	1	3T5-87321-3	LOWER UNIT GASKET SET ﾛﾜﾕﾆｯﾄｶﾞｽｹｯﾄｾｯﾄ	1	1	
33-6	2	3C8-61012-2	＊DRIVE SHAFT HOUSING GASKET ＊ﾄﾞﾗｲﾌﾞｼｬﾌﾄﾊｳｼﾞﾝｸﾞｶﾞｽｹｯﾄ	1	1	
33-6	3	3C8-02312-2	＊EXHAUST PIPE GASKET ＊ｴｷｿﾞｰｽﾄﾊﾟｲﾌﾟｶﾞｽｹｯﾄ	1	1	
33-6	4	3C8-61181-2	＊EXHAUST HOUSING GASKET ＊ｴｷｿﾞｰｽﾄﾊｳｼﾞﾝｸﾞｶﾞｽｹｯﾄ	1	1	
33-6	5	332-60006-1	＊GASKET 8.1-15-1 ＊ｶﾞｽｹｯﾄ	2	2	Pump Case (Lower)
33-6	6	3B7-60016-1	＊GASKET 10.1-15-1 ＊ｶﾞｽｹｯﾄ 10.1-15-1	1	1	
33-6	7	3C8-65029-3	＊GUIDE PLATE GASKET ＊ｶﾞｲﾄﾞﾌﾟﾚｰﾄｶﾞｽｹｯﾄ	1	1	
33-6	8	3T5-65018-2	＊PUMP CASE GASKET ＊ﾎﾟﾝﾌﾟｹｰｽｶﾞｽｹｯﾄ	1	1	

Fig. 33 ASSEMBLY・KIT PARTS
アッセンブリ・キットパーツ

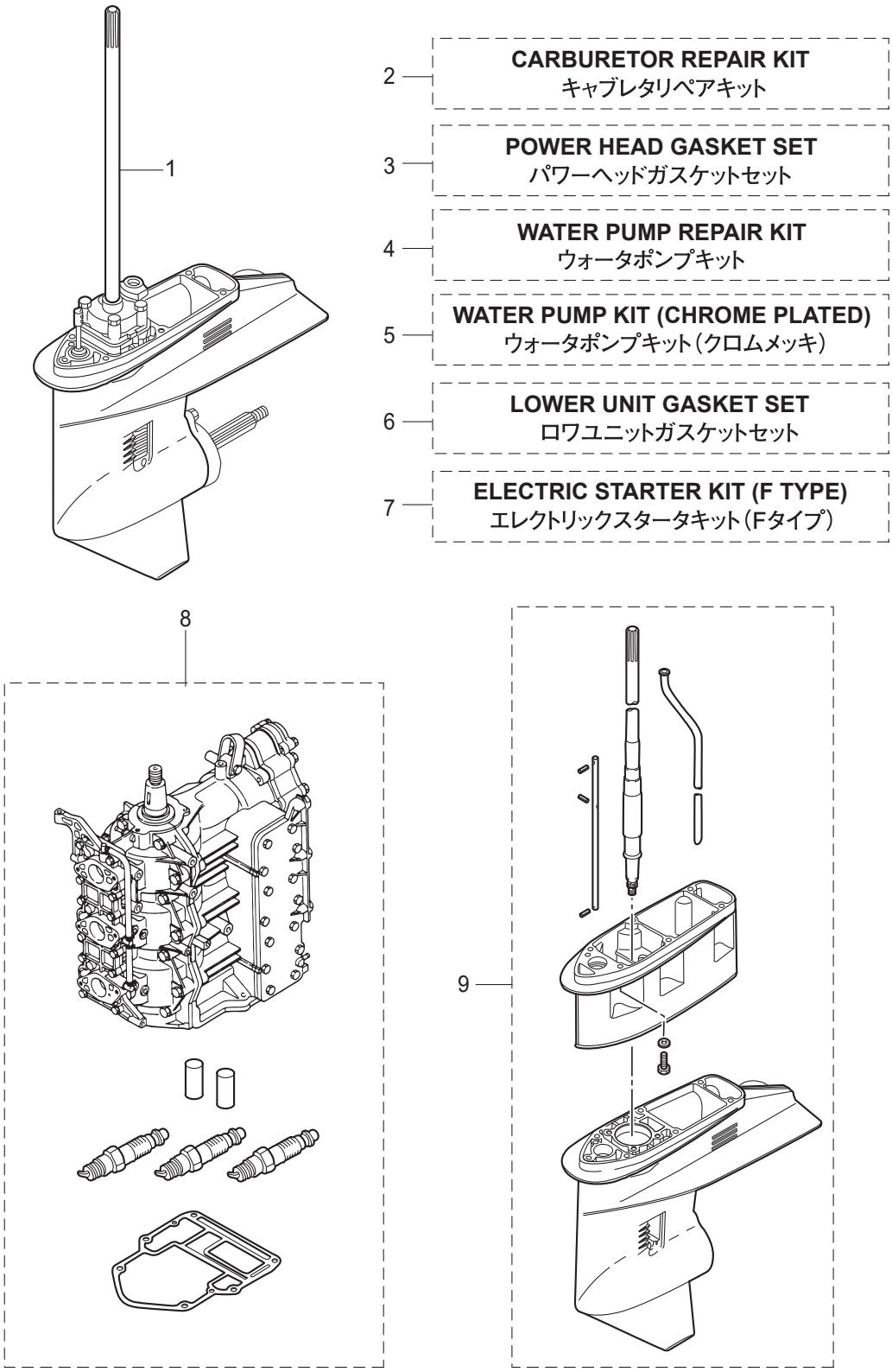

Ref.No. 見出番号		Part No. 部品番号	Description 部 品 名	Q'ty/個数 M40D2	Q'ty/個数 M50D2	Remarks 備 考
33-6	9	3C8-60223-0	OIL SEAL 17-33-6 ｵｲﾙｼｰﾙ 17-33-6	2	2	
33-6	10	345-65015-0	* O-RING 3.2-47 * Oﾘﾝｸﾞ 3.2-47	1	1	Pump Case (Lower)
33-6	11	332-66021-0	* O-RING 2.4-5.8 * Oﾘﾝｸﾞ 2.4-5.8	1	1	Cam Rod
33-6	12	3C8-66032-0	* O-RING 3.5-21.7 * Oﾘﾝｸﾞ 3.5-21.7	1	1	Cam Rod Bushing
33-6	13	3F3-60223-0	* OIL SEAL 22-37-8 * ｵｲﾙｼｰﾙ 22-37-8	2	2	
33-6	14	345-60103-0	* O-RING 3.5-69.4 * Oﾘﾝｸﾞ 3.5-69.4	1	1	Peopeller Shaft Housing
33-7	1	3C8-76300-5	ELECTRIC STARTER KIT (F) ｴﾚｸﾄﾘｯｸｽﾀｰﾀｷｯﾄ (F)	1	1	for MF⇒EF
33-7	2	3B7-76093-0	* GROMMET 25-5 * ｸﾞﾛﾒｯﾄ 25-5	1	1	
33-7	3	3GF-76010-1	* STARTER MOTOR ASSY * ｽﾀｰﾀﾓｰﾀｱｯｼ	1	1	
33-7	4	910103-5825	* BOLT * ﾎﾞﾙﾄ	2	2	
33-7	5	3C8-76007-0	* DAMPER * ﾀﾞﾝﾊﾟｽﾀｰﾀﾓｰﾀ	1	1	
33-7	6	3C8-76009-0	* STARTER MOTOR BAND * ｽﾀｰﾀﾓｰﾀﾊﾞﾝﾄﾞ	1	1	
33-7	7	910103-6820	* BOLT * ﾎﾞﾙﾄ	1	1	
33-7	8	346-76040-0	* STARTER SOLENOID * ｽﾀｰﾀｿﾚﾉｲﾄﾞ	1	1	
33-7	9	910103-6616	* BOLT * ﾎﾞﾙﾄ	1	1	
33-7	10	3C8-71035-0	* OIL FILTER BRACKET * ｵｲﾙﾌｨﾙﾀﾌﾞﾗｹｯﾄ	1	1	
33-7	11	910103-6614	* BOLT * ﾎﾞﾙﾄ	2	2	
33-7	12	3C8-76141-1	* STARTER CABLE L=160 * ｽﾀｰﾀｹｰﾌﾞﾙ L=160	1	1	
33-7	13	3B7-76120-2	* BATTERY CABLE L=3000 * ﾊﾞｯﾃﾘｹｰﾌﾞﾙ L=3000	1	1	
33-7	14	910403-5612	* BOLT * ﾎﾞﾙﾄ	1	1	
33-7	15	3A3-76145-0	* TERMINAL CAP 8-13-28 * ﾀｰﾐﾅﾙｷｬｯﾌﾟ ｽﾀｰﾀ	2	2	
33-7	16	3B7-76065-5	* RECTIFIER COMPLETE * ﾚｸﾁﾌｧｲﾔｺﾝﾌﾟﾘｰﾄ	1	1	
33-7	17	921503-7625	* SCREW * ｽｸﾘｭ	2	2	
33-7	18	3C8-76110-0	* CORD ASSY * ｺｰﾄﾞｱｯｼ A	1	1	
33-7	19	353-76062-1	* FUSE WIRE ASSY L=900 20A * ﾋｭｰｽﾞﾜｲﾔｱｯｼ L=900 20A	1	1	
33-7	20	3C8-76119-0	* CORD ASSY * ｺｰﾄﾞｱｯｼ C	1	1	
33-7	21	3C8-76020-2	* MAIN SWITCH ASSY * ﾒｲﾝｽｲｯﾁｱｯｼ	1	1	
33-7	22	3C8-76080-2	* NEUTRAL SWITCH * ﾆｭｰﾄﾗﾙｽｲｯﾁ	1	1	

Fig. 33 ASSEMBLY・KIT PARTS
アッセンブリ・キットパーツ

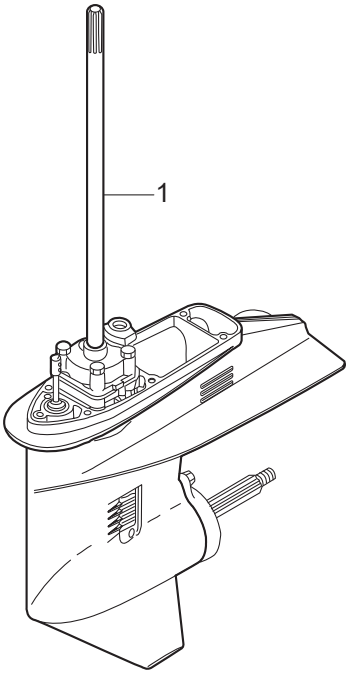

2 **CARBURETOR REPAIR KIT**
キャブレタリペアキット

3 **POWER HEAD GASKET SET**
パワーヘッドガスケットセット

4 **WATER PUMP REPAIR KIT**
ウォータポンプキット

5 **WATER PUMP KIT (CHROME PLATED)**
ウォータポンプキット（クロムメッキ）

6 **LOWER UNIT GASKET SET**
ロワユニットガスケットセット

7 **ELECTRIC STARTER KIT (F TYPE)**
エレクトリックスタータキット（Fタイプ）

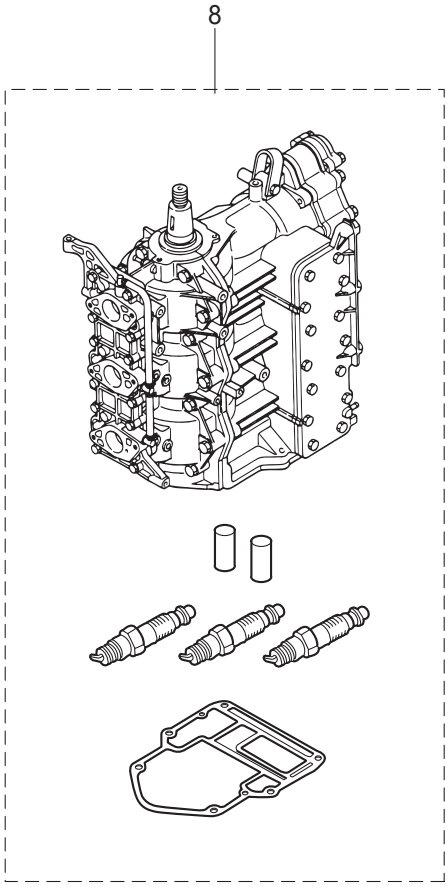

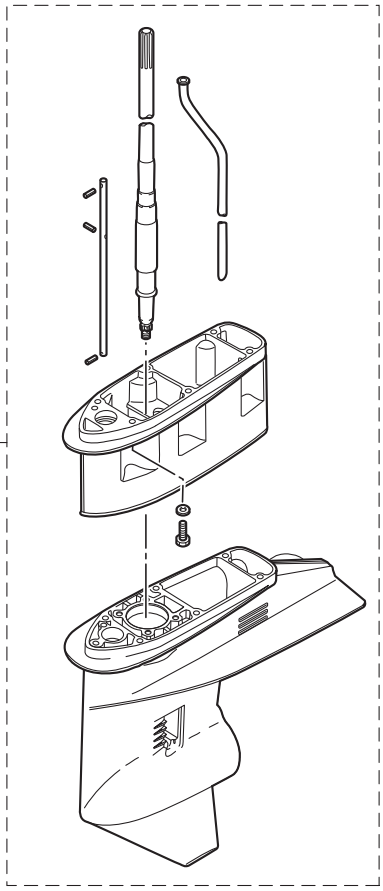

Ref.No. 見出番号		Part No. 部品番号	Description 部 品 名	Q'ty/個数 M40D2	Q'ty/個数 M50D2	Remarks 備 考
33-7	23	3B7-63731-0	* WASHER 12.5-24-1 * ﾜｯｼｬ 12.5-24-1	1	1	
33-7	24	3PR-06972-0	* CLAMP 6.5-47.5P * ｸﾗﾝﾌﾟ 6.5-47.5P	1	1	
33-7	26	910403-0612	* BOLT * ﾎﾞﾙﾄ	1	1	
33-8	1	3C8B87090-F	ENGINE SHORT BLOCK KIT ｴﾝｼﾞﾝｼｮｰﾄﾌﾞﾛｯｸｷｯﾄ	1		Black
33-8	4	3E3B87090-D	ENGINE SHORT BLOCK KIT ｴﾝｼﾞﾝｼｮｰﾄﾌﾞﾛｯｸｷｯﾄ		1	Black
33-9	1	3C8Q87314-2	EXTENSION HOUSING KIT (UL) ｴｸｽﾃﾝｼｮﾝﾊｳｼﾞﾝｸﾞｷｯﾄ (UL)	1	1	for Transom "L"⇒"UL"
33-9	3	3C8Q61110-0	* EXTENSION HOUSING * ｴｸｽﾃﾝｼｮﾝﾊｳｼﾞﾝｸﾞ	1	1	
33-9	4	9101E3-5835	* BOLT * ﾎﾞﾙﾄ	6	6	
33-9	5	3C8Q60090-1	* GEAR CASE ASSY * ｷﾞﾔｹｰｽｱｯｼ	1	1	
33-9	7	346-65204-0	* WATER PIPE AUXILIARY MOUNT * ｳｫｰﾀﾊﾟｲﾌﾟｵｳｷｼﾘｱﾘﾏｳﾝﾄ	1	1	
33-9	8	3C8-64303-0	* DRIVE SHAFT (UL) * ﾄﾞﾗｲﾌﾞｼｬﾌﾄ (UL)	1	1	
33-9	9	3C8-66014-0	* CAM ROD (UL) * ｶﾑﾛｯﾄﾞ (UL)	1	1	
33-9	10	951407-0312	* SPRING PIN 3-12 * ｽﾌﾟﾘﾝｸﾞﾋﾟﾝ 3-12	2	2	
33-9	11	346-66037-0	* CAM ROD HOLDER * ｶﾑﾛｯﾄﾞﾎﾙﾀﾞ	1	1	
33-9	12	353-66024-0	* STOPPER * ｽﾄｯﾊﾟ	1	1	
33-9	13	910103-5612	* BOLT * ﾎﾞﾙﾄ	1	1	
33-9	14	951403-0312	* SPRING PIN 3-12 * ｽﾌﾟﾘﾝｸﾞﾋﾟﾝ 3-12	2	2	
33-9	15	3C8-65120-0	* WATER PIPE (UL) * ｳｫｰﾀﾊﾟｲﾌﾟ (UL)	1	1	

索引

<C>
CDユニット 10-18
Cリング 21-26
Cリング d=18 20-39
Cリング d=25 2-12
Cリング d=25 18-28
Cリング d=28 . . . . . 7B-13
Cリング d=28 20-18
<E>
Eリング d=5 18-66
Eリング d=5 20-44
Eリング d=6 19-11
Eリング d=6 26-5
<O>
Oリンク 12-32
Oリンク 33-3-14
Oリング 5-5
Oリング 9-8
Oリング 33-3-17
Oリング 1.5-3.5 21-15
Oリング 1.5-6.5 21-19
Oリング 1.6-19.2. 12-2
Oリング 1.7-59. 1-58
Oリング 1.7-59. 33-3-5
Oリング 1.8-69.6. 21-11
Oリング 2.4-39.7. 2-21
Oリング 2.4-39.7. 33-3-16
Oリング 2.4-5.8 14-36
Oリング 2.4-5.8 33-6-11
Oリング 2-55.5. 21-5
Oリング 3.1-94.4. 10-19
Oリング 3.2-47. 14-24-1
Oリング 3.2-47. 33-6-10
Oリング 3.5-21.7. 14-37
Oリング 3.5-21.7. 33-6-12
Oリング 3.5-25.7. 18-27
Oリング 3.5-69.4. 15-18
Oリング 3.5-69.4. 33-6-14
Oリング A. 12-30
Oリング A. 33-3-13
Oリング ブラケットシャフト 3.5-29.7 20-17
<P>
PTT Oリングセット 21-28
PTTアッシ. 20-48
PTTスイッチアッシ 23-33
PTTスイッチアッシ 27-17
PTTスイッチアッシブラケット. 23-35
PTTスラストロッド 20-6
PTTソレノイドスイッチ (A). 11-12
PTTソレノイドスイッチ (B) 11-13
<ア>
アーマチュアアッシ 21-3
アシストコード (ブラック) L=200. 28-39-2
アシストコード (ブルー) L=200 28-39-1
アシストコード (レッド) L=200 27-5
アシストコード (レッド) L=200 28-39-3
アジャストスクリュ 26-7
アジャストスクリュ スロットルフリクション 4-16
アジャストナット 22-16
アドバンサアーム. 6-1
アドバンサレバー. 6-8
アノード. 1-33
アノード. 18-4
アノード. 20-3
アノード. 20-5
アワーメータアッシ 28A-2-1
アワーメータアッシ 28A-2-2
<イ>
イグニッションコイル W/R-キャップ 10-8
インストラクションデカール. 22-37
インストラクションデカール. 26-25
インテークサイレンサ 4-47-1
インテークサイレンサ 4-47-2
インテークサイレンサカバー. 4-3
インテークサイレンサロックプレート. 4-49
インテークマニホールドアッシ 3-1-1
インテークマニホールドアッシ 3-1-2
インテークマニホールドガスケット 3-2
インテークマニホールドガスケット 33-3-11
<ウ>
ウェーブワッシャ 26-20
ウェーブワッシャ 30-45-1.2 22-22
ウェーブワッシャ d=12 23-43
ウェーブワッシャ d=14 23-10
ウォータストレーナセット 14-46
ウォータパイプ (L) 14-43-2
ウォータパイプ (S) 14-43-1
ウォータパイプ (UL) 33-9-15
ウォータパイプオウキシリアリマウント 13-4
ウォータパイプオウキシリアリマウント 33-9-7
ウォータパイプシール (アッパ) 14-44
ウォータパイプシール (ロワ). 14-20
ウォータプレッシャメータキット. 28A-4-1
ウォータプレッシャメータキット. 28A-4-2
ウォータポンプインペラ 14-16
ウォータポンプインペラ 33-4-2
ウォータポンプインペラ 33-5-2
ウォータポンプガイドプレート 14-26
ウォータポンプガイドプレート 33-4-6
ウォータポンプガイドプレート クロムメッキ 33-5-5
ウォータポンプキット (クロムメッキ) 33-5-1
ウォータポンプリペアキット. 33-4-1
<エ>
エアベントボルト 12-3
エキサイタコイル 8-5
エキゾーストカバー (アウタ). 1-26-1
エキゾーストカバー (インナ). 1-27
エキゾーストカバーガスケット 1-28
エキゾーストカバーガスケット 33-3-8
エキゾーストパイプ 13-20
エキゾーストパイプガスケット 13-22
エキゾーストパイプガスケット 33-6-3
エキゾーストハウジング 13-23
エキゾーストハウジングガスケット 13-25
エキゾーストハウジングガスケット 33-6-4
エクステンションコード L=2000 32-3
エクステンションハウジング. 33-9-3
エクステンションハウジングキット (UL) 33-9-1
エクテンションコード (トリムセンサ) L=2000. 32-4
エクテンションコード (トリムセンサ) L=6000. 20-29
エプロン. 13-27
エレクトリックスタータキット (F) 33-7-1
エンジンショートブロックキット. 33-8-1
エンジンショートブロックキット. 33-8-4
エンジンベース 13-16
エンジンベースガスケット 1-56
エンジンベースガスケット 33-3-15
エンジンベースシール L=805 13-17
<オ>
オイルシール 16-28-7 1-60
オイルシール 16-28-7 33-3-6
オイルシール 17-33-6 14-23-1
オイルシール 17-33-6 33-6-9
オイルシール 22-37-8 15-16
オイルシール 22-37-8 33-6-13
オイルシール 25-40-8 1-59
オイルシール 25-40-8 33-3-7
オイルシール クランクシャフトアッパ 32-42-6 2-20
オイルタンク. 12-17
オイルタンクキャップチェックバルブ. 12-27
オイルフィラキャップ. 12-24
オイルフィルタアッシ 12-28
オイルフィルタブラケット 5-1
オイルフィルタブラケット 12-35
オイルフィルタブラケット 33-7-10
オイルポンプアッシ 12-1
オイルポンプドライブギヤ 2-15
オイルポンプドリブンギヤ 12-7
オイルポンプボルト 12-5
オイルポンプロッド 12-9
オイルレベルセンサ 12-18
オーバーヒートセンサアッシ. 11-21-1

オーバーヒートブザー 11-25
オーバーヒートブザー 27-12
オルタネータアッシ 8-7
<カ>
ガイドプレート 8-17
ガイドプレートガスケット 14-27
ガイドプレートガスケット 33-4-7
ガイドプレートガスケット 33-5-6
ガイドプレートガスケット 33-6-7
ガイドプレートカバー 8-18
ガスケット 1-32
ガスケット 14-6
ガスケット 25-19
ガスケット 33-6-5
ガスケット 10.1-15-1 14-5
ガスケット 10.1-15-1 33-6-6
ガスケット 10.2-16-0.5 23-57
ガスケット 36-52-2 12-25
ガスケット 6.2-11-1 10-15
ガスケット 6.2-11-1 33-3-10
ガスケット PTTスイッチ 23-34
ガスケット インテークサイレンサ 4-2
ガスケット ドレンスクリュ 4-20
ガスケット ドレンスクリュ 33-2-11
ガスケット ブラインドプレート 1-36
ガスケット ブラインドプレート 33-3-9
カップ 5-4
カップ 12-29
カップリング ポンプ 21-10
カバ- 26-47
カバー エレクトリックブラケット 10-22
カバー ブラインドプレート 1-35
カバーフック 23-11
カムロッド (L) 14-33-2
カムロッド (S) 14-33-1
カムロッド (UL) 33-9-9
カムロッドブッシング 14-35
カムロッドホルダ 33-9-11
カラー 7B-31
カラー 10.2-12-12 20-12
カラー 18-20-4.5 14-45
カラー 6.2-12-17 6-4
カラー 6.2-9-9.3 6-27
カラー 6.2-9-9.3 6-35
カラー 6.5-10.5-26.3 6-12
カラー 9.1-16-10.8 8-26
カラー 9.6-13-20.5 30-2
カラー 9.6-13-6.5 28-2
カラー 9.6-13-6.5 30-11
カラー 9.6-19-6 28-3
<キ>
キー 19-7-5 8-14
キー ポンプインペラ 14-17
キー ポンプインペラ 33-4-3
ギヤケースアッシ 14-1-1
ギヤケースアッシ 33-9-5
キャップアッシ 21-23
キャップナット ブラケットボルト 18-10
キャップフック タンク 12-26
キャブレタアッシ 4-5-1
キャブレタアッシ 4-5-2
キャブレタアッシ (サード) 4-25-1
キャブレタアッシ (サード) 4-25-2
キャブレタアッシ (セカンド) 4-6-1
キャブレタアッシ (セカンド) 4-6-2
キャブレタガスケット 4-36-1
キャブレタガスケット 4-36-2
キャブレタガスケット 33-2-3
キャブレタガスケット 33-2-4
キャブレタガスケット 33-3-12
キャブレタカバー 4-22
キャブレタカバー 33-2-12
キャブレタカバーガスケット 4-23
キャブレタカバーガスケット 33-2-13
キャブレタリペアキット 33-2-1
<ク>
クイックコネクタ (タンクメール) 25-15
クラッチ 15-9a
クラッチカム 14-32
クラッチケーブルクリッププラケット 23-64
クランクケースヘッド 1-57
クランクシャフト A 2-5
クランクシャフト B 2-6-1
クランクシャフト C 2-7-1
クランクシャフト D 2-8
クランクシャフトアッシ W/ギヤ 2-1-1
クランクピン 2-9
グランド (アースワイヤ) L=110 18-50
グランド (アースワイヤ) L=130 18-48
グランド (アースワイヤ) L=210 18-47
グランドケーブル L=170 10-16
グランドケーブル L=270 10-30
クランプ 23-65
クランプ 23-69
クランプ 25-5
クランプ 25-11
クランプ 26-55
クランプ 6.5-14L 20-22
クランプ 6.5-14L 23-21
クランプ 6.5-47.5P 1-52
クランプ 6.5-47.5P 3-5
クランプ 6.5-47.5P 23-24-1
クランプ 6.5-47.5P 23-24-2
クランプ 6.5-47.5P 23-24-3
クランプ 6.5-47.5P 33-7-24
クランプ 6-9.5L 20-20
クランプ 6-9.5L 20-27
クランプ パルサ 8-10
クランプスクリュ 18-62
クランプスクリュ (PTT) 20-42
クランプスクリュアッシ 18-61
クランプスクリュキット 18-60
クランプスクリュキット 20-41
クランプスクリュパッド 18-65
クランプスクリュパッド 20-43
クランプスクリュハンドル 18-63
クランプブラケット (L) 18-3
クランプブラケット (PTT-L) 20-2
クランプブラケット (PTT-R) 20-1
クランプブラケット (R) 18-1
グリスフィッティング 18-18
グリスフィッティング 20-11
グリップ 22-6
グリップ 26-18
クリップ φ10 3-8
クリップ φ10 4-41
クリップ φ10 5-13
クリップ φ10 5-14
クリップ φ10 5-17
クリップ φ7 1-49
クリップ φ8 1-48
クリップ φ8.5 12-16
クリップ Φ9.4 12-14
クリップ スロットルワイヤ 22-27
クレビスアッシ 30-1
グロメット 23-18
グロメット 23-26
グロメット 23-79
グロメット 26-13
グロメット 17-2.7 23-5-1
グロメット 17-2.7 23-5-2
グロメット 18-2.5 23-19
グロメット 25-5 1-9
グロメット 25-5 33-7-2
グロメット PTTスイッチ 23-76
グロメット エキゾーストハウジング 13-26
グロメット エプロン 13-28
グロメット コード 23-16
グロメット シフトロッド 17-3 23-60
グロメット スロットルホール 23-20-2
グロメット スロットルワイヤ 23-20-1
グロメット バッテリコード 23-17
グロメット リモコンケーブル 23-15
<ケ>
ケーブルクリッププラケットアッシ 23-63
ケーブルジョイント 6-21
ケーブルジョイント 23-53
ケーブルターミナル 26-9
ケーブルターミナル プラグ 26-54
ケーブルターミナル プラグ 28-21

ケーブルホルダ 7B-25
<コ>
コイルプレートアッシ W/オルタネータ 8-2
コイルプレートストッパ 9-15
コーションデカール 7-40
コーションデカール 7-41
コーションデカール 7B-38
コーションデカール 7B-39
コーションデカール 8-28
コーションデカール 8-29
コーションデカール 24-22
コーションデカール (SIGP) 26-51
コードアッシ A 11-10
コードアッシ A 33-7-18
コードアッシ C. 11-20
コードアッシ C. 33-7-20
コードアッシ L=6200 27-4
コントロールレバー 26-19
コンロッド 2-2-1
<サ>
サーモスタット 1-15
サーモスタットキャップ 1-16-1
サーモスタットキャップガスケット 1-17
サーモスタットキャップガスケット 33-3-4
サブウォータインレットストレーナ 14-30
<シ>
シール ラバー エプロン 13-29
シール ラバー フィラリッド L=275 24-16
シールリング 13.8-22-3.7 23-8-1
シールリング 13.8-22-3.7 23-8-2
シールリング ドラッグリンク 28-8
シールワッシャ 21-25
シフトアーム. 23-41
シフトギヤアッシ. 26-8
シフトディテントサポータ 23-47
シフトディテントスプリング. 23-46
シフトデカール 24-18
シフトポジションデカール 27-7
シフトレバー. 23-40
シフトレバーシャフト 23-50
シフトロッド. 23-61
シフトロッドジョイント 14-38
シフトロッドレバー 23-44
シム 32.9-26-0.5 14-22-1
シム 36-44-0.1 15-7-3
シム 36-44-0.15 15-7-2
シム 36-44-0.3 15-7-1
シム 41-51.5-0.1 14-11-1
シム 41-51.5-0.15 14-11-2
シム 41-51.5-0.3 14-11-3
シム 41-51.5-0.5 14-11-4
ジョイント 26-50
ジョイント メタル 21-27
ジョイントアッシ (アウトレット). 25-3
ジョイントアッシ (インレット) 25-2
ショルダボルト 6-8 19-16
シリンダピン (アッパ) 20-30
シリンダピン (ロワ). 20-35
シリンダブロック&クランクケースアッシ 1-1-1
シリンダブロック&クランクケースアッシ 1-1-2
シリンダヘッド 1-10-1
シリンダヘッドガスケット 1-11
シリンダヘッドガスケット 33-3-2
シリンダヘッドカバー 1-12-1
シリンダヘッドカバーガスケット. 1-13
シリンダヘッドカバーガスケット. 33-3-3
シリンダヘッドボルト 1-21-2
<ス>
スイベルブラケット 18-17
スイベルブラケットアッシ 20-10
スイベルブラケットシャフトアッシ 18-6
スイベルブラケットシャフトアッシ 20-8
スクリュ. 3-10
スクリュ. 4-13
スクリュ. 4-24
スクリュ. 4-30
スクリュ. 7B-26
スクリュ. 8-6
スクリュ. 8-9
スクリュ. 8-11
スクリュ. 8-13
スクリュ. 9-5
スクリュ. 10-24
スクリュ. 11-2
スクリュ. 11-5
スクリュ. 13-30
スクリュ. 14-47
スクリュ. 20-21
スクリュ. 20-23
スクリュ. 20-28
スクリュ. 21-9
スクリュ. 21-12
スクリュ. 22-12
スクリュ. 25-17
スクリュ. 26-24
スクリュ. 26-27
スクリュ. 26-28
スクリュ. 26-29
スクリュ. 26-41
スクリュ. 27-11
スクリュ. 32-2
スクリュ. 33-2-14
スクリュ. 33-7-17
スクリュ 4-20 P0.5 23-67
スタータケース 7-3
スタータケーブル L=160 9-26
スタータケーブル L=160 33-7-12
スタータシール 7-26
スタータシール 7B-32
スタータスプリング 7-22
スタータスプリング 7B-5
スタータソレノイド 9-24
スタータソレノイド 33-7-8
スタータハンドル. 7-12
スタータハンドル. 7B-16
スタータプーリ 7-27
スタータプーリ 7B-35
スタータモータアッシ 9-1
スタータモータアッシ 33-7-3
スタータモータバンド 9-21
スタータモータバンド 33-7-6
スタータロープ 7-11
スタータロープ φ6-2250 . . . . . 7B-15
スタータローラ 7B-28
スタータロック 7-15
スタータロック 7B-19
スタータロックアーム 6-32
スタータロックカム 7-16
スタータロックカム 7B-20
スタータロックスプリング 7-17
スタータロックスプリング 7B-21
スタータロックワイヤ. 7-20
スタータロックワイヤ. 7B-24
スタッド. 22-34
スタッド 10-25 P1.25. 30-17
ステアリングシャフトアッシ. 18-23
ステアリングシャフトアッシ. 20-14
ステアリングフック 30-16
ステアリングブラケット 22-1
ステアリングロッドジョイント 30-10
ストッパ. 11-22
ストッパ. 14-40
ストッパ. 33-9-12
ストッパ チョークソレノイド 4-50
ストッパ リバースロックレバーグリップ 19-24
ストッパー 15-24
ストップスイッチアッシ 23-38
ストップスイッチアッシ 27-13
ストップスイッチデカール 27-15
ストップスイッチデカ-ル 24-23
ストップスイッチランヤードアッシ 23-39
ストップスイッチランヤードアッシ 27-14
ストップスクリュ. 4-14
スナップ クラッチピン. 15-12
スナップピン. 20-7
スナップピン d=8. 6-23
スナップピン d=8. 23-54
スナップリテーナ d=8 23-45-1
スナップリテーナ d=8 23-45-2
スパークプラグ (BR7HS-10). 1-51-2

スパークプラグ (BR8HS-10) 1-51-3
スパークプラグデカール 23-73-2
スパークプラグデカール 23-73-3
スピードメータキット (60MPH) 28A-5-1
スピードメータキット (60MPH) 28A-5-2
スプリットピン 7-19
スプリットピン 7B-23
スプリットピン 28-4
スプリットピン 30-14
スプリットピン 2-12 19-13
スプリットピン 3-25 15-27
スプリング 4-15
スプリング 22-17
スプリング B 19-22
スプリング クラッチ 15-11
スプリング スロットルカム 6-7
スプリング フィラリッド 24-12
スプリングピン 18-64
スプリングピン 3.5-16 20-46
スプリングピン 3-10 22-10
スプリングピン 3-12 11-9
スプリングピン 3-12 14-34
スプリングピン 3-12 14-39
スプリングピン 3-12 23-62
スプリングピン 3-12 33-9-10
スプリングピン 3-12 33-9-14
スプリングピン 3-8 2-14
スプリングリテーナ クラッチ 15-10
スプリングワッシャ 4-38
スプリングワッシャ 6-11
スプリングワッシャ 8-21
スプリングワッシャ 9-10
スプリングワッシャ 9-13
スプリングワッシャ 11-13b
スプリングワッシャ 11-24
スプリングワッシャ 12-6
スプリングワッシャ 23-68
スプリングワッシャ 24-15
スペアヒューズ 20A 10-21
スペーサ 26-30
スペーサ 6.2-9-15.7 10-27
スペーサ 6.2-9-15.7 12-23
スペーサ 6.2-9-15.7 23-2
スペーサ スロットルシャフト A 22-9
スライドプレート 7B-11
スライドプレート 7B-12
スラストプレート 26-23
スラストプレート (アッパ) 27-50-1 18-25
スラストプレート (アッパ) 31-50-2 20-16
スラストプレート (ロワ) 26.5-46-1 18-26
スラストプレート クランクシャフト 2-22
スラストホルダ プロペラ 15-23-1
スラストロッド 18-15
スラストロッドスプリング 18-16
スロージェット (#66) 4-8-1
スロージェット (#80) 4-8-2
スロットルアーム 26-3
スロットルカム 6-6-2
スロットルカム A 6-6-1
スロットルシャフト 22-7
スロットルシャフトサポート 22-13
スロットルシャフトダンパ A 22-8
スロットルデカール 22-19
スロットルフリクションアーム 26-4
スロットルリミッタアーム 6-24
スロットルリミッタロッド 3.5-56 6-28
スロットルリミッタロッド 3.5-56 6-30
スロットルロッド Lリンク 5-105 6-17
スロットルワイヤ 22-26
スロットルワイヤブラケット 22-28
<セ>
セーフティロープ φ5-1600 28-11
セッティングピース チルトストッパ 19-6
セッティングプレート 19-3
セッティングリング 8-19
<ソ>
ソレノイドスイッチコード (A) L=80 11-14
ソレノイドスイッチコード (B) L=150 11-15
ソレノイドスイッチコード (C) L=1100 11-17
ソレノイドスイッチコード (C) L=900 11-16
<タ>
ターミナルキャップ 9-30
ターミナルキャップ スタータ 9-29
ターミナルキャップ スタータ 11-18
ターミナルキャップ スタータ 33-7-15
タイバーキット D 30-7
ダウェルピン 1-4
ダウェルピン 4-10 14-25
ダウェルピン 6-12 1-3
ダウェルピン 6-12 1-20
ダウェルピン 6-12 13-19
タコメ-タキット 28-13-1
タコメ-タキット 28-13-2
タッピングスクリュ 7-7
タッピングスクリュ 7-9
タッピングスクリュ 5-30 4-4
タッピングスクリュ 6-25 7-8
タンクフィラキャップガスケット 25-14
ダンパ (アッパ) 18-42
ダンパ (ロワ) 18-31
ダンパ 21-36-5 18-34
ダンパ スタータモータ 9-20
ダンパ スタータモータ 33-7-5
<チ>
チェックバルブ 1-41
チェックバルブ 4-29
チェックバルブコンプリート 5-15
チョークソレノイド 11-3
チョークソレノイドフック 11-8
チョークソレノイドブラケット 11-6
チョークロッド 4-46
チョークロッド 4-51
チョークロッド 23-3
チルトスイッチプラグ 26-53
チルトストッパアッシ 19-1
チルトストッパキット 20-45
チルトストッパグリップ 20-47
チルトストッパスプリング 20-13
チルトストッパレバー 19-14
チルトハンドル 24-5
チルトハンドル 24-6-1
<ツ>
ツインリモートコントロールキット 30-21
ツールキット 28-12
<テ>
ディスタンスピース 18-11
ティラハンドル 22-5
ティラハンドルアッシ 22-4
ティラハンドルホルダアッシ 22-33
テーパーローラベアリング 32007 15-1
デカール (レバー) 27-6
デカールセット (M40D2) 24-17-1
デカールセット (M50D2) 24-17-2
デテントスプリング 26-43
デテントリテーナ 26-42
デテントローラ 26-39
<ト>
トップカウルアッシ 24-1-1
トップカウルアッシ 24-1-2
トップカウルサブアッシ 24-2
トップカウルサブアッシ 24-3
トップカウルシール 24-9-1
ドライブギヤ 26-10
ドライブシャフト (L) 14-13-2
ドライブシャフト (S) 14-13-1
ドライブシャフト (UL) 33-9-8
ドライブシャフトスプリング 14-15
ドライブシャフトハウジング (L) 13-1-1
ドライブシャフトハウジング (S) 13-1-2
ドライブシャフトハウジングガスケット 13-15
ドライブシャフトハウジングガスケット 33-6-2
ドラッグリンクアッシ E 28-1
ドラッグリンクスペーサ 30-20
トリムセンサ L=1700 20-24
トリムタブ 14-7
トリムメータキット 28A-1-1
トリムメータキット 28A-1-2
ドレインプラグ 23-80
<ナ>
ナイロンナット 10-P1.25 22-2

ナイロンナット 10-P1.25 30-18
ナイロンナット 12-P1.25 18-56
ナイロンナット 12-P1.75 18-35
ナイロンナット 3/8-24UNF 28-6
ナイロンナット 3/8-24UNF 30-5
ナイロンナット 3/8-24UNF 30-9
ナイロンナット 4-P0.7 14-48
ナイロンナット 5-P0.8 13-31
ナイロンナット 6-P1.0 24-7
ナイロンナット 7/8-14. 18-7
ナット 1-55
ナット 4-31
ナット 4-45
ナット 5-7
ナット 6-16
ナット 6-19
ナット 9-11
ナット 9-18
ナット 11-13a
ナット 12-11
ナット 12-33
ナット 18-12
ナット 21-29
ナット 23-23
ナット 24-14
ナット 26-11
ナット 26-33
ナット 10-P1.25 23-56
ナット 10-P1.5 22-25
ナット 18-P1.5 8-15
ナット ベベルギヤ B 14-10
<ニ>
ニップル 5.5-5 1-6
ニップル L. 1-2
ニップル L. 1-5
ニップル ウォータ 23-27
ニュートラルスイッチ 23-31
ニュートラルスイッチ 33-7-22
ニュートラルスイッチ (リモートコントロール) 27-10
ニュートラルロックアーム 26-16
ニュートラルロックスプリング 26-17
<ハ>
パイプ 7-21
パイプ 7B-27
パイプ 12-12
パイプ 12-13
パイプ 12-15
パイロットランプアッシ 23-37
バッテリケーブル L=3000. 9-27
バッテリケーブル L=3000. 33-7-13
パルサコイル&プレートアッシ. 8-3
パルサホルダ. 8-4
バルブアッシ. 21-13
パワーヘッドガスケットセット 33-3-1
ハンガ 1-23
バンド 7B-34
バンド 10-17
バンド 23-72
バンド 27-8
バンド 27-9
バンド リードワイヤ 8-12
<ヒ>
ピストン. 2-29-1
ピストン (0.5 O/S). 2-29-2
ピストンピン. 2-30
ピストンピンクリップ 2-31
ピストンリペアキット 2-28-1
ピストンリペアキット (0.5 O/S) 2-28-2
ピストンリング 2-25-1
ピストンリング 2-27-1
ピストンリング (0.5 O/S) 2-25-2
ピストンリング (0.5 O/S) 2-27-2
ピストンリングセット 2-23-1
ピストンリングセット (0.5 O/S) 2-23-2
ビッグエンドベアリングワッシャ. 2-4
ピニオンアッシ 9-2
ヒューズワイヤアッシ L=900 20A. 11-11
ヒューズワイヤアッシ L=900 20A. 33-7-19
ピン クラッチ 15-9
<フ>
フィラリッド. 24-10
フィラリッドヒンジ 24-11
フィルタ. 5-6
フィルタ. 12-31
フィルタ B 21-20
フックレバー. 23-6
フックレバーブッシング 23-9
プッシュロッド クラッチ 15-19
ブッシング 7B-9
ブッシング 18-8
ブッシング 20-32
ブッシング 26-36
ブッシング 1 9-6
ブッシング 10.2-12-29.5 19-2
ブッシング 13-16-40 20-31
ブッシング 18-24-22 20-36
ブッシング 18-24-57.5 20-37
ブッシング 2 9-7
ブッシング 22-25-35.5 18-9
ブッシング 26-32 18-24
ブッシング 8.1-20 19-19
ブッシング 8.4-10-11. 22-11
ブッシング 9-20-20.8. 12-8
ブッシング A ステアリングハンドル 22-20
ブッシング B 26-26
ブッシング B ステアリングハンドル 22-23
ブッシング D. 26-22
ブッシング シフトレバーシャフト 23-42
ブッシング チョークノブ 23-4
ブッシング ブラケットシャフト 30-36-41. 20-15
ブッシング ブラケットボルト 20-9
フュエルコネクタ 25-10
フュエルコネクタ (エンジンメール) 23-55
フュエルコネクタ (タンクフィメール) 25-9
フュエルコネクタマーク 25-8
フュエルタンクアッシ 25L (トーハツ) 25-12
フュエルタンクキャップアッシ 25-13
フュエルピックアップアッシ W/ゲージ 25-16
フュエルフィルタアッシ 5-3
フュエルメータアッシ 28A-6-1
フュエルメータアッシ 28A-6-2
フライホイール W/リングギヤ. 8-1
プライマバルブ 25-4
プライマバルブアッシ 25-1
プラグ 1-19
プラグ 4-9
プラグ 23-52
プラグ 33-2-5
プラグ 8-8. 14-3
プラグ ウォータ 14-4
プラグキャップ W/レジスタンス 10-10
ブラケット 10-20-1
ブラケット スタータモータ. 9-19-1
ブラシ 21-6
ブラシスプリング. 21-8
ブラシホルダアッシ 9-4
フラッシングプラグ 28-29
プランジャ チョークソレノイド. 11-4
フリースロットルスプリング. 26-46
フリースロットルドラム 26-21
フリースロットルレバー 26-40
フリースロットルローラ 26-44
フリクションスプリング 7-23
フリクションスプリング 7B-6
フリクションスプリング 18-21
フリクションスプリング 19-5
フリクションピース 18-20
フリクションピース 22-15
フリクションプレート 7-25
フリクションプレート 7B-8
ブレーカ. 21-7
プレコートスクリュ 4-27
プレコートボルト 6-20. 7-28
プレコートボルト 6-25. 15-2
フロート. 4-12
フロート. 33-2-9
フロートアームピン 4-11
フロートアームピン 33-2-8
フロートチャンバ. 4-17
フロートチャンバガスケット. 4-18

フロートチャンバガスケット 33-2-10
フロートバルブ 4-10-1
フロートバルブ 33-2-6
プロテクタ 7B-33
プロペラアッシ (11) 15-21-2
プロペラアッシ (12) 15-21-3
プロペラアッシ (13) 15-21-4
プロペラアッシ (14) 15-21-5
プロペラアッシ (15) 15-21-6
“プロペラアッシ (7”’)” 15-21-7
プロペラアッシ (9) 15-21-1
プロペラシャフト 15-8
プロペラシャフトハウジング 15-14
プロペラシャフトハウジングアッシ 15-13
プロペラナット 15-26
プロペラハードウェアキット 15-22
フロントハウジング 26-52
<へ>
ベベルギヤ B 14-9-1
ベベルギヤ C 15-5-1
ベベルギヤアッシ (A) 15-4-1
<ホ>
ホース 1-38
ホース 1-39
ホース 1-40
ホース 3-6
ホース 3-7
ホース 4-40
ホース 5-9
ホース 5-10
ホース 5-11
ホース 5-12
ホース 5-16
ホース 23-28
ホース 25-6
ホース 25-7
ボール スチール 3/8 15-20
ボールジョイント B 6-13
ボールジョイント B 8-20
ボールジョイントコネクタ 4-43
ボールジョイントコネクタ 4-44
ボールジョイントコネクタ 6-15
ボールジョイントコネクタ 6-18
ボールジョイントコネクタ 12-10
ボールベアリング 6007 15-17
ボールベアリング 6304 14-14
ボトムカウル 23-75
ボトムカウル W/グロメット 23-74
ホルダ 26-48
ホルダ マグネトコード 8-8
ボルト 1-7-2
ボルト 1-14
ボルト 1-18
ボルト 1-24-2
ボルト 1-29-2
ボルト 1-31
ボルト 1-34
ボルト 1-37
ボルト 1-53
ボルト 1-54
ボルト 1-61
ボルト 3-3
ボルト 3-4
ボルト 4-19
ボルト 4-37
ボルト 5-2-1
ボルト 5-2-2
ボルト 6-2
ボルト 6-9
ボルト 6-25
ボルト 6-33
ボルト 7-38
ボルト 7B-14
ボルト 7B-29
ボルト 7B-36
ボルト 8-22
ボルト 8-25
ボルト 9-12
ボルト 9-16-1
ボルト 9-16-2
ボルト 9-22
ボルト 9-23
ボルト 9-25-1
ボルト 9-25-2
ボルト 9-28
ボルト 10-14
ボルト 10-28
ボルト 10-31-1
ボルト 10-33-1
ボルト 11-7
ボルト 11-19
ボルト 11-23
ボルト 12-19
ボルト 13-2
ボルト 13-18
ボルト 14-8
ボルト 14-29
ボルト 14-31
ボルト 14-41-1
ボルト 14-42
ボルト 18-2
ボルト 18-5
ボルト 18-22
ボルト 18-38
ボルト 18-39
ボルト 18-41
ボルト 18-46
ボルト 18-49
ボルト 18-51
ボルト 19-4
ボルト 20-4
ボルト 20-25
ボルト 20-33
ボルト 20-40
ボルト 21-17
ボルト 21-18
ボルト 21-22
ボルト 22-14
ボルト 22-18
ボルト 22-29
ボルト 22-32
ボルト 23-12
ボルト 23-22
ボルト 23-25-2
ボルト 23-25-3
ボルト 23-36
ボルト 23-48
ボルト 23-58
ボルト 23-66
ボルト 23-70
ボルト 23-71
ボルト 24-13
ボルト 26-12
ボルト 26-38
ボルト 26-49
ボルト 33-4-8
ボルト 33-7-4
ボルト 33-7-7
ボルト 33-7-9
ボルト 33-7-11
ボルト 33-7-14
ボルト 33-7-26
ボルト 33-9-4
ボルト 33-9-13
ボルト 12-105 P1.25 18-53
ボルト 3/8-19 28-5
ボルト 3/8-19 30-13
ボルト 3/8-30 30-15
ボルト 3/8-35 30-6
ボルト 3/8-43 30-4
ボルト 5-16 (プレコート) 4-1
ボルト 8-170 18-14
ボルト 8-30 13-21
ボルト 8-30 13-24
ボルト ラバーマウント (ロワ) 18-32
ボルトメータアッシ 28A-3-1
ボルトメータアッシ 28A-3-2
ポンプ 21-16
ポンプカバー 4-26
ポンプカバーガスケット 4-28

ポンプケース (アッパ) 14-18
ポンプケース (ロワ). 14-21-1
ポンプケースガスケット 14-28
ポンプケースガスケット 33-4-5
ポンプケースガスケット 33-5-4
ポンプケースガスケット 33-6-8
ポンプケースライナ 14-19
ポンプケースライナ 33-4-4
ポンプケースライナ クロムメッキ 33-5-3
ポンプダイヤフラム 4-32
ポンプボディ. 4-34
ポンプボディガスケット 4-33
<マ>
マウント 8.5-14-2.5 10-25
マウント 8.5-14-2.5 12-21
マウント 8.5-14-2.5 23-1
マウントブラケット 18-30
マウントブラケット 20-19
マウントホールディングプレート (アッパ) 18-45
マウントホールディングプレート (ロワ) 18-37
マニュアルバルブアッシ 21-24
<メ>
メインジェット (#122) 4-7-1
メインジェット (#132) 4-7-2
メインジェット (#135) 4-7-4
メインスイッチアッシ 23-29
メインスイッチアッシ 27-1
メインスイッチアッシ 33-7-21
メインスイッチキー No.301 23-30-1
メインスイッチキー No.302 23-30-2
メインスイッチキー No.303 23-30-3
メインスイッチキー No.943 27-2-1
メインスイッチキー No.944 27-2-2
メインスイッチキー No.945 27-2-3
メインスイッチキーカバリングキャップ 27-3
メインノズル. 4-21-1
メインノズル. 4-21-2
メインベアリング 6305 2-11
メインベアリング 6305R 2-10
メインベアリング(アッパ). 2-19
メータランプスイッチ 28-38
<モ>
モータアッシ. 21-2
モータブラケットアッシ 21-4
<ラ>
ラチェット 7-5
ラチェット 7B-4
ラバーマウント (アッパ). 18-40
ラバーマウント (ロワ) 18-29
ラバーマウント 8.5-14-2.5 10-26
ラバーマウント 8.5-14-2.5 12-22
ラバーマウント 9-16-4.3. 8-27
ラビリンスパッキン 2-13
<リ>
リードバルブアッシ 3-9-1
リードバルブアッシ 3-9-2
リードワイヤ. 9-31
リールアッシ. 7-4
リールアッシ. 7B-3
リギングボルトセット 18-52
リコイルスタータアッシ 7-2
リコイルスタータアッシ 7B-2
リザーブタンク 21-21
リターンスプリング 7-6
リターンスプリング 7-24
リターンスプリング 7B-7
リバースロック (L) 19-7
リバースロック (R) 19-8
リバースロックアーム 19-9
リバースロックシャフト 19-10
リバースロックスプリング (L) 19-15-1
リバースロックスプリング (S) 19-15-2
リバースロックレバーグリップ 19-23
リバースロックロッド 19-12
リモートコントロールヘッドアッシ(RC12A) 26-1
リモートコントロールヘッドアッシ(RC12B) 26-2
リモートコントロールロゴデカール 27-16
リヤハウジング 26-14
リヤパネル 26-15
リリーフバルブアッシ 21-14
リンク B 19-21
リングギヤカバー 8-23
<レ>
レクチファイヤキット 32-1
レクチファイヤコンプリート. 11-1
レクチファイヤコンプリート. 33-7-16
<ロ>
ロープアンカ. 7-13
ロープアンカ. 7B-17
ロープガイド. 7-14
ロープガイド. 7B-18
ローラ 26-35
ローラベアリング 17-21-27. 2-17
ローラベアリング 22-30-30. 14-2-1
ローラベアリング 22-30-30. 15-15
ローラベアリング 25-32-20. 2-3
ローラリテーナ 26-45
ロックプレート アッパ. 18-44
ロッド 5-68 4-42
ロッド 5-90 6-14
ロッドスナップ 6-31a
ロッドスナップ 3-B. 4-48
ロッドスナップ 3-B. 4-52
ロッドスナップ 5-3 6-5
ロッドスナップ 5-3 6-20
ロッドスナップ B 3.5-4. 6-29
ロッドスナップ B 3.5-4. 6-31
ロワフロートチャンバ 4-35
ロワユニットアッシ L 33-1-2
ロワユニットアッシ S 33-1-1
ロワユニットガスケットセット 33-6-1
<ワ>
ワイヤリングダイヤグラムデカール 10-23
ワッシャ. 1-8-1
ワッシャ. 1-25-2
ワッシャ. 1-30
ワッシャ. 4-39
ワッシャ. 5-8
ワッシャ. 6-26
ワッシャ. 6-34
ワッシャ. 7-18
ワッシャ. 7-39
ワッシャ. 7B-10
ワッシャ. 7B-22
ワッシャ. 7B-30
ワッシャ. 7B-37
ワッシャ. 9-3
ワッシャ. 9-9
ワッシャ. 9-14
ワッシャ. 9-17
ワッシャ. 12-4
ワッシャ. 12-34
ワッシャ. 13-3
ワッシャ. 15-3
ワッシャ. 18-13
ワッシャ. 18-19
ワッシャ. 18-36
ワッシャ. 18-55
ワッシャ. 18-67
ワッシャ. 19-18
ワッシャ. 22-3
ワッシャ. 22-24
ワッシャ. 25-18
ワッシャ. 26-6
ワッシャ. 26-32
ワッシャ. 26-34
ワッシャ. 26-37
ワッシャ. 30-19
ワッシャ 10-29-3 18-43
ワッシャ 12.5-24-1 23-32
ワッシャ 12.5-24-1 33-7-23
ワッシャ 13-34-3 18-33
ワッシャ 13-34-3 18-54
ワッシャ 14-22-1 23-7
ワッシャ 17-40-3 15-25
ワッシャ 18.2-34-1 20-38
ワッシャ 19-34-3 8-16
ワッシャ 22.1-28-3 15-6
ワッシャ 30-45-1 22-21
ワッシャ 6.5-21-1 6-3

ワッシャ 6.5-21-1 10-29
ワッシャ 6.5-21-1 12-20
ワッシャ 6.5-21-1 23-59
ワッシャ 6.5-23-1.5 20-34
ワッシャ 6-16-1.5 6-10
ワッシャ 6-16-1.5 7-29
ワッシャ 6-16-1.5 19-17
ワッシャ 6-16-1.5 20-26
ワッシャ 6-16-1.5 22-31
ワッシャ 6-16-1.5 23-13
ワッシャ 6-16-1.5 24-8
ワッシャ 8.5-18-1.6 6-22
ワッシャ 8.5-18-1.6 19-20
ワッシャ 8.5-18-1.6 23-51
ワッシャ 8.5-19.5-3.2 1-22-2
ワッシャ 9.6-18-2 28-7
ワッシャ 9.6-18-2 30-3
ワッシャ 9.6-18-2 30-12
ワッシャ リモコンボックス 26-31

INDEX

<A>
ADJUST SCREW 4-16
ADJUSTING NUT 22-16
ADJUSTING SCREW 26-7
ADVANCER ARM 6-1
ADVANCER LEVER 6-8
AIR VENT BOLT 12-3
ALTERNATOR ASSY 8-7
ANODE 1-33
ANODE 18-4
ANODE 20-3
ANODE 20-5
APRON 13-27
ARMATURE ASSY 21-3
ASSIST CORD (BLK) L=200 28-39-2
ASSIST CORD (BLU) L=200 28-39-1
ASSIST CORD (RED) L=200 27-5
ASSIST CORD (RED) L=200 28-39-3
<B>
BALL 3/8 15-20
BALL BEARING 6007 15-17
BALL BEARING 6304 14-14
BALL JOINT 6-13
BALL JOINT 8-20
BALL JOINT CONNECTOR 4-43
BALL JOINT CONNECTOR 4-44
BALL JOINT CONNECTOR 6-15
BALL JOINT CONNECTOR 6-18
BALL JOINT CONNECTOR 12-10
BAND 8-12
BAND 27-8
BAND 27-9
BAND 104 10-17
BAND 202 ..... 7B-34
BAND 202 23-72
BATTERY CABLE L=3000 9-27
BATTERY CABLE L=3000 33-7-13
BEVEL GEAR ASSY (A) 15-4-1
BEVEL GEAR B 14-9-1
BEVEL GEAR C 15-5-1
BIG END BEARING WASHER 2-4
BOLT 1-7-2
BOLT 1-14
BOLT 1-18
BOLT 1-24-2
BOLT 1-29-2
BOLT 1-31
BOLT 1-34
BOLT 1-37
BOLT 1-53
BOLT 1-54
BOLT 1-61
BOLT 3-3
BOLT 3-4
BOLT 4-19
BOLT 4-37
BOLT 5-2-1
BOLT 5-2-2
BOLT 6-2
BOLT 6-9
BOLT 6-25
BOLT 6-33
BOLT 7-38
BOLT 7B-14
BOLT 7B-29
BOLT 7B-36
BOLT 8-22
BOLT 8-25
BOLT 9-12
BOLT 9-16-1
BOLT 9-16-2
BOLT 9-22
BOLT 9-23
BOLT 9-25-1
BOLT 9-25-2
BOLT 9-28
BOLT 10-14
BOLT 10-28
BOLT 10-31-1
BOLT 10-33-1
BOLT 11-7
BOLT 11-19
BOLT 11-23
BOLT 12-19
BOLT 13-2
BOLT 13-18
BOLT 14-8
BOLT 14-29
BOLT 14-31
BOLT 14-41-1
BOLT 14-42
BOLT 18-2
BOLT 18-5
BOLT 18-22
BOLT 18-38
BOLT 18-46
BOLT 18-49
BOLT 18-51
BOLT 19-4
BOLT 20-4
BOLT 20-25
BOLT 20-33
BOLT 20-40
BOLT 21-17
BOLT 21-18
BOLT 21-22
BOLT 22-14
BOLT 22-18
BOLT 22-29
BOLT 22-32
BOLT 23-12
BOLT 23-22
BOLT 23-25-2
BOLT 23-25-3
BOLT 23-36
BOLT 23-48
BOLT 23-58
BOLT 23-66
BOLT 23-70
BOLT 23-71
BOLT 24-13
BOLT 26-12
BOLT 26-38
BOLT 26-49
BOLT 33-4-8
BOLT 33-7-4
BOLT 33-7-7
BOLT 33-7-9
BOLT 33-7-11
BOLT 33-7-14
BOLT 33-7-26
BOLT 33-9-4
BOLT 33-9-13
BOLT 12-105 P1.25 18-53
BOLT 12-114.5 18-32
BOLT 3/8-100 18-41
BOLT 3/8-19 28-5
BOLT 3/8-19 30-13
BOLT 3/8-30 30-15
BOLT 3/8-35 30-6
BOLT 3/8-43 30-4
BOLT 5-16 4-1
BOLT 8-170 18-14
BOLT 8-30 13-21
BOLT 8-30 13-24
BOTTOM COWL 23-75
BOTTOM COWL W/GROMMET 23-74
BRACKET 9-19-1
BRACKET 10-20-1
BREAKER 21-7
BRUSH 21-6
BRUSH HOLDER ASSY 9-4
BRUSH SPRING 21-8
BUSHING 7B-9
BUSHING 18-8
BUSHING 20-9
BUSHING 22-20
BUSHING 22-23
BUSHING 23-4
BUSHING 23-42
BUSHING 26-22
BUSHING 26-26
BUSHING 26-36
BUSHING 1 9-6
BUSHING 10.2-12-29.5 19-2
BUSHING 13-16-40 20-31
BUSHING 13-17-19.5 20-32
BUSHING 18-24-22 20-36
BUSHING 18-24-57.5 20-37
BUSHING 2 9-7
BUSHING 22-25-35.5 18-9
BUSHING 26-32 18-24
BUSHING 30-36-41 20-15
BUSHING 8.1-20 19-19
BUSHING 8.4-10-11 22-11
BUSHING 9-20-20.8 12-8
<C>
CABLE CLIP BRACKET ASSY 23-63
CABLE HOLDER 7B-25
CABLE JOINT 6-21
CABLE JOINT 23-53
CABLE TERMINAL 26-9
CABLE TERMINAL PLUG 26-54
CABLE TERMINAL PLUG 28-21
CAM ROD (L) 14-33-2
CAM ROD (S) 14-33-1
CAM ROD (UL) 33-9-9
CAM ROD BUSHING 14-35
CAM ROD HOLDER 33-9-11
CAP ASSY 21-23
CAP HOOK 12-26
CAP NUT 18-10
CARBURETOR ASSY 4-5-1
CARBURETOR ASSY 4-5-2
CARBURETOR ASSY (SECOND) 4-6-1
CARBURETOR ASSY (SECOND) 4-6-2
CARBURETOR ASSY (THIRD) 4-25-1
CARBURETOR ASSY (THIRD) 4-25-2
CARBURETOR COVER 4-22
CARBURETOR COVER 33-2-12
CARBURETOR COVER GASKET 4-23
CARBURETOR COVER GASKET 33-2-13
CARBURETOR GASKET 4-36-1
CARBURETOR GASKET 4-36-2
CARBURETOR GASKET 33-2-3
CARBURETOR GASKET 33-2-4
CARBURETOR GASKET 33-3-12
CARBURETOR REPAIR KIT 33-2-1
CAUTION DECAL 7-40
CAUTION DECAL 7-41
CAUTION DECAL 7B-38
CAUTION DECAL 7B-39
CAUTION DECAL 8-28
CAUTION DECAL 8-29
CAUTION DECAL 24-22
CAUTION DECAL(SIGP) 26-51
CD UNIT 10-18
CHECK VALVE 1-41
CHECK VALVE 4-29
CHECK VALVE COMPLETE 5-15
CHOKE ROD 4-51
CHOKE ROD 23-3
CHOKE ROD 3-90 4-46
CHOKE SOLENOID 11-3
CHOKE SOLENOID BRACKET 11-6
CHOKE SOLENOID HOOK 11-8
CLAMP 8-10
CLAMP 23-65
CLAMP 23-69
CLAMP 25-5
CLAMP 25-11
CLAMP 26-55
CLAMP 6.5-14L 20-22
CLAMP 6.5-14L 23-21
CLAMP 6.5-47.5P 1-52
CLAMP 6.5-47.5P 3-5
CLAMP 6.5-47.5P 23-24-1

CLAMP 6.5-47.5P 23-24-2
CLAMP 6.5-47.5P 23-24-3
CLAMP 6.5-47.5P 33-7-24
CLAMP 6-9.5L 20-20
CLAMP 6-9.5L 20-27
CLAMP BRACKET (L) 18-3
CLAMP BRACKET (PTT-L) 20-2
CLAMP BRACKET (PTT-R) 20-1
CLAMP BRACKET (R) 18-1
CLAMP SCREW 18-62
CLAMP SCREW (PTT) 20-42
CLAMP SCREW ASSY 18-61
CLAMP SCREW HANDLE 18-63
CLAMP SCREW KIT 18-60
CLAMP SCREW KIT 20-41
CLAMP SCREW PAD 18-65
CLAMP SCREW PAD 20-43
CLEVIS ASSY 30-1
CLIP 22-27
CLIP φ10 3-8
CLIP φ10 4-41
CLIP φ10 5-13
CLIP φ10 5-14
CLIP φ10 5-17
CLIP φ7 1-49
CLIP φ8 1-48
CLIP φ8.5 12-16
CLIP φ9.4 12-14
CLUTCH 15-9a
CLUTCH CABLE CLIP BRACKET 23-64
CLUTCH CAM 14-32
COIL PLATE ASSY W/ALTERNATOR 8-2
COIL PLATE STOPPER 9-15
COLLAR 7B-31
COLLAR 10.2-12-12 20-12
COLLAR 18-20-4.5 14-45
COLLAR 6.2-12-17 6-4
COLLAR 6.2-9-9.3 6-27
COLLAR 6.2-9-9.3 6-35
COLLAR 6.5-10.5-26.3 6-12
COLLAR 9.1-16-10.8 8-26
COLLAR 9.6-13-20.5 30-2
COLLAR 9.6-13-6.5 28-2
COLLAR 9.6-13-6.5 30-11
COLLAR 9.6-19-6 28-3
CONNECTING ROD 2-2-1
CONTROL LEVER 26-19
CORD ASSY 11-10
CORD ASSY 11-20
CORD ASSY 33-7-18
CORD ASSY 33-7-20
CORD ASSY L=6200 27-4
COUPLING 21-10
COVER 1-35
COVER 10-22
COVER 26-47
COVER HOOK 23-11
CRANK PIN 2-9
CRANKCASE HEAD 1-57
CRANKSHAFT A 2-5
CRANKSHAFT ASSY W/GEAR 2-1-1
CRANKSHAFT B 2-6-1
CRANKSHAFT C 2-7-1
CRANKSHAFT D 2-8
C-RING 21-26
C-RING d=18 20-39
C-RING d=25 2-12
C-RING d=25 18-28
C-RING d=28 ..... 7B-13
C-RING d=28 20-18
CUP 5-4
CUP 12-29
CYL BLOCK & CRANKCASE ASSY 1-1-1
CYL BLOCK & CRANKCASE ASSY 1-1-2
CYLINDER HEAD 1-10-1
CYLINDER HEAD BOLT 1-21-2
CYLINDER HEAD COVER 1-12-1
CYLINDER HEAD COVER GASKET 1-13
CYLINDER HEAD COVER GASKET 33-3-3
CYLINDER HEAD GASKET 1-11
CYLINDER HEAD GASKET 33-3-2
CYLINDER PIN (LOWER) 20-35
CYLINDER PIN (UPPER) 20-30
<D>
DAMPER 9-20
DAMPER 33-7-5
DAMPER (LOWER) 18-31
DAMPER (UPPER) 18-42
DAMPER 21-36-5 18-34
DECAL (LEVER) 27-6
DECAL SET (M40D2) (M40D2) 24-17-1
DECAL SET (M50D2) (M50D2) 24-17-2
DETENT RETAINER 26-42
DETENT ROLLER 26-39
DETENT SPRING 26-43
DISTANCE PIECE 9.4-13.8-116 18-11
DOWEL PIN 1-4
DOWEL PIN 4-10 14-25
DOWEL PIN 6-12 1-3
DOWEL PIN 6-12 1-20
DOWEL PIN 6-12 13-19
DRAG LINK ASSY 28-1
DRAG LINK SPACER 30-20
DRAIN PLUG 23-80
DRIVE GEAR 26-10
DRIVE SHAFT (L) 14-13-2
DRIVE SHAFT (S) 14-13-1
DRIVE SHAFT (UL) 33-9-8
DRIVE SHAFT HOUSING (L) 13-1-1
DRIVE SHAFT HOUSING (S) 13-1-2
DRIVE SHAFT HOUSING GASKET 13-15
DRIVE SHAFT HOUSING GASKET 33-6-2
DRIVE SHAFT SPRING 14-15
<E>
ELECTRIC STARTER KIT (F) 33-7-1
ENGINE BASEMENT 13-16
ENGINE BASEMENT GASKET 1-56
ENGINE BASEMENT GASKET 33-3-15
ENGINE BASEMENT SEAL L=805 13-17
ENGINE SHORT BLOCK KIT 33-8-1
ENGINE SHORT BLOCK KIT 33-8-4
E-RING d=5 18-66
E-RING d=5 20-44
E-RING d=6 19-11
E-RING d=6 26-5
EXCITER COIL 8-5
EXHAUST COVER (INNER) 1-27
EXHAUST COVER (OUTER) 1-26-1
EXHAUST COVER GASKET 1-28
EXHAUST COVER GASKET 33-3-8
EXHAUST HOUSING 13-23
EXHAUST HOUSING GASKET 13-25
EXHAUST HOUSING GASKET 33-6-4
EXHAUST PIPE 13-20
EXHAUST PIPE GASKET 13-22
EXHAUST PIPE GASKET 33-6-3
EXTENSION CORD (TRIM SENSOR) L=2000
..... 32-4
EXTENSION CORD (TRIM SENSOR) L=6000
..... 20-29
EXTENSION CORD L=2000 32-3
EXTENSION HOUSING 33-9-3
EXTENSION HOUSING KIT (UL) 33-9-1
<F>
FILLER LID 24-10
FILLER LID HINGE 24-11
FILTER 5-6
FILTER 12-31
FILTER 21-20
FLOAT 4-12
FLOAT 33-2-9
FLOAT ARM PIN 4-11
FLOAT ARM PIN 33-2-8
FLOAT CHAMBER 4-17
FLOAT CHAMBER GASKET 4-18
FLOAT CHAMBER GASKET 33-2-10
FLOAT VALVE 4-10-1
FLOAT VALVE 33-2-6
FLUSHING PLUG 28-29
FLYWHEEL W/RING GEAR 8-1
FREE THROTTLE DRUM 26-21
FREE THROTTLE LEVER 26-40
FREE THROTTLE ROLLER 26-44
FREE THROTTLE SPRING 26-46
FRICTION PIECE 18-20
FRICTION PIECE 22-15
FRICTION PLATE 7-25
FRICTION PLATE 7B-8
FRICTION SPRING 7-23
FRICTION SPRING 7B-6
FRICTION SPRING 18-21
FRICTION SPRING 19-5
FRONT HOUSING 26-52
FUEL CONNECTOR 25-9
FUEL CONNECTOR 25-10
FUEL CONNECTOR (MALE) 23-55
FUEL CONNECTOR MARK 25-8
FUEL FILTER ASSY 5-3
FUEL METER ASSY 28A-6-1
FUEL METER ASSY 28A-6-2
FUEL PICK-UP ASSY W/GAUGE 25-16
FUEL TANK ASSY 25L 25-12
FUEL TANK CAP ASSY 25-13
FUSE WIRE ASSY L=900 20A 11-11
FUSE WIRE ASSY L=900 20A 33-7-19
<G>
GASKET 1-36
GASKET 4-2
GASKET 4-20
GASKET 23-34
GASKET 25-19
GASKET 33-2-11
GASKET 33-3-9
GASKET 10.1-15-1 14-5
GASKET 10.1-15-1 33-6-6
GASKET 10.2-16-0.5 23-57
GASKET 36-52-2 12-25
GASKET 6.2-11-1 10-15
GASKET 6.2-11-1 33-3-10
GASKET 8.1-15-1 1-32
GASKET 8.1-15-1 14-6
GASKET 8.1-15-1 33-6-5
GEAR CASE ASSY 14-1-1
GEAR CASE ASSY 33-9-5
GREASE FITTING 18-18
GREASE FITTING 20-11
GRIP 22-6
GRIP 26-18
GROMMET 13-26
GROMMET 13-28
GROMMET 23-15
GROMMET 23-16
GROMMET 23-17
GROMMET 26-13
GROMMET 10.7-3.5 23-79
GROMMET 16-17.5 23-26
GROMMET 17-2.7 23-5-1
GROMMET 17-2.7 23-5-2
GROMMET 17-3 23-60
GROMMET 18-2.5 23-19
GROMMET 20-3 23-18
GROMMET 25-5 1-9
GROMMET 25-5 33-7-2
GROMMET 30-12-2.5 23-20-1
GROMMET 30-12-2.5 23-20-2
GROMMET 47-2.5 23-76
GROUND CABLE L=170 10-16
GROUND CABLE L=270 10-30
GROUND L=110 18-50
GROUND L=130 18-48
GROUND L=210 18-47
GUIDE PLATE 8-17
GUIDE PLATE COVER 8-18
GUIDE PLATE GASKET 14-27
GUIDE PLATE GASKET 33-4-7
GUIDE PLATE GASKET 33-5-6
GUIDE PLATE GASKET 33-6-7
<H>
HANGER 1-23
HOLDER 8-8
HOLDER 26-48
HOOK LEVER 23-6
HOOK LEVER BUSHING 23-9
HOSE 1-38
HOSE 1-39
HOSE 1-40
HOSE 3-6
HOSE 3-7
HOSE 4-40

HOSE..... 5-9
HOSE..... 5-10
HOSE..... 5-11
HOSE..... 5-12
HOSE..... 5-16
HOSE..... 23-28
HOSE..... 25-6
HOSE..... 25-7
HOUR METER ASSY 28A-2-1
HOUR METER ASSY 28A-2-2
<I>
IGNITION COIL W/R-CAP 10-8
INSTRUCTION DECAL 22-37
INSTRUCTION DECAL 26-25
INTAKE MANIFOLD ASSY..... 3-1-1
INTAKE MANIFOLD ASSY..... 3-1-2
INTAKE MANIFOLD GASKET 3-2
INTAKE MANIFOLD GASKET 33-3-11
INTAKE SILENCER 4-47-1
INTAKE SILENCER 4-47-2
INTAKE SILENCER COVER..... 4-3
INTAKE SILENCER LOCK PLATE 4-49
<J>
JOINT 21-27
JOINT 26-50
JOINT ASSY (INLET) 25-2
JOINT ASSY (OUTLET)..... 25-3
<K>
KEY 19-7-5 8-14
KEY 20-4.6-2..... 14-17
KEY 20-4.6-2..... 33-4-3
<L>
LABYRINTH PACKING 2-13
LEAD WIRE 9-31
LINK..... 19-21
LOCK PLATE 18-44
LOWER FLOAT CHAMBER 4-35
LOWER UNIT ASSY (L)..... 33-1-2
LOWER UNIT ASSY (S)..... 33-1-1
LOWER UNIT GASKET SET 33-6-1
<M>
MAIN BEARING 2-19
MAIN BEARING 6305..... 2-11
MAIN BEARING 6305R..... 2-10
MAIN JET (#122) 4-7-1
MAIN JET (#132) 4-7-2
MAIN JET (#135) 4-7-4
MAIN NOZZLE 4-21-1
MAIN NOZZLE 4-21-2
MAIN SWITCH ASSY..... 23-29
MAIN SWITCH ASSY..... 27-1
MAIN SWITCH ASSY..... 33-7-21
MAIN SWITCH KEY..... 27-2-1
MAIN SWITCH KEY..... 27-2-2
MAIN SWITCH KEY..... 27-2-3
MAIN SWITCH KEY COVERING CAP 27-3
MAIN SWITCH KEY No.301 23-30-1
MAIN SWITCH KEY No.302 23-30-2
MAIN SWITCH KEY No.303 23-30-3
MANUAL VALVE ASSY..... 21-24
METER LAMP SWITCH..... 28-38
MOTOR ASSY..... 21-2
MOTOR BRACKET ASSY 21-4
MOUNT 8.5-14-2.5..... 10-25
MOUNT 8.5-14-2.5..... 12-21
MOUNT 8.5-14-2.5..... 23-1
MOUNT BRACKET..... 18-30
MOUNT BRACKET..... 20-19
MOUNT HOLDING PLATE (LOWER) 18-37
MOUNT HOLDING PLATE (UPPER) 18-45
<N>
NEUTRAL LOCK ARM..... 26-16
NEUTRAL LOCK SPRING..... 26-17
NEUTRAL SWITCH 23-31
NEUTRAL SWITCH 33-7-22
NEUTRAL SWITCH (REMOTE CONT).... 27-10
NIPPLE 5.5-5..... 1-6
NIPPLE 5-4-5 1-2
NIPPLE 5-4-5 1-5
NIPPLE 6-8-11 23-27
NUT..... 1-55
NUT..... 4-31
NUT..... 4-45
NUT..... 5-7
NUT..... 6-16
NUT..... 6-19
NUT..... 9-11
NUT..... 9-18
NUT..... 11-13a
NUT..... 12-11
NUT..... 12-33
NUT..... 14-10
NUT..... 18-12
NUT..... 21-29
NUT..... 23-23
NUT..... 24-14
NUT..... 26-11
NUT..... 26-33
NUT 10-P1.25..... 23-56
NUT 10-P1.5..... 22-25
NUT 18-P1.5..... 8-15
NYLON NUT 10-P1.25..... 22-2
NYLON NUT 10-P1.25..... 30-18
NYLON NUT 12-P1.25..... 18-56
NYLON NUT 12-P1.75..... 18-35
NYLON NUT 3/8-24UNF..... 28-6
NYLON NUT 3/8-24UNF..... 30-5
NYLON NUT 3/8-24UNF..... 30-9
NYLON NUT 4-P0.7 14-48
NYLON NUT 5-P0.8 13-31
NYLON NUT 6-P1.0 24-7
NYLON NUT 7/8-14 18-7
<O>
OIL FILLER CAP 12-24
OIL FILTER ASSY 12-28
OIL FILTER BRACKET 5-1
OIL FILTER BRACKET 12-35
OIL FILTER BRACKET 33-7-10
OIL LEVEL SENSOR..... 12-18
OIL PUMP ASSY..... 12-1
OIL PUMP BOLT..... 12-5
OIL PUMP DRIVE GEAR..... 2-15
OIL PUMP DRIVEN GEAR 12-7
OIL PUMP ROD 12-9
OIL SEAL 16-28-7 1-60
OIL SEAL 16-28-7 33-3-6
OIL SEAL 17-33-6 14-23-1
OIL SEAL 17-33-6 33-6-9
OIL SEAL 22-37-8 15-16
OIL SEAL 22-37-8 33-6-13
OIL SEAL 25-40-8 1-59
OIL SEAL 25-40-8 33-3-7
OIL SEAL 32-42-6 2-20
OIL TANK..... 12-17
OIL TANK CAP CHECK VALVE 12-27
O-RING..... 5-5
O-RING..... 9-8
O-RING..... 12-30
O-RING..... 12-32
O-RING..... 33-3-13
O-RING..... 33-3-14
O-RING..... 33-3-17
O-RING 1.5-3.5..... 21-15
O-RING 1.5-6.5..... 21-19
O-RING 1.6-19.2 12-2
O-RING 1.7-59 1-58
O-RING 1.7-59 33-3-5
O-RING 1.8-69.6 21-11
O-RING 2.4-39.7 2-21
O-RING 2.4-39.7 33-3-16
O-RING 2.4-5.8..... 14-36
O-RING 2.4-5.8..... 33-6-11
O-RING 2-55.5 21-5
O-RING 3.1-94.4 10-19
O-RING 3.2-47 14-24-1
O-RING 3.2-47 33-6-10
O-RING 3.5-21.7 14-37
O-RING 3.5-21.7 33-6-12
O-RING 3.5-25.7 18-27
O-RING 3.5-29.7 20-17
O-RING 3.5-69.4 15-18
O-RING 3.5-69.4 33-6-14
OVERHEAT BUZZER..... 11-25
OVERHEAT BUZZER..... 27-12
OVERHEAT SENSOR ASSY 11-21-1
<P>
PILOT LAMP ASSY 23-37
PIN..... 15-9
PINION ASSY 9-2
PIPE..... 7-21
PIPE..... 7B-27
PIPE..... 12-12
PIPE..... 12-13
PIPE..... 12-15
PISTON..... 2-29-1
PISTON (0.5 O/S)..... 2-29-2
PISTON PIN..... 2-30
PISTON PIN CLIP..... 2-31
PISTON REPAIR KIT..... 2-28-1
PISTON REPAIR KIT (0.5 O/S)..... 2-28-2
PISTON RING 2-25-1
PISTON RING 2-27-1
PISTON RING (0.5 O/S) 2-25-2
PISTON RING (0.5 O/S) 2-27-2
PISTON RING SET 2-23-1
PISTON RING SET (0.5 O/S) 2-23-2
PLUG..... 1-19
PLUG..... 4-9
PLUG..... 23-52
PLUG..... 33-2-5
PLUG 8-8..... 14-3
PLUG CAP W/RESISTANCE..... 10-10
PLUG M10P1.25 14-4
PLUNGER..... 11-4
POWER HEAD GASKET SET 33-3-1
PRE-COATED BOLT 6-20..... 7-28
PRE-COATED BOLT 6-25..... 15-2
PRE-COATED SCREW..... 4-27
PRIMER BULB..... 25-4
PRIMER BULB ASSY 25-1
PROPELLER ASSY (11)..... 15-21-2
PROPELLER ASSY (12)..... 15-21-3
PROPELLER ASSY (13)..... 15-21-4
“PROPELLER ASSY (14”)”..... 15-21-5
PROPELLER ASSY (15)..... 15-21-6
“PROPELLER ASSY (7”)”..... 15-21-7
PROPELLER ASSY (9)..... 15-21-1
PROPELLER HARDWARE KIT..... 15-22
PROPELLER NUT M16P1.5..... 15-26
PROPELLER SHAFT..... 15-8
PROPELLER SHAFT HOUSING..... 15-14
PROPELLER SHAFT HOUSING ASSY 15-13
PROTECTOR 7B-33
PTT ASSY..... 20-48
PTT O-RING SET..... 21-28
PTT SOLENOID SWITCH (A)..... 11-12
PTT SOLENOID SWITCH (B)..... 11-13
PTT SWITCH ASSY 23-33
PTT SWITCH ASSY 27-17
PTT SWITCH ASSY BRACKET..... 23-35
PTT THRUST ROD..... 20-6
PULSAR COIL & PLATE ASSY..... 8-3
PULSAR HOLDER 8-4
PUMP 21-16
PUMP BODY..... 4-34
PUMP BODY GASKET 4-33
PUMP CASE (LOWER) 14-21-1
PUMP CASE (UPPER)..... 14-18
PUMP CASE GASKET 14-28
PUMP CASE GASKET 33-4-5
PUMP CASE GASKET 33-5-4
PUMP CASE GASKET 33-6-8
PUMP CASE LINER 14-19
PUMP CASE LINER 33-4-4
PUMP CASE LINER 33-5-3
PUMP COVER..... 4-26
PUMP COVER GASKET 4-28
PUMP DIAPHRAGM..... 4-32
PUSH ROD..... 15-19
<Q>
QUICK-CONNECTOR (MALE)..... 25-15
<R>
RATCHET..... 7-5
RATCHET..... 7B-4
REAR HOUSING..... 26-14
REAR PANEL..... 26-15
RECOIL STARTER ASSY 7-2
RECOIL STARTER ASSY 7B-2

RECTIFIER COMPLETE 11-1
RECTIFIER COMPLETE 33-7-16
RECTIFIER KIT 32-1
REED VALVE ASSY 3-9-1
REED VALVE ASSY 3-9-2
REEL ASSY 7-4
REEL ASSY 7B-3
RELIEF VALVE ASSY 21-14
REMOTE CONTROL HEAD ASSY(RC12A) 26-1
REMOTE CONTROL HEAD ASSY(RC12B) 26-2
REMOTE CONTROL LOGO DECAL 27-16
RESERVE TANK 21-21
RETURN SPRING 7-6
RETURN SPRING 7-24
RETURN SPRING 7B-7
REVERSE LOCK (L) 19-7
REVERSE LOCK (R) 19-8
REVERSE LOCK ARM 19-9
REVERSE LOCK LEVER GRIP 19-23
REVERSE LOCK ROD 19-12
REVERSE LOCK SHAFT 19-10
REVERSE LOCK SPRING (L) 19-15-1
REVERSE LOCK SPRING (S) 19-15-2
RIGGING BOLT SET 18-52
RING GEAR COVER 8-23
ROD 5-68 4-42
ROD 5-90 6-14
ROD SNAP 3.5-4 6-29
ROD SNAP 3.5-4 6-31
ROD SNAP 3.5-4 ..... 6-31a
ROD SNAP 3-B 4-48
ROD SNAP 3-B 4-52
ROD SNAP 5-3 6-5
ROD SNAP 5-3 6-20
ROLLER 26-35
ROLLER BEARING 17-21-27 2-17
ROLLER BEARING 22-30-30 14-2-1
ROLLER BEARING 22-30-30 15-15
ROLLER BEARING 25-32-20 2-3
ROLLER RETAINER 26-45
ROPE ANCHOR 7-13
ROPE ANCHOR 7B-17
ROPE GUIDE 7-14
ROPE GUIDE 7B-18
RUBBER MOUNT (LOWER) 18-29
RUBBER MOUNT (UPPER) 18-40
RUBBER MOUNT 8.5-14-2.5 10-26
RUBBER MOUNT 8.5-14-2.5 12-22
RUBBER MOUNT 9-16-4.3 8-27
<S>
SAFETY ROPE φ5-1600 28-11
SCREW 3-10
SCREW 4-13
SCREW 4-24
SCREW 4-30
SCREW 7B-26
SCREW 8-6
SCREW 8-9
SCREW 8-11
SCREW 8-13
SCREW 9-5
SCREW 10-24
SCREW 11-2
SCREW 11-5
SCREW 13-30
SCREW 14-47
SCREW 20-21
SCREW 20-23
SCREW 20-28
SCREW 21-9
SCREW 21-12
SCREW 22-12
SCREW 25-17
SCREW 26-24
SCREW 26-27
SCREW 26-28
SCREW 26-29
SCREW 26-41
SCREW 27-11
SCREW 32-2
SCREW 33-2-14
SCREW 33-7-17
SCREW 4-20 P0.5 23-67
SEAL 13-29
SEAL L=275 24-16
SEAL RING 28-8
SEAL RING 13.8-22-3.7 23-8-1
SEAL RING 13.8-22-3.7 23-8-2
SEAL WASHER 21-25
SETTING PIECE 19-6
SETTING PLATE 19-3
SETTING RING 8-19
SHIFT ARM 23-41
SHIFT DECAL 24-18
SHIFT DETENT SPRING 23-46
SHIFT DETENT SUPPORTER 23-47
SHIFT GEAR ASSY 26-8
SHIFT LEVER 23-40
SHIFT LEVER SHAFT 23-50
SHIFT POSITION DECAL 27-7
SHIFT ROD 23-61
SHIFT ROD JOINT 14-38
SHIFT ROD LEVER 23-44
SHIM 32.9-26-0.5 14-22-1
SHIM 36-44-0.1 15-7-3
SHIM 36-44-0.15 15-7-2
SHIM 36-44-0.3 15-7-1
SHIM 41-51.5-0.1 14-11-1
SHIM 41-51.5-0.15 14-11-2
SHIM 41-51.5-0.3 14-11-3
SHIM 41-51.5-0.5 14-11-4
SHOULDER BOLT 6-8 19-16
SLIDING PLATE 7B-11
SLIDING PLATE 7B-12
SLOW JET (#66) 4-8-1
SLOW JET (#80) 4-8-2
SNAP 15-12
SNAP PIN 20-7
SNAP PIN d=8 6-23
SNAP PIN d=8 23-54
SNAP RETAINER d=8 23-45-1
SNAP RETAINER d=8 23-45-2
SOLENOID SWITCH CORD (A) L=80 11-14
SOLENOID SWITCH CORD (B) L=150 11-15
SOLENOID SWITCH CORD (C) L=1100 11-17
SOLENOID SWITCH CORD (C) L=900 11-16
SPACER 22-9
SPACER 26-30
SPACER 6.2-9-15.7 10-27
SPACER 6.2-9-15.7 12-23
SPACER 6.2-9-15.7 23-2
SPARE FUSE 20A 10-21
SPARK PLUG DECAL (BR7HS10) 23-73-2
SPARK PLUG DECAL (BR8HS10) 23-73-3
SPARK PLUG(BR7HS-10) 1-51-2
SPARK PLUG(BR8HS-10) 1-51-3
SPEEDOMETER KIT (60MPH) 28A-5-1
SPEEDOMETER KIT (60MPH) 28A-5-2
SPLIT PIN 7-19
SPLIT PIN 7B-23
SPLIT PIN 28-4
SPLIT PIN 30-14
SPLIT PIN 2-12 19-13
SPLIT PIN 3-25 15-27
SPRING 4-15
SPRING 6-7
SPRING 15-11
SPRING 19-22
SPRING 22-17
SPRING 24-12
SPRING PIN 18-64
SPRING PIN 3.5-16 20-46
SPRING PIN 3-10 22-10
SPRING PIN 3-12 11-9
SPRING PIN 3-12 14-34
SPRING PIN 3-12 14-39
SPRING PIN 3-12 23-62
SPRING PIN 3-12 33-9-10
SPRING PIN 3-12 33-9-14
SPRING PIN 3-8 2-14
SPRING RETAINER 15-10
SPRING WASHER 4-38
SPRING WASHER 6-11
SPRING WASHER 8-21
SPRING WASHER 9-10
SPRING WASHER 9-13
SPRING WASHER 11-13b
SPRING WASHER 11-24
SPRING WASHER 12-6
SPRING WASHER 23-68
SPRING WASHER 24-15
STARTER CABLE L=160 9-26
STARTER CABLE L=160 33-7-12
STARTER CASE 7-3
STARTER HANDLE 7-12
STARTER HANDLE 7B-16
STARTER LOCK 7-15
STARTER LOCK 7B-19
STARTER LOCK ARM 6-32
STARTER LOCK CAM 7-16
STARTER LOCK CAM 7B-20
STARTER LOCK SPRING 7-17
STARTER LOCK SPRING 7B-21
STARTER LOCK WIRE 7-20
STARTER LOCK WIRE 7B-24
STARTER MOTOR ASSY 9-1
STARTER MOTOR ASSY 33-7-3
STARTER MOTOR BAND 9-21
STARTER MOTOR BAND 33-7-6
STARTER PULLEY 7-27
STARTER PULLEY 7B-35
STARTER ROLLER 7B-28
STARTER ROPE 7-11
STARTER ROPE φ6-2250 ..... 7B-15
STARTER SEAL 7-26
STARTER SEAL 7B-32
STARTER SOLENOID 9-24
STARTER SOLENOID 33-7-8
STARTER SPRING 7-22
STARTER SPRING 7B-5
STEERING BRACKET 22-1
STEERING HOOK 30-16
STEERING ROD JOINT 30-10
STEERING SHAFT ASSY 18-23
STEERING SHAFT ASSY 20-14
STOP SCREW 4-14
STOP SWITCH ASSY 23-38
STOP SWITCH ASSY 27-13
STOP SWITCH DECAL 24-23
STOP SWITCH DECAL 27-15
STOP SWITCH LANYARD ASSY 23-39
STOP SWITCH LANYARD ASSY 27-14
STOPPER 4-50
STOPPER 11-22
STOPPER 14-40
STOPPER 15-24
STOPPER 19-24
STOPPER 33-9-12
STUD 22-34
STUD 10-25 P1.25 30-17
STUD 10-50 P1.25 18-39
SUB-WATER INLET STRAINER 14-30
SWIVEL BRACKET 18-17
SWIVEL BRACKET ASSY 20-10
SWIVEL BRACKET SHAFT ASSY 18-6
SWIVEL BRACKET SHAFT ASSY 20-8
<T>
TACHOMETER KIT 28-13-1
TACHOMETER KIT 28-13-2
TANK FILLER CAP GASKET 25-14
TAPERED ROLLER BEARING 32007 15-1
TAPPING SCREW 7-7
TAPPING SCREW 7-9
TAPPING SCREW 5-30 4-4
TAPPING SCREW 6-25 7-8
TERMINAL CAP 8-13-28 9-29
TERMINAL CAP 8-13-28 11-18
TERMINAL CAP 8-13-28 33-7-15
TERMINAL CAP 8-13-30 9-30
THERMOSTAT 1-15
THERMOSTAT CAP 1-16-1
THERMOSTAT CAP GASKET 1-17
THERMOSTAT CAP GASKET 33-3-4
THROTTLE ARM 26-3
THROTTLE CAM 6-6-1
THROTTLE CAM 6-6-2
THROTTLE DECAL 22-19
THROTTLE FRICTION ARM 26-4
THROTTLE LIMITER ARM 6-24

THROTTLE LIMITER ROD 3.5-56 6-28
THROTTLE LIMITER ROD 3.5-56 6-30
THROTTLE ROD 5-105 6-17
THROTTLE SHAFT 22-7
THROTTLE SHAFT DAMPER 22-8
THROTTLE SHAFT SUPPORT 22-13
THROTTLE WIRE 22-26
THROTTLE WIRE BRACKET 22-28
THRUST HOLDER 15-23-1
THRUST PLATE 2-22
THRUST PLATE 26-23
THRUST PLATE (LOWER) 26.5-46-1 18-26
THRUST PLATE (UPPER) 27-50-1 18-25
THRUST PLATE (UPPER) 31-50-2 20-16
THRUST ROD 18-15
THRUST ROD SPRING 18-16
TIE BAR KIT 30-7
TILLER HANDLE 22-5
TILLER HANDLE ASSY 22-4
TILLER HANDLE HOLDER ASSY 22-33
TILT HANDLE 24-5
TILT HANDLE 24-6-1
TILT STOPPER ASSY 19-1
TILT STOPPER GRIP 20-47
TILT STOPPER KIT 20-45
TILT STOPPER LEVER 19-14
TILT STOPPER SPRING 20-13
TILT SWITCH PLUG 26-53
TOOL KIT 28-12
TOP COWL ASSY 24-1-1
TOP COWL ASSY 24-1-2
TOP COWL SEAL 24-9-1
TOP COWL SUB-ASSY 24-2
TOP COWL SUB-ASSY 24-3
TRIM METER KIT 28A-1-1
TRIM METER KIT 28A-1-2
TRIM SENSOR L=1700 20-24
TRIM TAB 14-7
TWIN REMOTE CONTROL KIT 30-21
<V>
VALVE ASSY 21-13
VOLTMETER ASSY 28A-3-1
VOLTMETER ASSY 28A-3-2
<W>
WASHER 1-8-1
WASHER 1-25-2
WASHER 1-30
WASHER 4-39
WASHER 5-8
WASHER 6-26
WASHER 6-34
WASHER 7-18
WASHER 7-39
WASHER 7B-10
WASHER 7B-22
WASHER 7B-30
WASHER 7B-37
WASHER 9-3
WASHER 9-9
WASHER 9-14
WASHER 9-17
WASHER 12-4
WASHER 12-34
WASHER 13-3
WASHER 15-3
WASHER 18-13
WASHER 18-19
WASHER 18-36
WASHER 18-55
WASHER 18-67
WASHER 19-18
WASHER 22-3
WASHER 22-24
WASHER 25-18
WASHER 26-6
WASHER 26-31
WASHER 26-32
WASHER 26-34
WASHER 26-37
WASHER 30-19
WASHER 10-29-3 18-43
WASHER 12.5-24-1 23-32
WASHER 12.5-24-1 33-7-23
WASHER 13-34-3 18-33
WASHER 13-34-3 18-54
WASHER 14-22-1 23-7
WASHER 17-40-3 15-25
WASHER 18.2-34-1 20-38
WASHER 19-34-3 8-16
WASHER 22.1-28-3 15-6
WASHER 30-45-1 22-21
WASHER 6.5-21-1 6-3
WASHER 6.5-21-1 10-29
WASHER 6.5-21-1 12-20
WASHER 6.5-21-1 23-59
WASHER 6.5-23-1.5 20-34
WASHER 6-16-1.5 6-10
WASHER 6-16-1.5 7-29
WASHER 6-16-1.5 19-17
WASHER 6-16-1.5 20-26
WASHER 6-16-1.5 22-31
WASHER 6-16-1.5 23-13
WASHER 6-16-1.5 24-8
WASHER 8.5-18-1.6 6-22
WASHER 8.5-18-1.6 19-20
WASHER 8.5-18-1.6 23-51
WASHER 8.5-19.5-3.2 1-22-2
WASHER 9.6-18-2 28-7
WASHER 9.6-18-2 30-3
WASHER 9.6-18-2 30-12
WATER PIPE (L) 14-43-2
WATER PIPE (S) 14-43-1
WATER PIPE (UL) 33-9-15
WATER PIPE AUXILIARY MOUNT 13-4
WATER PIPE AUXILIARY MOUNT 33-9-7
WATER PIPE SEAL (LOWER) 14-20
WATER PIPE SEAL (UPPER) 14-44
WATER PRESSURE METER KIT 28A-4-1
WATER PRESSURE METER KIT 28A-4-2
WATER PUMP GUIDE PLATE 14-26
WATER PUMP GUIDE PLATE 33-4-6
WATER PUMP GUIDE PLATE 33-5-5
WATER PUMP IMPELLER 14-16
WATER PUMP IMPELLER 33-4-2
WATER PUMP IMPELLER 33-5-2
WATER PUMP KIT (CHROME PLATED) .. 33-5-1
WATER PUMP REPAIR KIT 33-4-1
WATER STRAINER SET 14-46
WAVE WASHER 26-20
WAVE WASHER 30-45-1.2 22-22
WAVE WASHER d=12 23-43
WAVE WASHER d=14 23-10
WIRING DIAGRAM DECAL 10-23

INDEX (Parts Number)

151-33159-0 10-15
151-33159-0 33-3-10
314-72185-0 7-40
314-72185-0 . . . . . .7B-38
314-72185-0 8-29
332-60005-2 14-3
332-60006-1 1-32
332-60006-1 14-6
332-60006-1 33-6-5
332-62101-1 18-65
332-62101-1 20-43
332-65022-0 14-17
332-65022-0 33-4-3
332-66021-0 14-36
332-66021-0 33-6-11
332-70201-0 25-11
332-70261-0 23-56
334-00024-1 2-31
334-00122-0 1-59
334-00122-0 33-3-7
334-00131-0 8-14
334-65012-0 14-25
336-06973-0 20-20
336-06973-0 20-27
336-70112-0 23-57
338-01133-0 1-49
338-02215-0 3-8
338-02215-0 4-41
338-02215-0 5-13
338-02215-0 5-14
338-02215-0 5-17
338-60218-2 1-33
338-60218-2 20-5
338-67147-0 23-8-1
338-67147-0 23-8-2
338-67163-0 23-19
344-67177-1 18-18
344-67177-1 20-11
345-00040-1 2-2-1
345-00042-0 2-17
345-00043-0 2-3
345-00045-0 2-4
345-00117-0 1-4
345-01111-0 1-3
345-01111-0 1-20
345-01111-0 13-19
345-05122-1 20-34
345-06915-0 20-22
345-06915-0 23-21
345-60103-0 15-18
345-60103-0 33-6-14
345-60211-0 14-2-1
345-60211-0 15-15
345-60215-0 15-1
345-62122-2 18-16
345-62417-0 18-24
345-62441-0 18-20
345-63048-0 22-8
345-64032-0 15-6
345-64081-0 14-11-1
345-64082-0 14-11-2
345-64083-0 14-11-3
345-64084-0 14-11-4
345-65015-0 14-24-1
345-65015-0 33-6-10
345-65205-0 14-45
345-65206-0 14-44
345-67117-0 23-5-1
345-67117-0 23-5-2
345-76092-0 23-18
346-00011-0 2-27-1
346-00014-0 2-27-2
346-00115-0 2-22
346-01216-0 1-58
346-01216-0 33-3-5
346-05228-1 6-13
346-05228-1 8-20
346-06999-0 10-10
346-62124-1 18-7
346-62127-0 18-10
346-62421-1 18-21
346-62424-1 18-26
346-62437-0 19-2
346-62438-0 19-6
346-62439-1 19-3
346-65204-0 13-4
346-65204-0 33-9-7
346-66037-0 33-9-11
346-66333-0 19-23
346-66334-0 19-24
346-67113-0 10-25
346-67113-0 12-21
346-67113-0 23-1
346-67114-1 10-27
346-67114-1 12-23
346-67114-1 23-2
346-67115-0 6-3
346-67115-0 10-29
346-67115-0 12-20
346-67115-0 23-59
346-67196-1 4-48
346-67196-1 4-52
346-76040-0 9-24
346-76040-0 33-7-8
348-00061-1 2-9
348-63717-1 4-42
348B64108-1 15-21-7
349-62126-0 18-8
350-04005-0 4-32
350-04014-0 4-29
350-63046-0 22-11
350-67101-0 23-42
353-00132-0 8-15
353-00133-0 8-16
353-01030-0 1-15
353-01032-0 1-17
353-01032-0 33-3-4
353-03271-0 4-50
353-06821-0 23-39
353-06821-0 27-14
353-61307-1 18-41
353-61334-0 18-33
353-61334-0 18-54
353-61335-0 18-43
353-62415-0 20-17
353-62417-0 20-15
353-62423-1 20-16
353-63207-0 20-12
353-64036-0 15-7-1
353-64037-0 15-7-2
353-64038-0 15-7-3
353-64121-0 15-26
353-66024-0 11-22
353-66024-0 14-40
353-66024-0 33-9-12
353-72521-1 28-38
353-72546-0 27-5
353-72546-0 28-39-3
353-72547-0 28-39-1
353-72548-0 28-39-2
353-76037-0 26-54
353-76037-0 28-21
353-76062-1 11-11
353-76062-1 33-7-19
353-76079-0 6-27
353-76079-0 6-35
353-76213-0 10-21
353-84371-0 26-31
353-84388-0 26-39
353-84394-0 26-6
353-84904-0 30-20
353-84916-0 28-7
353-84916-0 30-3
353-84916-0 30-12
353-84918-0 28-6
353-84918-0 30-5
353-84918-0 30-9
353B01031-0 1-16-1
356-00011-0 2-25-1
356-00014-0 2-25-2
361-72026-0 23-73-2
361-76050-0 11-3
361-76073-0 11-4
369-62433-1 20-47
369-66043-1 23-79
369-67105-0 23-9
369-72019-2 22-19
369-84398-1 . . . . . .7B-34
369-84398-1 23-72
393-01131-0 1-6
393-01137-0 1-2
393-01137-0 1-5
393-01160-0 1-41
398-62396-1 18-48
398-63012-0 22-6
398-63053-0 22-9
3A0-62423-2 18-25
3A3-06830-0 27-13
3A3-62396-1 18-50
3A3-72026-0 23-73-3
3A3-76086-1 27-10
3A3-76114-0 32-3
3A3-76115-1 27-4
3A3-76145-0 9-29
3A3-76145-0 11-18
3A3-76145-0 33-7-15
3A3-81301-0 30-21
3A3-83314-2 26-9
3A3-84307-0 26-43
3A3-84364-2 26-10
3A3-84365-1 26-3
3A3-84368-0 26-20
3A3-84374-0 26-30
3A3-84376-0 26-13
3A3-84381-0 26-8
3A3-84383-0 26-34
3A3-84391-0 26-21
3A3-84403-0 26-17
3A3-84421-0 26-35
3A3-84422-0 26-23
3A3-84423-0 26-42
3A3-84424-0 26-44
3A3-84425-0 26-46
3A3-84426-0 26-45
3A3-84428-0 26-4
3A3-84432-0 26-26
3A3-84435-0 26-22
3AA-83719-0 6-22
3AA-83719-0 19-20
3AA-83719-0 23-51
3AC-62191-0 18-6
3AC-70140-0 25-17
3AC-70145-0 25-18
3AC-70150-0 25-19
3AC-70157-0 25-16
3AC-72200-0 24-23
3AD-02230-0 5-3
3AD-02234-0 5-6
3AD-02235-0 5-5
3AD-02235-0 33-3-17
3AD-02237-0 5-4
3AD-62191-0 20-8
3AL-05212-0 19-19
3AL-05254-0 19-16
3AL-60108-0 7-28
3B2-63108-0 22-21
3B2-63109-0 22-22
3B2-67187-0 23-26
3B2-70260-1 23-55
3B7-01046-0 1-19
3B7-01046-0 23-52
3B7-02235-0 12-30
3B7-02235-0 33-3-13
3B7-02236-0 12-32
3B7-02236-0 33-3-14
3B7-02237-0 12-29
3B7-05229-0 4-43
3B7-05243-0 4-44
3B7-05243-0 6-15
3B7-05243-0 6-18
3B7-05243-0 12-10
3B7-06131-0 8-4
3B7-06132-0 8-10
3B7-06133-0 8-12
3B7-06135-0 8-8
3B7-06305-0 8-27
3B7-06920-0 10-26
3B7-06920-0 12-22
3B7-09002-0 12-2
3B7-09004-0 12-3
3B7-09006-0 12-4
3B7-60007-0 28-29
3B7-60015-1 14-4
3B7-60016-1 14-5
3B7-60016-1 33-6-6
3B7-60218-1 18-4
3B7-60218-1 20-3
3B7-63731-0 23-32
3B7-63731-0 33-7-23
3B7-67211-0 24-11
3B7-70200-5 25-1
3B7-70280-1 25-8
3B7-72201-0 28-11
3B7-76065-5 11-1
3B7-76065-5 33-7-16
3B7-76093-0 1-9
3B7-76093-0 33-7-2
3B7-76120-2 9-27
3B7-76120-2 33-7-13
3B7-76145-0 9-30
3B7-77167-0 21-11
3B7-77430-0 21-16
3B7-77431-1 21-18
3B7-77432-1 21-17
3B7-77433-0 21-19
3B7-77434-1 21-20
3B7-83715-2 6-21
3B7-83715-2 23-53
3C7-06040-0 10-8
3C7-09056-1 12-16
3C7-61338-0 18-34
3C7-62133-2 18-53
3C7-70211-1 25-4
3C7-70217-0 25-5
3C7-70220-1 25-2
3C7-70224-1 25-3
3C7-71030-0 12-28
3C7-71033-0 12-31
3C7-76142-1 10-16
3C8-00001-4 2-29-1
3C8-00004-4 2-29-2
3C8-00021-1 2-30
3C8-00031-1 2-5
3C8-00032-0 2-6-1
3C8-00033-0 2-7-1
3C8-00034-0 2-8
3C8-00051-2 2-13
3C8-00108-0 2-21
3C8-00108-0 33-3-16
3C8-00113-0 2-19
3C8-00114-0 2-10
3C8-00121-0 2-20
3C8-01005-5 1-11
3C8-01005-5 33-3-2
3C8-01012-0 1-21-2
3C8-01015-0 1-22-2
3C8-01024-2 1-13
3C8-01024-2 33-3-3
3C8-01215-0 1-60
3C8-01215-0 33-3-6
3C8-01291-0 1-57
3C8-01303-4 1-56
3C8-01303-4 33-3-15
3C8-01513-1 1-23
3C8-02011-0 4-36-1
3C8-02011-0 33-2-3

3C8-02011-0 33-3-12
3C8-02100-1 3-9-1
3C8-02104-2 3-2
3C8-02104-2 33-3-11
3C8-02302-0 1-27
3C8-02305-2 1-28
3C8-02305-2 33-3-8
3C8-02311-1 13-20
3C8-02312-2 13-22
3C8-02312-2 33-6-3
3C8-02319-0 13-21
3C8-02411-0 4-47-1
3C8-02415-0 4-3
3C8-02417-0 4-49
3C8-02418-0 4-2
3C8-02420-0 4-1
3C8-03120-0 4-17
3C8-03121-0 4-18
3C8-03121-0 33-2-10
3C8-03123-0 4-35
3C8-03125-0 4-12
3C8-03125-0 33-2-9
3C8-03126-0 4-11
3C8-03126-0 33-2-8
3C8-03141-0 4-21-1
3C8-03152-1 4-8-1
3C8-03157-0 4-15
3C8-03169-0 4-9
3C8-03169-0 33-2-5
3C8-03179-1 4-14
3C8-03181-0 4-22
3C8-03181-0 33-2-12
3C8-03182-0 4-23
3C8-03182-0 33-2-13
3C8-03193-0 4-20
3C8-03193-0 33-2-11
3C8-03200-5 4-5-1
3C8-03207-5 4-6-1
3C8-03210-5 4-25-1
3C8-03441-0 4-7-1
3C8-04002-0 4-34
3C8-04004-0 4-26
3C8-04018-0 4-28
3C8-04028-0 4-33
3C8-05003-0 . . . . . .7B-4
3C8-05004-0 . . . . . .7B-5
3C8-05006-0 . . . . . .7B-8
3C8-05007-0 . . . . . .7B-6
3C8-05012-0 . . . . . .7B-7
3C8-05013-0 . . . . . .7B-15
3C8-05014-1 . . . . . .7B-18
3C8-05019-0 7-12
3C8-05019-0 . . . . . .7B-16
3C8-05023-0 . . . . . .7B-11
3C8-05029-0 . . . . . .7B-12
3C8-05030-0 . . . . . .7B-28
3C8-05031-0 . . . . . .7B-29
3C8-05032-0 . . . . . .7B-30
3C8-05033-0 . . . . . .7B-31
3C8-05090-2 . . . . . .7B-2
3C8-05106-0 . . . . . .7B-3
3C8-05107-0 . . . . . .7B-9
3C8-05108-0 . . . . . .7B-10
3C8-05138-0 . . . . . .7B-14
3C8-05211-0 6-32
3C8-05213-0 6-24
3C8-05216-0 7-17
3C8-05216-0 . . . . . .7B-21
3C8-05217-0 7-20
3C8-05217-0 . . . . . .7B-24
3C8-05221-0 6-28
3C8-05221-0 6-30
3C8-05223-0 6-29
3C8-05223-0 6-31
3C8-05237-0 7-18
3C8-05237-0 . . . . . .7B-22
3C8-05238-0 7-21
3C8-05238-0 . . . . . .7B-27
3C8-05252-0 7-15
3C8-05252-0 . . . . . .7B-19
3C8-05253-0 7-16
3C8-05253-0 . . . . . .7B-20
3C8-05257-0 . . . . . .7B-25
3C8-05901-1 . . . . . .7B-35
3C8-06101-1 8-1
3C8-06103-3 8-2
3C8-06105-0 9-15
3C8-06120-1 8-5
3C8-06123-1 8-7
3C8-06130-2 8-3
3C8-06133-0 . . . . . .7B-33
3C8-06160-1 10-18
3C8-06301-0 8-23
3C8-06820-0 23-38
3C8-06902-0 10-22
3C8-09000-1 12-1
3C8-09050-1 12-5
3C8-09053-1 12-9
3C8-09060-0 2-15
3C8-09065-0 12-7
3C8-09069-0 12-8
3C8-09075-0 5-15
3C8-09081-1 1-35
3C8-09082-2 1-36
3C8-09082-2 33-3-9
3C8-60108-2 15-2
3C8-60204-0 14-30
3C8-60205-1 14-46
3C8-60213-0 14-14
3C8-60217-1 14-7
3C8-60223-0 14-23-1
3C8-60223-0 33-6-9
3C8-61012-2 13-15
3C8-61012-2 33-6-2
3C8-61180-0 13-23
3C8-61181-2 13-25
3C8-61181-2 33-6-4
3C8-61182-0 13-26
3C8-61184-0 13-24
3C8-61212-0 13-28
3C8-61213-1 13-29
3C8-61302-1 18-29
3C8-61321-1 18-32
3C8-61336-0 18-31
3C8-61341-0 18-45
3C8-62097-0 18-39
3C8-62098-0 22-2
3C8-62098-0 30-18
3C8-62117-1 18-11
3C8-62120-1 18-14
3C8-62121-1 18-15
3C8-62132-0 18-9
3C8-62396-1 18-47
3C8-62421-1 19-5
3C8-63041-1 22-7
3C8-63063-0 22-13
3C8-63101-0 22-20
3C8-63102-1 22-23
3C8-63508-1 22-28
3C8-63600-1 22-26
3C8-63607-0 22-27
3C8-63621-0 23-20-1
3C8-63624-0 23-20-2
3C8-63704-0 6-6-1
3C8-63711-1 6-1
3C8-63722-0 8-17
3C8-63723-0 8-19
3C8-63725-0 8-18
3C8-63732-0 6-4
3C8-63733-0 6-5
3C8-63733-0 6-20
3C8-64010-1 15-4-1
3C8-64020-2 14-9-1
3C8-64027-0 14-10
3C8-64030-0 15-5-1
3C8-64084-0 14-22-1
3C8-64211-0 15-8
3C8-64215-2 . . . . . .15-9a
3C8-64217-0 15-9
3C8-64219-1 15-12
3C8-64221-0 15-11
3C8-64222-0 15-10
3C8-64223-1 15-19
3C8-64231-0 15-23-1
3C8-64301-0 14-13-1
3C8-64302-0 14-13-2
3C8-64303-0 33-9-8
3C8-64327-0 14-15
3C8-65014-0 14-20
3C8-65017-1 14-21-1
3C8-65021-2 14-16
3C8-65021-2 33-4-2
3C8-65021-2 33-5-2
3C8-65025-0 14-26
3C8-65025-0 33-4-6
3C8-65029-3 14-27
3C8-65029-3 33-4-7
3C8-65029-3 33-5-6
3C8-65029-3 33-6-7
3C8-65100-0 14-43-1
3C8-65110-0 14-43-2
3C8-65120-0 33-9-15
3C8-65239-1 33-5-5
3C8-66011-0 14-32
3C8-66012-0 14-33-1
3C8-66013-0 14-33-2
3C8-66014-0 33-9-9
3C8-66031-1 14-35
3C8-66032-0 14-37
3C8-66032-0 33-6-12
3C8-66113-1 23-46
3C8-66117-0 23-47
3C8-66122-1 23-41
3C8-66135-0 23-50
3C8-66211-0 23-61
3C8-66225-0 23-44
3C8-66241-0 14-38
3C8-66308-0 6-10
3C8-66308-0 7-29
3C8-66308-0 20-26
3C8-66308-0 22-31
3C8-66308-0 23-13
3C8-66308-0 24-8
3C8-66313-4 19-9
3C8-66318-1 19-21
3C8-66319-1 19-10
3C8-66321-0 19-12
3C8-66331-2 19-15-2
3C8-66332-2 19-15-1
3C8-66336-0 19-22
3C8-66351-2 19-8
3C8-66352-2 19-7
3C8-67116-0 13-17
3C8-67146-0 23-7
3C8-67151-2 23-3
3C8-67156-0 23-4
3C8-67162-1 23-17
3C8-67191-2 4-46
3C8-67192-0 4-51
3C8-67212-1 24-12
3C8-67501-1 24-9-1
3C8-67503-0 . . . . . .7B-32
3C8-67578-2 24-18
3C8-71010-1 12-17
3C8-71015-0 12-24
3C8-71016-0 12-25
3C8-71017-0 12-26
3C8-71018-0 12-27
3C8-71020-1 12-18
3C8-71035-0 5-1
3C8-71035-0 33-7-10
3C8-71040-0 23-37
3C8-72028-0 10-23
3C8-72100-1 28-12
3C8-72120-1 18-52
3C8-72580-0 11-12
3C8-72581-0 11-13
3C8-72582-0 11-14
3C8-72583-1 11-15
3C8-72588-0 11-16
3C8-72589-0 11-17
3C8-76007-0 9-20
3C8-76007-0 33-7-5
3C8-76009-0 9-21
3C8-76009-0 33-7-6
3C8-76020-2 23-29
3C8-76020-2 33-7-21
3C8-76049-0 9-31
3C8-76055-1 11-6
3C8-76057-0 11-8
3C8-76080-2 23-31
3C8-76080-2 33-7-22
3C8-76110-0 11-10
3C8-76110-0 33-7-18
3C8-76116-1 23-16
3C8-76119-0 11-20
3C8-76119-0 33-7-20
3C8-76141-1 9-26
3C8-76141-1 33-7-12
3C8-76160-3 32-1
3C8-76171-0 11-25
3C8-76171-0 27-12
3C8-76172-1 11-21-1
3C8-76300-5 33-7-1
3C8-77076-1 20-36
3C8-77213-0 20-9
3C8-83732-0 23-15
3C8-83821-0 23-67
3C8-84339-1 22-37
3C8-84900-1 30-7
3C8-84910-2 28-1
3C8-84914-1 28-2
3C8-84914-1 30-11
3C8-84916-0 28-3
3C8-84917-0 28-5
3C8-84917-0 30-13
3C8-84936-0 30-10
3C8-84937-0 30-15
3C8-84962-0 30-2
3C8-84963-0 30-4
3C8-84964-0 30-6
3C8-87121-C 33-3-1
3C8-87122-2 33-2-1
3C8-87801-4 24-17-1
3C8B01001-2 1-10-1
3C8B01021-1 1-12-1
3C8B01105-1 1-1-1
3C8B02020-0 3-1-1
3C8B02301-1 1-26-1
3C8B05101-0 9-19-1
3C8B06901-1 10-20-1
3C8B87090-F 33-8-1
3C8Q01301-0. 13-16
3C8Q60000-1. 14-1-1
3C8Q60090-1. 33-9-5
3C8Q60100-1. 15-13
3C8Q60101-1. 15-14
3C8Q61110-0. 33-9-3
3C8Q61191-3. 13-1-2
3C8Q61192-4. 13-1-1
3C8Q61210-1. 13-27
3C8Q61342-0. 18-37
3C8Q61411-3. 18-30
3C8Q62112-2. 18-1
3C8Q62113-2. 18-3
3C8Q62310-3. 18-17
3C8Q62431-1. 19-1
3C8Q63003-2. 22-4
3C8Q63011-2. 22-5
3C8Q67100-2. 23-75
3C8Q67110-1. 23-74
3C8Q67141-0. 23-6
3C8Q67645-9. 24-1-2
3C8Q76118-0. 23-65
3C8Q76118-0. 23-69
3C8Q83737-0. 23-63
3C8Q84960-0. 30-1
3C8Q87314-2. 33-9-1
3E0-70270-0 25-15
3E0-72615-0 23-33
3E0-77183-0 21-6
3E0-77184-0 21-8
3E3-02011-0 4-36-2
3E3-02011-0 33-2-4
3E3-02411-0 4-47-2
3E3-03141-0 4-21-2
3E3-03147-0 4-10-1
3E3-03147-0 33-2-6
3E3-03151-1 4-7-4
3E3-03200-4 4-5-2
3E3-03207-4 4-6-2
3E3-03210-4 4-25-2

3E3-03445-0 4-7-2
3E3-61301-2 18-40
3E3-61333-0 18-42
3E3-61335-0 18-44
3E3-62097-0 30-17
3E3-62436-1 19-14
3E3-63709-1 6-17
3E3-63712-0 6-8
3E3-63718-1 6-6-2
3E3-63721-0 6-12
3E3-63727-0 6-7
3E3-64333-0 4-27
3E3-66110-0 23-40
3E3-67213-0 24-16
3E3-71035-0 12-35
3E3-84830-0 30-16
3E3-87123-0 2-23-1
3E3-87124-0 2-23-2
3E3-87130-0 2-28-1
3E3-87131-0 2-28-2
3E3-87801-4 24-17-2
3E3B01105-1 1-1-2
3E3B02020-0 3-1-2
3E3B87090-D. 33-8-4
3E3Q62001-0. 22-1
3E3Q62010-1 18-23
3E3Q67210-1 24-10
3E3Q67521-1 24-5
3E3Q67645-9. 24-1-1
3E5-00050-1 2-1-1
3E5-63715-1 6-14
3E5-77150-3 20-48
3E5-77180-0 21-2
3E5-77192-0 21-4
3E5Q63028-1. 22-33
3F0-72185-0 7-41
3F0-72185-0 . . . . . 7B-39
3F0-72185-0 8-28
3F0-72185-0 24-22
3F3-02423-0 4-4
3F3-60223-0 15-16
3F3-60223-0 33-6-13
3F3-72616-1 23-34
3F3-72618-0 23-76
3F3-76217-0 23-30-1
3F3-76218-0 23-30-2
3F3-76219-0 23-30-3
3F3-84908-0 28-8
3G2-03156-0 4-16
3GF-06304-0 8-26
3GF-62466-1 20-45
3GF-70250-1 25-10
3GF-70281-0 25-9
3GF-72617-0 23-35
3GF-72672-0 . . . . . 28A-5-2
3GF-75014-0 9-4
3GF-75015-0 9-3
3GF-75016-0 9-6
3GF-75017-0 9-7
3GF-75018-0 9-8
3GF-75019-0 9-12
3GF-76010-1 9-1
3GF-76010-1 33-7-3
3GF-76015-0 9-2
3GF-76020-0 27-1
3GF-76205-0 27-3
3GF-76217-0 27-2-1
3GF-76218-0 27-2-2
3GF-76219-0 27-2-3
3GFQ62010-1. 20-14
3GFQ67640-0. 24-2
3GFQ77208-1. 20-10
3GFQ77211-0. 20-1
3GFQ77212-0. 20-2
3GL-72672-0 . . . . . 28A-5-1
3GT-35143-0 12-14
3H8-62415-0 18-27
3J2-00114-0. 2-11
3KY-77071-0 20-30
3KY-77101-0 20-35
3KY-77367-0 21-27
3KY-77374-0 21-29
3KZ-70177-0 25-12
3M2-03152-0 4-8-2
3M2-66226-0 23-60
3MC-61017-0. 13-2
3MC-67142-0. 23-11
3N4-76142-1 10-30
3N8-05223-0 . . . . . 6-31a
3PA-72638-0 28-13-2
3PB-72638-0 28-13-1
3PR-06972-0 1-52
3PR-06972-0 3-5
3PR-06972-0 23-24-1
3PR-06972-0 23-24-2
3PR-06972-0 23-24-3
3PR-06972-0 33-7-24
3R0-61324-0 18-56
3R0-62473-0 20-13
3R0-66308-0 19-17
3R0-77075-0 20-31
3R0-77076-0 20-32
3R0-77112-0 20-38
3R0-77118-0 20-6
3R0-77173-0 21-25
3R0-77451-0 21-15
3R3-05003-0 7-5
3R3-05131-0 7-13
3R3-05131-0 . . . . . 7B-17
3RS-62106-0 18-62
3RS-70020-0 25-13
3RS-70021-0 25-14
3RS-77216-0 20-42
3RS-77217-1 20-41
3RSQ62102-0. 18-63
3RSQ62105-1. 18-60
3RSQ62108-0. 18-61
3T1-01138-0 23-27
3T1-72573-0 20-29
3T5-01133-0 1-48
3T5-02100-1 3-9-2
3T5-65011-0 14-19
3T5-65011-0 33-4-4
3T5-65016-0 14-18
3T5-65018-2 14-28
3T5-65018-2 33-4-5
3T5-65018-2 33-5-4
3T5-65018-2 33-6-8
3T5-84398-0 10-17
3T5-87321-3 33-6-1
3T5-87322-3 33-4-1
3T5B64518-1 15-21-1
3T5B64523-1 15-21-2
3T5B64525-1 15-21-3
3T5B64527-1 15-21-4
3T5B64529-1 15-21-5
3T5B64532-1 15-21-6
3T5Q87301-6. 33-1-1
3T5Q87302-6. 33-1-2
3TW-05000-0. 7-2
3TW-05004-0. 7-22
3TW-05006-0. 7-25
3TW-05007-0. 7-23
3TW-05012-0. 7-24
3TW-05013-0. 7-11
3TW-05014-0. 7-14
3TW-05105-0. 7-3
3TW-05106-0. 7-4
3TW-05123-0. 7-6
3TW-05901-1. 7-27
3TW-05913-0. 7-7
3TW-06437-0. 7-8
3TW-60103-0. 10-19
3TW-64124-0. 15-25
3TW-64232-0. 15-24
3TW-67179-0. 23-80
3TW-67503-0. 7-26
3TW-87326-0. 15-22
3TWQ67521-0 24-6-1
3TY-05913-0 7-9
3TYQ67640-0. 24-3
3U2-06973-0 26-55
3U2-63506-0 26-48
3U2-72187-0 26-51
3U2-72200-0 27-15
3U2-72615-0 27-17
3U2-77367-0 26-50
3U2-84331-0 27-6
3U2-84334-0 27-16
3U2-84336-0 27-7
3U2-84339-0 26-25
3U2-84343-0 26-19
3U2-84371-0 26-32
3U2-84375-0 26-27
3U2-84398-0 27-8
3U2-84398-0 27-9
3U2-84401-0 26-16
3U2-84404-0 26-18
3U2-84427-0 26-7
3U2-84431-0 26-36
3U2-84442-0 26-38
3U2-84452-0 26-53
3U2-84917-0 26-49
3U2B84312-0. 26-40
3U2B84330-0. 26-1
3U2B84340-0. 26-2
3U2B84366-0. 26-15
3U2B84440-0. 26-52
3U2B84441-0. 26-14
3UR-72523-0 . . . . . 28A-1-2
3UR-72527-0 . . . . . 28A-4-2
3UR-72531-0 . . . . . 28A-3-2
3UR-72532-0 . . . . . 28A-2-2
3UR-72600-0 . . . . . 28A-6-2
3V1-63035-1 22-15
3V1-63036-0 22-17
3V1-63077-0 22-16
3VK-63107-0 26-47
3VK-84375-0 26-28
3VL-84375-0 26-29
3WA-72523-0. . . . . 28A-1-1
3WA-72527-0. . . . . 28A-4-1
3WA-72531-0. . . . . 28A-3-1
3WA-72532-0. . . . . 28A-2-1
3WA-72600-0. . . . . 28A-6-1
3Z4-72573-0 32-4
3Z4-72574-0 20-24
3Z5-65231-1 33-5-1
3Z5-65238-1 33-5-3
3Z5-77103-0 20-37
3Z5-77159-0 21-22
3Z5-77165-1 21-21
3Z5-77166-0 21-10
3Z5-77171-0 21-26
3Z5-77175-0 21-24
3Z5-77182-0 21-5
3Z5-77190-0 21-3
3Z5-77191-0 21-7
3Z5-77194-0 21-12
3Z5-77221-0 21-23
3Z5-77225-0 21-28
3Z5-77450-0 21-14
3Z5-77460-0 21-13
3Z5-83738-0 23-64
3Z5Q61411-1. 20-19
910103-0525 26-12
910103-0610 22-32
910103-0612 10-31-1
910103-0612 23-12
910103-0614 24-13
910103-0620 11-23
910103-0620 20-25
910103-0625 3-4
910103-0625 8-25
910103-0625 22-18
910103-0630 1-54
910103-0630 10-28
910103-0635 6-2
910103-0640 6-9
910103-5610 5-2-2
910103-5610 23-25-2
910103-5610 23-25-3
910103-5612 1-53
910103-5612 18-49
910103-5612 18-51
910103-5612 23-22
910103-5612 23-66
910103-5612 33-9-13
910103-5614 22-29
910103-5616 1-37
910103-5616 9-25-1
910103-5616 14-31
910103-5616 20-40
910103-5616 23-48
910103-5616 23-71
910103-5620 1-34
910103-5620 1-61
910103-5620 10-14
910103-5620 14-8
910103-5625 3-3
910103-5625 6-25
910103-5625 6-33
910103-5625 13-18
910103-5625 23-70
910103-5630 12-19
910103-5630 18-5
910103-5630. 20-4
910103-5825 9-16-2
910103-5825 33-7-4
910103-6612 9-28
910103-6614 5-2-1
910103-6614 23-36
910103-6614 33-7-11
910103-6616 9-25-2
910103-6616 11-7
910103-6616 33-7-9
910103-6820 9-23
910103-6820 33-7-7
910103-6825 9-16-1
910103-6825 9-22
910121-6616 8-22
9101E3-0612 18-2
9101E3-0612 20-33
9101E3-0630 23-58
9101E3-0830 18-22
9101E3-5612 14-41-1
9101E3-5612 22-14
9101E3-5620 1-14
9101E3-5620 18-38
9101E3-5625 1-18
9101E3-5820 19-4
9101E3-5835 14-42
9101E3-5835 18-46
9101E3-5835 33-9-4
9101E3-5855 14-29
9101E3-5855 33-4-8
9101F4-0625 . . . . . 7B-36
9101F4-0818 7-38
9101F4-0835 1-24-2
910306-0405 4-19
910403-0612 10-33-1
910403-0612 11-19
910403-0612 33-7-26
910403-5612 33-7-14
9106E3-0808 1-31
9153E3-1022 22-34
916103-0685 4-37
916124-0845 1-7-2
9161F9-0630 1-29-2
921503-0406 26-41
921503-0438 14-47
921503-0520 21-9
921503-5316 27-11
921503-5514 10-24
921503-5612 20-21
921503-5612 20-23
921503-5612 20-28
921503-6408 11-5
921503-6510 8-13
921503-7625 11-2
921503-7625 32-2
921503-7625 33-7-17
921521-0406 8-9
921521-6406 8-11
921521-6408 9-5
921521-6516 3-10
921521-6630 8-6
9215E3-5540 13-30
921603-0512 26-24
921703-0305 4-30
921722-0410 4-13
921803-0525 22-12

922432-0510 . . . . . .7B-26
922503-6410 4-24
922503-6410 33-2-14
930103-0500 4-45
930103-0500 6-16
930103-0500 6-19
930103-0500 12-11
930103-0500 26-11
930103-0600 1-55
930103-0600 . . . . . .11-13a
930103-0600 23-23
930103-0600 24-14
930103-0600 26-33
930103-0800 5-7
930103-0800 9-18
930103-0800 12-33
930103-0800 18-12
930103-1000 22-25
930203-0300 4-31
930203-0600 9-11
930403-0400 14-48
930403-0500 13-31
930403-0600 24-7
930403-1200 18-35
940103-0600 1-30
940103-0600 4-39
940103-0600 6-26
940103-0600 6-34
940103-0600 . . . . . .7B-37
940103-0600 9-9
940103-0600 18-19
940103-0800 5-8
940103-0800 7-39
940103-0800 9-17
940103-0800 12-34
940103-0800 19-18
940103-0800 26-37
940103-1200 18-55
940121-0800 1-8-1
940121-0800 1-25-2
9401E3-0600 15-3
9401E3-0800 13-3
9401E3-1000 22-24
940203-1000 30-19
940221-0500 9-14
9402E3-0800 18-13
9402E3-0800 18-67
9402E3-1000 22-3
9402E3-1200 18-36
941303-0400 23-68
941303-0600 4-38
941303-0600 6-11
941303-0600 8-21
941303-0600 9-10
941303-0600 . . . . . .11-13b
941303-0600 11-24
941303-0600 12-6
941303-0600 24-15
941321-0500 9-13
941403-1200 23-43
941403-1400 23-10
945103-1800 20-39
945103-2500 18-28
945103-2800 20-18
945107-2500 2-12
945127-2800 . . . . . .7B-13
945303-0500 18-66
945303-0500 20-44
945303-0600 19-11
945303-0600 26-5
951403-0310 22-10
951403-0312 11-9
951403-0312 14-39
951403-0312 23-62
951403-0312 33-9-14
951403-0622 18-64
951403-3516 20-46
951407-0308 2-14
951407-0312 14-34
951407-0312 33-9-10
951503-0212 19-13
951503-0215 28-4
951503-0215 30-14
951503-0325 15-27
951503-1520 7-19
951503-1520 . . . . . .7B-23
951603-0800 6-23
951603-0800 23-54
951603-1000 20-7
951703-0800 23-45-1
951703-0800 23-45-2
9601-0-6007 15-17
965002-0803 15-20
9701-1-1015 1-51-2
9701-1-1016 1-51-3
98AB-50-065 3-6
98AB-50-080 4-40
98AB-50-155 3-7
98AB-50-200 5-10
98AB-50-215 5-16
98AB-50-260 23-28
98AB-50-300 5-9
98AB-50-350 5-11
98AB-50-530 5-12
98AB-701600 25-7
98AB-70-700 25-6
98AL-40-160 1-38
98AL-40-220 1-39
98AL-40-330 1-40
99AA-4-0230 12-15
99AA-6-0400 12-13
99AA-6-0700 12-12

Copyright © 2021 Tohatsu Corporation. All rights reserved. No part of this manual may be reproduced or transmitted in any form or by any means without the express written permission of Tohatsu Corporation.

2021 PARTS CATALOG

M 40D2
M 50D2
Models

Serial Number 000001BA～
OB No.002-21038-0BA 3C8 2101

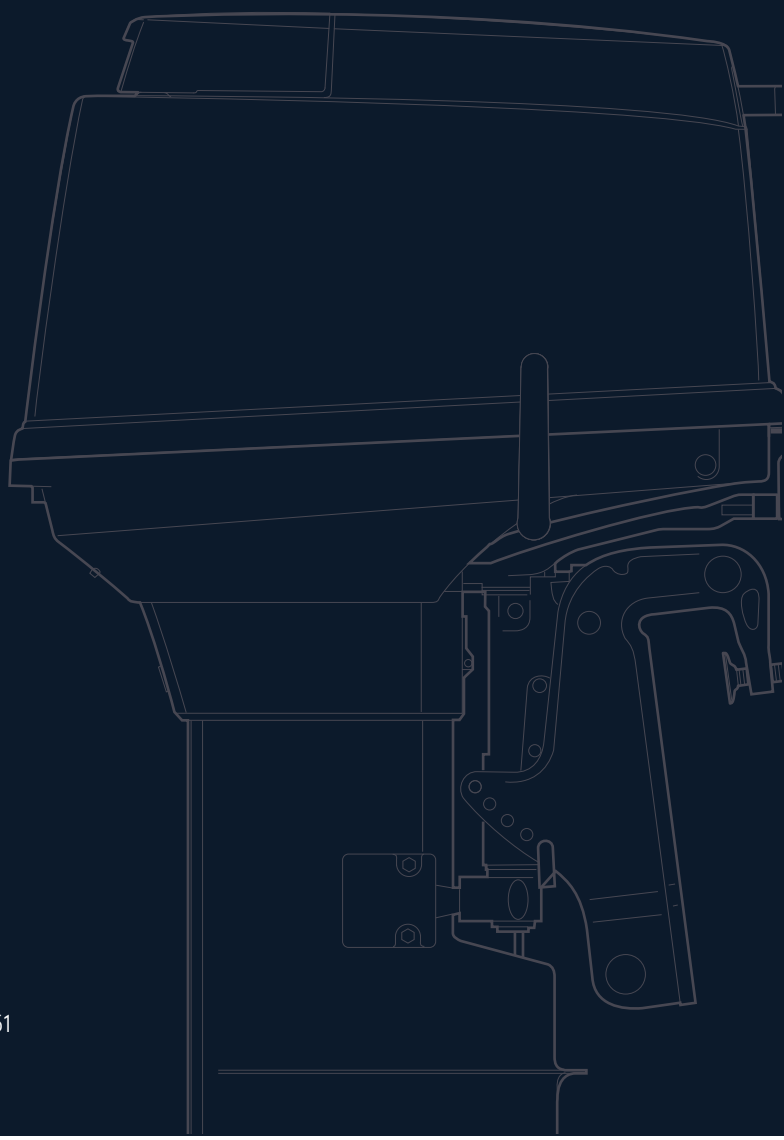

トーハツ株式会社

〒174-0051
東京都板橋区小豆沢 3-5-4
Tel: 03 (3966) 3116

TOHATSU CORPORATION

5-4, Azusawa 3-Chome, Itabashi-Ku
Tokyo 174-0051, Japan
Tel: +81-3-3966-3117 Fax: +81-3-3966-2951
www.tohatsu.com