2026 PARTS CATALOG

トーハツ船外機 パーツカタログ

TOHATSU
Feel the Wind™

MFS 150A Models

Serial Number 0000001BF～
OB NO.002-21063-1BF 3SSA 2604

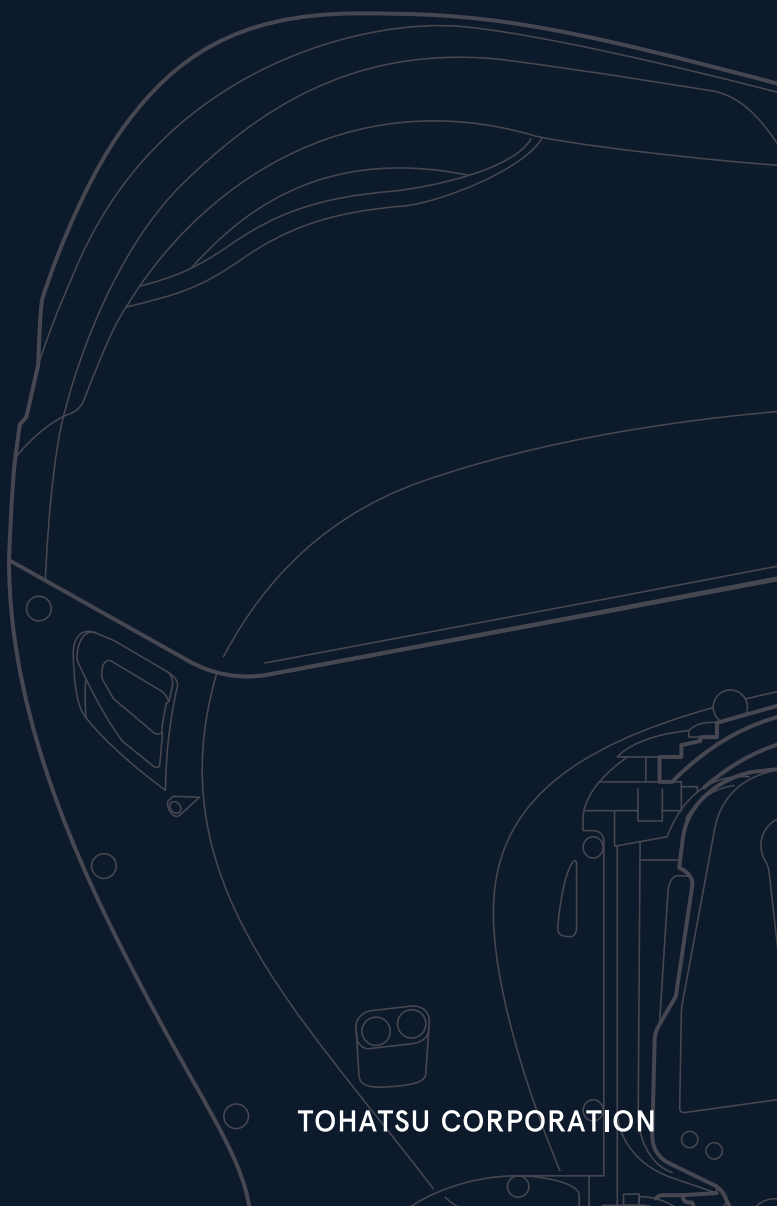

BACKS YOU UP™

TOHATSU CORPORATION

パーツカタログのご使用について

1. このパーツカタログは 2026 年 4 月現在で編集してあります。

2. 新設、廃止または変更が生じた場合は、パーツブルテンまたはサービスブルテンにてお知らせ致します。

3. イラストは部品検索の目安として表現していますので、必ずしも現品と形状が一致するわけではありません。

4. 部品をご注文する際は、以下の点に注意し正確にご注文ください。
   ・モデル、製造番号、年式
   ・部品番号、部品名、数量、長さ、色

5. イラストが一つに対して複数の部品番号がある場合は見出番号の枝番、適用モデル、備考をご確認の上ご注文願います。

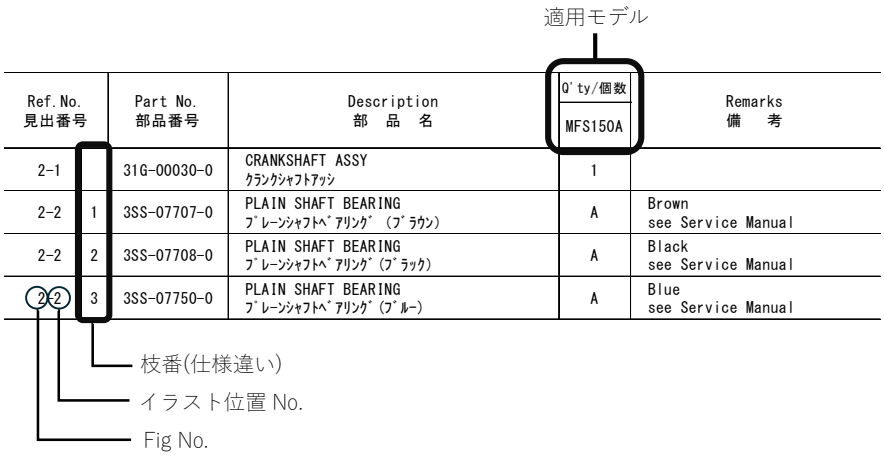

6. アッセンブリまたはキットでの販売部品は、その構成する部品名の頭に（＊）印を付けて表しています。

7. 本文中に記載されている記号は、次のようになっています。

STD ：スタンダード	OPT ：オプション
O/S ：オーバーサイズ	ASSY ：アッセンブリ
D/O ：日本国内向け	EX ：海外輸出向け
A ：必要に応じて選択	US ：英国、カナダ向け
	EU ：EU 加盟国、およびその他の国向け

8. オーダー上の注意

塗装部品の注文にあたっては以下に従ってください。

パーツナンバーの 4 桁目が大文字アルファベットの場合は塗装されているパーツです。

［カラーコード］

B ：ブラック

Q ：アクアマリンブルー

W ：ホワイト

J ：グレー

H ：シルバー

［例示］エンジンショートブロックキット

3B2B87090-7

└── B：ブラック

ロワユニットアッシ（L）

3B2Q87302-6

└── Q：アクアマリンブルー

9. 標準部品のボルト・ナット・ワッシャのサイズ記号について

ボルト 916129 - 0675

- 首下長さ
- 径
- (5)平座金付き、(0,1,2)座金無し、(6)ばね座金付き

ナット・ワッシャ 940121 - 0600

- 径

10. 標準部品のホース、パイプのサイズ記号について

ホース 98AL - 40 - 120

- 長さ
- 径

パイプ 990503 - 0240

- 長さ
- 径

標準部品のホース、パイプは 1 メートル単位で販売しています。必要な長さにカットしてご使用ください。標準ホース、パイプは異なる用途や箇所には使用しないでください。

部品番号、数量は注文時に置き換えられます。パーツカタログの備考欄を参照ください。

11. 船外機仕様説明

MFS	25	D	E	F	T	L
エンジン形式	馬力	世代	始動方法	操舵方法	チルト方式	シャフト長さ
MFS: 4ストローク M: 2ストローク MX: 2ストローク Everrun	2 ~ 140	A~	M: マニュアル E: 電動	F: ティラーハンドル P: リモートコントロール H: マルチティラーハンドル	T: パワートリム&チルト G: ガスアシスト 空白: マニュアルチルト	S：ショート L：ロング UL：ウルトラロング

12. 製造番号表示位置

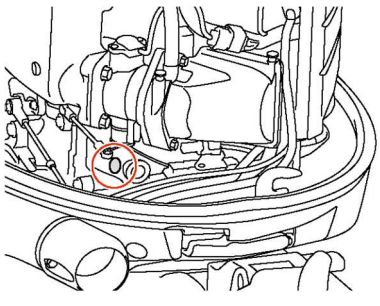

HOW TO USE THIS PARTS CATALOG

1. This Parts Catalog provides information available as of the end of April, 2026.

2. Please keep the Parts Catalog updated each time when receiving the Parts/Service Bulletin describing the addition, discontinuation and /or change of parts.

3. Actual shapes of parts may be different from the illustrations shown in this Parts Catalog because they are described only as a guide for searching parts.

4. When ordering spare parts, pay attention to the following points and order correctly.
   - model, serial number, production year
   - part number, part name, quantity, length, color

5. One illustration is given more than one article number. Please confirm the sub-number, applicable model and remarks before ordering parts.

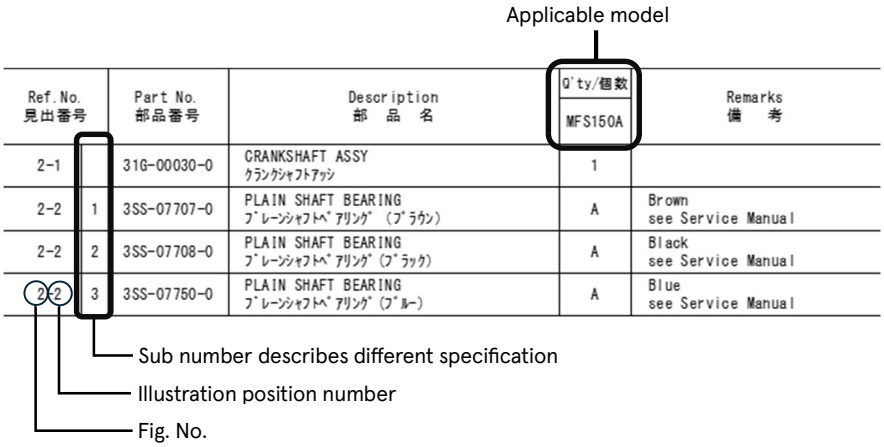

6. Given mark in (＊) to head of a part name shows components of assembly or kit parts.

7. Abbreviation used in this parts Catalog.

STD	：Standard	OPT	：Optional Parts
O/S	：Over size	ASSY	：Assembly
DO	：Domestic model (Japan model)	EX	：Export model
A	：As required	US	：USA and Canada model
		EU	：EU and other countries model

8. Attention to order

Please order painted parts in accordance with following.

Capital letter of the 4th digit indicates color code.

［Color code］

B ：Black

Q ：Aquamarine Blue

W：White

J ：Gray

H ：Silver

［Example］

ENGINE SHORT BLOCK KIT

3B2B87090-7

└── B ：Black

LOWER UNIT ASSY (L)

3B2Q87302-6

└── Q ：Aquamarine Blue

9. Size identification of standard bolt, nut and washer.

BOLT 916129-0675

- Length(not including the head)
- Diameter
- (5)with flat washer、(0,1,2)no washer、(6)with spring washer

NUT & WASHER 930124-0800

- Diameter

10. Dimensional identification of hose and pipe.

HOSE 98AL-40-120

- Length
- Diameter

PIPE 990503-0240

- Length
- Diameter

Standard hose and pipe are sold by meter.

When replacing the hose or pipe, cut and use at the specified length.

Never use the standard hose and pipe for other purposes or in other places.

Part number and quantity may be superseded when ordering the parts. Refer to remark in this Parts Catalog.

11. Model description

MFS	25	D	E	F	T	L
Engine type	Horse power	Product generation	Starting system	Steering system	Tilt system	Shaft length
MFS: 4 stroke M: 2 stroke MX: 2 stroke Everrun	2 to 140	A and up	M: Manual E: Electric	F: Tiller handle P: Remote control H: Multi-function tiller handle	T: Power trim & tilt G: Gas assist Blank: Manual tilt	S: Short L: Long UL: Ultra long

12. Serial number location

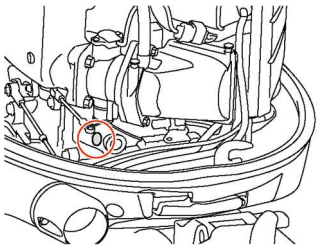

Memo

CONTENTS
目　次

Fig.1	CYLINDER・CRANK CASE シリンダ・クランクケース	1
Fig.2	PISTON・CRANK SHAFT ピストン・クランクシャフト	5
Fig.3	CYLINDER HEAD・OIL PUMP シリンダヘッド・オイルポンプ	7
Fig.4	PULLEY・TIMING BELT プーリ・タイミングベルト	13
Fig.5	INTAKE MANIFOLD・FUEL SYSTEM インテークマニホールド・フュエルシステム	15
Fig.6	MAGNETO マグネト	23
Fig.7	ELECTRIC PARTS(STARTER MOTOR) エレクトリックパーツ（スタータモータ）	25
Fig.8	ELECTRIC PARTS エレクトリックパーツ	27
Fig.9	DRIVE SHAFT HOUSING ドライブシャフトハウジング	33
Fig.10	GEAR CASE(DRIVE SHAFT) ギヤケース（ドライブシャフト）	41
Fig.11	GEAR CASE(PROPELLER SHAFT) ギヤケース（プロペラシャフト）	45
Fig.11A	GEAR CASE(COUNTER ROTATION MODEL) ギヤケース（カウンターローテーションモデル）	49
Fig.12	BRACKET ブラケット	51
Fig.13	POWER TRIM & TILT パワートリム＆チルト	57
Fig.14	SHIFT・THROTTLE シフト・スロットル	61
Fig.15	STEERING ステアリング	65
Fig.16	TOP COWL トップカウル	67
Fig.17	MULTI TILLER HANDLE マルチティラーハンドル	69
Fig.18	COMPONENT PARTS OF REMOTE CONTROL リモコンボックス構成部品	73
Fig.19	COMPONENT PARTS OF REMOTE CONTROL(ELECTRIC PARTS) リモコンボックス構成部品(電装品関係)	77
Fig.20	OPTIONAL PARTS・ACCESSORIES オプショナルパーツ・アクセサリ	79
Fig.21	OPTIONAL PARTS(1) オプショナルパーツ(1)	83
Fig.21A	OPTIONAL PARTS(2) オプショナルパーツ(2)	85
Fig.22	RIGGIG KIT(1) リギングキット(1)	87
Fig.22A	RIGGIG KIT(2) リギングキット(2)	89
Fig.23	ASSEMBLY・KIT PARTS アッセンブリ・キットパーツ	91
索引		101
INDEX		106

Fig. 1　CYLINDER ・ CRANK CASE
シリンダ ・ クランクケース

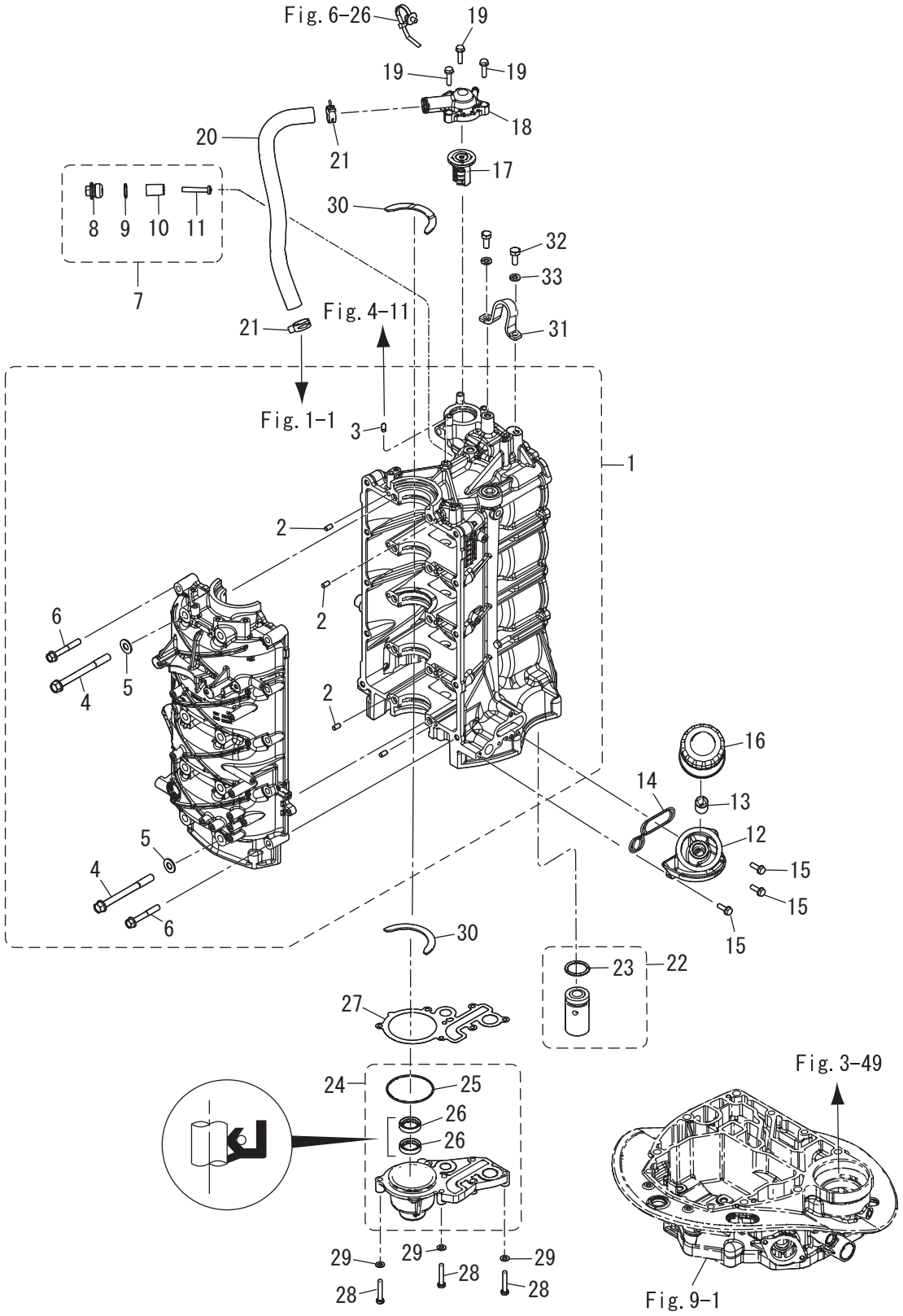

Ref.No. 見出番号		Part No. 部品番号	Description 部 品 名	Q'ty/個数 MFS150A	Remarks 備 考
1-1		3SSB01100-3	CYL BLOCK & CRANKCASE ASSY ｼﾘﾝﾀﾞﾌﾞﾛｯｸ & ｸﾗﾝｸｹｰｽｱｯｼ	1	
1-2		345-01111-0	* DOWEL PIN 6-12 * ﾀﾞｳｪﾙﾋﾟﾝ 6-12	10	
1-3		3AB-01111-0	* DOWEL PIN 6-12 * ﾀﾞｳｪﾙﾋﾟﾝ 6-12	1	
1-4		3SS-01113-0	* BOLT M10-105-P1.25 * ﾎﾞﾙﾄ	10	
1-5		940103-1000	* WASHER * ﾜｯｼｬ	10	
1-6		3SS-01114-0	* BOLT M8-55-P1.25 * ﾎﾞﾙﾄ	10	
1-7		3KM-01142-0	ANODE PLUG ASSY ｱﾉｰﾄﾞﾌﾟﾗｸﾞｱｯｼ	1	
1-8		3P0-01143-0	* ANODE PLUG * ｱﾉｰﾄﾞﾌﾟﾗｸﾞ	1	
1-9		3T5-10046-0	* O-RING 1.9-13 * Oﾘﾝｸﾞ 1.9-13	1	
1-10		3P0-60218-0	* ANODE * ｱﾉｰﾄﾞ	1	
1-11		921503-0530	* SCREW * ｽｸﾘｭ	1	
1-12		3SS-07637-0	OIL FILTER BRACKET ｵｲﾙﾌｨﾙﾀﾌﾞﾗｹｯﾄ	1	
1-13		3H8-07636-0	OIL FILTER BOLT ｵｲﾙﾌｨﾙﾀﾎﾞﾙﾄ	1	
1-14		3SS-07632-0	O-RING Oﾘﾝｸﾞ	1	
1-15		910103-5620	BOLT ﾎﾞﾙﾄ	3	
1-16		3BJ-07615-0	OIL FILTER ｵｲﾙﾌｨﾙﾀ	1	
1-17		3SS-01030-0	THERMOSTAT ｻｰﾓｽﾀｯﾄ	1	
1-18		3SS-01031-0	THERMOSTAT CAP ｻｰﾓｽﾀｯﾄｷｬｯﾌﾟ	1	
1-19		910103-5625	BOLT ﾎﾞﾙﾄ	3	
1-20		3SS-65210-0	COOLING HOSE 21-28 440-87 ｸｰﾘﾝｸﾞﾎｰｽ	1	
1-21		3SS-35143-0	CLIP ｸﾘｯﾌﾟ	2	
1-22		3SS-07620-0	PLUNGER ASSY ﾌﾟﾗﾝｼﾞｬｱｯｼ	1	
1-23		3SS-07631-0	* O-RING 2.4-18.8 * Oﾘﾝｸﾞ	1	
1-24		3SSB01290-0	CRANKCASE HEAD ASSY ｸﾗﾝｸｹｰｽﾍｯﾄﾞｱｯｼ	1	
1-25		151-00053-0	* O-RING 2-66.5 * Oﾘﾝｸﾞ 2-66.5	1	
1-26		3SS-01215-0	* OIL SEAL 22-32-7 * ｵｲﾙｼｰﾙ	2	
1-27		3SS-01214-0	CRANKCASE HEAD GASKET ｸﾗﾝｸｹｰｽﾍｯﾄﾞｶﾞｽｹｯﾄ	1	
1-28		3B2-61018-0	BOLT 35mm ﾎﾞﾙﾄ	7	
1-29		9401E3-0600	WASHER ﾜｯｼｬ	7	

Fig. 1　CYLINDER ・ CRANK CASE
シリンダ ・ クランクケース

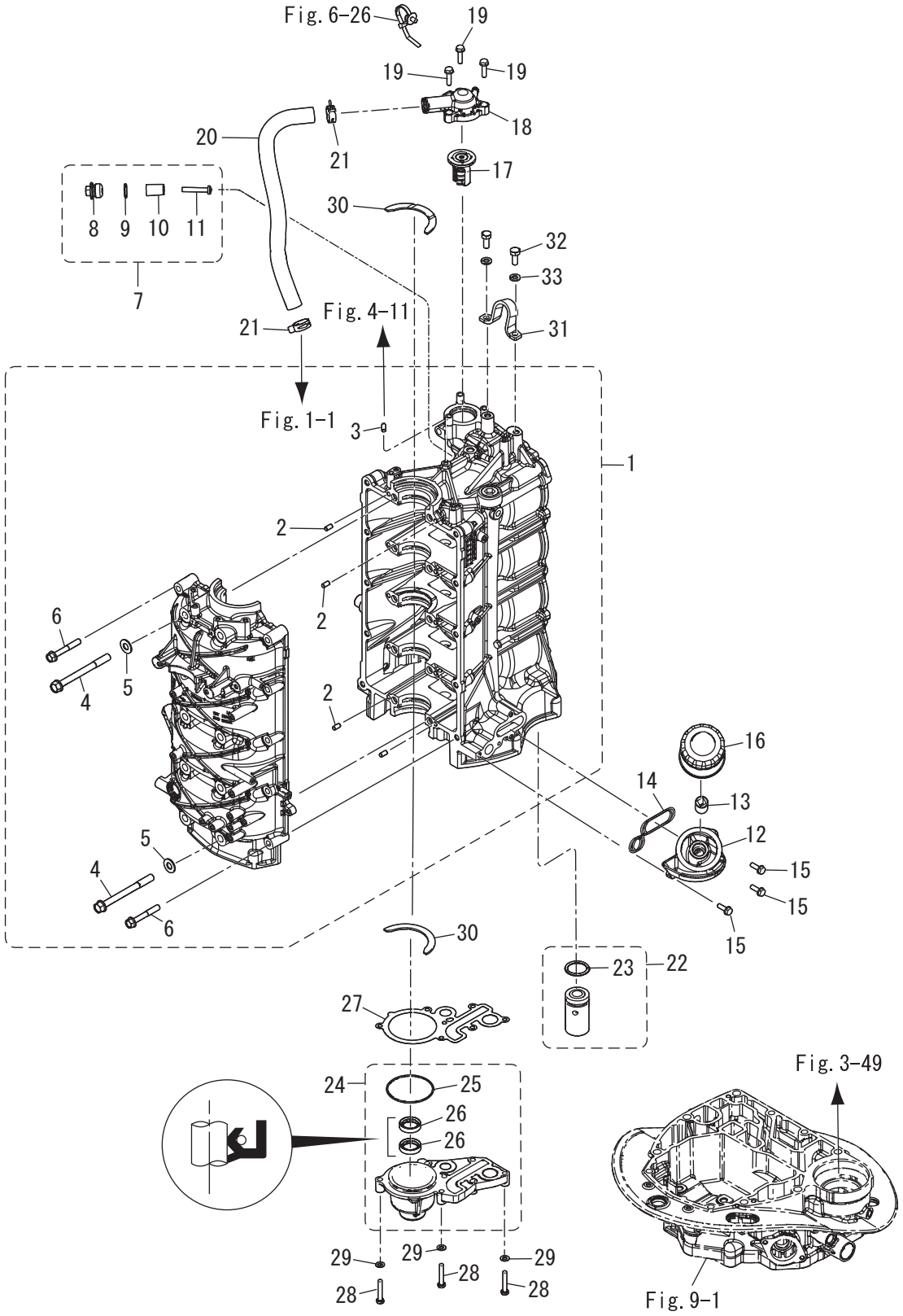

Ref.No. 見出番号		Part No. 部品番号	Description 部 品 名	Q'ty/個数 MFS150A	Remarks 備 考
1-30		3SS-00115-0	THRUST PLATE ｽﾗｽﾄﾌﾟﾚｰﾄ	2	
1-31		3C7-01513-2	HANGER ﾊﾝｶﾞｰ	1	
1-32		910114-0820	BOLT ﾎﾞﾙﾄ	2	
1-33		941322-0800	SPRING WASHER ｽﾌﾟﾘﾝｸﾞﾜｯｼｬ	2	

Fig. 2　　PISTON ・ CRANK SHAFT
ピストン ・ クランクシャフト

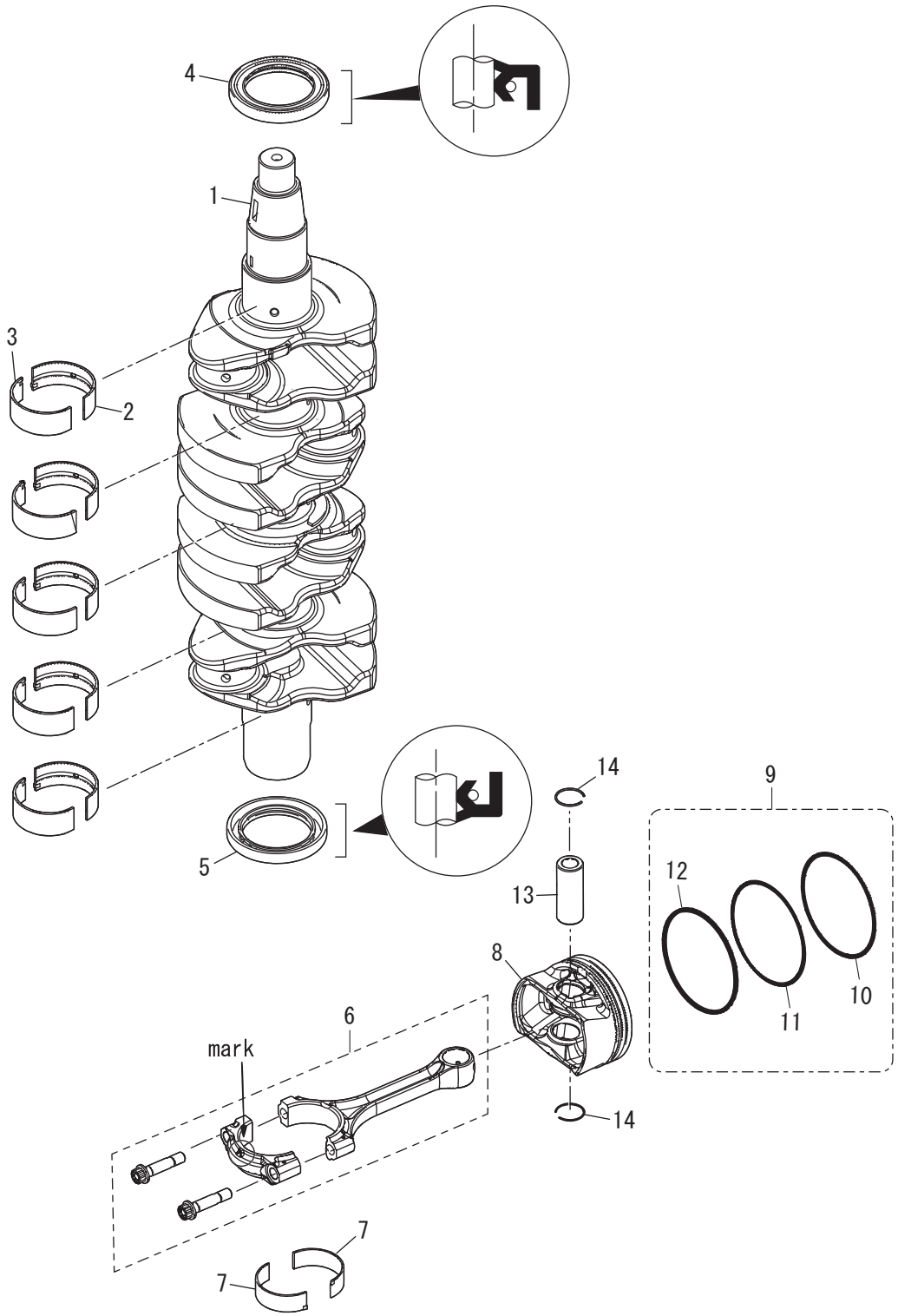

Ref.No. 見出番号		Part No. 部品番号	Description 部 品 名	Q'ty/個数 MFS150A	Remarks 備 考
2-1		31G-00030-0	CRANKSHAFT ASSY ｸﾗﾝｸｼｬﾌﾄｱｯｼ	1	
2-2	1	3SS-07707-0	PLAIN SHAFT BEARING ﾌﾟﾚｰﾝｼｬﾌﾄﾍﾞｱﾘﾝｸﾞ(ﾌﾞﾗｳﾝ)	A	Brown see Service Manual
2-2	2	3SS-07708-0	PLAIN SHAFT BEARING ﾌﾟﾚｰﾝｼｬﾌﾄﾍﾞｱﾘﾝｸﾞ(ﾌﾞﾗｯｸ)	A	Black see Service Manual
2-2	3	3SS-07750-0	PLAIN SHAFT BEARING ﾌﾟﾚｰﾝｼｬﾌﾄﾍﾞｱﾘﾝｸﾞ(ﾌﾞﾙｰ)	A	Blue see Service Manual
2-2	4	3SS-07751-0	PLAIN SHAFT BEARING ﾌﾟﾚｰﾝｼｬﾌﾄﾍﾞｱﾘﾝｸﾞ(ﾚｯﾄﾞ)	A	Red see Service Manual
2-2	5	3SS-07752-0	PLAIN SHAFT BEARING ﾌﾟﾚｰﾝｼｬﾌﾄﾍﾞｱﾘﾝｸﾞ(ｲｴﾛｰ)	A	Yellow see Service Manual
2-3	1	3UG-07707-0	PLAIN SHAFT BEARING ﾌﾟﾚｰﾝｼｬﾌﾄﾍﾞｱﾘﾝｸﾞ(ﾌﾞﾗｳﾝ)	A	Brown see Service Manual
2-3	2	3UG-07708-0	PLAIN SHAFT BEARING ﾌﾟﾚｰﾝｼｬﾌﾄﾍﾞｱﾘﾝｸﾞ(ﾌﾞﾗｯｸ)	A	Black see Service Manual
2-3	3	3UG-07750-0	PLAIN SHAFT BEARING ﾌﾟﾚｰﾝｼｬﾌﾄﾍﾞｱﾘﾝｸﾞ(ﾌﾞﾙｰ)	A	Blue see Service Manual
2-3	4	3UG-07751-0	PLAIN SHAFT BEARING ﾌﾟﾚｰﾝｼｬﾌﾄﾍﾞｱﾘﾝｸﾞ(ﾚｯﾄﾞ)	A	Red see Service Manual
2-3	5	3UG-07752-0	PLAIN SHAFT BEARING ﾌﾟﾚｰﾝｼｬﾌﾄﾍﾞｱﾘﾝｸﾞ(ｲｴﾛｰ)	A	Yellow see Service Manual
2-4		3SS-00121-0	OIL SEAL 52-75-9 ｵｲﾙｼｰﾙ	1	
2-5		3UG-00121-0	OIL SEAL 52-75-9 ｵｲﾙｼｰﾙ	1	
2-6		3SS-00040-0	CONNECTING ROD ASSY ｺﾝﾛｯﾄﾞｱｯｼ	4	
2-7	1	3SS-00080-0	BIG END BEARING ﾋﾞｯｸﾞｴﾝﾄﾞﾍﾞｱﾘﾝｸﾞ	A	Brown see Service Manual
2-7	2	3SS-00081-0	BIG END BEARING ﾋﾞｯｸﾞｴﾝﾄﾞﾍﾞｱﾘﾝｸﾞ	A	Black see Service Manual
2-7	3	3SS-00082-0	BIG END BEARING ﾋﾞｯｸﾞｴﾝﾄﾞﾍﾞｱﾘﾝｸﾞ	A	Blue see Service Manual
2-7	4	3SS-00083-0	BIG END BEARING ﾋﾞｯｸﾞｴﾝﾄﾞﾍﾞｱﾘﾝｸﾞ	A	Red see Service Manual
2-7	5	3SS-00084-0	BIG END BEARING ﾋﾞｯｸﾞｴﾝﾄﾞﾍﾞｱﾘﾝｸﾞ	A	Yellow see Service Manual
2-8		3SS-00001-0	PISTON ﾋﾟｽﾄﾝ (STD)	4	
2-9		3SS-87123-1	PISTON RING SET ﾋﾟｽﾄﾝﾘﾝｸﾞｾｯﾄ	1	
2-10		3SS-00011-1	* PISTON RING * ﾋﾟｽﾄﾝﾘﾝｸﾞ STD	4	
2-11		3SS-00012-1	* PISTON RING * ﾋﾟｽﾄﾝﾘﾝｸﾞ 2ND (STD)	4	
2-12		3SS-00013-0	* PISTON RING-OIL * ﾋﾟｽﾄﾝﾘﾝｸﾞ ｵｲﾙ (STD)	4	
2-13		3SS-00021-0	PISTON PIN ﾋﾟｽﾄﾝﾋﾟﾝ	4	
2-14		3SS-00024-0	PISTON PIN CLIP ﾋﾟｽﾄﾝﾋﾟﾝｸﾘｯﾌﾟ	8	

Fig. 3 CYLINDER HEAD ・ OIL PUMP
シリンダヘッド ・ オイルポンプ

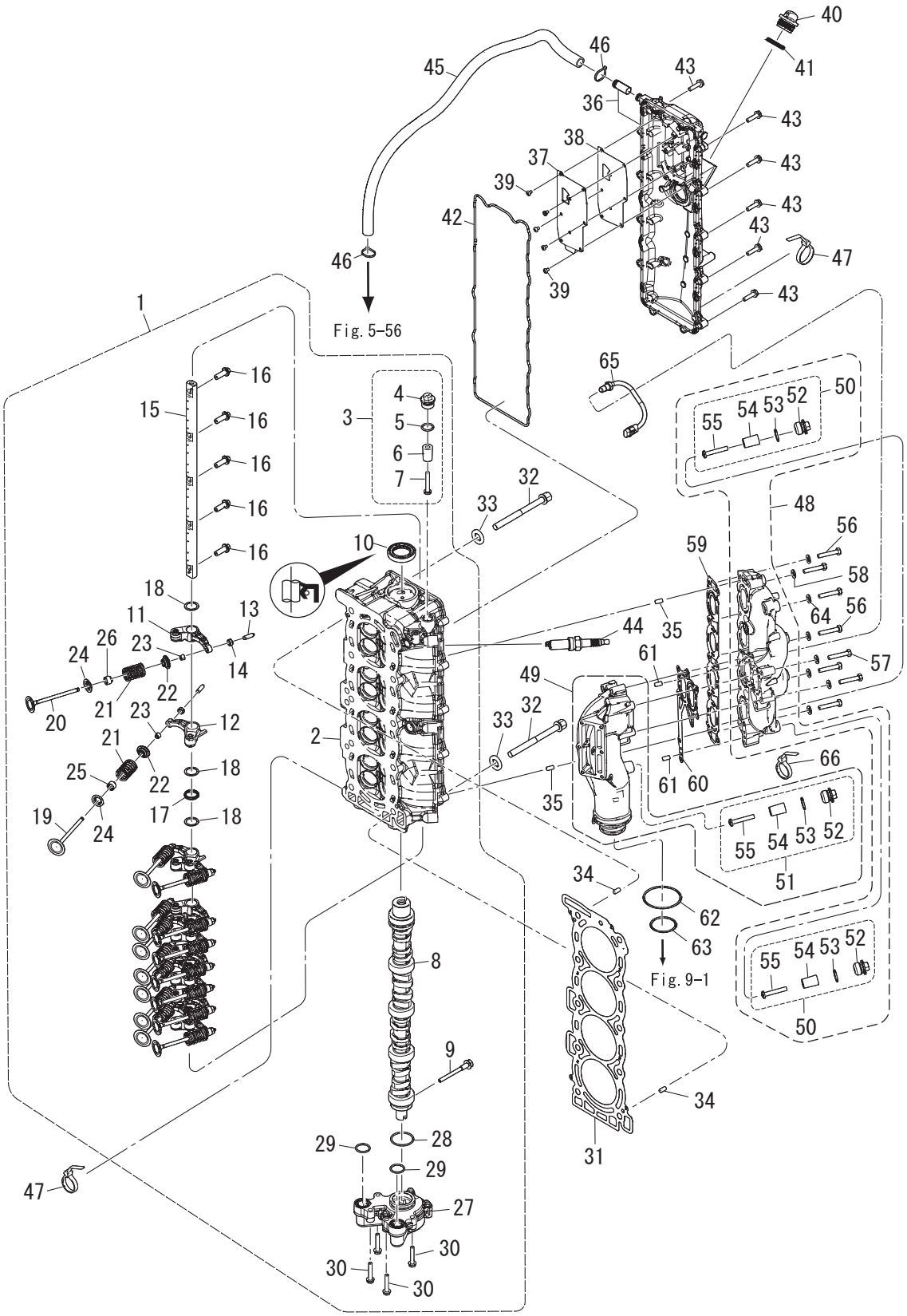

Ref.No. 見出番号		Part No. 部品番号	Description 部 品 名	Q'ty/個数 MFS150A	Remarks 備 考
3-1	3	31G-01000-0	CYLINDER HEAD COMPLETE ｼﾘﾝﾀﾞｰﾍｯﾄﾞｺﾝﾌﾟﾘｰﾄ	1	for US/EU
3-2		3SS-01001-0	* CYLINDER HEAD ASSY * ｼﾘﾝﾀﾞｰﾍｯﾄﾞｱｯｼ	1	
3-3		3KM-01142-0	* ANODE PLUG ASSY * ｱﾉｰﾄﾞﾌﾟﾗｸﾞｱｯｼ	3	
3-4		3P0-01143-0	** ANODE PLUG ** ｱﾉｰﾄﾞﾌﾟﾗｸﾞ	1	
3-5		3T5-10046-0	** O-RING 1.9-13 ** Oﾘﾝｸﾞ 1.9-13	1	
3-6		3P0-60218-0	** ANODE ** ｱﾉｰﾄﾞ	1	
3-7		921503-0530	** SCREW ** ｽｸﾘｭ	1	
3-8	3	31G-07810-0	* CAMSHAFT ASSY * ｶﾑｼｬﾌﾄｱｯｼ	1	for US/EU
3-9		3KY-07950-0	* THRUST BOLT * ｽﾗｽﾄﾎﾞﾙﾄ	1	
3-10		3SS-07825-0	* OIL SEAL 30-47-8 * ｵｲﾙｼｰﾙ	1	
3-11	1	31G-07935-0	* ROCKER ARM * ﾛｯｶｰｱｰﾑ	8	for US/EU
3-12	2	3WR-07935-0	* ROCKER ARM * ﾛｯｶｰｱｰﾑ	8	for US/EU
3-13		3R0-07238-0	* ADJUSTING SCREW * ｱｼﾞｬｽﾄｽｸﾘｭ	16	
3-14		3H8-07237-0	* ADJUSTING NUT * ｱｼﾞｬｽﾄﾅｯﾄ	16	
3-15		3SS-07920-0	* ROCKER ARM SHAFT * ﾛｯｶｱｰﾑｼｬﾌﾄ	1	
3-16		3SS-07922-0	* ROCKER SHAFT BOLT * ﾛｯｶｼｬﾌﾄﾎﾞﾙﾄ	5	
3-17		3SS-07925-0	* ROCKER SHAFT SPRING * ﾛｯｶｼｬﾌﾄｽﾌﾟﾘﾝｸﾞ	4	
3-18		3SS-07927-0	* WASHER 18.2-24-0.5 * ﾜｯｼｬ	16	
3-19	2	31G-07901-0	* INTAKE VALVE * ｲﾝﾃｰｸﾊﾞﾙﾌﾞ	8	for US/EU
3-20	2	31G-07902-0	* EXHAUST VALVE * ｴｷｿﾞｰｽﾄﾊﾞﾙﾌﾞ	8	for US/EU
3-21	2	31G-07903-0	* VALVE SPRING * ﾊﾞﾙﾌﾞｽﾌﾟﾘﾝｸﾞ	16	for US/EU
3-22	2	31G-07921-0	* RETAINER * ﾘﾃｰﾅ	16	for US/EU
3-23		3KY-07923-0	* COTTER * ｺｯﾀ	32	
3-24	2	31G-07905-0	* VALVE SPRING SEAT * ﾊﾞﾙﾌﾞｽﾌﾟﾘﾝｸﾞｼｰﾄ	16	for US/EU
3-25		3R3-07204-0	* INTAKE VALVE STEM SEAL * ｲﾝﾃｰｸﾊﾞﾙﾌﾞｽﾃﾑｼｰﾙ	8	
3-26		3R3-07206-0	* EXHAUST VALVE STEM SEAL * ｴｷｿﾞｰｽﾄﾊﾞﾙﾌﾞｽﾃﾑｼｰﾙ	8	
3-27		3SS-07600-0	* OIL PUMP ASSY * ｵｲﾙﾎﾟﾝﾌﾟｱｯｼ	1	
3-28		3SS-07639-0	* O-RING 2.4-37.2 * Oﾘﾝｸﾞ	1	
3-29		3SS-07635-0	* O-RING 2.4-21.8 * Oﾘﾝｸﾞ	2	

Fig. 3　　CYLINDER HEAD ・ OIL PUMP
シリンダヘッド ・ オイルポンプ

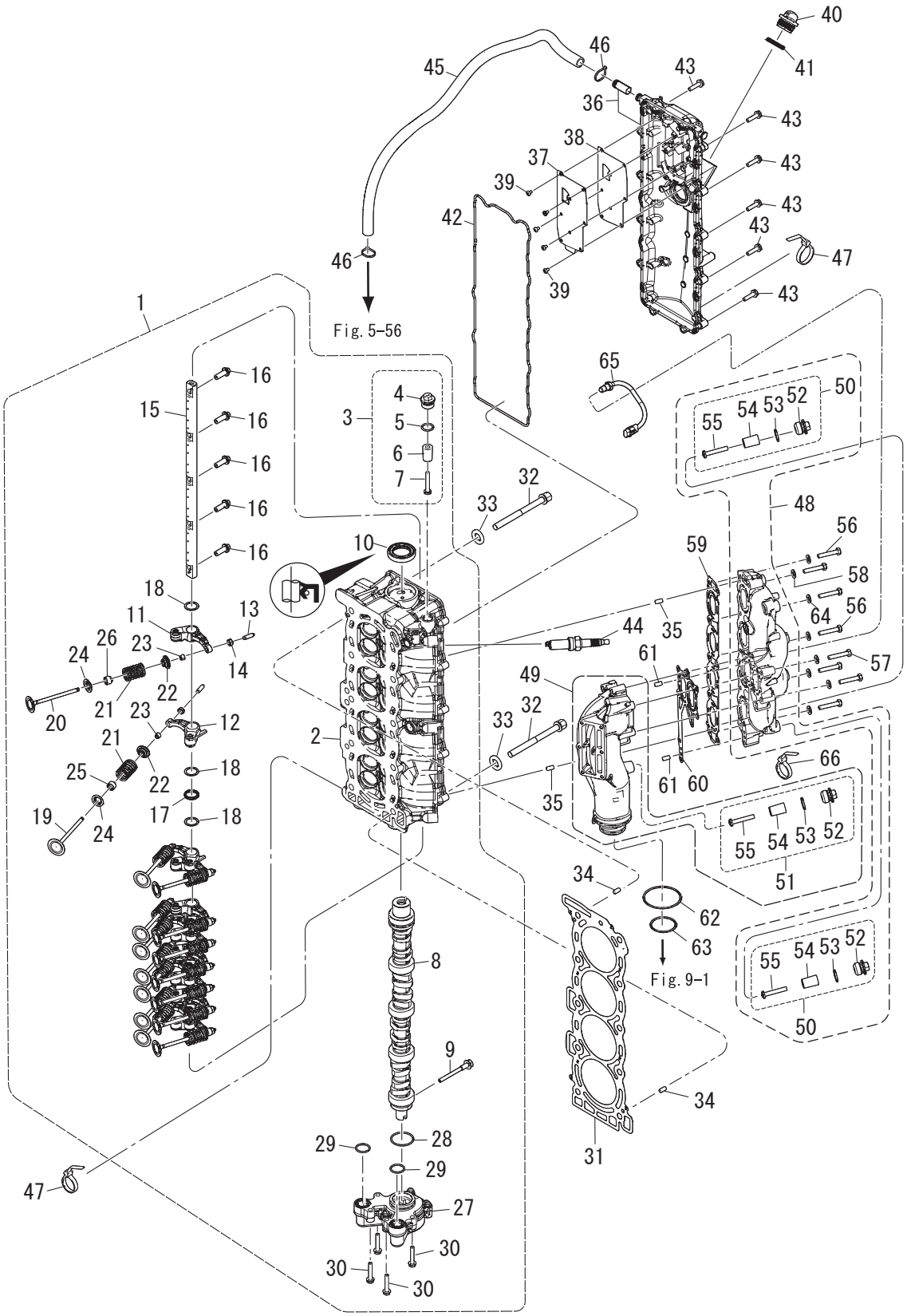

Ref.No. 見出番号		Part No. 部品番号	Description 部 品 名	Q'ty/個数 MFS150A	Remarks 備 考
3-30		910103-5635	* BOLT * ﾎﾞﾙﾄ	4	
3-31		3SS-01005-0	CYLINDER HEAD GASKET ｼﾘﾝﾀﾞｰﾍｯﾄﾞｶﾞｽｹｯﾄ	1	
3-32		3SS-01013-0	CYLINDER HEAD BOLT M10-114 ｼﾘﾝﾀﾞｰﾍｯﾄﾞﾎﾞﾙﾄ	10	
3-33		3SS-01015-0	WASHER 10.5-20-2 ﾜｯｼｬ	10	
3-34		345-01111-0	DOWEL PIN 6-12 ﾀﾞｳｪﾙﾋﾟﾝ 6-12	2	
3-35		345-01111-0	DOWEL PIN 6-12 ﾀﾞｳｪﾙﾋﾟﾝ 6-12	2	
3-36		3SSB01022-0	CYLINDER HEAD COVER SUB-ASSY ｼﾘﾝﾀﾞｰﾍｯﾄﾞｶﾊﾞｰｻﾌﾞｱｯｼ	1	
3-37		3SS-07731-0	BREATHER CHAMBER COVER ﾌﾞﾘｰｻﾞﾁｬﾝﾊﾞｶﾊﾞｰ	1	
3-38		3SS-07732-0	BREATHER CHAMBER COVER GASKET ﾌﾞﾘｰｻﾞﾁｬﾝﾊﾞｶﾊﾞｰｶﾞｽｹｯﾄ	1	
3-39		921503-0406	SCREW ｽｸﾘｭ	8	
3-40		3RO-71015-1	OIL FILLER CAP ｵｲﾙﾌｨﾗｷｬｯﾌﾟ	1	
3-41		3RO-07422-0	O-RING 3.1-24.4 Oﾘﾝｸﾞ 3.1-24.4	1	
3-42		3SS-01024-0	CYLINDER HEAD COVER GASKET ｼﾘﾝﾀﾞｰﾍｯﾄﾞｶﾊﾞｰｶﾞｽｹｯﾄ	1	
3-43		910103-5625	BOLT ﾎﾞﾙﾄ	13	
3-44		9701-1-1130	SPARK PLUG (LKR6E) ｽﾊﾟｰｸﾌﾟﾗｸﾞ (LKR6E)	4	
3-45		3SS-07735-0	BREATHER HOSE 50-575-125 ﾌﾞﾘｰｻﾞﾎｰｽ	1	
3-46		3T5-84398-0	BAND 104 ﾊﾞﾝﾄﾞ	2	
3-47		3SS-84398-0	BAND φ9-φ45 ﾊﾞﾝﾄﾞ	2	
3-48		3SS-02327-0	EXHAUST MANIFOLD ASSY ｴｷｿﾞｰｽﾄ ﾏﾆﾎｰﾙﾄﾞｱｯｼ	1	
3-49	2	3WR-02327-0	EXHAUST MANIFOLD ASSY ｴｷｿﾞｰｽﾄ ﾏﾆﾎｰﾙﾄﾞｱｯｼ	1	for US/EU
3-50		3KM-01142-0	* ANODE PLUG ASSY * ｱﾉｰﾄﾞﾌﾟﾗｸﾞｱｯｼ	2	
3-51		3KM-01142-0	* ANODE PLUG ASSY * ｱﾉｰﾄﾞﾌﾟﾗｸﾞｱｯｼ	1	
3-52		3PO-01143-0	** ANODE PLUG ** ｱﾉｰﾄﾞﾌﾟﾗｸﾞ	1	
3-53		3T5-10046-0	** O-RING 1.9-13 ** Oﾘﾝｸﾞ 1.9-13	1	
3-54		3PO-60218-0	** ANODE ** ｱﾉｰﾄﾞ	1	
3-55		921503-0530	** SCREW ** ｽｸﾘｭ	1	
3-56		3KM-01012-0	CYLINDER HEAD BOLT ｼﾘﾝﾀﾞｰﾍｯﾄﾞﾎﾞﾙﾄ	8	Exhaust Manifold-Cylinder Head
3-57		3KM-01012-0	CYLINDER HEAD BOLT ｼﾘﾝﾀﾞｰﾍｯﾄﾞﾎﾞﾙﾄ	8	Exhaust Manifold-Exhaust Manifold
3-58		940103-0800	WASHER ﾜｯｼｬ	8	

Fig. 3 CYLINDER HEAD ・ OIL PUMP
シリンダヘッド ・ オイルポンプ

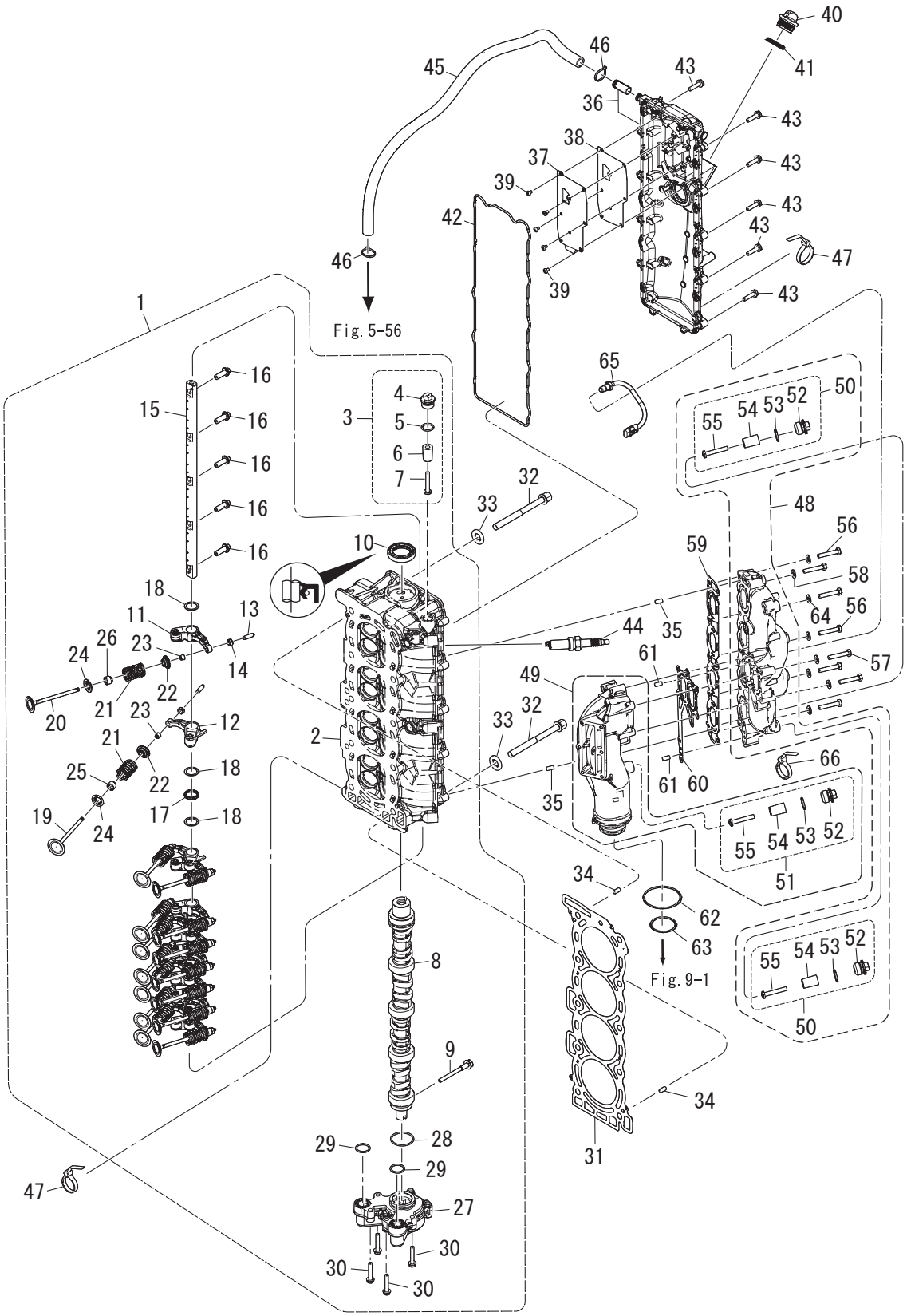

Ref.No. 見出番号		Part No. 部品番号	Description 部 品 名	Q'ty/個数 MFS150A	Remarks 備 考
3-59		3SS-02335-0	EXHAUST MANIFOLD GASKET ｴｷｿﾞｰｽﾄﾏﾆﾎｰﾙﾄﾞｶﾞｽｹｯﾄ	1	
3-60		3UG-02335-0	EXHAUST MANIFOLD GASKET ｴｷｿﾞｰｽﾄﾏﾆﾎｰﾙﾄﾞｶﾞｽｹｯﾄ	1	
3-61		345-01111-0	DOWEL PIN 6-12 ﾀﾞｳｪﾙﾋﾟﾝ 6-12	2	
3-62		3SS-10311-0	O-RING 3.1-74.4 Oﾘﾝｸﾞ	1	
3-63		3UG-10311-0	O-RING 3.1-49.4 Oﾘﾝｸﾞ	1	
3-64		940103-0800	WASHER ﾜｯｼｬ	8	
3-65		3VS-72510-0	ENGINE TEMP SENSOR ｴﾝｼﾞﾝﾃﾝﾌﾟｾﾝｻ	1	
3-66		3SS-84398-0	BAND φ9-φ45 ﾊﾞﾝﾄﾞ	1	

Fig. 4　　PULLEY ・ TIMING BELT
プーリ ・ タイミングベルト

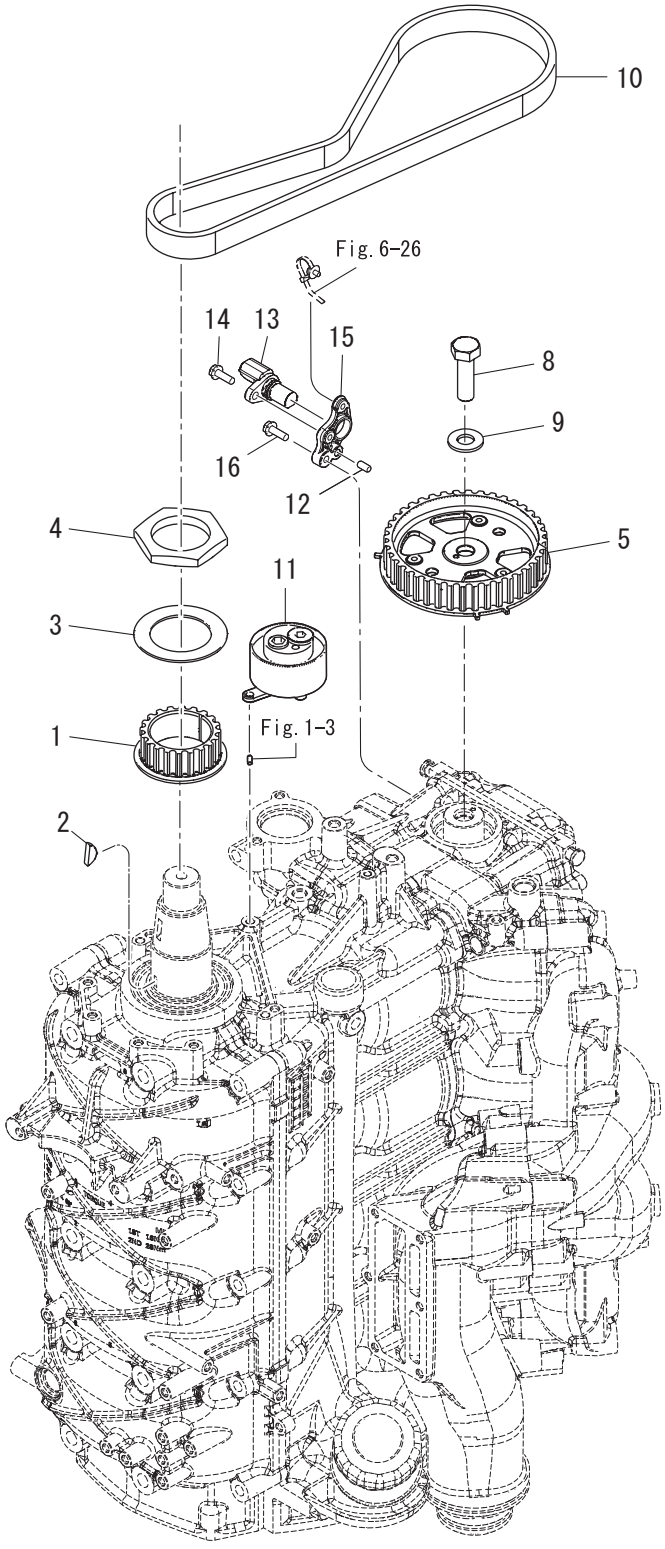

Ref.No. 見出番号		Part No. 部品番号	Description 部 品 名	Q'ty/個数 MFS150A	Remarks 備 考
4-1		3SS-10060-0	DRIVE PULLEY ﾄﾞﾗｲﾌﾞﾌﾟｰﾘ	1	
4-2		309-00131-0	KEY 10-3.7-3 ｷｰ 10-3.7-3	1	
4-3		31G-10063-0	BELT GUIDE ﾍﾞﾙﾄｶﾞｲﾄﾞ	1	
4-4		3SS-10068-0	NUT M45-P1.5 ﾅｯﾄ	1	
4-5		3SS-10065-1	DRIVEN PULLEY W/ANGLE PLATE ﾄﾞﾘﾌﾞﾝﾌﾟｰﾘ W/ｱﾝｸﾞﾙﾌﾟﾚｰﾄ	1	
4-8		3SS-02319-0	BOLT M12-40-P1.25 ﾎﾞﾙﾄ	1	
4-9		3SS-01116-0	WASHER 13-26-3.2 ﾜｯｼｬ	1	
4-10		3SS-10045-0	TIMING BELT ﾀｲﾐﾝｸﾞﾍﾞﾙﾄ	1	
4-11	2	31G-10070-0	TIMING BELT TENSIONER ﾀｲﾐﾝｸﾞﾍﾞﾙﾄﾃﾝｼｮﾅｰ	1	for US/EU
4-12		345-01111-0	DOWEL PIN 6-12 ﾀﾞｳｪﾙﾋﾟﾝ 6-12	1	
4-13		3SS-07817-0	CAM ANGLE SENSOR ｶﾑｱﾝｸﾞﾙｾﾝｻ	1	
4-14		910103-5620	BOLT ﾎﾞﾙﾄ	1	
4-15		3SS-07819-0	CAM ANGLE SENSOR BRACKET ｶﾑｱﾝｸﾞﾙ ｾﾝｻﾌﾞﾗｹｯﾄ	1	
4-16		910103-5620	BOLT ﾎﾞﾙﾄ	1	

Fig. 5　　INTAKE MANIFOLD ・ FUEL SYSTEM
インテークマニホールド ・ フュエルシステム

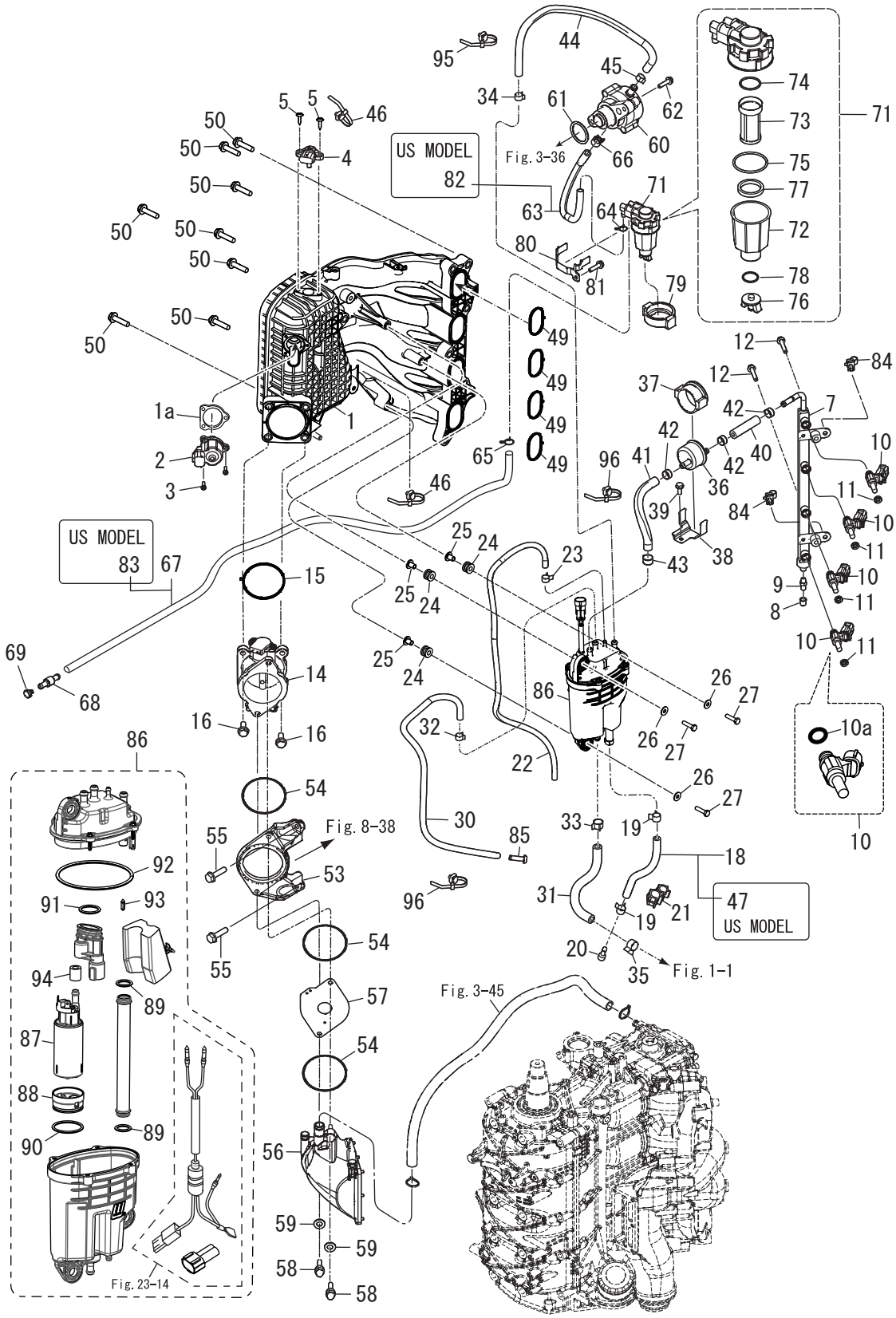

Ref.No. 見出番号		Part No. 部品番号	Description 部 品 名	Q'ty/個数 MFS150A	Remarks 備 考
5-1		31G-02091-1	INTAKE MANIFOLD ｲﾝﾃｰｸﾏﾆﾎｰﾙﾄﾞ	1	
5-1a		31G-02418-0	GASKET ｶﾞｽｹｯﾄ	1	
5-2		3SS-10211-0	ISC VALVE ISCﾊﾞﾙﾌﾞ	1	
5-3		3WR-02423-0	TAPPING SCREW 4-16 ﾀｯﾋﾟﾝｸﾞｽｸﾘｭ	3	
5-4		3RS-10214-0	MAP SENSOR MAPｾﾝｻ	1	
5-5		3VU-02423-0	TAPPING SCREW ﾀｯﾋﾟﾝｸﾞｽｸﾘｭ	2	
5-7		3SSB10201-0	FUEL RAIL ﾌｭｴﾙﾚｰﾙ	1	
5-8		3T5-10099-0	CAP ｷｬｯﾌﾟ ﾊﾞﾙﾌﾞ	1	
5-9		3T5-10098-1	VALVE ASSY (PRESSURE CHECK) ﾊﾞﾙﾌﾞｱｯｼ (ﾌﾟﾚｯｼｬﾁｪｯｸ)	1	
5-10		31G-10300-0	FUEL INJECTOR ASSY ﾌｭｴﾙｲﾝｼﾞｪｸﾀｱｯｼ	4	
5-10a		3SS-10303-0	* O-RING * Oﾘﾝｸﾞ	1	
5-11		3RS-10323-0	SEAL RING ｼｰﾙﾘﾝｸﾞ	4	
5-12		910103-5625	BOLT ﾎﾞﾙﾄ	2	
5-14		3SS-10100-0	THROTTLE BODY ASSY ｽﾛｯﾄﾙﾎﾞﾃﾞｨｱｯｼ	1	
5-15		3WR-02104-0	INTAKE MANIFOLD GASKET ｲﾝﾃｰｸﾏﾆﾎｰﾙﾄﾞｶﾞｽｹｯﾄ	1	
5-16		910103-5825	BOLT ﾎﾞﾙﾄ	4	
5-18		98AB-50-220	HOSE ﾎｰｽ	1	for EU 98AB-501000
5-19		3GT-35143-0	CLIP φ9.4 ｸﾘｯﾌﾟ φ9.4	2	
5-20		3SS-03813-0	PLUG ﾌﾟﾗｸﾞ	1	
5-21		3T1-06917-0	CLAMP φ10 ｸﾗﾝﾌﾟ φ10	1	
5-22		98AL-40-920	HOSE ﾎｰｽ	1	98AL-401000
5-23		3BJ-02215-0	CLIP φ7.8 ｸﾘｯﾌﾟ φ7.8	1	
5-24		3KY-06920-0	RUBBER MOUNT ﾗﾊﾞｰﾏｳﾝﾄ	3	
5-25		31G-76079-0	COLLAR 6.1-18-12.9 ｶﾗｰ	3	
5-26		3C8-66308-0	WASHER 6-16-1.5 ﾜｯｼｬ 6-16-1.5	3	
5-27		910103-0625	BOLT ﾎﾞﾙﾄ	3	
5-30		3UG-65212-0	WATER HOSE L=650 5-7 ｳｫｰﾀﾎｰｽ	1	
5-31		3SS-65212-0	WATER HOSE L=160 33-7 ｳｫｰﾀﾎｰｽ	1	
5-32		181-33182-1	CLIP φ12.5 ｸﾘｯﾌﾟ φ12.5	1	Vapor Separator-Nipple

Fig. 5 INTAKE MANIFOLD ・ FUEL SYSTEM
インテークマニホールド ・ フュエルシステム

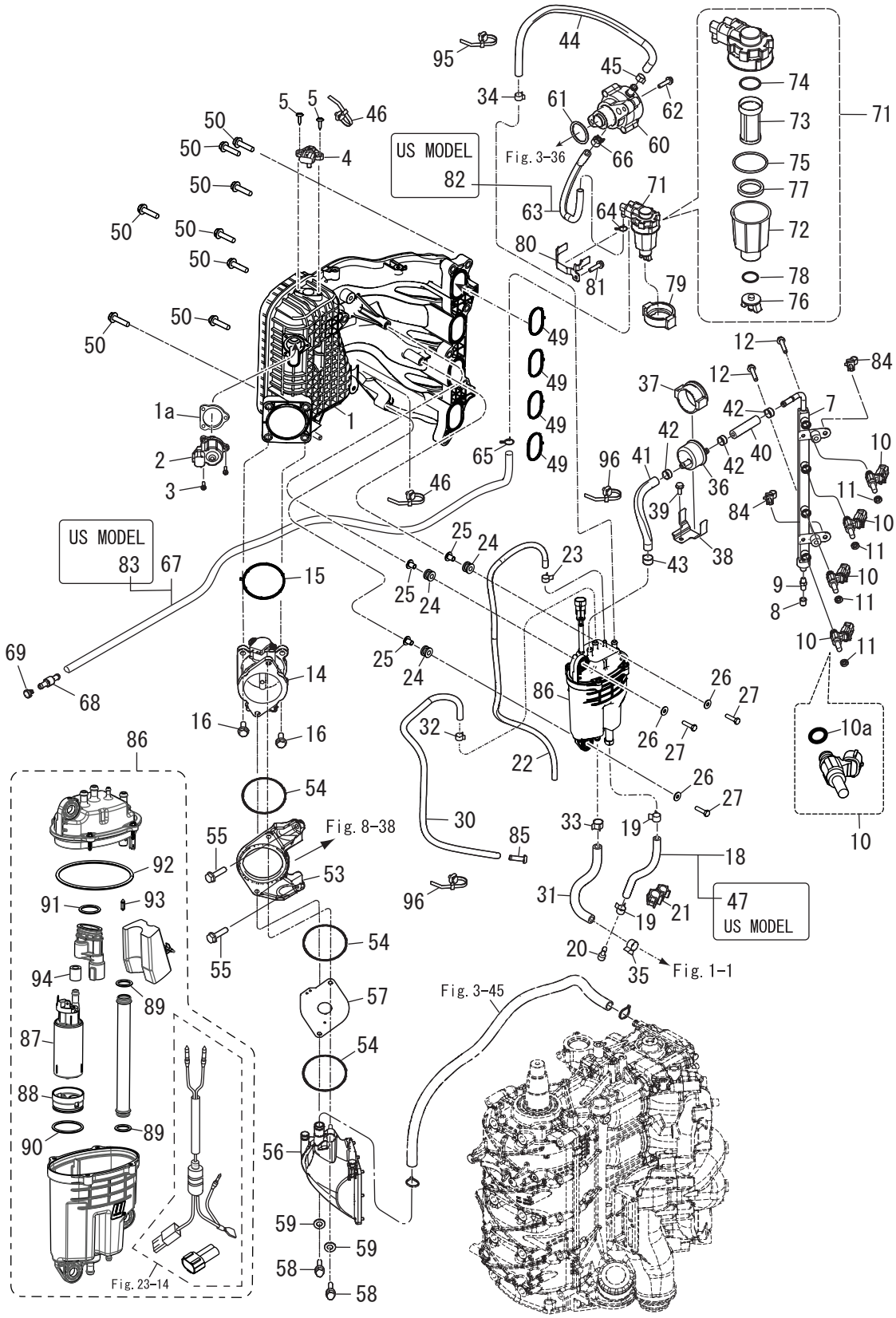

Ref.No. 見出番号		Part No. 部品番号	Description 部 品 名	Q'ty/個数 MFS150A	Remarks 備 考
5-33		181-33182-1	CLIP φ12.5 ｸﾘｯﾌﾟ φ12.5	1	Vapor Separator-Cylinder Block
5-34		181-33182-1	CLIP φ12.5 ｸﾘｯﾌﾟ φ12.5	1	Fuel Pump-Vapor Separator
5-35		345-70114-1	CLIP φ11.3 ｸﾘｯﾌﾟ φ11.3	1	Vapor Separator-Cylinder Block
5-36		3ACB10143-0	HIGH PRESSURE FUEL FILTER ﾊｲﾌﾟﾚｯｼｬ ﾌｭｴﾙﾌｨﾙﾀ	1	
5-37		3AC-10145-0	FUEL FILTER RUBBER MOUNT ﾌｭｴﾙﾌｨﾙﾀ ﾗﾊﾞｰﾏｳﾝﾄ	1	
5-38		3SS-02239-0	PLATE ﾌﾟﾚｰﾄ	1	
5-39		3VT-02423-0	TAPPING SCREW ﾀｯﾋﾟﾝｸﾞｽｸﾘｭ	1	
5-40		31G-02209-0	LOW PERMEATION HOSE L=56_6.5_14.5 ﾛｰﾊﾟｰﾐｪｰｼｮﾝﾎｰｽ	1	Fuel Rail-High Pressure Fuel Filter
5-41		3AC-02209-0	LOW PERMEATION HOSE L=140 ﾛｰﾊﾟｰﾐｪｰｼｮﾝﾎｰｽ L=140	1	High Pressure FuelFilter-Vapor Separator
5-42		3AC-10087-0	CLAMP φ16.8 ｸﾗﾝﾌﾟ φ16.8	3	OETIKER
5-43		3T5-10086-0	CLAMP 21/32 ｸﾗﾝﾌﾟ 21/32	1	
5-44	1	3SS-04085-0	FUEL HOSE W/PROTECTOR ﾌｭｴﾙﾎｰｽ W/ﾌﾟﾛﾃｸﾀ	1	for EU
5-44	2	3SS-02170-0	FUEL HOSE W/PROTECTOR ﾌｭｴﾙﾎｰｽﾌﾟﾛﾃｸﾀ	1	for US
5-45		3AC-09056-1	CLIP φ13.5 ｸﾘｯﾌﾟ φ13.5	1	
5-46		3KY-84398-0	BAND ﾊﾞﾝﾄﾞ	2	
5-47		3SS-02135-0	LOW PERMEATION HOSE L=220 5-10 ﾛｰﾊﾟｰﾐｪｰｼｮﾝﾎｰｽ	1	for US
5-49		31G-02104-0	INTAKE MANIFOLD GASKET ｲﾝﾃｰｸﾏﾆﾎｰﾙﾄﾞｶﾞｽｹｯﾄ	4	
5-50		910103-5835	BOLT ﾎﾞﾙﾄ	8	
5-53		3SS-02503-0	HOLDER ﾎﾙﾀﾞ	1	
5-54	1	3SS-10046-0	O-RING Oﾘﾝｸﾞ	2	
5-54	2	3SS-10046-0	O-RING Oﾘﾝｸﾞ	1	
5-55		910103-5625	BOLT ﾎﾞﾙﾄ	2	
5-56		3SS-02409-0	INTAKE SILENCER ASSY ｲﾝﾃｰｸｻｲﾚﾝｻｱｯｼ	1	
5-57	2	3SS-03536-0	RESTRICTOR ﾘｽﾄﾘｸﾀ	1	
5-58		3NT-02095-0	BOLT 6-1.0-35 ﾎﾞﾙﾄ 35mm	2	
5-59		940103-0600	WASHER ﾜｯｼｬ	2	
5-60		3SS-04000-0	FUEL PUMP ASSY ﾌｭｴﾙﾎﾟﾝﾌﾟｱｯｼ	1	
5-61		3SS-03818-0	O-RING 3.5-31.2 Oﾘﾝｸﾞ	1	
5-62		910103-5625	BOLT ﾎﾞﾙﾄ	2	

Fig. 5 INTAKE MANIFOLD ・ FUEL SYSTEM
インテークマニホールド ・ フュエルシステム

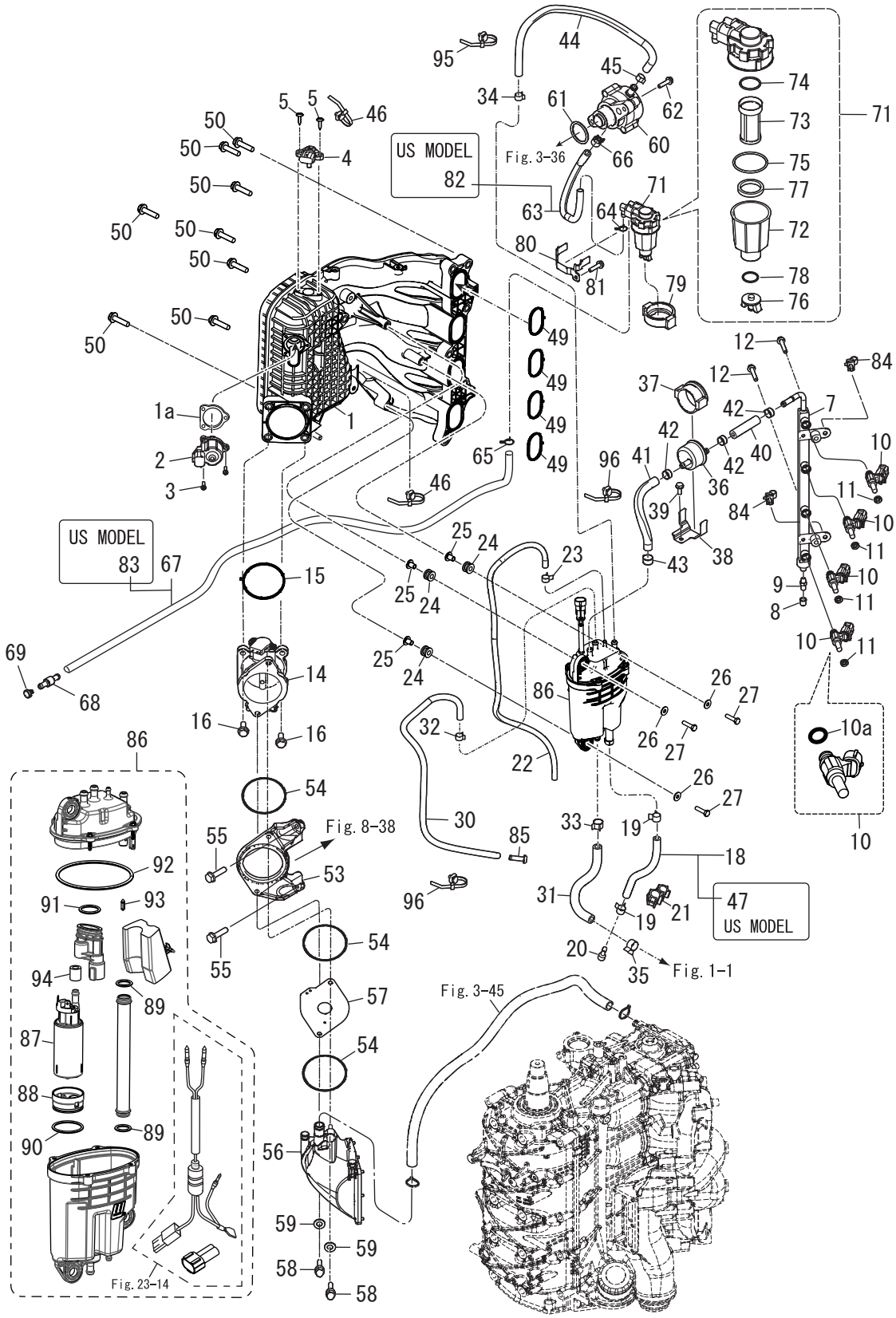

Ref.No. 見出番号		Part No. 部品番号	Description 部 品 名	Q'ty/個数 MFS150A	Remarks 備 考
5-63		3SS-02211-0	FUEL HOSE L=250 5.5-7.5 ﾌｭｴﾙﾎｰｽ	1	for EU
5-64		338-02215-0	CLIP φ10 ｸﾘｯﾌﾟ φ10	1	
5-65		338-02215-0	CLIP φ10 ｸﾘｯﾌﾟ φ10	1	
5-66		3AC-09056-1	CLIP φ13.5 ｸﾘｯﾌﾟ φ13.5	1	
5-67		3SS-02212-1	FUEL HOSE L=1100_5-7 ﾌｭｴﾙﾎｰｽ	1	for EU
5-68		3VS-70235-0	FUEL HOSE JOINT ﾌｭｴﾙﾎｰｽｼﾞｮｲﾝﾄ	1	
5-69		3T1-03813-0	PLUG ﾌﾟﾗｸﾞ ﾌｭｴﾙﾎｰｽﾆｯﾌﾟﾙ	1	
5-71		3RS-02230-0	FUEL FILTER ASSY ﾌｭｴﾙﾌｨﾙﾀｱｯｼ	1	
5-72		3RS-02237-0	* CUP * ｶｯﾌﾟ	1	
5-73		3B7-02234-0	* FILTER * ﾌｨﾙﾀ	1	
5-74		3B7-02236-0	* O-RING * Oﾘﾝｸﾞ	1	
5-75		3RS-02235-0	* O-RING * Oﾘﾝｸﾞ	1	
5-76		3RS-02253-0	* DRAIN VALVE * ﾄﾞﾚﾝﾊﾞﾙﾌﾞ	1	
5-77		3RS-02229-0	* FLOAT * ﾌﾛｰﾄ	1	
5-78		3RS-02258-0	* SEAL * ｼｰﾙ	1	
5-79		3RS-02232-0	FUEL FILTER HOLDER ﾌｭｴﾙﾌｨﾙﾀ ﾎﾙﾀﾞ	1	
5-80		3RS-02239-0	PLATE ﾌﾟﾚｰﾄ	1	
5-81		910103-5612	BOLT ﾎﾞﾙﾄ	1	
5-82		3SS-04060-0	LOW PERMEATION HOSE L=250 5.5-7.5 ﾛｰﾊﾟｰﾐｪｰｼｮﾝﾎｰｽ	1	for US Fuel Filter-Fuel Pump
5-83		3SS-04055-1	LOW PERMEATION HOSE L=1100 5-7 ﾛｰﾊﾟｰﾐｪｰｼｮﾝﾎｰｽ	1	for US Fuel Tank Side-Fuel Filter
5-84		3KY-84398-0	BAND ﾊﾞﾝﾄﾞ	2	
5-85		3T1-01138-0	NIPPLE 6-8-11 ﾆｯﾌﾟﾙ ｳｫｰﾀ	1	
5-86		3SS-10150-2	VAPOR SEPARATOR ASSY ﾍﾞｰﾊﾟｾﾊﾟﾚｰﾀｱｯｼ	1	Please refer to Fig. 23-14.
5-87		3SS-04302-0	* FUEL FEED PUMP * ﾌｭｴﾙﾌｨｰﾄﾞﾎﾟﾝﾌﾟ	1	
5-88		3SS-04322-0	* FILTER (INLET) * ﾌｨﾙﾀ (ｲﾝﾚｯﾄ)	1	
5-89		3SS-03116-0	* O-RING * Oﾘﾝｸﾞ	2	
5-90		3UG-03116-0	* O-RING * Oﾘﾝｸﾞ	1	
5-91		3SS-10095-0	* O-RING * Oﾘﾝｸﾞ	1	
5-92		3SS-03235-0	* O-RING * Oﾘﾝｸﾞ	1	

Fig. 5 INTAKE MANIFOLD ・ FUEL SYSTEM
インテークマニホールド ・ フュエルシステム

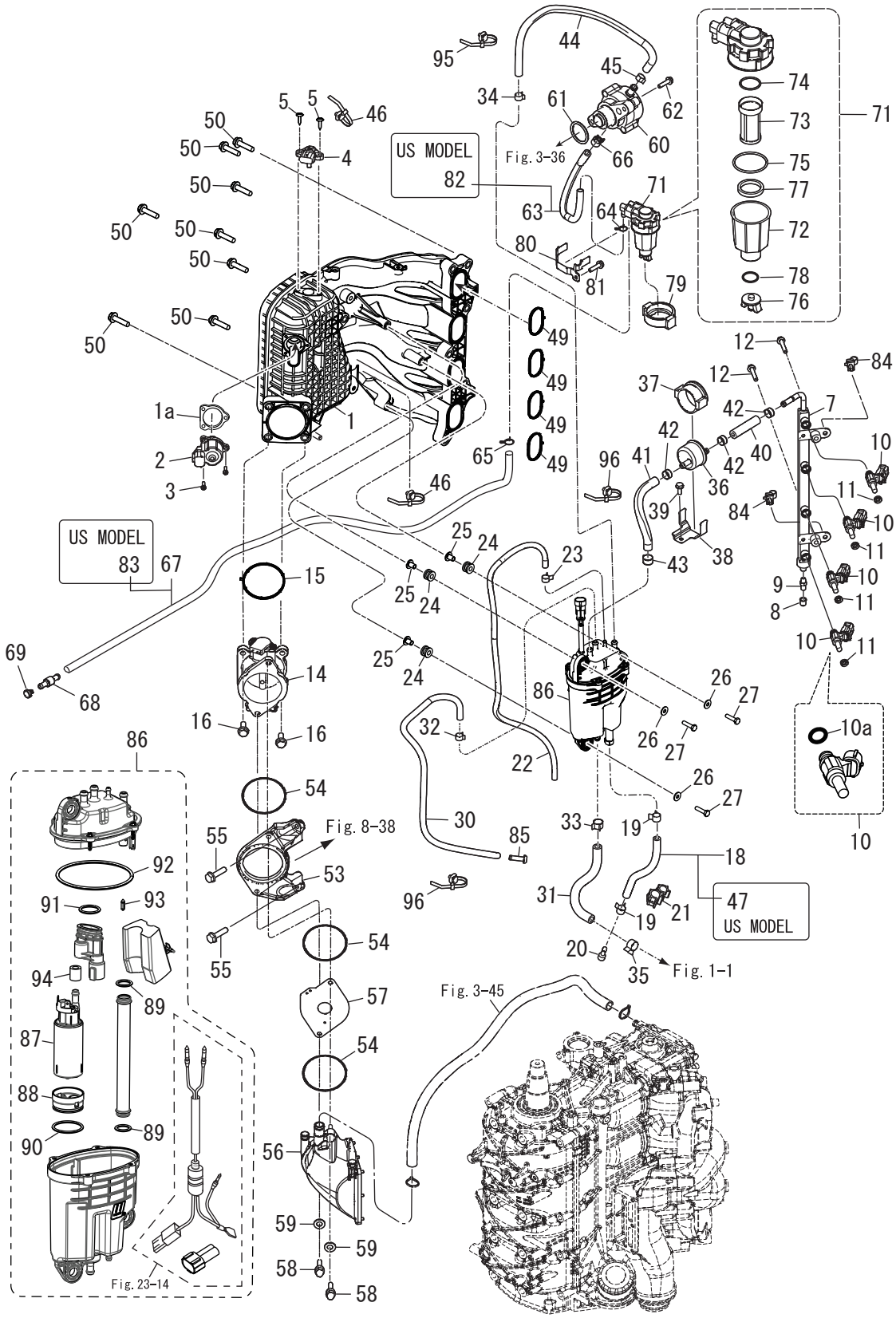

Ref.No. 見出番号		Part No. 部品番号	Description 部 品 名	Q'ty/個数 MFS150A	Remarks 備 考
5-93		3SS-03239-0	* FLOAT VALVE ASSY * ﾌﾛｰﾄﾊﾞﾙﾌﾞｱｯｼ	1	
5-94		3SS-10180-0	* SEAL * ｼｰﾙ	1	
5-95		3T5-84398-0	BAND 104 ﾊﾞﾝﾄﾞ	1	
5-96		3T5-84398-0	BAND 104 ﾊﾞﾝﾄﾞ	2	

Fig. 6 MAGNETO
マグネト

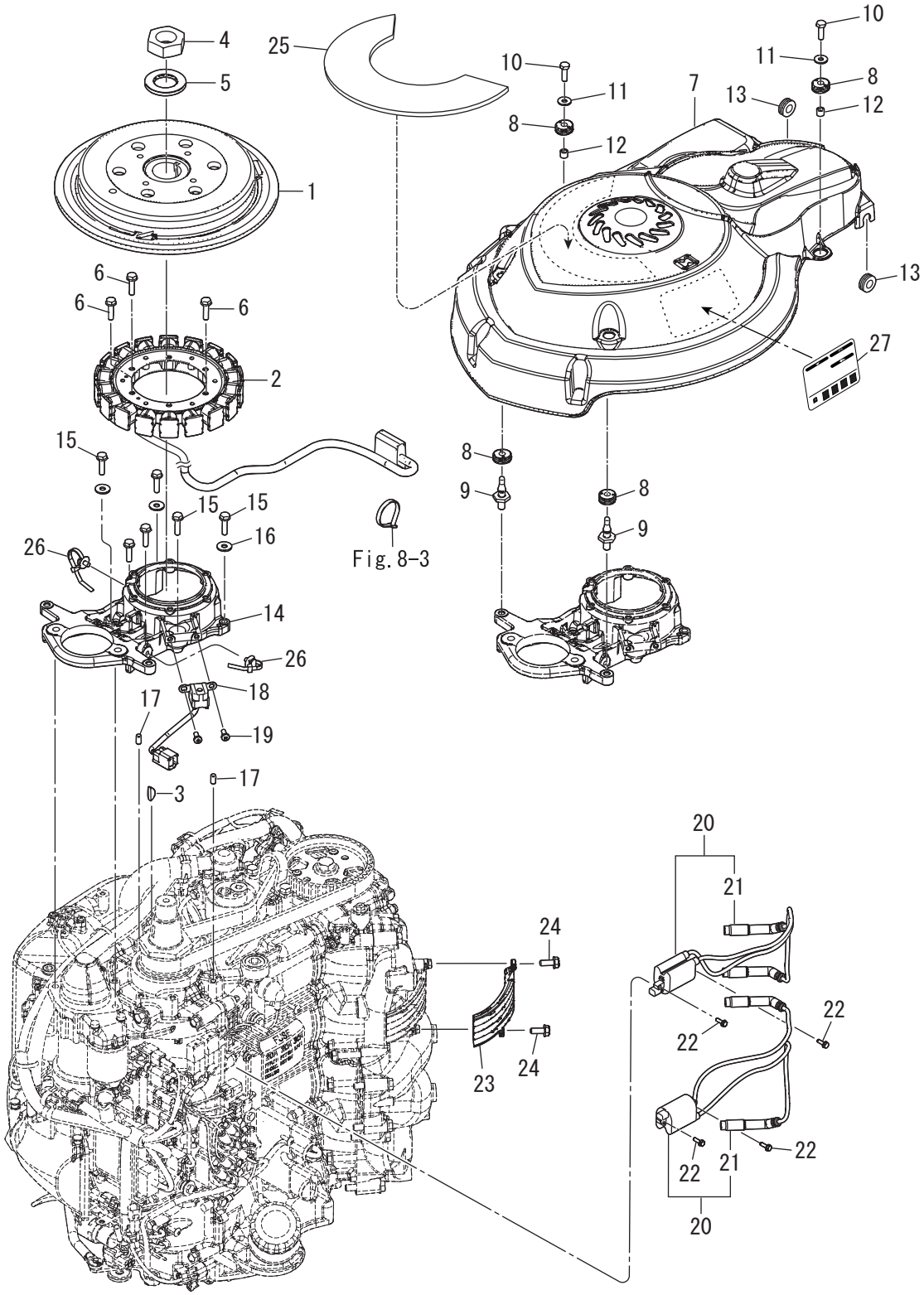

Ref.No. 見出番号		Part No. 部品番号	Description 部 品 名	Q'ty/個数 MFS150A	Remarks 備 考
6-1		31G-06191-0	FLYWHEEL W/RING GEAR ﾌﾗｲﾎｲｰﾙ W/ﾘﾝｸﾞｷﾞﾔ	1	
6-2		3SS-06123-0	ALTERNATOR ASSY ｵﾙﾀﾈｰﾀｱｯｼ	1	
6-3		31G-00131-0	KEY 19-5.6-5 ｷｰ	1	
6-4		3SS-00132-0	NUT 27-P1.5 ﾅｯﾄ	1	
6-5		3SS-00133-0	WASHER 27.5-50-5 ﾜｯｼｬ	1	
6-6		910103-5630	BOLT ﾎﾞﾙﾄ	6	
6-7		3SS-06301-1	RING GEAR COVER ﾘﾝｸﾞｷﾞﾔｶﾊﾞｰ	1	
6-8		3T1-67005-0	GROMMET 16-2.5 ｸﾞﾛﾒｯﾄ 16-2.5	4	
6-9		1E0-36056-0	HOOK ﾌｯｸ	2	
6-10		910103-0620	BOLT ﾎﾞﾙﾄ	2	
6-11		3C8-66308-0	WASHER 6-16-1.5 ﾜｯｼｬ 6-16-1.5	2	
6-12		3A0-76079-0	COLLAR 6.2-9-7.4 ｶﾗｰ 6.2-9-7.4	2	
6-13		172-36008-0	GROMMET 13-2 ｸﾞﾛﾒｯﾄ 13-2	2	
6-14		3SS-06008-0	COIL BRACKET ｺｲﾙﾌﾞﾗｹｯﾄ	1	
6-15		3M3-02319-0	BOLT 6-1.0-30 ﾎﾞﾙﾄ 30mm	6	
6-16		940103-0600	WASHER ﾜｯｼｬ	6	
6-17		345-01111-0	DOWEL PIN 6-12 ﾀﾞｳｪﾙﾋﾟﾝ 6-12	2	
6-18		3SS-06071-0	PULSAR COIL ﾊﾟﾙｻｺｲﾙ	1	
6-19		921503-0512	SCREW ｽｸﾘｭ	2	
6-20		31G-06469-0	IGNITION COIL W/R-CAP ｲｸﾞﾆｯｼｮﾝｺｲﾙ W/R-ｷｬｯﾌﾟ	2	
6-21		3SS-06999-1	* PLUG CAP W/RESISTANCE * ﾌﾟﾗｸﾞｷｬｯﾌﾟ W/ﾚｼﾞｽﾀﾝｽ	2	
6-22		910103-5620	BOLT ﾎﾞﾙﾄ	4	
6-23		3SS-06025-0	HOLDER ﾎﾙﾀﾞ	1	
6-24		910103-5616	BOLT ﾎﾞﾙﾄ	2	
6-25	1	3SS-72181-0	CAUTION DECAL (B) ｺｰｼｮﾝﾃﾞｶｰﾙ (B)	1	for US
6-25	2	3UG-72181-0	CAUTION DECAL (B) ｺｰｼｮﾝﾃﾞｶｰﾙ (B)	1	for EU
6-26		3SS-84398-0	BAND ﾊﾞﾝﾄﾞ	4	
6-27	1	3SS-38136-3	MAINTENANCE LABEL ﾒﾝﾃﾅﾝｽﾗﾍﾞﾙ	1	

Fig. 7　ELECTRIC PARTS(STARTER MOTOR)
エレクトリックパーツ（スタータモータ）

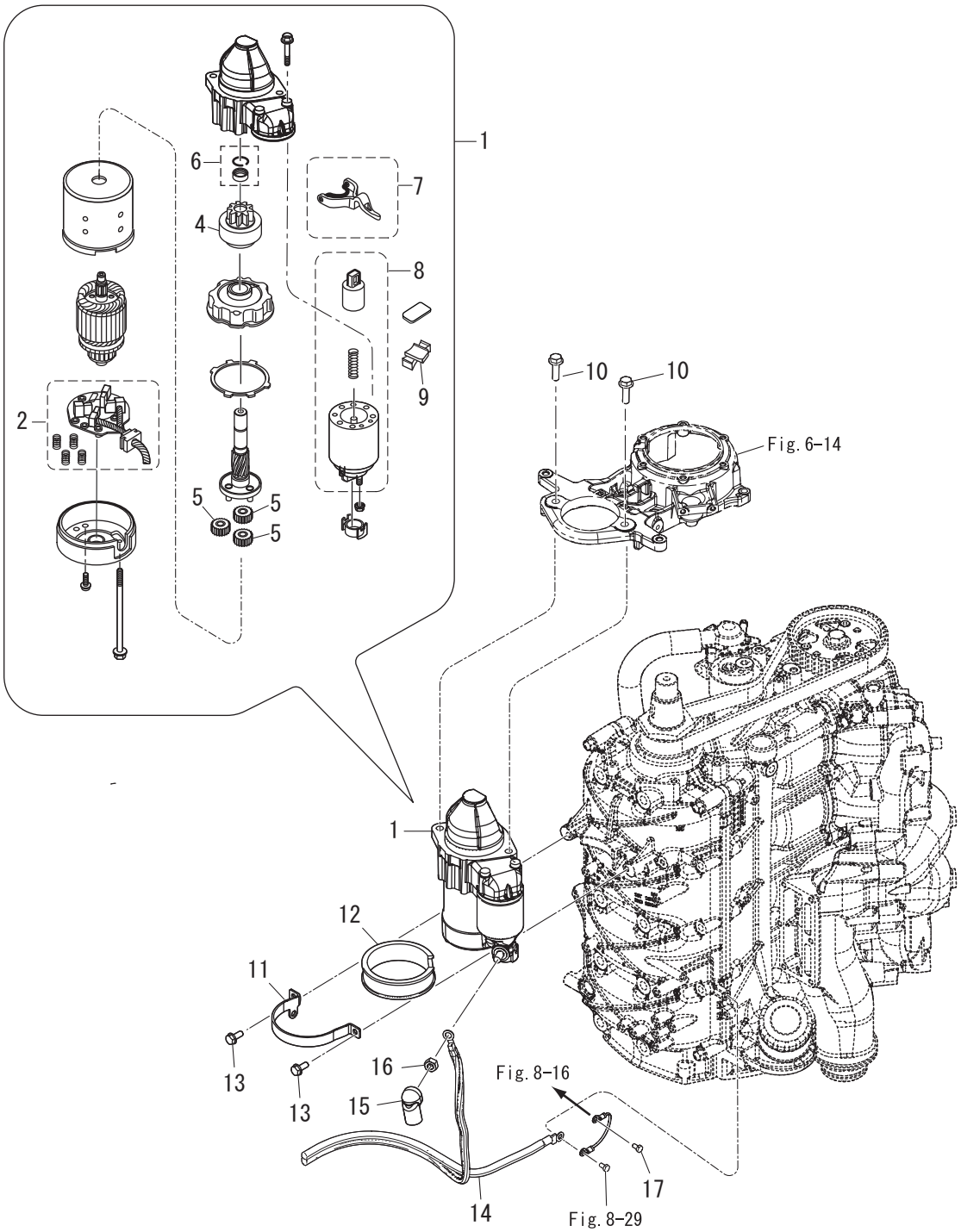

Ref.No. 見出番号		Part No. 部品番号	Description 部 品 名	Q'ty/個数 MFS150A	Remarks 備 考
7-1	2	31G-76010-0	STARTER MOTOR ASSY ｽﾀｰﾀﾓｰﾀｱｯｼ	1	for US/EU
7-2		3UR-75014-0	* BRUSH HOLDER ASSY * ﾌﾞﾗｼﾎﾙﾀﾞｱｯｼ	1	
7-4		3UR-76015-0	* PINION ASSY * ﾋﾟﾆｵﾝｱｯｼ	1	
7-5		3UR-76314-0	* INTERNAL GEAR * ｲﾝﾀｰﾅﾙｷﾞﾔ	3	
7-6		3UR-76324-0	* PINION STOPPER SET * ﾋﾟﾆｵﾝｽﾄｯﾊﾟｾｯﾄ	1	
7-7		3UR-76320-0	* SHIFT LEVER SET * ｼﾌﾄﾚﾊﾞｰｾｯﾄ	1	
7-8	2	31G-76321-0	* MAGNETIC SWITCH * ﾏｸﾞﾈｯﾄｽｲｯﾁ	1	for US/EU
7-9		3UR-76325-0	* DUST COVER * ﾀﾞｽﾄｶﾊﾞｰ	1	
7-10		910103-5830	BOLT ﾎﾞﾙﾄ	2	
7-11		3KY-76009-0	STARTER MOTOR BAND ｽﾀｰﾀﾓｰﾀﾊﾞﾝﾄﾞ	1	
7-12		3FW-76007-0	DAMPER ﾀﾞﾝﾊﾟ ｽﾀｰﾀﾓｰﾀ	1	
7-13		910103-5616	BOLT ﾎﾞﾙﾄ	2	
7-14		3FW-76120-0	BATTERY CABLE ﾊﾞｯﾃﾘｹｰﾌﾞﾙ	1	
7-15		3FW-76145-0	TERMINAL CAP 15.5-18.28 ﾀｰﾐﾅﾙｷｬｯﾌﾟ	1	
7-16		930103-0800	NUT ﾅｯﾄ	1	
7-17		910103-5612	BOLT ﾎﾞﾙﾄ	1	

Fig. 8 ELECTRIC PARTS
エレクトリックパーツ

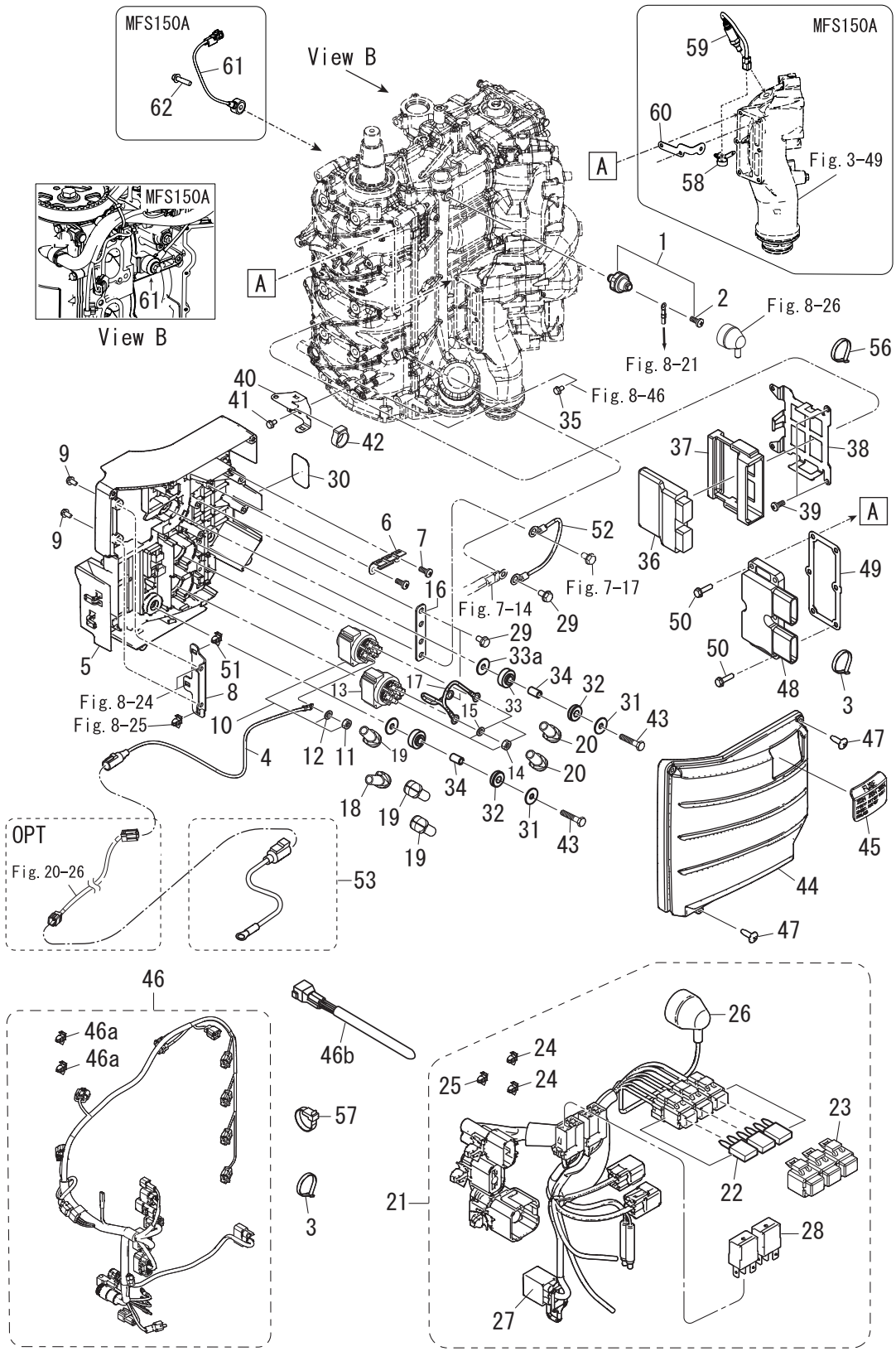

Ref.No. 見出番号		Part No. 部品番号	Description 部 品 名	Q'ty/個数 MFS150A	Remarks 備 考
8-1		3SS-07611-0	OIL PRESSURE SWITCH ｵｲﾙﾌﾟﾚｯｼｬｽｲｯﾁ	1	
8-2		921503-6406	* SCREW * ｽｸﾘｭ	1	
8-3		3F9-84398-0	BAND 205 ﾊﾞﾝﾄﾞ ﾘｰﾄﾞﾜｲﾔ 205	2	
8-4		3SS-76141-0	STARTER CABLE ｽﾀｰﾀｹｰﾌﾞﾙ	1	
8-5		3SS-06901-0	BRACKET ﾌﾞﾗｹｯﾄ	1	
8-6		3KY-76064-0	FUSE HOLDER BRACKET ﾋｭｰｽﾞﾎﾙﾀﾞﾌﾞﾗｹｯﾄ	1	
8-7		3V1-05913-0	TAPPING SCREW 5-12 ﾀｯﾋﾟﾝｸﾞｽｸﾘｭ 5-12	2	
8-8		3SS-62004-0	CORD HOLDER t=1.5mm ｺｰﾄﾞﾎﾙﾀﾞ	1	
8-9		910103-5612	BOLT ﾎﾞﾙﾄ	2	
8-10		3C8-72580-0	PTT SOLENOID SWITCH (A) PTTｿﾚﾉｲﾄﾞｽｲｯﾁ (A)	1	
8-11		930103-0600	* NUT * ﾅｯﾄ	3	
8-12		941303-0600	* SPRING WASHER * ｽﾌﾟﾘﾝｸﾞﾜｯｼｬ	3	
8-13		3C8-72581-0	PTT SOLENOID SWITCH (B) PTTｿﾚﾉｲﾄﾞｽｲｯﾁ (B)	1	
8-14		930103-0600	* NUT * ﾅｯﾄ	3	
8-15		941303-0600	* SPRING WASHER * ｽﾌﾟﾘﾝｸﾞﾜｯｼｬ	3	
8-16		3SS-06869-0	BRACKET t=2 ﾌﾞﾗｹｯﾄ	1	
8-17		3KY-72583-0	SOLENOID SWITCH CORD (B) ｿﾚﾉｲﾄﾞｽｲｯﾁｺｰﾄﾞ (B) L=150	1	
8-18		3AA-76145-0	TERMINAL CAP 13-13-28 ﾀｰﾐﾅﾙｷｬｯﾌﾟ	1	
8-19		3Y1-76145-0	TERMINAL CAP 8-13-28 ﾀｰﾐﾅﾙｷｬｯﾌﾟ	3	
8-20		3A3-76145-0	TERMINAL CAP 8-13-28 ﾀｰﾐﾅﾙｷｬｯﾌﾟ ｽﾀｰﾀ	2	
8-21		3UH-76110-0	CORD ASSY ｺｰﾄﾞｱｯｼ	1	
8-22	1	3T5-76249-0	* FUSE 30A * ﾋｭｰｽﾞ 30A	1	
8-22	2	3T5-76247-0	* FUSE 20A * ﾋｭｰｽﾞ 20A	2	
8-23	1	1E0-34092-0	* CAP * ｷｬｯﾌﾟ ﾋｭｰｽﾞﾎﾞｯｸｽ (G)	1	
8-23	2	1E0-34093-0	* CAP * ｷｬｯﾌﾟ ﾋｭｰｽﾞﾎﾞｯｸｽ (Y)	2	
8-24		3SS-06973-0	* CLAMP * ｸﾗﾝﾌﾟ	2	
8-25		3UG-06973-0	* CLAMP * ｸﾗﾝﾌﾟ	1	
8-26		3KY-07612-0	* GROMMET * ｸﾞﾛﾒｯﾄｵｲﾙﾌﾟﾚｯｼｬｽｲｯﾁ	1	
8-27		3SS-76037-0	* CABLE TERMINAL PLUG * ｹｰﾌﾞﾙﾀｰﾐﾅﾙﾌﾟﾗｸﾞ	1	

Fig. 8 ELECTRIC PARTS
エレクトリックパーツ

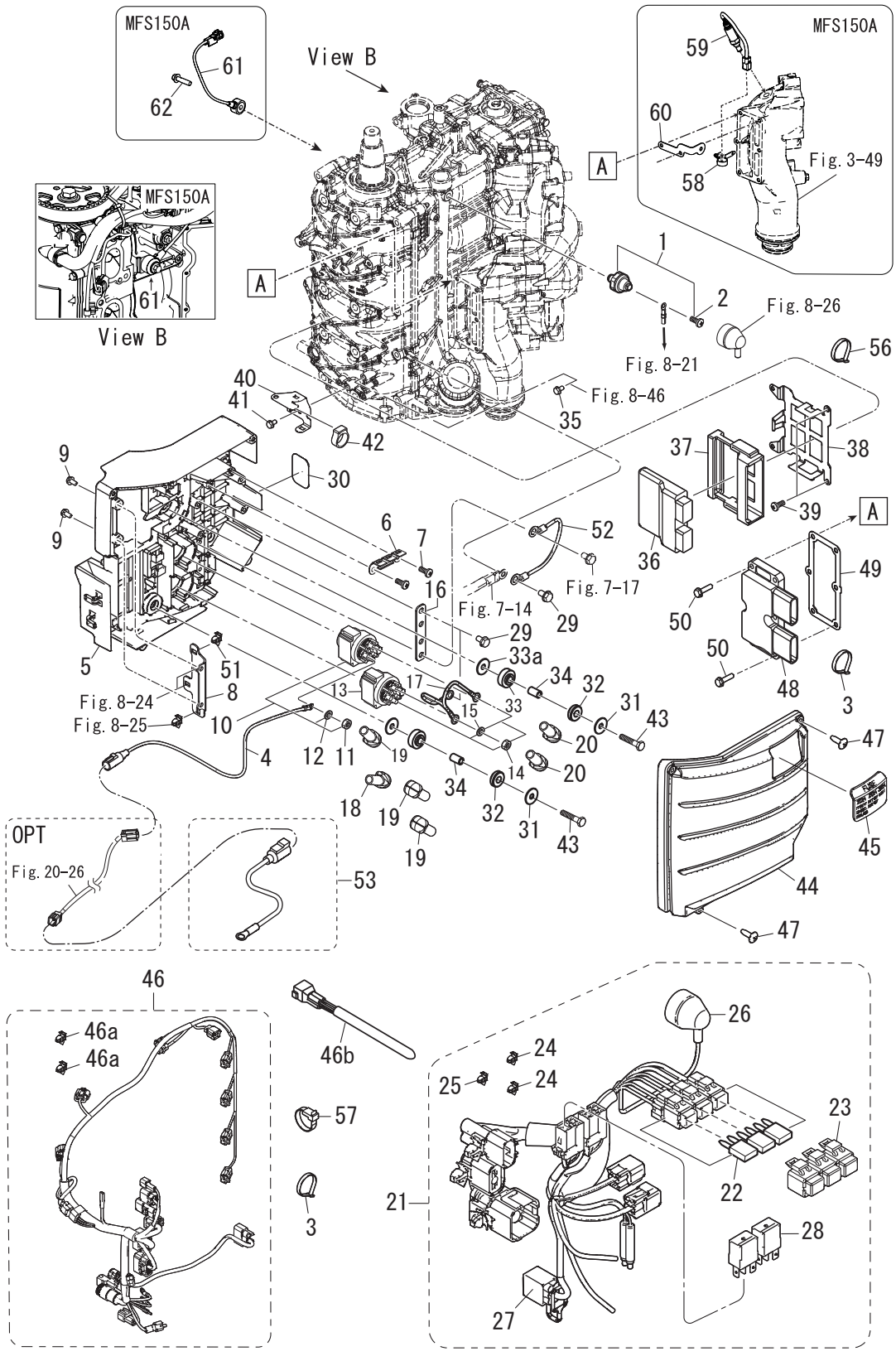

Ref.No. 見出番号		Part No. 部品番号	Description 部 品 名	Q'ty/個数 MFS150A	Remarks 備 考
8-28		3SS-06330-0	* RELAY * ﾘﾚｰ	2	
8-29		910103-5612	BOLT ﾎﾞﾙﾄ	4	
8-30		3SS-72020-0	PLUG CAP NUMBER DECAL ﾌﾟﾗｸﾞｷｬｯﾌﾟﾅﾝﾊﾞｰﾃﾞｶｰﾙ	1	
8-31		346-67115-0	WASHER 6.5-21-1 ﾜｯｼｬ 6.5-21-1	4	
8-32		346-67113-0	MOUNT 8.5-14-2.5 ﾏｳﾝﾄ 8.5-14-2.5	4	
8-33		3B7-06920-0	RUBBER MOUNT 8.5-14-2.5 ﾗﾊﾞｰﾏｳﾝﾄ 8.5-14-2.5	4	
8-33a		346-67115-0	WASHER 6.5-21-1 ﾜｯｼｬ 6.5-21-1	4	
8-34		346-67114-1	SPACER 6.2-9-15.7 ｽﾍﾟｰｻ 6.2-9-15.7	4	
8-35		910103-5612	BOLT ﾎﾞﾙﾄ	3	
8-36	7	31G-06401-1	ECU ASSY ECUｱｯｼ (150)	1	for US/EU
8-37		3SS-06410-0	ECU HOLDER ECUﾎﾙﾀﾞ	1	
8-38		3SS-06322-0	PLATE ﾌﾟﾚｰﾄ	1	
8-39		921503-0612	SCREW ｽｸﾘｭ	2	
8-40		3UG-62004-0	CORD HOLDER ｺｰﾄﾞﾎﾙﾀﾞ	1	
8-41		910103-5612	BOLT ﾎﾞﾙﾄ	2	
8-42		3SS-06302-0	RUBBER MOUNT ﾗﾊﾞｰﾏｳﾝﾄ	1	
8-43		910103-0630	BOLT ﾎﾞﾙﾄ	4	
8-44		3SS-06902-0	COVER ｶﾊﾞｰ	1	
8-45		3SS-06908-0	GROMMET ｸﾞﾛﾒｯﾄ	1	
8-46	2	31G-76110-0	CORD ASSY ｺｰﾄﾞｱｯｼ	1	for US/EU
8-46a		3SS-06973-0	* CLAMP * ｸﾗﾝﾌﾟ	2	
8-46b		3SS-76154-0	TERMINATING RESISTOR ﾀｰﾐﾈｲﾃｨﾝｸﾞﾚｼﾞｽﾀ	1	
8-47		3SS-06437-0	TAPPING SCREW M5-16 ﾀｯﾋﾟﾝｸﾞｽｸﾘｭ	4	
8-48		3SS-76065-0	RECTIFIER COMPLETE ﾚｸﾁﾌｧｲﾔｺﾝﾌﾟﾘｰﾄ	1	
8-49		3SS-76067-0	RECTIFIER COMPLETE GASKET ﾚｸﾁﾌｧｲﾔｺﾝﾌﾟﾘｰﾄｶﾞｽｹｯﾄ	1	
8-50		3ZG-02319-0	BOLT ﾎﾞﾙﾄ	6	
8-51		3SS-06973-0	CLAMP ｸﾗﾝﾌﾟ	1	
8-52		3B7-76142-1	GROUND CABLE L=120 ｸﾞﾗﾝﾄﾞｹｰﾌﾞﾙ (AV2) L=120	1	
8-53		3UH-76141-0	STARTER CABLE ｽﾀｰﾀｹｰﾌﾞﾙ	1	

Fig. 8 ELECTRIC PARTS
エレクトリックパーツ

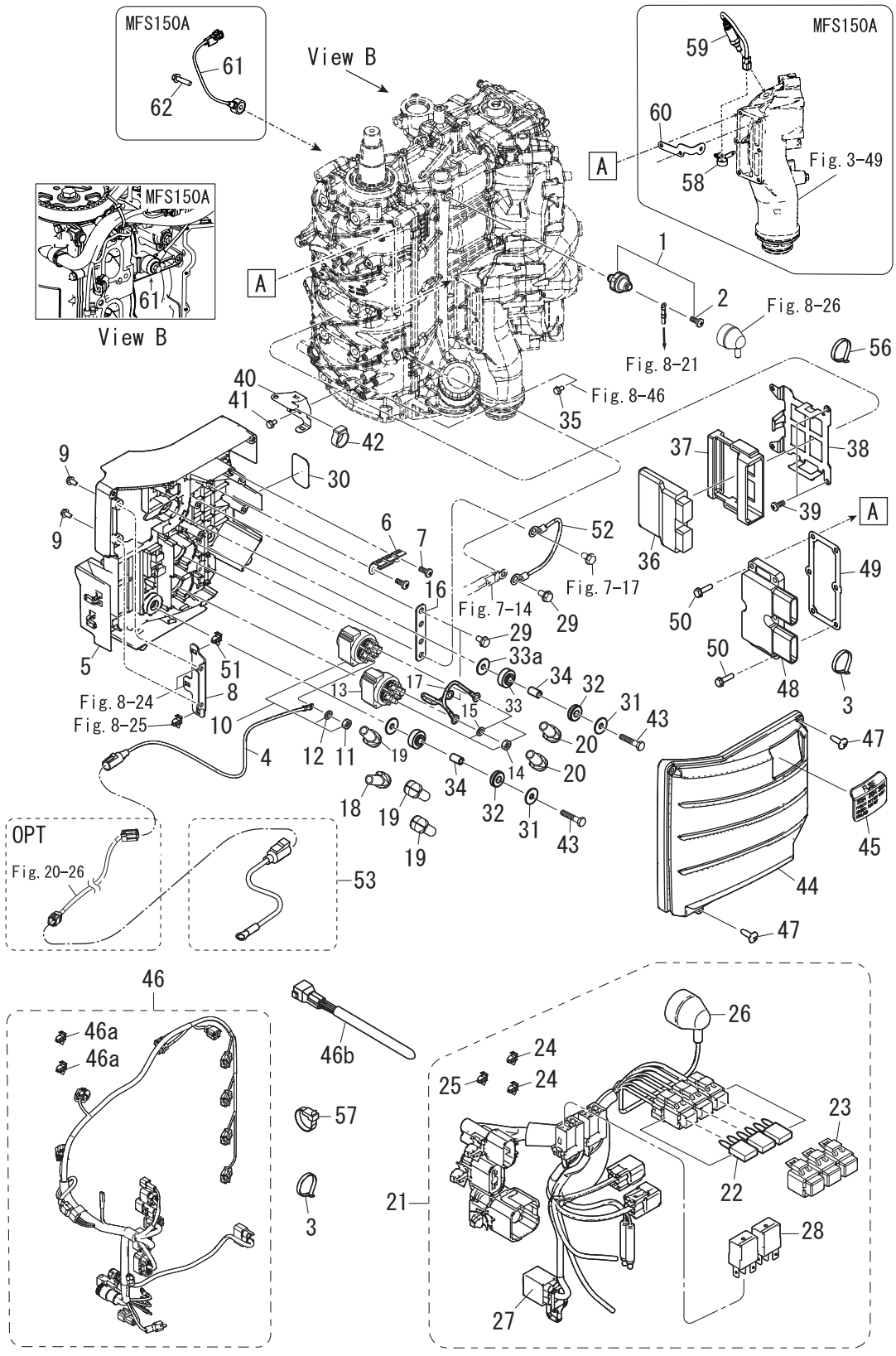

Ref.No. 見出番号		Part No. 部品番号	Description 部 品 名	Q'ty/個数 MFS150A	Remarks 備 考
8-56		369-84398-1	BAND 202 ﾊﾞﾝﾄﾞ	1	
8-57		3UG-84398-0	BAND φ2.5-φ32 ﾊﾞﾝﾄﾞ	1	
8-58		3KY-84398-0	BAND ﾊﾞﾝﾄﾞ	1	for US/EU
8-59		31G-76108-0	OXYGEN SENSOR O2ｾﾝｻ	1	for US/EU
8-60		31G-02108-0	CONNECTOR STAY ｺﾈｸﾀｰ ｽﾃｰ	1	for US/EU
8-61		31G-76107-0	KNOCK SENSOR ﾉｯｸｾﾝｻ	1	for US/EU
8-62		3BJ-60001-0	BOLT ﾎﾞﾙﾄ	1	for US/EU

Fig. 9 DRIVE SHAFT HOUSING
ドライブシャフトハウジング

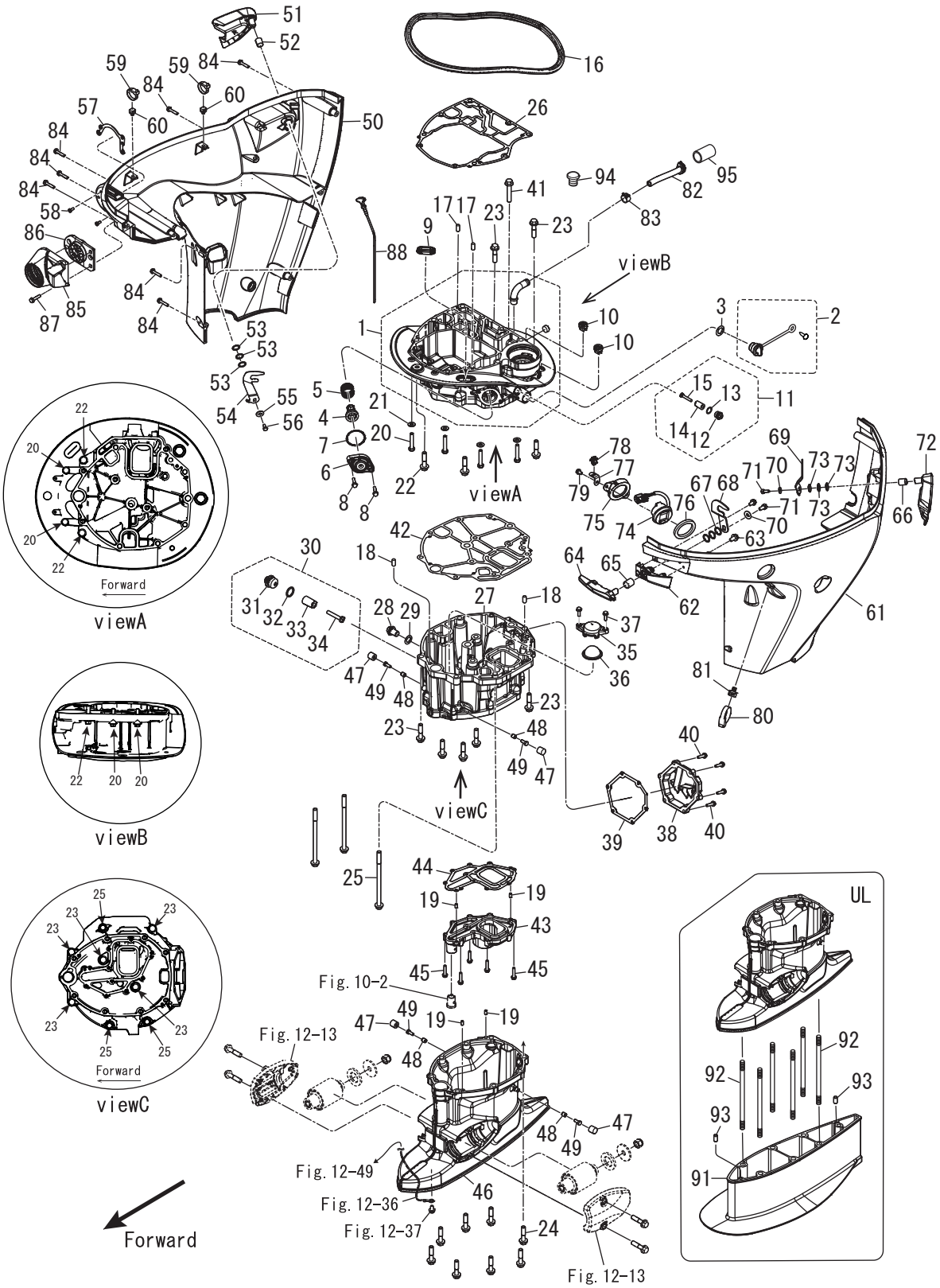

Ref.No. 見出番号		Part No. 部品番号	Description 部 品 名	Q'ty/個数 MFS150A	Remarks 備 考
9-1		3SS-01302-1	ENGINE BASEMENT SUB-ASSY ｴﾝｼﾞﾝﾍﾞｰｽｻﾌﾞｱｯｼ	1	
9-2		311-72412-0	FLUSHING CONNECTOR CAP ASSY ﾌﾗｯｼﾝｸﾞｺﾈｸﾀｷｬｯﾌﾟｱｯｼ	1	
9-3		3RS-67147-0	SEAL RING ｼｰﾙﾘﾝｸﾞ	1	
9-4		3SS-65250-0	WATER PRESSURE RELIEF VALVE ｳｫｰﾀﾌﾟﾚｯｼｬﾘﾘｰﾌﾊﾞﾙﾌﾞ	1	
9-5		3SS-65255-0	SPRING ｽﾌﾟﾘﾝｸﾞ	1	
9-6		3SS-65248-0	WATER PRESSURE RELIEF CAP ｳｫｰﾀﾌﾟﾚｯｼｬﾘﾘｰﾌｷｬｯﾌﾟ	1	
9-7		353-00108-0	O-RING 2.4-44.7 Oﾘﾝｸﾞ 2.4-44.7	1	
9-8		9101E3-5630	BOLT ﾎﾞﾙﾄ	2	
9-9		3R3-66226-0	GROMMET 40-18-3 ｸﾞﾛﾒｯﾄ ｼﾌﾄﾛｯﾄﾞ	1	
9-10		3T1-67161-0	GROMMET ｸﾞﾛﾒｯﾄ	2	
9-11		3KM-01142-0	ANODE PLUG ASSY ｱﾉｰﾄﾞﾌﾟﾗｸﾞｱｯｼ	2	
9-12		3P0-01143-0	* ANODE PLUG * ｱﾉｰﾄﾞﾌﾟﾗｸﾞ	1	
9-13		3T5-10046-0	* O-RING 1.9-13 * Oﾘﾝｸﾞ 1.9-13	1	
9-14		3P0-60218-0	* ANODE * ｱﾉｰﾄﾞ	1	
9-15		921503-0530	* SCREW * ｽｸﾘｭ	1	
9-16		3SS-67116-0	ENGINE BASEMENT SEAL L=1307 ｴﾝｼﾞﾝﾍﾞｰｽｼｰﾙ	1	
9-17		345-01111-0	DOWEL PIN 6-12 ﾀﾞｳｪﾙﾋﾟﾝ 6-12	2	
9-18		345-01111-0	DOWEL PIN 6-12 ﾀﾞｳｪﾙﾋﾟﾝ 6-12	2	
9-19		3AB-01111-0	DOWEL PIN 6-12 ﾀﾞｳｪﾙﾋﾟﾝ 6-12	4	
9-20		3KK-01012-0	CYLINDER HEAD BOLT O ｼﾘﾝﾀﾞｰﾍｯﾄﾞﾎﾞﾙﾄ	4	
9-21		9401E3-0800	WASHER ﾜｯｼｬ	4	
9-22		3SS-60001-0	BOLT M10-45-P1.25 ﾎﾞﾙﾄ	3	
9-23		3SS-60001-0	BOLT M10-45-P1.25 ﾎﾞﾙﾄ	7	
9-24		3SS-60001-0	BOLT M10-45-P1.25 ﾎﾞﾙﾄ	8	
9-25		3SS-61018-0	BOLT M10-170-P1.25 ﾎﾞﾙﾄ	3	
9-26		3SS-01303-0	ENGINE BASEMENT GASKET ｴﾝｼﾞﾝﾍﾞｰｽｶﾞｽｹｯﾄ	1	
9-27		3SS-07701-0	OILPAN ｵｲﾙﾊﾟﾝ	1	
9-28		3R3-07705-1	DRAIN BOLT 14-14 ﾄﾞﾚﾝﾎﾞﾙﾄ	1	
9-29		3R3-07406-0	WASHER 14.5-24-1 ﾜｯｼｬ 14.5-24-1	1	

Fig. 9 DRIVE SHAFT HOUSING
ドライブシャフトハウジング

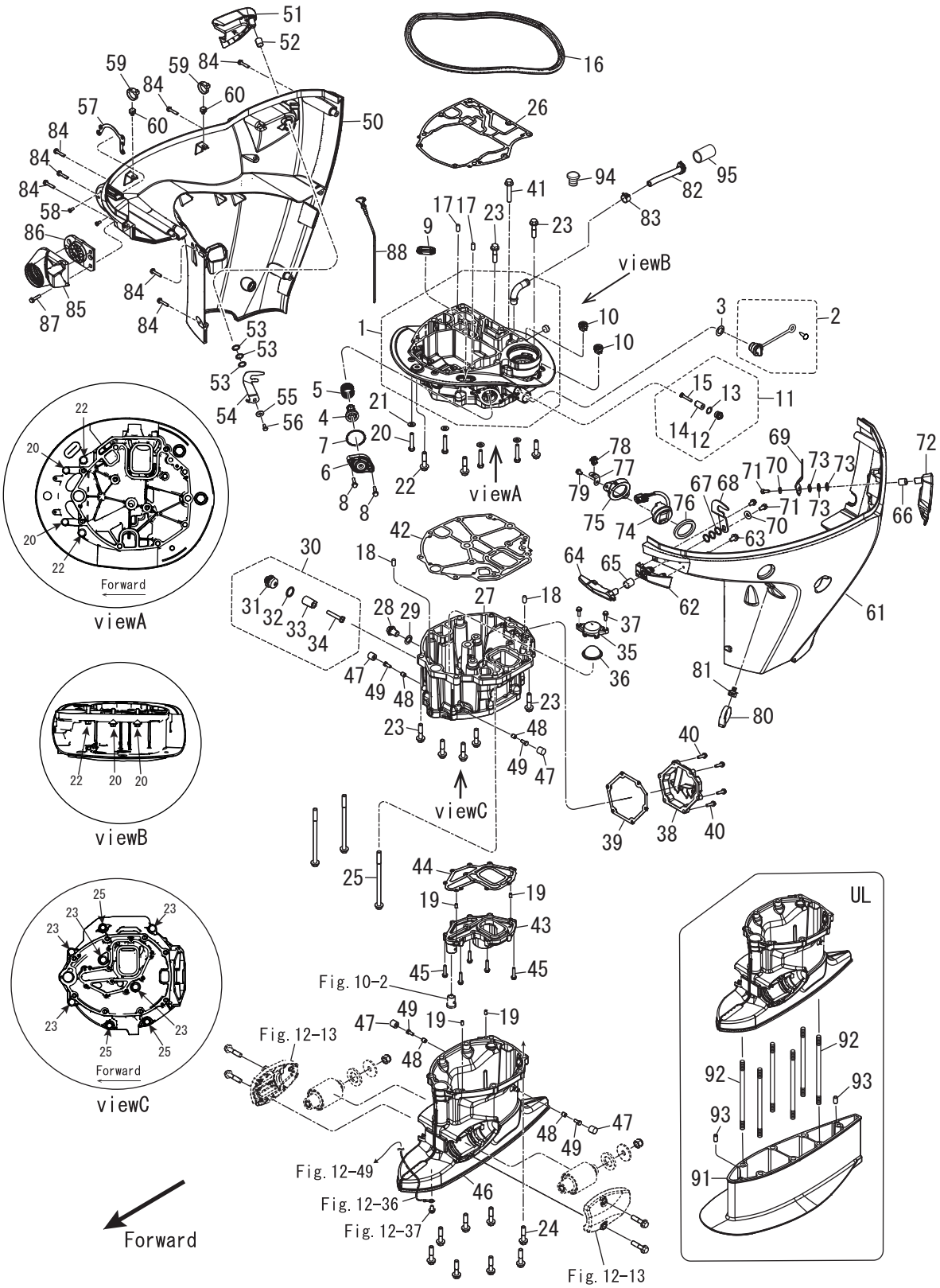

Ref.No. 見出番号		Part No. 部品番号	Description 部 品 名	Q'ty/個数 MFS150A	Remarks 備 考
9-30		3KM-01142-0	ANODE PLUG ASSY ｱﾉｰﾄﾞﾌﾟﾗｸﾞｱｯｼ	1	
9-31		3P0-01143-0	* ANODE PLUG * ｱﾉｰﾄﾞﾌﾟﾗｸﾞ	1	
9-32		3T5-10046-0	* O-RING 1.9-13 * Oﾘﾝｸﾞ 1.9-13	1	
9-33		3P0-60218-0	* ANODE * ｱﾉｰﾄﾞ	1	
9-34		921503-0530	* SCREW * ｽｸﾘｭ	1	
9-35		3SS-07712-0	STRAINER CAP ｽﾄﾚｰﾅｰｷｬｯﾌﾟ	1	
9-36		3SS-07713-0	MESH ﾒｯｼｭ	1	
9-37		9101E3-5620	BOLT ﾎﾞﾙﾄ	2	
9-38		3SS-61208-0	IDLE EXHAUST PORT COVER ｱｲﾄﾞﾙｴｷｿﾞｰｽﾄﾎﾟｰﾄｶﾊﾞｰ	1	
9-39		3UG-61220-0	IDLE EXHAUST PORT GASKET ｱｲﾄﾞﾙｴｷｿﾞｰｽﾄﾎﾟｰﾄｶﾞｽｹｯﾄ	1	
9-40		9101E3-5625	BOLT ﾎﾞﾙﾄ	6	
9-41		3SS-61343-0	BOLT M10-55-P1.25 ﾎﾞﾙﾄ	1	
9-42		3SS-07702-0	OILPAN GASKET ｵｲﾙﾊﾟﾝｶﾞｽｹｯﾄ	1	
9-43		3SS-07711-0	OILPAN PLATE ｵｲﾙﾊﾟﾝﾌﾟﾚｰﾄ	1	
9-44		3SS-07714-0	OILPAN PLATE GASKET ｵｲﾙﾊﾟﾝﾌﾟﾚｰﾄｶﾞｽｹｯﾄ	1	
9-45		9101E3-5630	BOLT ﾎﾞﾙﾄ	10	
9-46	1	3SSQ61192-0	DRIVE SHAFT HOUSING (L) ﾄﾞﾗｲﾌﾞｼｬﾌﾄﾊｳｼﾞﾝｸﾞ (L)	1	for Transom"L"&"UL"
9-46	2	3SSW61192-0	DRIVE SHAFT HOUSING (L) ﾄﾞﾗｲﾌﾞｼｬﾌﾄﾊｳｼﾞﾝｸﾞ (L)	1	for Transom"L"&"UL" for White Model
9-47		3RS-67144-0	COWL SUPPORT RUBBER ｶｳﾙｻﾎﾟｰﾄﾗﾊﾞｰ	4	
9-48		3AL-76079-0	COLLAR 6.2-9-9.55 ｶﾗｰ 6.2-9-9.55	4	
9-49		910103-0616	BOLT ﾎﾞﾙﾄ	4	
9-50	1	3SSQ67003-0	DRIVE SHAFT HOUSING COVER (R) ﾄﾞﾗｲﾌﾞｼｬﾌﾄﾊｳｼﾞﾝｸﾞｶﾊﾞｰ (R)	1	
9-50	2	3SSW67003-0	DRIVE SHAFT HOUSING COVER (R) ﾄﾞﾗｲﾌﾞｼｬﾌﾄﾊｳｼﾞﾝｸﾞｶﾊﾞｰ (R)	1	for White Model
9-51		3SS-67685-0	HOOK LEVER (RIGHT) ﾌｯｸﾚﾊﾞｰ (R)	1	
9-52		350-67105-0	HOOK LEVER BUSHING 14-16.5-17.7 ﾌｯｸﾚﾊﾞｰﾌﾞｯｼﾝｸﾞ 14-16.5-17.7	1	
9-53		941403-1400	WAVE WASHER d=14 ｳｪｰﾌﾞﾜｯｼｬ d=14	3	
9-54		3UG-67142-0	COVER HOOK ｶﾊﾞｰﾌｯｸ	1	
9-55		345-05122-1	WASHER 6.5-23-1.5 ﾜｯｼｬ 6.5-23-1.5	1	
9-56		3SS-02095-0	BOLT 16mm ﾎﾞﾙﾄ	1	

Fig. 9 DRIVE SHAFT HOUSING
ドライブシャフトハウジング

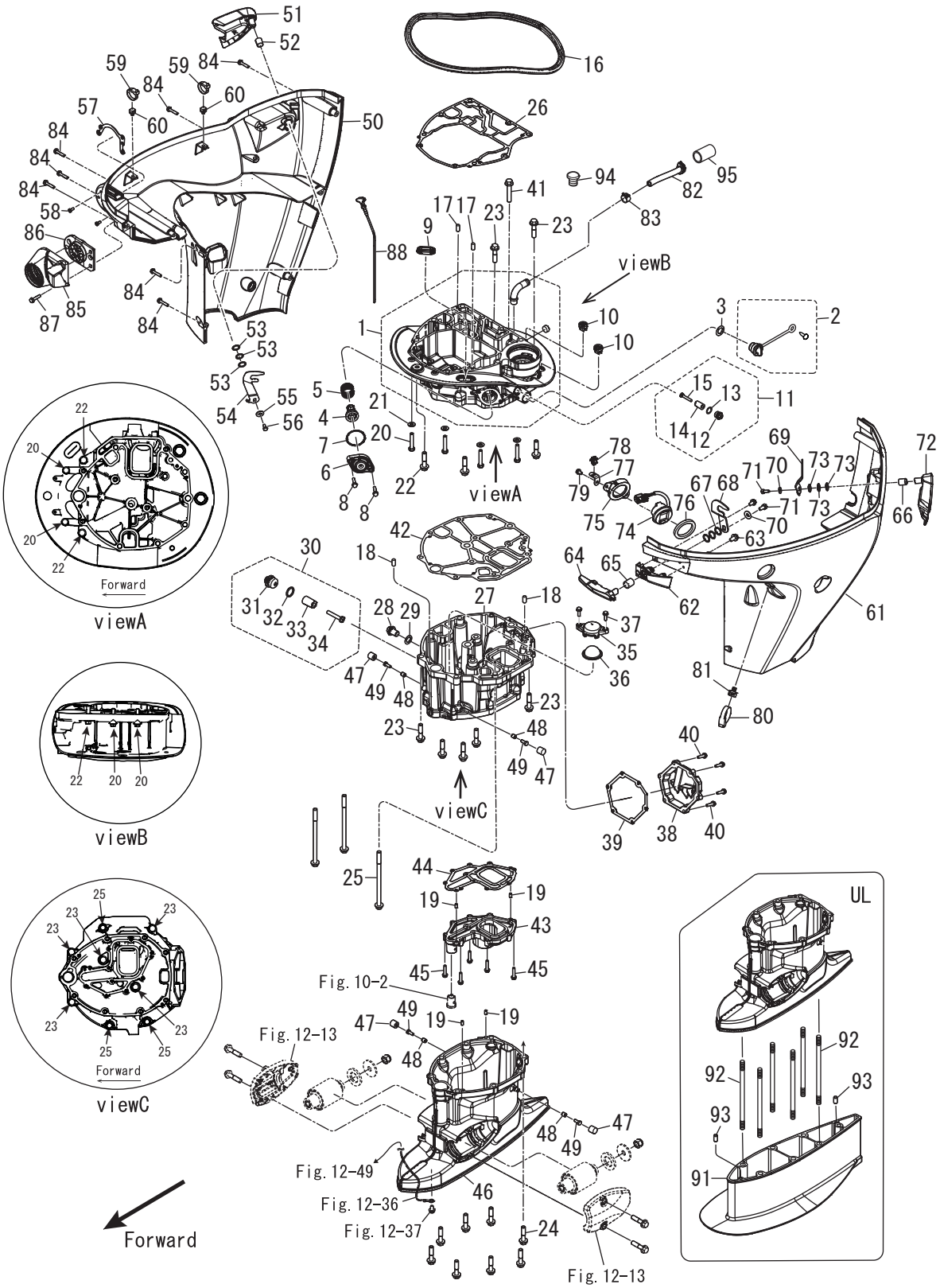

Ref.No. 見出番号		Part No. 部品番号	Description 部 品 名	Q'ty/個数 MFS150A	Remarks 備 考
9-57		3SS-67470-0	CABLE COVER STAY ｹｰﾌﾞﾙｶﾊﾞｰｽﾃｰ	1	
9-58		921503-0512	SCREW ｽｸﾘｭ	2	
9-59		3UG-84398-0	BAND φ2.5-φ32 ﾊﾞﾝﾄﾞ	2	
9-60		3SS-67113-0	MOUNT ﾏｳﾝﾄ	2	
9-61	1	3SSQ67004-0	DRIVE SHAFT HOUSING COVER (L) ﾄﾞﾗｲﾌﾞｼｬﾌﾄﾊｳｼﾞﾝｸﾞｶﾊﾞｰ (L)	1	
9-61	2	3SSW67004-0	DRIVE SHAFT HOUSING COVER (L) ﾄﾞﾗｲﾌﾞｼｬﾌﾄﾊｳｼﾞﾝｸﾞｶﾊﾞｰ (L)	1	for White Model
9-62	1	3SSQ67140-0	HOOK LEVER BRACKET ﾌｯｸﾚﾊﾞｰﾌﾞﾗｹｯﾄ	1	
9-62	2	3SSW67140-0	HOOK LEVER BRACKET ﾌｯｸﾚﾊﾞｰﾌﾞﾗｹｯﾄ	1	for White Model
9-63		910103-5612	BOLT ﾎﾞﾙﾄ	2	
9-64		3SS-67141-0	HOOK LEVER ﾌｯｸﾚﾊﾞｰ	1	
9-65		350-67105-0	HOOK LEVER BUSHING 14-16.5-17.7 ﾌｯｸﾚﾊﾞｰﾌﾞｯｼﾝｸﾞ 14-16.5-17.7	1	
9-66		350-67105-0	HOOK LEVER BUSHING 14-16.5-17.7 ﾌｯｸﾚﾊﾞｰﾌﾞｯｼﾝｸﾞ 14-16.5-17.7	1	
9-67		941403-1400	WAVE WASHER d=14 ｳｪｰﾌﾞﾜｯｼｬ d=14	3	
9-68		3UH-67142-0	COVER HOOK ｶﾊﾞｰﾌｯｸ	1	
9-69		3SS-67142-0	COVER HOOK ｶﾊﾞｰﾌｯｸ	1	
9-70		345-05122-1	WASHER 6.5-23-1.5 ﾜｯｼｬ 6.5-23-1.5	2	
9-71		3SS-02095-0	BOLT 16mm ﾎﾞﾙﾄ	2	
9-72		3SS-67684-0	HOOK LEVER (LEFT) ﾌｯｸﾚﾊﾞｰ (L)	1	
9-73		941403-1400	WAVE WASHER d=14 ｳｪｰﾌﾞﾜｯｼｬ d=14	3	
9-74		3SS-72615-0	PTT SWITCH ASSY PTTｽｲｯﾁｱｯｼ	1	
9-75		3SS-72617-0	PTT SWITCH ASSY BRACKET PTTｽｲｯﾁｱｯｼﾌﾞﾗｹｯﾄ	1	
9-76		3F3-72616-1	GASKET ｶﾞｽｹｯﾄ PTTｽｲｯﾁ	1	
9-77		3SS-72594-0	BRACKET ﾌﾞﾗｹｯﾄ	1	
9-78		3SS-06973-0	CLAMP ｸﾗﾝﾌﾟ	1	
9-79		910103-5612	BOLT ﾎﾞﾙﾄ	2	
9-80		3UG-84398-0	BAND φ2.5-φ32 ﾊﾞﾝﾄﾞ	1	
9-81		3SS-67113-0	MOUNT ﾏｳﾝﾄ	1	
9-82		3SS-61212-1	GROMMET ｸﾞﾛﾒｯﾄ	1	
9-83		3T1-07737-1	CLIP φ17.8 ｸﾘｯﾌﾟ φ17.8	1	

Fig. 9 DRIVE SHAFT HOUSING
ドライブシャフトハウジング

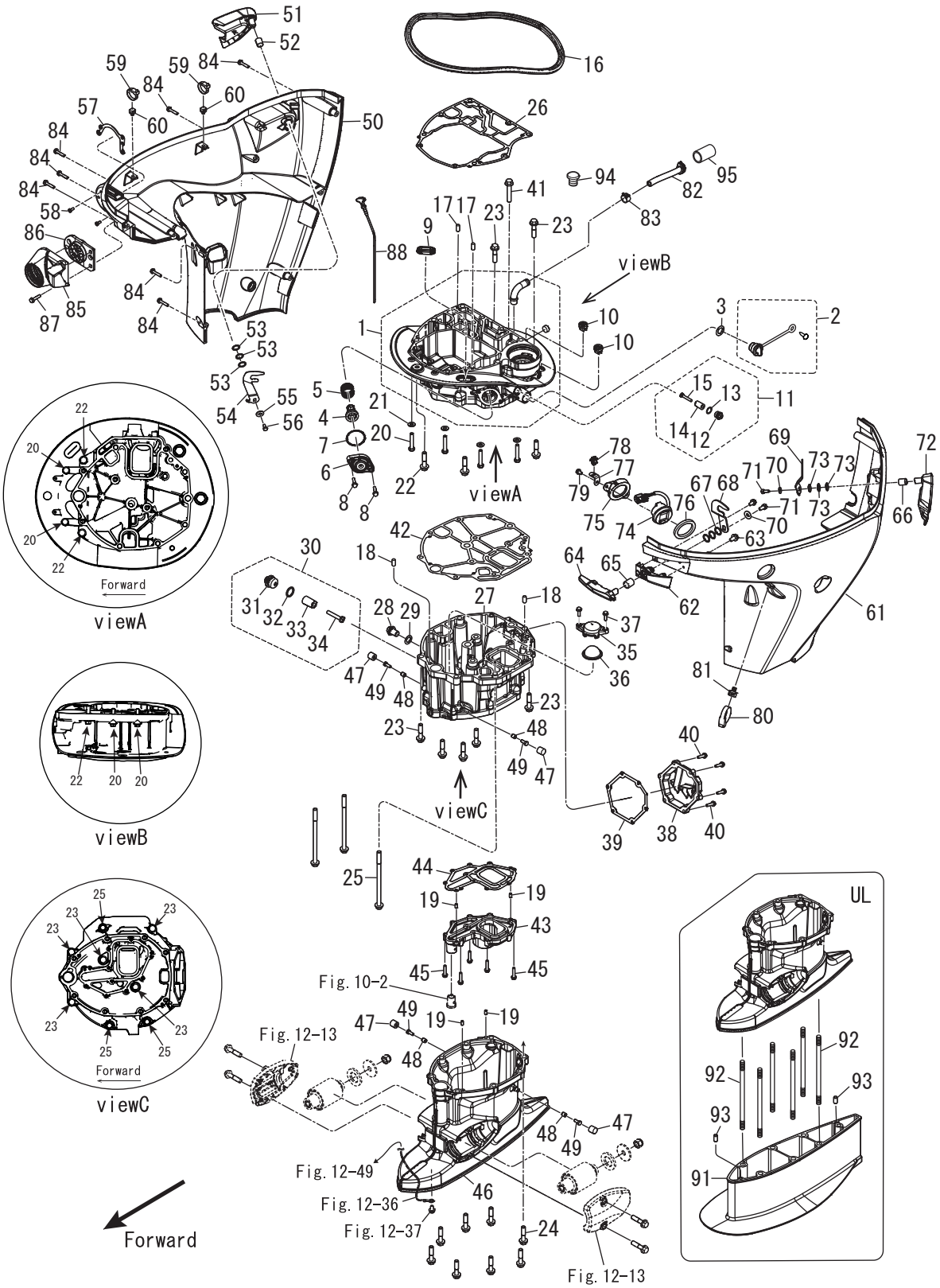

Ref.No. 見出番号		Part No. 部品番号	Description 部 品 名	Q'ty/個数 MFS150A	Remarks 備 考
9-84		3RS-67485-0	BOLT ﾎﾞﾙﾄ	7	
9-85		3SS-67477-0	COVER ｶﾊﾞｰ	1	
9-86		3SS-76116-0	GROMMET ｸﾞﾛﾒｯﾄ	1	
9-87		9101E3-5630	BOLT ﾎﾞﾙﾄ	3	
9-88		3SS-07721-0	OIL LEVEL GAUGE ｵｲﾙﾚﾍﾞﾙｹﾞｰｼﾞ	1	
9-91	1	3SSQ61110-0	EXTENSION HOUSING ｴｸｽﾃﾝｼｮﾝﾊｳｼﾞﾝｸﾞ	1	for Transom"UL"
9-91	2	3SSW61110-0	EXTENSION HOUSING ｴｸｽﾃﾝｼｮﾝﾊｳｼﾞﾝｸﾞ	1	for Transom"UL" for White Model
9-92		3SS-61111-0	STUD M10-165_P1.25 ｽﾀｯﾄﾞ	6	for Transom"UL"
9-93		3AB-01111-0	DOWEL PIN 6-12 ﾀﾞｳｪﾙﾋﾟﾝ 6-12	2	for Transom"UL"
9-94		3A3-60984-0	SUB-WATER INLET HOSE PLUG ｻﾌﾞｳｫｰﾀｲﾝﾚｯﾄﾎｰｽﾌﾟﾗｸﾞ	1	
9-95		31G-61241-0	IDLE EXHAUST PASSAGE ｱｲﾄﾞﾙｴｷｿﾞｰｽﾄﾊﾟｯｾｰｼﾞ	1	for US/EU

Fig. 10　　GEAR CASE(DRIVE SHAFT)
ギヤケース（ドライブシャフト）

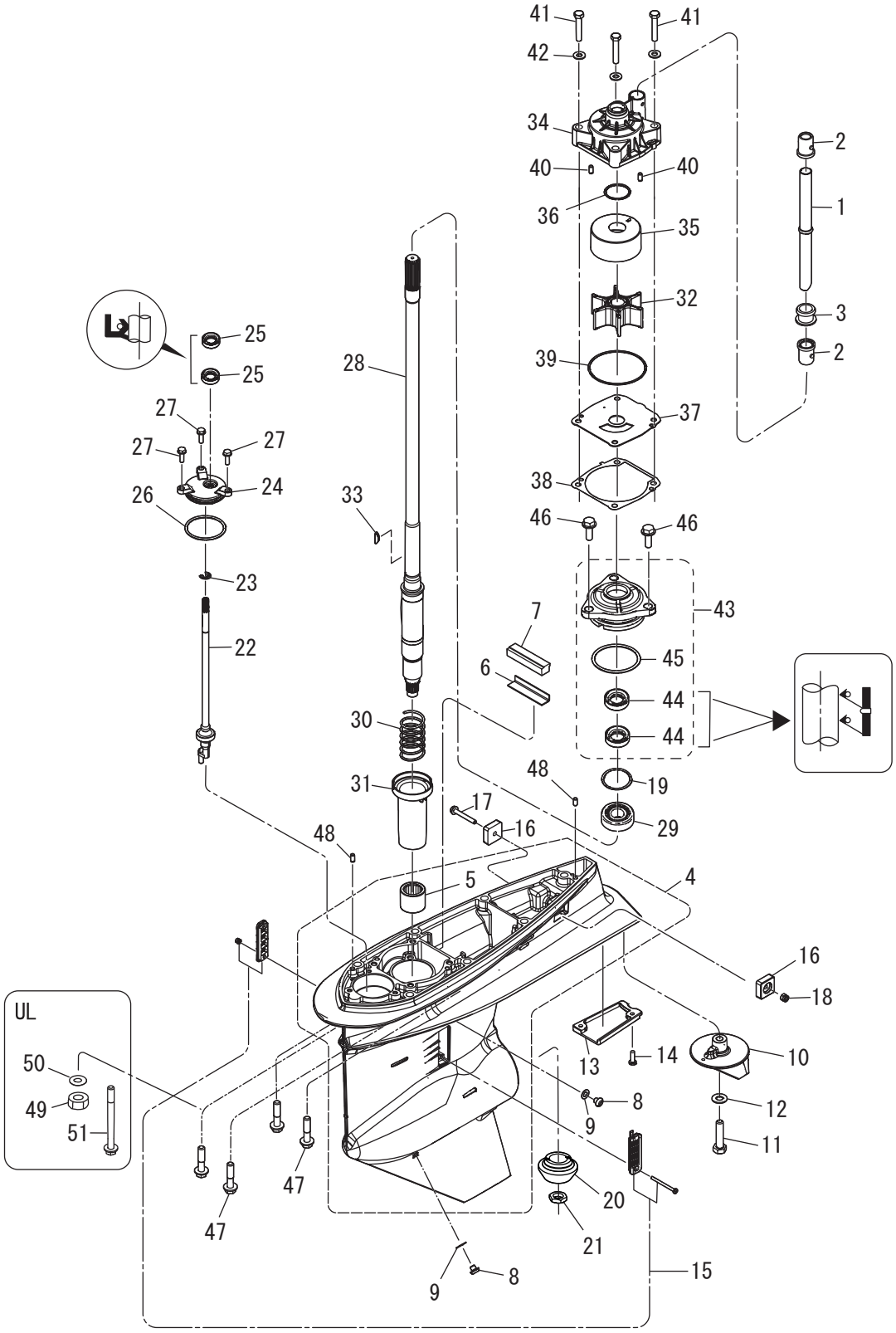

Ref.No. 見出番号		Part No. 部品番号	Description 部 品 名	Q'ty/個数 MFS150A	Remarks 備 考
10-1	1	3SS-65110-0	WATER PIPE (L) ｳｫｰﾀﾊﾟｲﾌﾟｱｯｼ (L)	1	for Transom"L"
10-1	2	3SS-65120-0	WATER PIPE (UL) ｳｫｰﾀﾊﾟｲﾌﾟｱｯｼ (UL)	1	for Transom"UL"
10-2		3SS-65014-0	WATER PIPE SEAL (LOWER) ｳｫｰﾀﾊﾟｲﾌﾟｼｰﾙ (ﾛﾜ)	2	
10-3		3SS-65204-0	WATER PIPE AUXILIARY MOUNT φ16 ｳｫｰﾀﾊﾟｲﾌﾟｵｳｷｼﾘｱﾘﾏｳﾝﾄ	1	
10-4	1	3SSQ60000-0	GEAR CASE ASSY ｷﾞﾔｹｰｽｱｯｼ	1	
10-4	2	3SSW60000-0	GEAR CASE ASSY ｷﾞﾔｹｰｽｱｯｼ	1	for White Model
10-5		3C7-60211-1	* ROLLER BEARING 28.6-38.1-3 * ﾛｰﾗﾍﾞｱﾘﾝｸﾞ 28.6-38.1-3	1	
10-6		3SS-60042-0	WATER SEAL PLATE ｳｫｰﾀｼｰﾙﾌﾟﾚｰﾄ	1	
10-7		3SS-60041-0	WATER SEAL RUBBER ｳｫｰﾀｼｰﾙﾗﾊﾞｰ	1	
10-8		332-60005-3	PLUG 8-8 ﾌﾟﾗｸﾞ	2	
10-9		332-60006-1	GASKET 8.1-15-1 ｶﾞｽｹｯﾄ	2	
10-10		3SS-60217-0	TRIM TAB ﾄﾘﾑﾀﾌﾞ	1	
10-11		911103-1045	BOLT 10-P1.25 ﾎﾞﾙﾄ	1	
10-12		940103-1000	WASHER ﾜｯｼｬ	1	
10-13		3SS-60012-0	GEAR CASE PLATE ｷﾞﾔｹｰｽﾌﾟﾚｰﾄ	1	
10-14		9215E3-0516	SCREW ｽｸﾘｭ	2	
10-15		3SS-60205-0	WATER STRAINER SET ｳｫｰﾀｽﾄﾚｰﾅｾｯﾄ	1	
10-16		3KY-60218-0	ANODE ｱﾉｰﾄﾞ	2	
10-17		910103-5645	BOLT ﾎﾞﾙﾄ	1	
10-18		930403-0600	NYLON NUT 6-P1.0 ﾅｲﾛﾝﾅｯﾄ 6-P1.0	1	
10-19	1	353-64015-0	SHIM 52-60.5-0.15 ｼﾑ 52-60.5-0.15	A	
10-19	2	353-64016-0	SHIM 52-60.5-0.1 ｼﾑ 52-60.5-0.1	A	
10-19	3	353-64014-0	SHIM 52-60.5-0.3 ｼﾑ 52-60.5-0.3	A	
10-20		3SS-64020-0	BEVEL GEAR B ﾍﾞﾍﾞﾙｷﾞﾔ B	1	for US/EU
10-21		3SS-64027-0	NUT ﾅｯﾄ	1	
10-22	1	3SS-66013-0	CAM ROD (L) ｶﾑﾛｯﾄﾞ (L)	1	for Transom"L"
10-22	2	3SS-66014-0	CAM ROD (UL) ｶﾑﾛｯﾄﾞ (UL)	1	for Transom"UL"
10-23		945303-0900	E-RING d=9 Eﾘﾝｸﾞ d=9	1	
10-24		3SS-66031-1	CAM ROD BUSHING ｶﾑﾛｯﾄﾞﾌﾞｯｼﾝｸﾞ	1	

Fig. 10　　GEAR CASE(DRIVE SHAFT)
ギヤケース（ドライブシャフト）

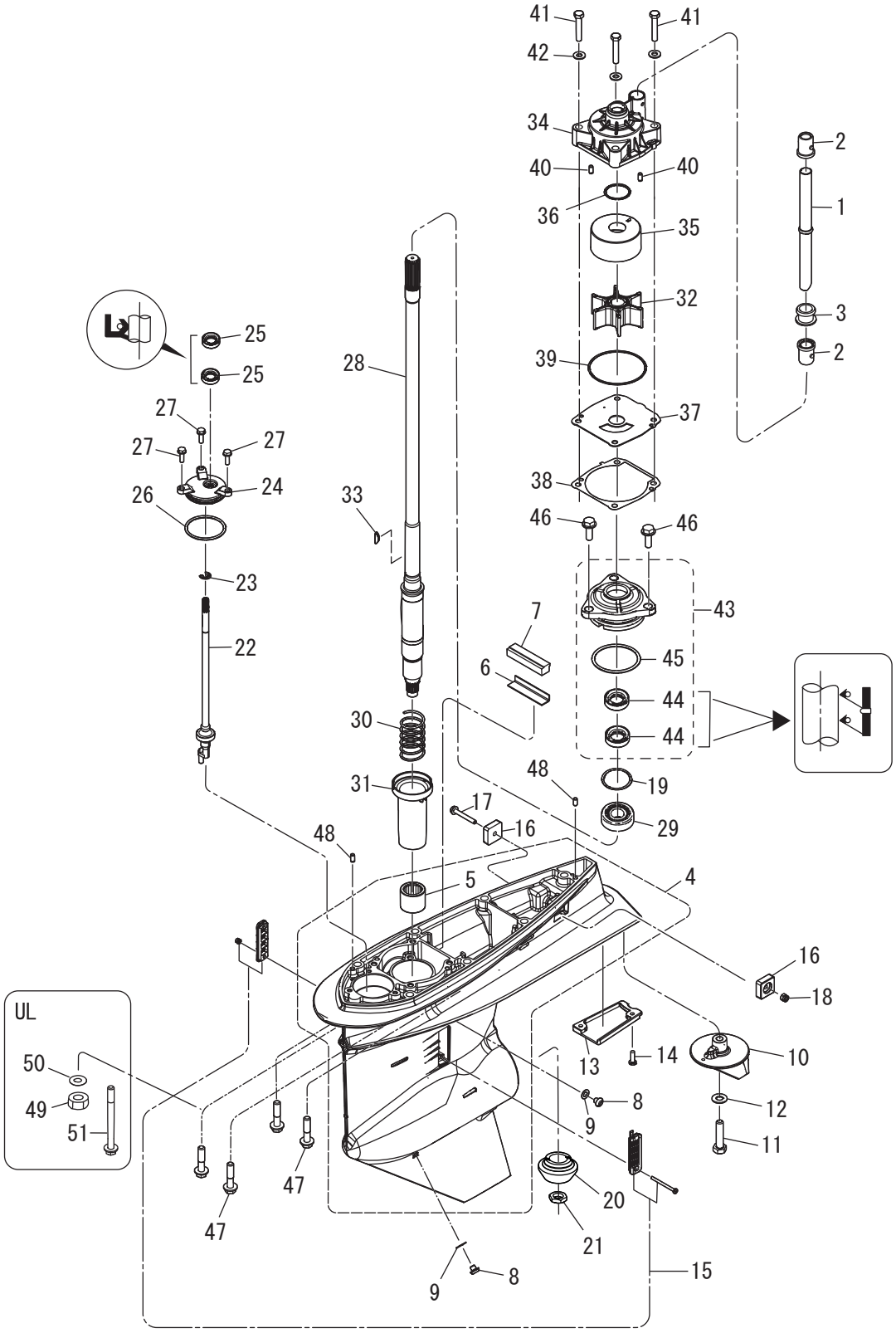

Ref.No. 見出番号		Part No. 部品番号	Description 部 品 名	Q'ty/個数 MFS150A	Remarks 備 考
10-25		3SS-66137-0	OIL SEAL 10-20-7 ｵｲﾙｼｰﾙ	2	
10-26		3SS-66023-0	O-RING 3.5-55.6 Oﾘﾝｸﾞ	1	
10-27		9101E3-5620	BOLT ﾎﾞﾙﾄ	3	
10-28	1	3SS-64302-0	DRIVE SHAFT (L) ﾄﾞﾗｲﾌﾞｼｬﾌﾄ (L)	1	for Transom"L"
10-28	2	3SS-64303-0	DRIVE SHAFT (UL) ﾄﾞﾗｲﾌﾞｼｬﾌﾄ (UL)	1	for Transom"UL"
10-29		3C7-60213-0	TAPERED ROLLER BEARING 0506 ﾃｰﾊﾟｰﾛｰﾗﾍﾞｱﾘﾝｸﾞ 0506	1	
10-30		3SS-64327-0	DRIVE SHAFT SPRING ﾄﾞﾗｲﾌﾞｼｬﾌﾄｽﾌﾟﾘﾝｸﾞ	1	
10-31		3SS-64328-0	DRIVE SHAFT SPRING GUIDE ﾄﾞﾗｲﾌﾞｼｬﾌﾄｽﾌﾟﾘﾝｸﾞｶﾞｲﾄﾞ	1	
10-32		3SS-65021-0	WATER PUMP IMPELLER ｳｫｰﾀﾎﾟﾝﾌﾟｲﾝﾍﾟﾗ	1	
10-33		3B7-65022-1	KEY 28-5.7-4 ｷｰ ﾎﾟﾝﾌﾟｲﾝﾍﾟﾗ	1	
10-34		3SS-65016-0	PUMP CASE (UPPER) ﾎﾟﾝﾌﾟｹｰｽ (ｱｯﾊﾟ)	1	
10-35		3SS-65011-0	PUMP CASE LINER ﾎﾟﾝﾌﾟｹｰｽﾗｲﾅ	1	
10-36		3SS-65015-0	O-RING 2.4-35.2 Oﾘﾝｸﾞ	1	
10-37		3SS-65025-0	WATER PUMP GUIDE PLATE ｳｫｰﾀﾎﾟﾝﾌﾟｶﾞｲﾄﾞﾌﾟﾚｰﾄ	1	
10-38		3SS-65029-0	GUIDE PLATE GASKET ｶﾞｲﾄﾞﾌﾟﾚｰﾄｶﾞｽｹｯﾄ	1	
10-39		3UG-65015-0	O-RING 2.4-84.4 Oﾘﾝｸﾞ	1	
10-40		3AB-01111-0	DOWEL PIN 6-12 ﾀﾞｳｪﾙﾋﾟﾝ 6-12	2	
10-41		9161E3-0845	BOLT ﾎﾞﾙﾄ	4	
10-42		9401E3-0800	WASHER ﾜｯｼｬ	4	
10-43		3SS-60231-0	OIL SEAL HOUSING ASSY ｵｲﾙｼｰﾙﾊｳｼﾞﾝｸﾞｱｯｼ	1	
10-44		3SS-60223-0	* OIL SEAL 22-40-8 * ｵｲﾙｼｰﾙ	2	
10-45		3SS-66023-0	* O-RING 3.5-55.6 * Oﾘﾝｸﾞ	1	
10-46		9101E3-5825	BOLT ﾎﾞﾙﾄ	3	
10-47		3SS-60001-0	BOLT M10-45-P1.25 ﾎﾞﾙﾄ	7	
10-48		3AB-01111-0	DOWEL PIN 6-12 ﾀﾞｳｪﾙﾋﾟﾝ 6-12	2	
10-49		3B7-61114-0	NUT 10-P1.25 ﾅｯﾄ 10-P1.25	6	for Transom"UL"
10-50		9402E3-1000	WASHER ﾜｯｼｬ	6	for Transom"UL"
10-51		3SS-61018-0	BOLT M10-170-P1.25 ﾎﾞﾙﾄ	1	for Transom"UL"

Fig. 11 GEAR CASE(PROPELLER SHAFT)
ギヤケース(プロペラシャフト)

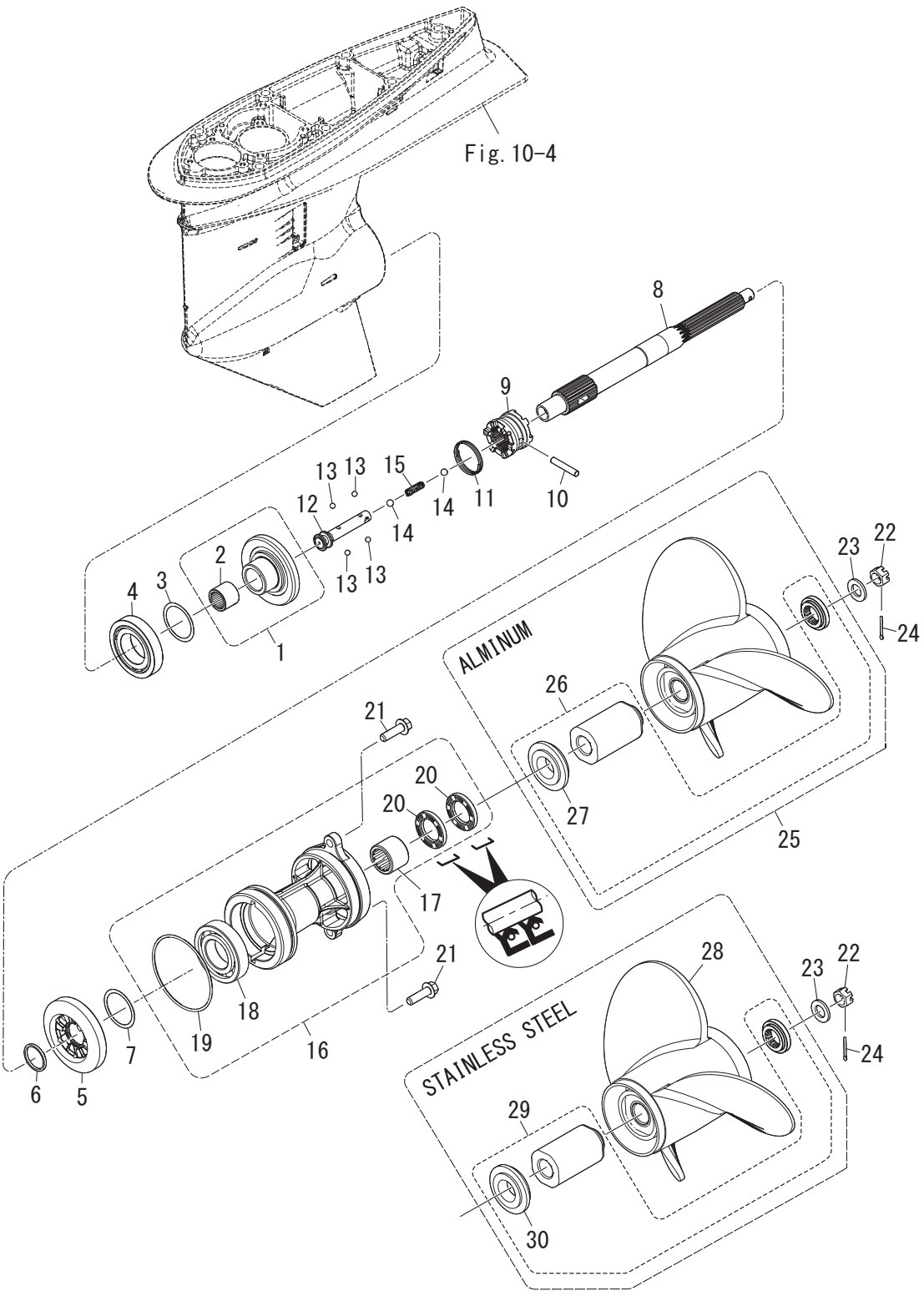

Ref.No. 見出番号		Part No. 部品番号	Description 部 品 名	Q'ty/個数 MFS150A	Remarks 備 考
11-1		3SS-64010-0	BEVEL GEAR ASSY (A) ﾍﾞﾍﾞﾙｷﾞﾔｱｯｼ (A)	1	
11-2		3B7-64011-0	* ROLLER BEARING 25-32-26 * ﾛｰﾗﾍﾞｱﾘﾝｸﾞ 25-32-26	1	
11-3	1	3B7-64015-0	SHIM 47-57-0.15 ｼﾑ 47-57-0.15	A	
11-3	2	3B7-64016-0	SHIM 47-57-0.1 ｼﾑ 47-57-0.1	A	
11-4		3C7-60215-0	TAPERED ROLLER BEARING 30209 ﾃｰﾊﾟｰﾛｰﾗﾍﾞｱﾘﾝｸﾞ 30209	1	
11-5		3SS-64030-0	BEVEL GEAR C ﾍﾞﾍﾞﾙｷﾞﾔ C	1	
11-6	1	3SS-64035-0	WASHER t=2.4 ﾜｯｼｬ	A	
11-6	2	3SS-64034-0	WASHER t=2.6 ﾜｯｼｬ	A	
11-6	3	3B7-64035-0	WASHER t=2.8 ﾜｯｼｬ t=2.8	A	
11-6	4	3B7-64034-0	WASHER t=3.0 ﾜｯｼｬ t=3.0	A	
11-6	5	3B7-64032-0	WASHER t=3.2 ﾜｯｼｬ t=3.2	A	
11-7	1	3B7-64036-0	SHIM 42-50-0.15 ｼﾑ 42-50-0.15	A	
11-7	2	3B7-64037-0	SHIM 42-50-0.1 ｼﾑ 42-50-0.1	A	
11-8		3SS-64211-0	PROPELLER SHAFT ﾌﾟﾛﾍﾟﾗｼｬﾌﾄ	1	
11-9		3SS-64215-0	CLUTCH ｸﾗｯﾁ	1	
11-10		3B7-64218-0	PIN ﾋﾟﾝ ｸﾗｯﾁ	1	
11-11		3B7-64219-1	SNAP ｽﾅｯﾌﾟ ｸﾗｯﾁﾋﾟﾝ	1	
11-12		3SS-64225-0	CLUTCH SLIDER ｸﾗｯﾁｽﾗｲﾀﾞｰ	1	
11-13		965002-3207	BALL 7/32=5.556mm ﾎﾞｰﾙ	4	
11-14		965002-3211	BALL 11/32=8.731mm ﾎﾞｰﾙ	2	
11-15		3SS-64221-0	SPRING ｽﾌﾟﾘﾝｸﾞ	1	
11-16	1	3SSQ87323-0	PROPELLER SHAFT HOUSING ASSY ﾌﾟﾛﾍﾟﾗｼｬﾌﾄﾊｳｼﾞﾝｸﾞｱｯｼ	1	
11-16	2	3SSW87323-0	PROPELLER SHAFT HOUSING ASSY ﾌﾟﾛﾍﾟﾗｼｬﾌﾄﾊｳｼﾞﾝｸﾞｱｯｼ	1	for White Model
11-17		3B7-60211-0	* ROLLER BEARING 30-40-30 * ﾛｰﾗﾍﾞｱﾘﾝｸﾞ 30-40-30	1	
11-18		9601-0-6208	* BALL BEARING 6208 * ﾎﾞｰﾙﾍﾞｱﾘﾝｸﾞ 6208	1	
11-19		3SS-60103-0	* O-RING 3.1-94.4 * Oﾘﾝｸﾞ	1	
11-20		3SS-60111-0	* OIL SEAL 30-50-7 * ｵｲﾙｼｰﾙ	2	
11-21		3SS-61017-0	BOLT M10-35-P1.25 ﾎﾞﾙﾄ	2	
11-22		353-64121-0	PROPELLER NUT M16P1.5 ﾌﾟﾛﾍﾟﾗﾅｯﾄ	1	

Fig. 11 GEAR CASE(PROPELLER SHAFT)
ギヤケース(プロペラシャフト)

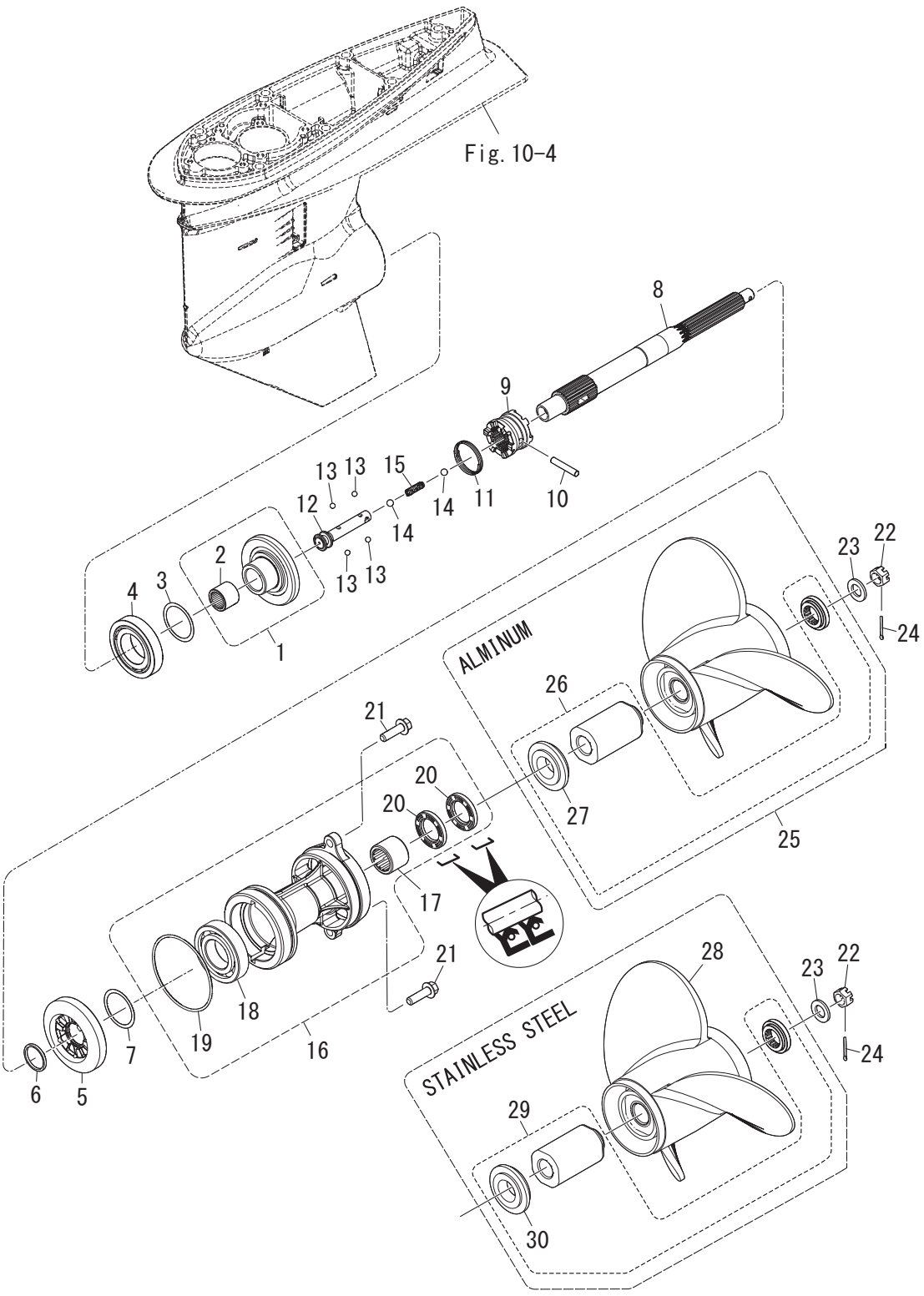

Ref.No. 見出番号		Part No. 部品番号	Description 部 品 名	Q'ty/個数 MFS150A	Remarks 備 考
11-23		345-64124-0	WASHER 17-30-3 ﾜｯｼｬ 17-32-3	1	
11-24		951503-0325	SPLIT PIN 3-25 ｽﾌﾟﾘｯﾄﾋﾟﾝ 3-25	1	
11-25	1	3HKB64518-0	PROPELLER ASSY (9″) ﾌﾟﾛﾍﾟﾗｱｯｼ (9″)	1	OPT 3 x 356 x 229
11-25	2	3HKB64523-0	PROPELLER ASSY (11″) ﾌﾟﾛﾍﾟﾗｱｯｼ (11″)	1	OPT 3 x 356 x 279
11-25	3	3HKB64527-0	PROPELLER ASSY (13″) ﾌﾟﾛﾍﾟﾗｱｯｼ (13″)	1	OPT 3 x 349 x 330
11-25	4	3HKB64532-0	PROPELLER ASSY (15″) ﾌﾟﾛﾍﾟﾗｱｯｼ (15″)	1	OPT 3 x 343 x 381
11-25	5	3HKB64536-0	PROPELLER ASSY (17″) ﾌﾟﾛﾍﾟﾗｱｯｼ (17″)	1	OPT 3 x 337 x 432
11-25	6	3HKB64541-0	PROPELLER ASSY (19″) ﾌﾟﾛﾍﾟﾗｱｯｼ (19″)	1	OPT 3 x 335 x 483
11-25	7	3HKB64545-0	PROPELLER ASSY (21″) ﾌﾟﾛﾍﾟﾗｱｯｼ (21″)	1	OPT 3 x 335 x 533
11-26		3HK-64238-0	* PROPELLER HUB KIT * ﾌﾟﾛﾍﾟﾗﾊﾌﾞｷｯﾄ	1	
11-27		3HK-64235-0	** FORWARD THRUST WASHER ** ﾌｫﾜｰﾄﾞ ｽﾗｽﾄﾜｯｼｬ	1	
11-28	1	3SS-64181-0	PROPELLER (13″) 13.75x13x3 ｽﾃﾝﾚｽｽﾁｰﾙﾌﾟﾛﾍﾟﾗ (13″),3 BLADE	1	OPT Stainless Steel
11-28	2	3SS-64185-0	PROPELLER (15″) 13.5x15x3 ｽﾃﾝﾚｽｽﾁｰﾙﾌﾟﾛﾍﾟﾗ (15″),3 BLADE	1	OPT Stainless Steel
11-28	3	3SS-64189-0	PROPELLER (17″) 13.25x17x3 ｽﾃﾝﾚｽｽﾁｰﾙﾌﾟﾛﾍﾟﾗ (17″),3 BLADE	1	OPT Stainless Steel
11-28	4	3SS-64194-0	PROPELLER (19″) 13x19x3 ｽﾃﾝﾚｽｽﾁｰﾙﾌﾟﾛﾍﾟﾗ (19″),3 BLADE	1	OPT Stainless Steel
11-28	5	3SS-64196-0	PROPELLER (21″) 13x21x3 ｽﾃﾝﾚｽｽﾁｰﾙﾌﾟﾛﾍﾟﾗ (21″),3 BLADE	1	OPT Stainless Steel
11-28	6	3ZG-64181-0	PROPELLER (13″) 13.5x13x4 ｽﾃﾝﾚｽｽﾁｰﾙﾌﾟﾛﾍﾟﾗ (13″),4 BLADE	1	OPT 4-blade Stainless Steel
11-28	7	3ZG-64185-0	PROPELLER (15″) 13.25x15x4 ｽﾃﾝﾚｽｽﾁｰﾙﾌﾟﾛﾍﾟﾗ (15″),4 BLADE	1	OPT 4-blade Stainless Steel
11-28	8	3ZG-64189-0	PROPELLER (17″) 13x17x4 ｽﾃﾝﾚｽｽﾁｰﾙﾌﾟﾛﾍﾟﾗ (17″),4 BLADE	1	OPT 4-blade Stainless Steel
11-28	9	3ZG-64194-0	PROPELLER (19″) 13x19x4 ｽﾃﾝﾚｽｽﾁｰﾙﾌﾟﾛﾍﾟﾗ (19″),4 BLADE	1	OPT 4-blade Stainless Steel
11-28	10	3ZG-64196-0	PROPELLER (21″) 13x21x4 ｽﾃﾝﾚｽｽﾁｰﾙﾌﾟﾛﾍﾟﾗ (21″),4 BLADE	1	OPT 4-blade Stainless Steel
11-29		3HK-64238-0	PROPELLER HUB KIT ﾌﾟﾛﾍﾟﾗﾊﾌﾞｷｯﾄ	1	OPT
11-30		3HK-64235-0	* FORWARD THRUST WASHER * ﾌｫﾜｰﾄﾞ ｽﾗｽﾄﾜｯｼｬ	1	OPT

Fig. 11A GEAR CASE(COUNTER ROTATION MODEL)
ギヤケース(カウンターローテーションモデル)

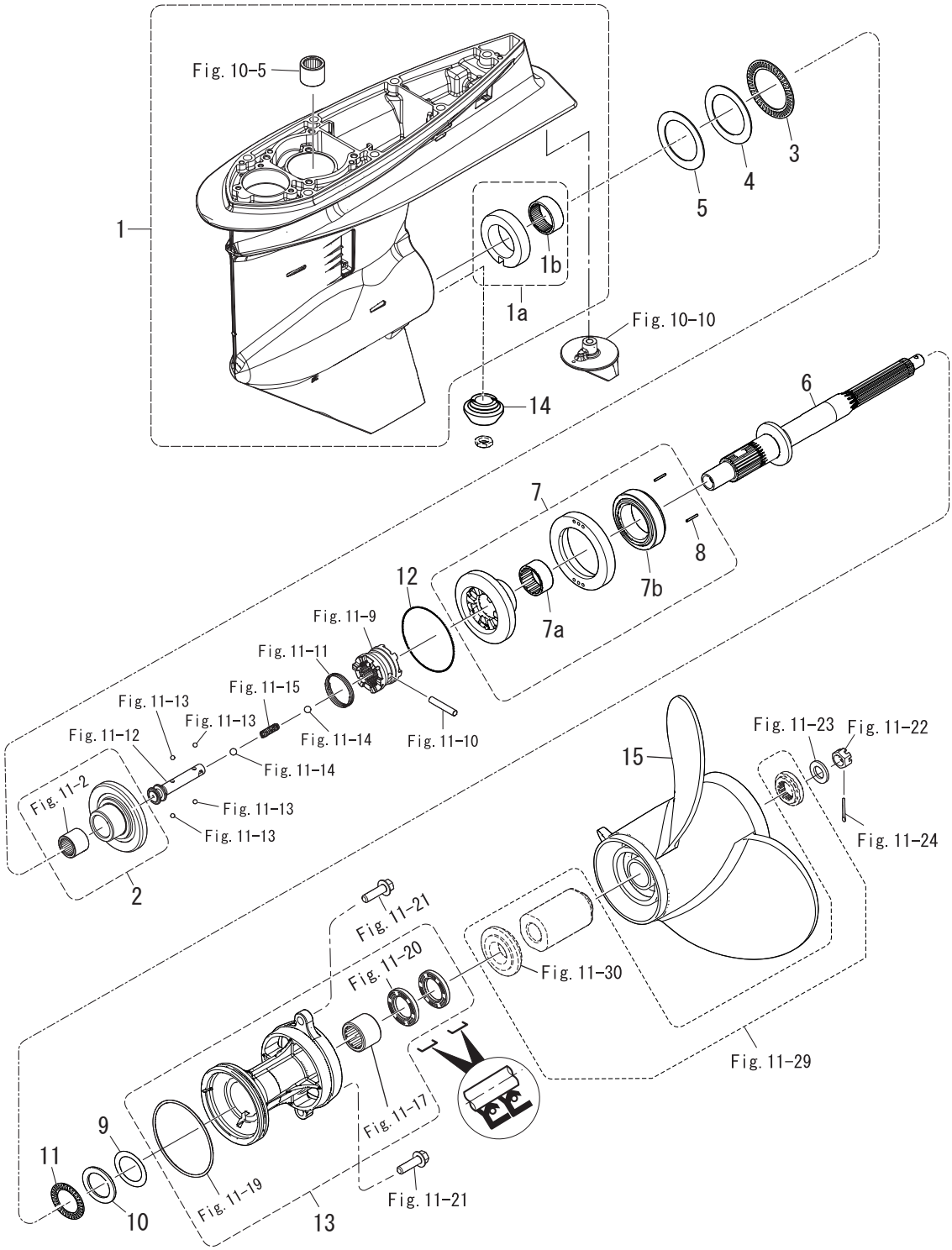

Ref.No. 見出番号		Part No. 部品番号	Description 部 品 名	Q'ty/個数 MFS150A	Remarks 備 考
11A-1	1	31KQ60000-0	GEAR CASE ASSY ｷﾞﾔｹｰｽｱｯｼ	1	for Transom "UL" for US/EU
11A-1	2	31KW60000-0	GEAR CASE ASSY ｷﾞﾔｹｰｽｱｯｼ	1	for Transom "UL" US/EU for White Model
11A-1a		31K-60086-0	* RETAINER ASSY (GEAR A) * ﾘﾃｰﾅｱｯｼ (ｷﾞﾔA)	1	for Transom "UL" for US/EU
11A-1b		31K-64011-0	** ROLLER BEARING 45-52-20 ** ﾛｰﾗﾍﾞｱﾘﾝｸﾞ	1	for Transom "UL" for US/EU
11A-2		31K-64010-0	BEVEL GEAR ASSY (A) ﾍﾞﾍﾞﾙｷﾞﾔｱｯｼ (A)	1	for Transom "UL" for US/EU
11A-3		31K-60102-0	ROLLER BEARING 60-85-3 ﾛｰﾗﾍﾞｱﾘﾝｸﾞ	1	for Transom "UL" for US/EU
11A-4		31K-62116-0	WASHER 60-84.5-1.5 ﾜｯｼｬ	1	for Transom "UL" for US/EU
11A-5	1	31K-64015-0	SHIM 61-84.5-0.15 ｼﾑ 61-84.5-0.15	A	for Transom "UL" for US/EU
11A-5	2	31K-64016-0	SHIM 61-84.5-0.1 ｼﾑ 61-84.5-0.1	A	for Transom "UL" for US/EU
11A-6		31K-64211-0	PROPELLER SHAFT ﾌﾟﾛﾍﾟﾗｼｬﾌﾄ	1	for Transom "UL" for US/EU
11A-7		31K-64089-0	BEVEL GEAR ASSY (C) ﾍﾞﾍﾞﾙｷﾞﾔｱｯｼ (C)	1	for Transom "UL" for US/EU
11A-7a		31K-60211-0	* ROLLER BEARING 35-42-20 * ﾛｰﾗﾍﾞｱﾘﾝｸﾞ	1	for Transom "UL" for US/EU
11A-7b		31K-60215-0	* TAPERED ROLLER BEARING 50-80-20 * ﾃｰﾊﾟｰﾛｰﾗﾍﾞｱﾘﾝｸﾞ	1	for Transom "UL" for US/EU
11A-8		951407-2520	* SPRING PIN 2.5-20 * ｽﾌﾟﾘﾝｸﾞﾋﾟﾝ	2	for Transom "UL" for US/EU
11A-9	1	31K-64082-0	SHIM 42-59.8-0.4 ｼﾑ 42-59.8-0.4	A	for Transom "UL" for US/EU
11A-9	2	31K-64083-0	SHIM 42-59.8-0.6 ｼﾑ 42-59.8-0.6	A	for Transom "UL" for US/EU
11A-10		31K-66308-0	WASHER 42-60-3.5 ﾜｯｼｬ	1	for Transom "UL" for US/EU
11A-11		31K-64019-0	ROLLER BEARING 40-60-3 ﾛｰﾗﾍﾞｱﾘﾝｸﾞ	1	for Transom "UL" for US/EU
11A-12	1	31K-64036-0	SHIM 102-105-0.15 ｼﾑ 102-105-0.15	A	for Transom "UL" for US/EU
11A-12	2	31K-64037-0	SHIM 102-105-0.1 ｼﾑ 102-105-0.1	A	for Transom "UL" for US/EU
11A-13	1	31KQ87323-0	PROPELLER SHAFT HOUSING ASSY ﾌﾟﾛﾍﾟﾗｼｬﾌﾄﾊｳｼﾞﾝｸﾞｱｯｼ	1	for Transom "UL" for US/EU
11A-13	2	31KW87323-0	PROPELLER SHAFT HOUSING ASSY ﾌﾟﾛﾍﾟﾗｼｬﾌﾄﾊｳｼﾞﾝｸﾞｱｯｼ	1	for Transom "UL" US/EU for White Model
11A-14		3EB-64020-0	BEVEL GEAR B ﾍﾞﾍﾞﾙｷﾞﾔ B	1	for Transom "UL" for US/EU
11A-15	1	31K-64185-0	PROPELLER (15") 13.5x15x3 ｽﾃﾝﾚｽｽﾁｰﾙﾌﾟﾛﾍﾟﾗ (15"),3 BLADE	1	OPT Stainless Steel Counter Rotation Model
11A-15	2	31K-64189-0	PROPELLER (17") 13.25x17x3 ｽﾃﾝﾚｽｽﾁｰﾙﾌﾟﾛﾍﾟﾗ (17"),3 BLADE	1	OPT Stainless Steel Counter Rotation Model
11A-15	3	31K-64194-0	PROPELLER (19") 13x19x3 ｽﾃﾝﾚｽｽﾁｰﾙﾌﾟﾛﾍﾟﾗ (19"),3 BLADE	1	OPT Stainless Steel Counter Rotation Model
11A-15	4	32K-64185-0	PROPELLER (15") 13.25x15x4 ｽﾃﾝﾚｽｽﾁｰﾙﾌﾟﾛﾍﾟﾗ (15"),4 BLADE	1	OPT 4-blade Stainless Steel Counter Rotation Model
11A-15	5	32K-64189-0	PROPELLER (17") 13x17x4 ｽﾃﾝﾚｽｽﾁｰﾙﾌﾟﾛﾍﾟﾗ (17"),4 BLADE	1	OPT 4-blade Stainless Steel Counter Rotation Model
11A-15	6	32K-64194-0	PROPELLER (19") 13x19x4 ｽﾃﾝﾚｽｽﾁｰﾙﾌﾟﾛﾍﾟﾗ (19"),4 BLADE	1	OPT 4-blade Stainless Steel Counter Rotation Model

Fig. 12 BRACKET
ブラケット

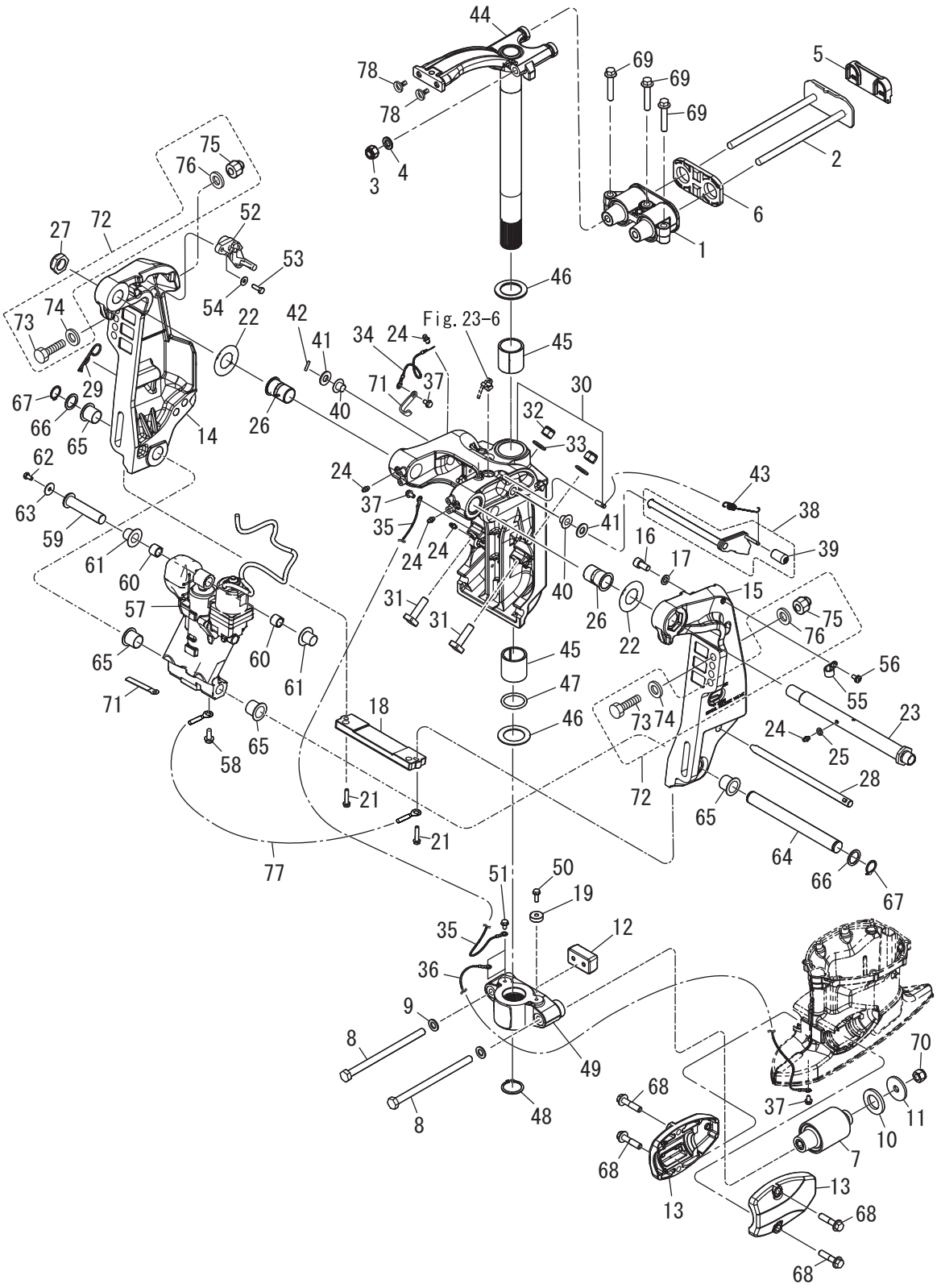

Ref.No. 見出番号		Part No. 部品番号	Description 部 品 名	Q'ty/個数 MFS150A	Remarks 備 考
12-1		3SS-61301-0	RUBBER MOUNT (UPPER) ﾗﾊﾞｰﾏｳﾝﾄ (ｱｯﾊﾟ)	1	
12-2		3SS-61326-0	LOCK PLATE W/BOLT ﾛｯｸﾌﾟﾚｰﾄ W/ﾎﾞﾙﾄ	1	
12-3		3R0-61324-0	NYLON NUT 12-P1.25 ﾅｲﾛﾝﾅｯﾄ 12-P1.25	2	
12-4		9402E3-1200	WASHER ﾜｯｼｬ	2	
12-5		3SS-61339-0	DAMPER (UPPER) ﾀﾞﾝﾊﾟ (ｱｯﾊﾟ)	1	
12-6		3SS-61333-0	DAMPER (UPPER) ﾀﾞﾝﾊﾟ (ｱｯﾊﾟ)	1	
12-7		3SS-61302-0	RUBBER MOUNT (LOWER) ﾗﾊﾞｰﾏｳﾝﾄ (ﾛﾜ)	2	
12-8		3SS-61321-0	BOLT M12-195_P1.25 ﾎﾞﾙﾄ	2	
12-9		9402E3-1200	WASHER ﾜｯｼｬ	2	
12-10		3SS-61338-0	DAMPER 28.2-48-5 ﾀﾞﾝﾊﾟ	2	
12-11		3SS-61334-0	WASHER 12.5-46-4 ﾜｯｼｬ	2	
12-12		3SS-61336-0	DAMPER (LOWER) ﾀﾞﾝﾊﾟ (ﾛﾜ)	1	
12-13	1	3SSQ61342-0	MOUNT HOLDING PLATE (LOWER) ﾏｳﾝﾄﾎｰﾙﾃﾞｨﾝｸﾞﾌﾟﾚｰﾄ (ﾛﾜ)	2	
12-13	2	3SSW61342-0	MOUNT HOLDING PLATE (LOWER) ﾏｳﾝﾄﾎｰﾙﾃﾞｨﾝｸﾞﾌﾟﾚｰﾄ (ﾛﾜ)	2	for White Model
12-14	1	3SSQ77211-0	CLAMP BRACKET (PTT-R) ｸﾗﾝﾌﾟﾌﾞﾗｹｯﾄ (PTT-R)	1	
12-14	2	3SSW77211-0	CLAMP BRACKET (PTT-R) ｸﾗﾝﾌﾟﾌﾞﾗｹｯﾄ (PTT-R)	1	for White Model
12-15	1	3SSQ77212-1	CLAMP BRACKET (PTT-L) ｸﾗﾝﾌﾟﾌﾞﾗｹｯﾄ (PTT-L)	1	
12-15	2	3SSW77212-1	CLAMP BRACKET (PTT-L) ｸﾗﾝﾌﾟﾌﾞﾗｹｯﾄ (PTT-L)	1	for White Model
12-16		9102E3-1020	BOLT ﾎﾞﾙﾄ	1	
12-17		9402E3-1000	WASHER ﾜｯｼｬ	1	
12-18		3C7-60218-2	ANODE ｱﾉｰﾄﾞ ｽﾀｰﾝﾌﾞﾗｹｯﾄ	1	
12-19		338-60218-2	ANODE ｱﾉｰﾄﾞ	1	
12-21		910103-5630	BOLT ﾎﾞﾙﾄ	2	
12-22		3E0-62116-1	WASHER 25.7-50-1 ﾜｯｼｬ 25.7-50-1	2	
12-23		3SS-62191-1	SWIVEL BRACKET SHAFT ASSY ｽｲﾍﾞﾙﾌﾞﾗｹｯﾄｼｬﾌﾄｱｯｼ	1	
12-24	1	344-67177-1	GREASE FITTING ｸﾞﾘｽﾌｨｯﾃｨﾝｸﾞ	1	
12-24	2	344-67177-1	GREASE FITTING ｸﾞﾘｽﾌｨｯﾃｨﾝｸﾞ	4	
12-25		940103-0600	WASHER ﾜｯｼｬ	1	
12-26		3E0-62126-0	BUSHING 25.6-28.6-40 ﾌﾞｯｼﾝｸﾞ 25.6-28.6-40	2	

Fig. 12 BRACKET
ブラケット

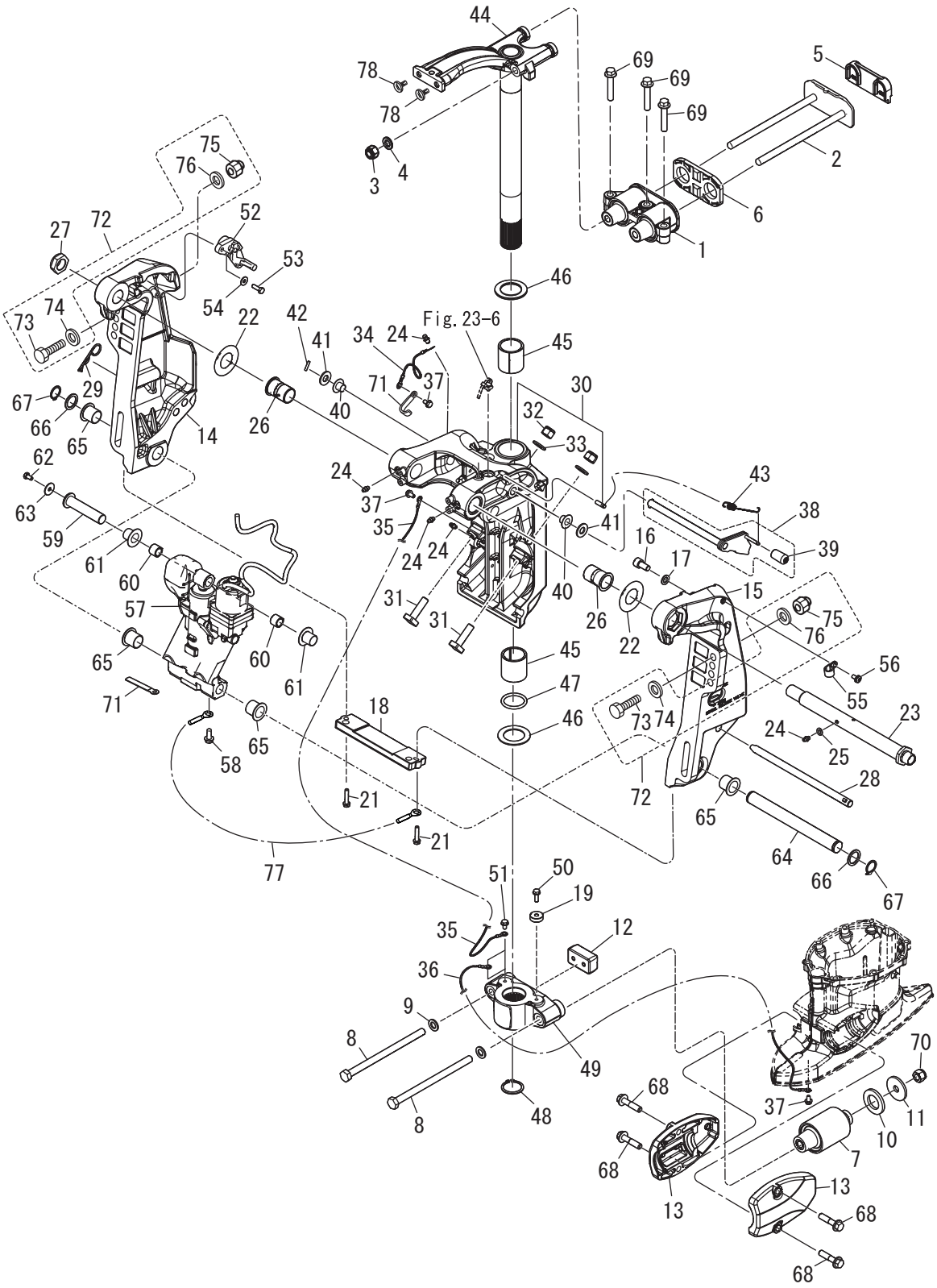

Ref.No. 見出番号		Part No. 部品番号	Description 部 品 名	Q'ty/個数 MFS150A	Remarks 備 考
12-27		346-62124-1	NYLON NUT 7/8-14 ﾅｲﾛﾝﾅｯﾄ 7/8-14	1	
12-28		3E0-62121-1	THRUST ROD ｽﾗｽﾄﾛｯﾄﾞ	1	
12-29		3B7-62129-1	PIN ﾋﾟﾝ ｽﾗｽﾄﾛｯﾄﾞ	1	
12-30	1	3SSQ77208-1	SWIVEL BRACKET ASSY ｽｲﾍﾞﾙﾌﾞﾗｹｯﾄｱｯｼ	1	
12-30	2	3SSW77208-1	SWIVEL BRACKET ASSY ｽｲﾍﾞﾙﾌﾞﾗｹｯﾄｱｯｼ	1	for White Model
12-31		3SS-77085-0	BOLT M12-P1.25-43 ﾎﾞﾙﾄ	2	
12-32		3R0-61324-0	NYLON NUT 12-P1.25 ﾅｲﾛﾝﾅｯﾄ 12-P1.25	2	
12-33		940103-1200	WASHER ﾜｯｼｬ	2	
12-34		3SS-62396-0	GROUND 260mm ｸﾞﾗﾝﾄﾞ (ｱｰｽﾜｲﾔ)	1	
12-35		3SS-62396-0	GROUND 260mm ｸﾞﾗﾝﾄﾞ (ｱｰｽﾜｲﾔ)	1	
12-36		3C8-62396-1	GROUND L=210 ｸﾞﾗﾝﾄﾞ (ｱｰｽﾜｲﾔ) L=210	1	
12-37		910103-5612	BOLT ﾎﾞﾙﾄ	3	
12-38		3SS-62431-0	TILT STOPPER ASSY ﾁﾙﾄｽﾄｯﾊﾟｱｯｼ	1	
12-39		3Y9-62433-0	* TILT STOPPER GRIP * ﾁﾙﾄｽﾄｯﾊﾟｸﾞﾘｯﾌﾟ	1	
12-40		3SS-63207-0	COLLAR 12.2-26-15.5 ｶﾗｰ	2	
12-41		940103-1200	WASHER ﾜｯｼｬ	2	
12-42		951403-3516	SPRING PIN 3.5-16 ｽﾌﾟﾘﾝｸﾞﾋﾟﾝ 3.5-16	1	
12-43		3E0-62473-1	TILT STOPPER SPRING ﾁﾙﾄｽﾄｯﾊﾟｽﾌﾟﾘﾝｸﾞ	1	
12-44	1	3SSQ62010-0	STEERING SHAFT ASSY ｽﾃｱﾘﾝｸﾞｼｬﾌﾄｱｯｼ	1	
12-44	2	3SSW62010-0	STEERING SHAFT ASSY ｽﾃｱﾘﾝｸﾞｼｬﾌﾄｱｯｼ	1	for White Model
12-45		3SS-62417-0	BUSHING ﾌﾞｯｼﾝｸﾞ	2	
12-46		3SS-62423-0	THRUST PLATE (UPPER) 38.5-58-2 ｽﾗｽﾄﾌﾟﾚｰﾄ (ｱｯﾊﾟ)	2	
12-47		3SS-62415-0	O-RING 4.8-36.7 Oﾘﾝｸﾞ	1	
12-48		945103-3600	C-RING Cﾘﾝｸﾞ	1	
12-49	1	3SSQ61411-0	MOUNT BRACKET ﾏｳﾝﾄﾌﾞﾗｹｯﾄ	1	
12-49	2	3SSW61411-0	MOUNT BRACKET ﾏｳﾝﾄﾌﾞﾗｹｯﾄ	1	for White Model
12-50		910103-5620	BOLT ﾎﾞﾙﾄ	1	
12-51		910103-5612	BOLT ﾎﾞﾙﾄ	1	
12-52		3T1-72574-0	TRIM SENSOR L=1700 ﾄﾘﾑｾﾝｻ L=1700	1	

Fig. 12 BRACKET
ブラケット

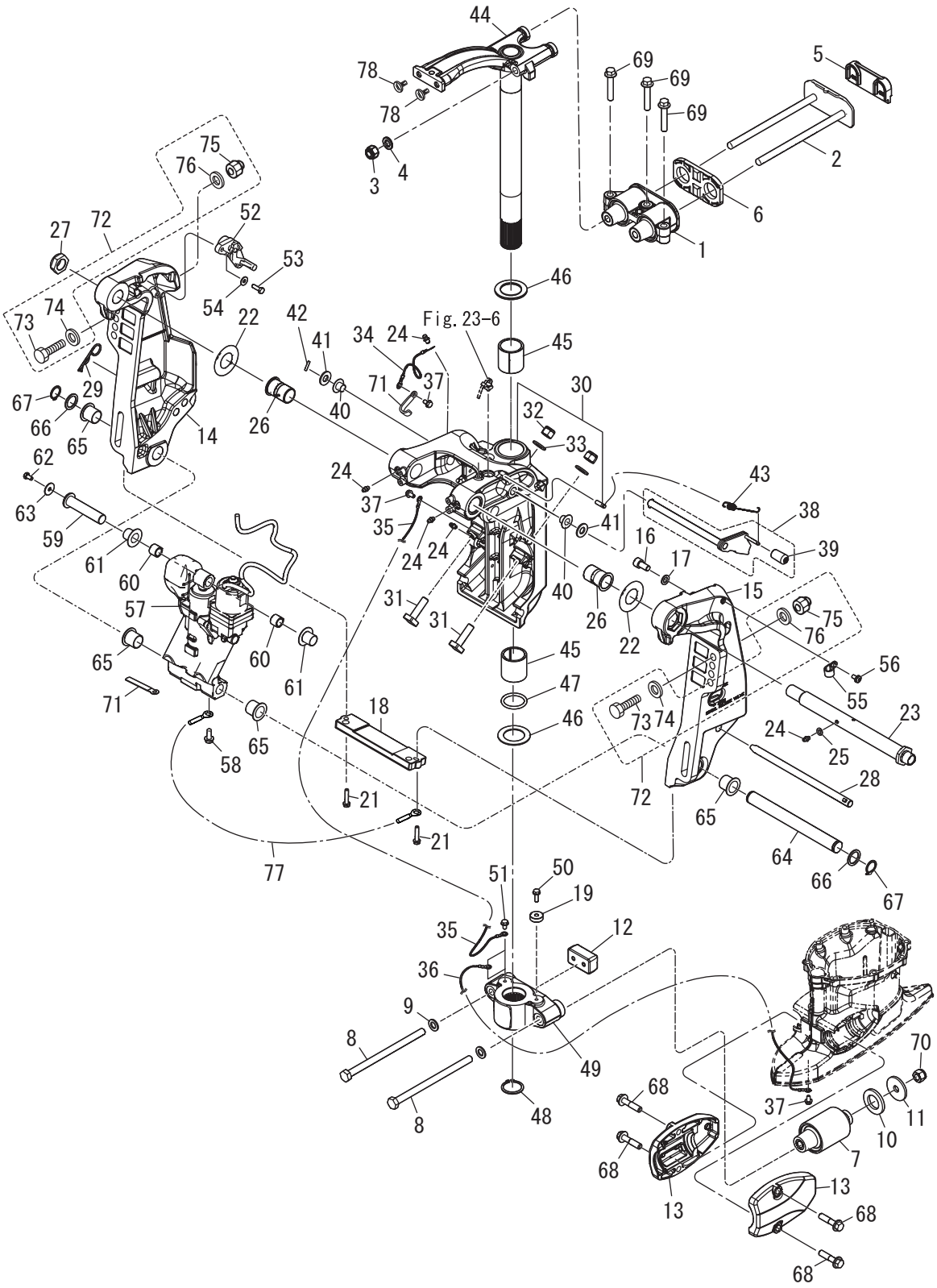

Ref.No. 見出番号		Part No. 部品番号	Description 部 品 名	Q'ty/個数 MFS150A	Remarks 備 考
12-53		910103-0620	BOLT ﾎﾞﾙﾄ	2	
12-54		3C8-66308-0	WASHER 6-16-1.5 ﾜｯｼｬ 6-16-1.5	2	
12-55		345-06915-0	CLAMP 6.5-14L ｸﾗﾝﾌﾟ 6.5-14L	1	
12-56		921503-5612	SCREW ｽｸﾘｭ	1	
12-57		3SS-77150-1	PTT ASSY PTTｱｯｼ	1	
12-58		910103-5612	BOLT ﾎﾞﾙﾄ	1	
12-59		3SS-77071-0	CYLINDER PIN (UPPER) ｼﾘﾝﾀﾞﾋﾟﾝ (ｱｯﾊﾟ)	1	
12-60		3C8-77075-0	BUSHING 18-24-19 ﾌﾞｯｼﾝｸﾞ 18-24-19	2	
12-61		3E0-77076-0	BUSHING 18-20-20.5 ﾌﾞｯｼﾝｸﾞ 18-20-20.5	2	
12-62		9101E3-0612	BOLT ﾎﾞﾙﾄ	1	
12-63		345-05122-1	WASHER 6.5-23-1.5 ﾜｯｼｬ 6.5-23-1.5	1	
12-64		3E0-77101-2	CYLINDER PIN (LOWER) ｼﾘﾝﾀﾞﾋﾟﾝ (ﾛﾜ)	1	
12-65		3E0-77103-0	BUSHING 22-25.4-23.5 ﾌﾞｯｼﾝｸﾞ 22-25.4-23.5	4	
12-66		346-62412-1	WASHER 22.6-30-2 ﾜｯｼｬ 22.6-30-2	2	
12-67		945103-2200	C-RING d=22 Cﾘﾝｸﾞ d=22	2	
12-68		3SS-60001-0	BOLT M10-45-P1.25 ﾎﾞﾙﾄ	4	
12-69		3SS-61343-0	BOLT M10-55-P1.25 ﾎﾞﾙﾄ	3	
12-70		3R0-61324-0	NYLON NUT 12-P1.25 ﾅｲﾛﾝﾅｯﾄ 12-P1.25	2	
12-71		3PR-06972-0	CLAMP 6.5-47.5P ｸﾗﾝﾌﾟ 6.5-47.5P	2	
12-72		3AM-72120-0	RIGGING BOLT SET ﾘｷﾞﾝｸﾞﾎﾞﾙﾄｾｯﾄ	1	
12-73		3C7-62133-2	* BOLT 12-105 P1.25 * ﾎﾞﾙﾄ 12-105 P1.25	4	
12-74		353-61334-0	* WASHER 13-34-3 * ﾜｯｼｬ 13-34-3	4	
12-75		3R0-61324-0	* NYLON NUT 12-P1.25 * ﾅｲﾛﾝﾅｯﾄ 12-P1.25	4	
12-76		9401E3-1200	* WASHER * ﾜｯｼｬ	4	
12-77		398-62396-1	GROUND L=130 ｸﾞﾗﾝﾄﾞ (ｱｰｽﾜｲﾔ) L=130	1	
12-78		3SS-67150-0	PLUG ﾌﾟﾗｸﾞ	2	

Fig. 13 POWER TRIM&TILT
パワートリム＆チルト

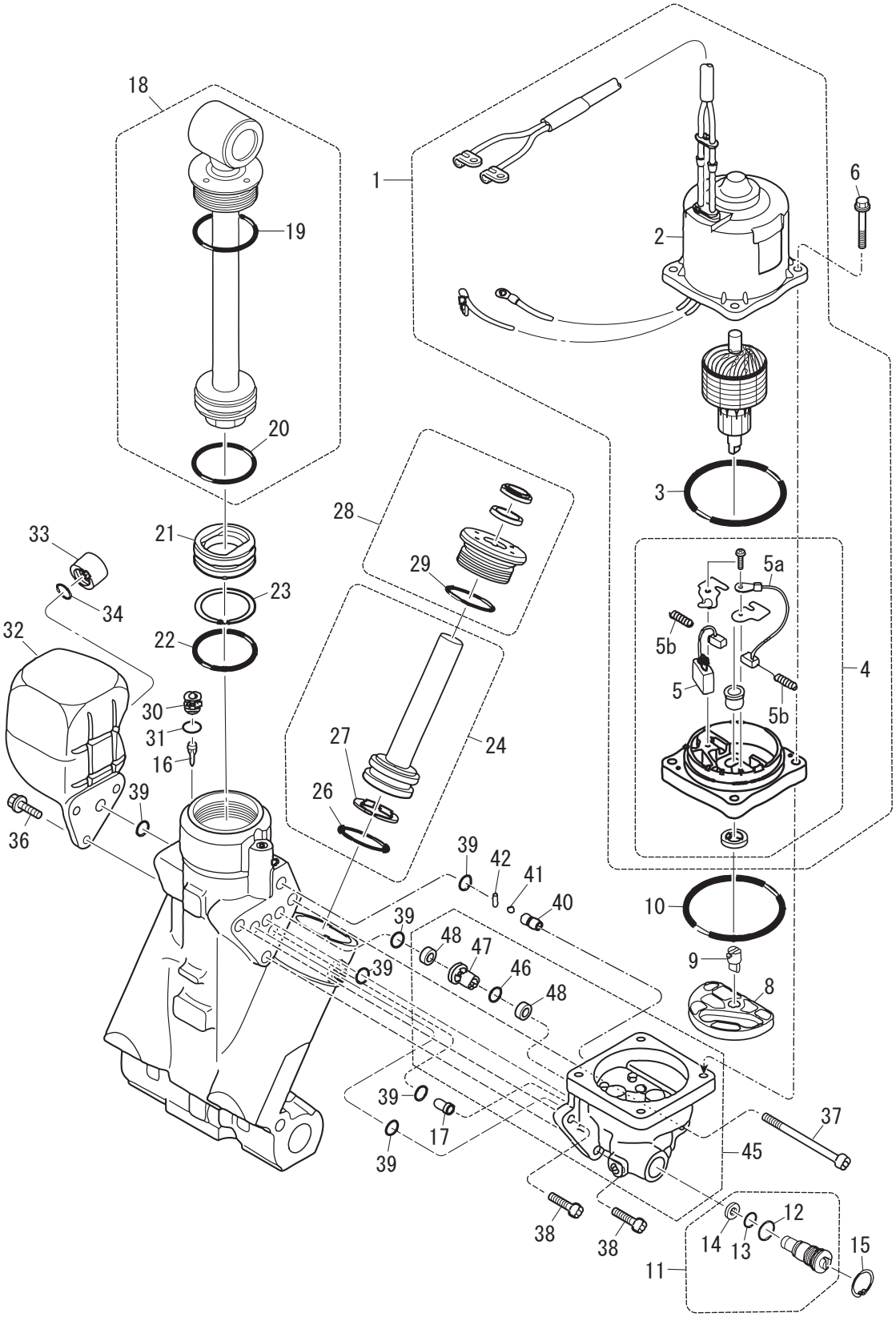

Ref.No. 見出番号		Part No. 部品番号	Description 部 品 名	Q'ty/個数 MFS150A	Remarks 備 考
13-1		3SS-77180-1	MOTOR ASSY ﾓｰﾀｱｯｼ	1	
13-2		3T1-77195-0	* YOKE ASSY * ﾖｰｸｱｯｼ	1	
13-3		353-77182-1	* O-RING * Oﾘﾝｸﾞ ﾓｰﾀ	1	
13-4		3SS-77192-1	* MOTOR BRACKET ASSY * ﾓｰﾀﾌﾞﾗｹｯﾄｱｯｼ	1	
13-5		3SS-77191-1	** BREAKER ** ﾌﾞﾚｰｶ	1	
13-5a		3SS-77183-1	** BRUSH ** ﾌﾞﾗｼ	1	
13-5b		3E0-77184-0	** BRUSH SPRING ** ﾌﾞﾗｼｽﾌﾟﾘﾝｸﾞ	2	
13-6		3SS-77199-0	BOLT ﾎﾞﾙﾄ	4	
13-8		3E0-77434-0	FILTER ﾌｨﾙﾀ B	1	
13-9		3E0-77163-0	COUPLING ｶｯﾌﾟﾘﾝｸﾞ ﾎﾟﾝﾌﾟ	1	
13-10		3B7-77167-0	O-RING 1.8-69.6 Oﾘﾝｸﾞ 1.8-69.6	1	
13-11		3E0-77176-1	MANUAL VALVE ﾏﾆｭｱﾙﾊﾞﾙﾌﾞ	1	
13-12		3B7-77411-0	* O-RING * Oﾘﾝｸﾞ	1	
13-13		3E0-77407-0	* O-RING * Oﾘﾝｸﾞ	1	
13-14		3E0-77408-0	* BACK-UP RING * ﾊﾞｯｸｱｯﾌﾟﾘﾝｸﾞ	1	
13-15		3SS-77171-0	C-RING Cﾘﾝｸﾞ	1	
13-16		3E0-77475-0	FILTER ﾌｨﾙﾀ	1	
13-17		3E0-77479-0	ORIFICE ｵﾘﾌｨｽ	1	
13-18		3SS-77365-0	PISTON ROD ASSY ﾋﾟｽﾄﾝﾛｯﾄﾞｱｯｼ	1	
13-19		3E0-77383-0	* O-RING * Oﾘﾝｸﾞ	1	
13-20		3B7-77375-0	* O-RING * Oﾘﾝｸﾞ	1	
13-21		3B7-77377-1	FREE PISTON ﾌﾘｰﾋﾟｽﾄﾝ	1	
13-22		3B7-77375-0	O-RING Oﾘﾝｸﾞ	1	
13-23		3B7-77376-0	BACK-UP RING ﾊﾞｯｸｱｯﾌﾟﾘﾝｸﾞ	1	
13-24		3E0-77388-0	TRIM PISTON ASSY ﾄﾘﾑﾋﾟｽﾄﾝｱｯｼ	2	
13-26		3B7-77392-0	* O-RING * Oﾘﾝｸﾞ	1	
13-27		3B7-77393-0	* BACK-UP RING * ﾊﾞｯｸｱｯﾌﾟﾘﾝｸﾞ	1	
13-28		3SS-77395-0	ROD GUIDE SUB-ASSY ﾛｯﾄﾞｶﾞｲﾄﾞｻﾌﾞｱｯｼ	2	
13-29		3E0-77398-0	* O-RING * Oﾘﾝｸﾞ	1	

Fig. 13 POWER TRIM&TILT
パワートリム＆チルト

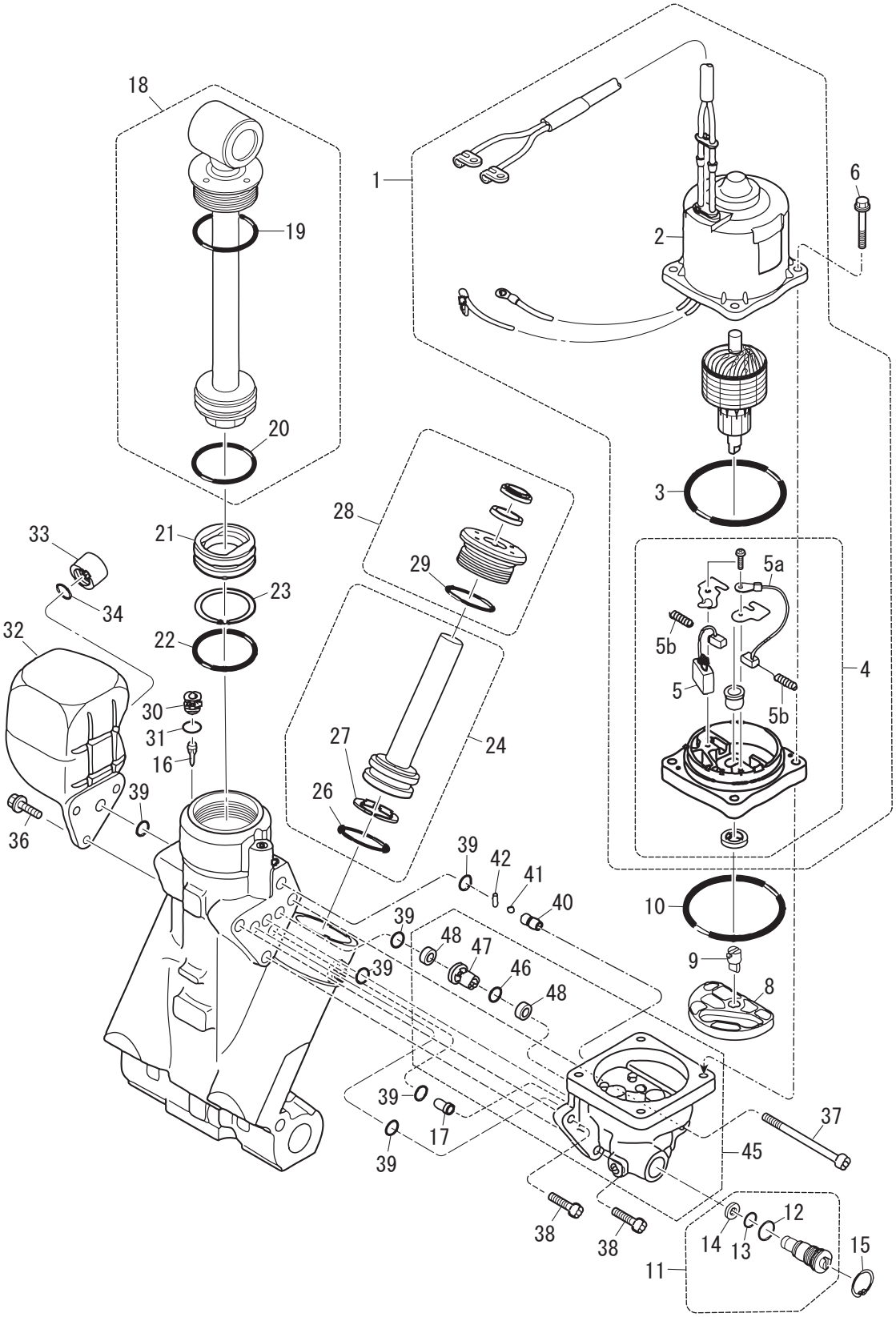

Ref.No. 見出番号		Part No. 部品番号	Description 部 品 名	Q'ty/個数 MFS150A	Remarks 備 考
13-30		3E0-77472-1	PLUG ﾌﾟﾗｸﾞ	1	
13-31		3SS-77179-0	O-RING Oﾘﾝｸﾞ	1	
13-32		3E0-77165-0	RESERVE TANK ﾘｻﾞｰﾌﾞﾀﾝｸ	1	
13-33		3E0-77168-0	CAP ｷｬｯﾌﾟ	1	
13-34		3E0-77169-0	O-RING Oﾘﾝｸﾞ	1	
13-36		3SS-77159-0	BOLT ﾎﾞﾙﾄ	3	
13-37		3SS-77431-0	BOLT ﾎﾞﾙﾄ	1	
13-38		3SS-77432-0	BOLT ﾎﾞﾙﾄ	2	
13-39		3SS-77167-0	O-RING Oﾘﾝｸﾞ	6	
13-40		3E0-77557-0	ORIFICE ｵﾘﾌｨｽ	1	
13-41		3E0-77558-0	BALL ﾎﾞｰﾙ	1	
13-42		3E0-77559-0	PIN ﾋﾟﾝ	1	
13-45		3SS-77430-0	PUMP ﾎﾟﾝﾌﾟ	1	
13-46		3SS-77169-0	* O-RING * Oﾘﾝｸﾞ	1	
13-47		3E0-77453-0	* VALVE SEAT * ﾊﾞﾙﾌﾞｼｰﾄ	1	
13-48		3E0-77456-0	* FILTER * ﾌｨﾙﾀ	2	

Fig. 14 SHIFT ・ THROTTLE
シフト ・ スロットル

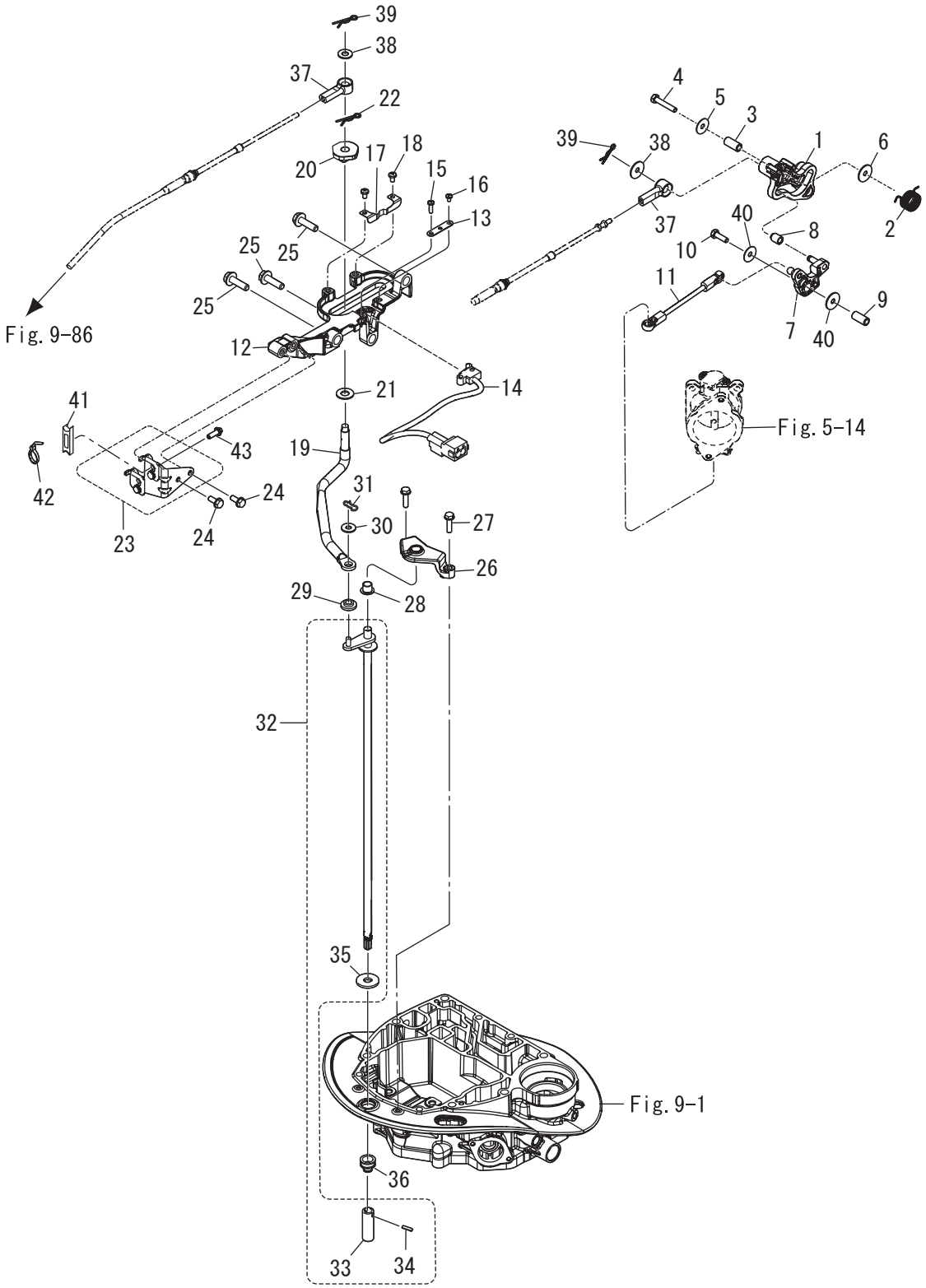

Ref.No. 見出番号		Part No. 部品番号	Description 部 品 名	Q'ty/個数 MFS150A	Remarks 備 考
14-1		3SS-63718-0	THROTTLE CAM ｽﾛｯﾄﾙｶﾑ	1	
14-2		3SS-63727-0	SPRING ｽﾌﾟﾘﾝｸﾞ	1	
14-3		3R3-66124-0	COLLAR 6.5-10.5-22.6 ｶﾗｰ 6.5-10.5-22.6	1	
14-4		910103-0635	BOLT ﾎﾞﾙﾄ	1	
14-5		346-67115-0	WASHER 6.5-21-1 ﾜｯｼｬ 6.5-21-1	1	
14-6		345-05122-1	WASHER 6.5-23-1.5 ﾜｯｼｬ 6.5-23-1.5	1	
14-7		3SS-63751-0	THROTTLE ARM ｽﾛｯﾄﾙｱｰﾑ	1	
14-8		3KY-03171-0	THROTTLE ROLLER ｽﾛｯﾄﾙﾛｰﾗ	1	
14-9		3KY-76079-0	COLLAR 6.5-10.5-9.3 ｶﾗｰ 6.5-10.5-9.3	1	
14-10		910103-0620	BOLT ﾎﾞﾙﾄ	1	
14-11		3SS-63617-0	THROTTLE ROD ｽﾛｯﾄﾙﾛｯﾄﾞ	1	
14-12		3SS-66272-0	SHIFT SLIDER BRACKET ｼﾌﾄｽﾗｲﾀﾞｰﾌﾞﾗｹｯﾄ	1	
14-13		3SS-76081-0	NEUTRAL SWITCH BRACKET ﾆｭｰﾄﾗﾙｽｲｯﾁﾌﾞﾗｹｯﾄ	1	
14-14		3SS-76080-0	NEUTRAL SWITCH ﾆｭｰﾄﾗﾙｽｲｯﾁ	1	
14-15		921503-0414	SCREW ｽｸﾘｭ	1	
14-16		921503-0406	SCREW ｽｸﾘｭ	1	
14-17		3SS-66113-1	SHIFT DETENT SPRING ｼﾌﾄﾃﾞﾃﾝﾄｽﾌﾟﾘﾝｸﾞ	1	
14-18		921503-5508	SCREW ｽｸﾘｭ	2	
14-19		3SS-66122-0	SHIFT ARM ｼﾌﾄｱｰﾑ	1	
14-20		3SS-66270-1	SHIFT SLIDER ｼﾌﾄｽﾗｲﾀﾞｰ	1	
14-21		3SS-66308-0	WASHER 10.5-30-2 ﾜｯｼｬ	1	
14-22		951603-1000	SNAP PIN ｽﾅｯﾌﾟﾋﾟﾝ	1	
14-23		3SS-83820-0	CABLE CLIP ASSY ｹｰﾌﾞﾙｸﾘｯﾌﾟｱｯｼ	1	
14-24		910103-5616	BOLT ﾎﾞﾙﾄ	2	
14-25		910103-5830	BOLT ﾎﾞﾙﾄ	3	
14-26		3SS-66220-0	SHIFT ROD BRACKET ｼﾌﾄﾛｯﾄﾞﾌﾞﾗｹｯﾄ	1	
14-27		9101E3-5625	BOLT ﾎﾞﾙﾄ	2	
14-28		3SS-66221-0	BUSHING 10-12_H=10 ﾌﾞｯｼﾝｸﾞ	1	
14-29		346-63721-0	BUSHING 6.2-16-5 ﾌﾞｯｼﾝｸﾞ 6.2-16-5	1	

Fig. 14 SHIFT ・ THROTTLE
シフト ・ スロットル

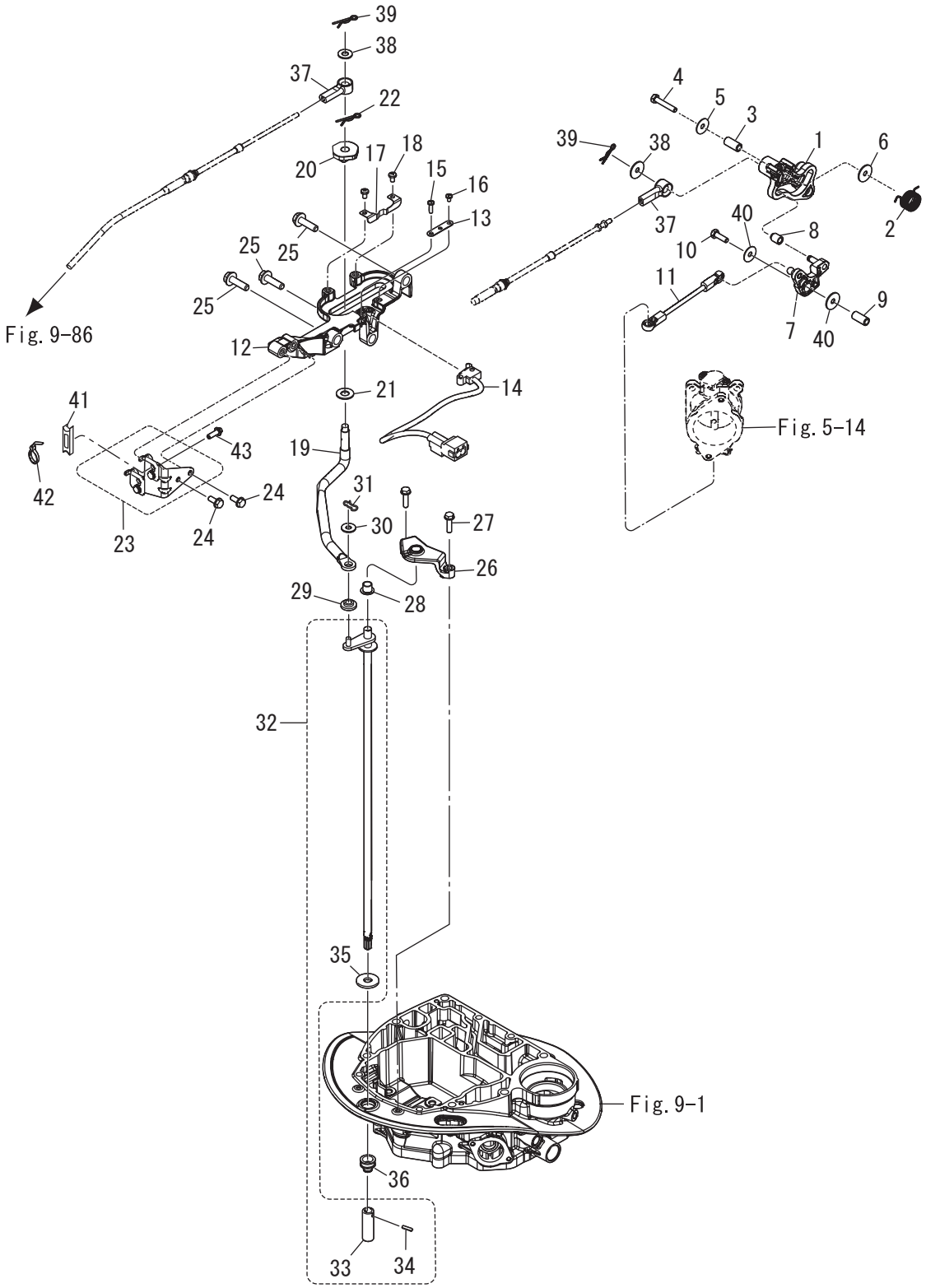

Ref.No. 見出番号		Part No. 部品番号	Description 部 品 名	Q'ty/個数 MFS150A	Remarks 備 考
14-30		3AL-83719-0	WASHER 7-18-1.6 ﾜｯｼｬ 7-18-1.6	1	
14-31		3EF-65307-1	SNAP PIN ｽﾅｯﾌﾟﾋﾟﾝ	1	
14-32		3SS-66200-1	SHIFT ROD ASSY ｼﾌﾄﾛｯﾄﾞｱｯｼ	1	
14-33		3SS-66241-0	* SHIFT ROD JOINT * ｼﾌﾄﾛｯﾄﾞｼﾞｮｲﾝﾄ	1	
14-34		951403-0414	* SPRING PIN 4-14 * ｽﾌﾟﾘﾝｸﾞﾋﾟﾝ 4-14	1	
14-35		3UG-66233-0	* WASHER 10.5-28-3 * ﾜｯｼｬ	1	
14-36		3SS-66226-0	GROMMET φ20-6, φ9 ｸﾞﾛﾒｯﾄ	1	
14-37		3B7-83715-2	CABLE JOINT ｹｰﾌﾞﾙｼﾞｮｲﾝﾄ	2	
14-38		3AA-83719-0	WASHER 8.5-18-1.6 ﾜｯｼｬ 8.5-18-1.6	2	
14-39		951603-0800	SNAP PIN d=8 ｽﾅｯﾌﾟﾋﾟﾝ d=8	2	
14-40		346-67115-0	WASHER 6.5-21-1 ﾜｯｼｬ 6.5-21-1	2	
14-41		3SS-63505-0	CABLE HOLDER ｹｰﾌﾞﾙﾎﾙﾀﾞ	1	
14-42		3F9-84398-0	BAND 205 ﾊﾞﾝﾄﾞ ﾘｰﾄﾞﾜｲﾔ 205	1	
14-43		910103-5616	BOLT ﾎﾞﾙﾄ	1	

Fig. 15 STEERING
ステアリング

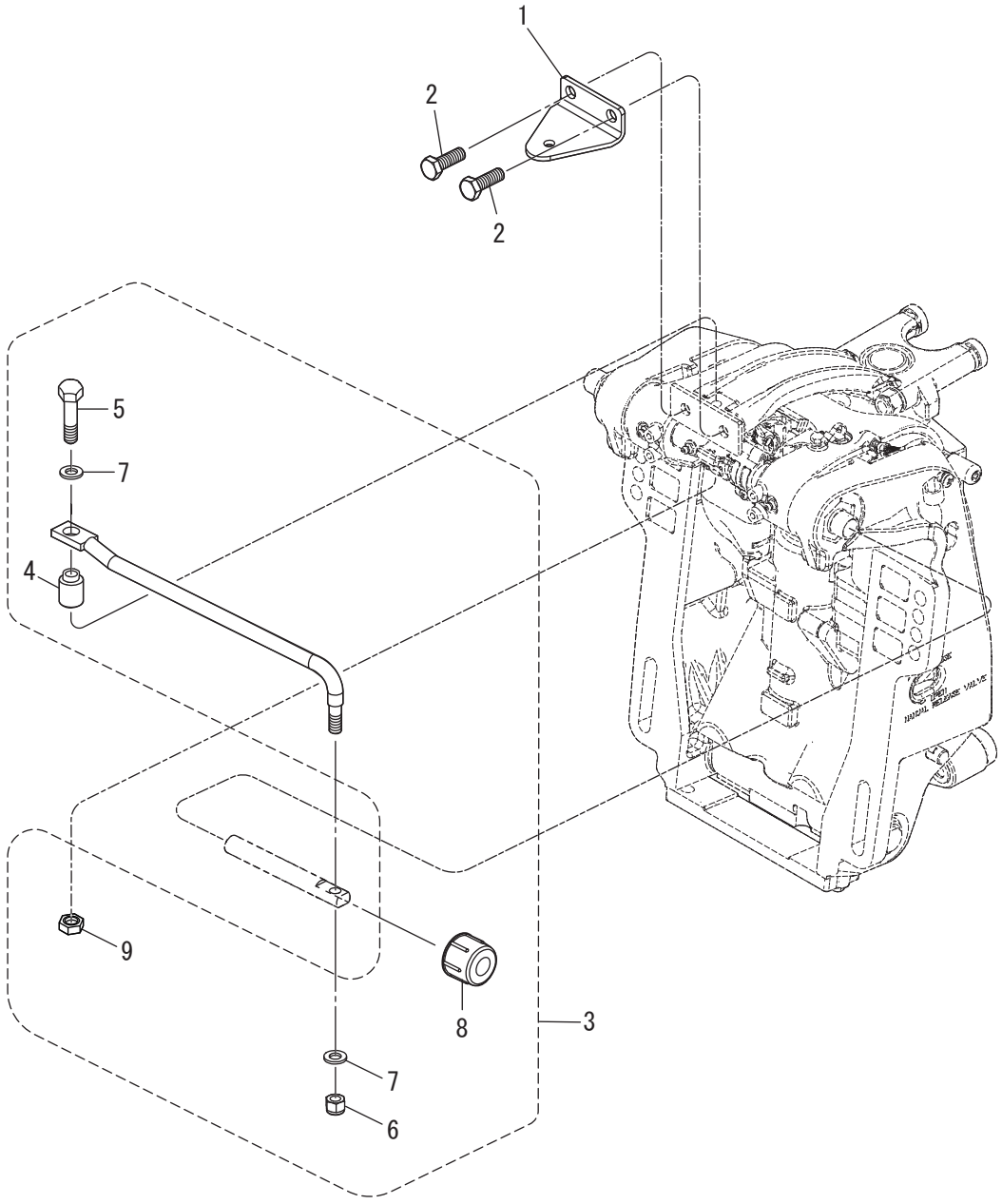

Ref.No. 見出番号		Part No. 部品番号	Description 部 品 名	Q'ty/個数 MFS150A	Remarks 備 考
15-1		3SS-83830-0	STEERING HOOK PLATE ｽﾃｱﾘﾝｸﾞﾌｯｸﾌﾟﾚｰﾄ	1	OPT
15-2		910103-1030	BOLT ﾎﾞﾙﾄ	2	OPT
15-3		3SS-84905-1	DRAG LINK ASSY ﾄﾞﾗｯｸﾞﾘﾝｸｱｯｼ	1	
15-4		3E0-84914-0	* SPACER 9.6-19-13 * ｽﾍﾟｰｻ ﾄﾞﾗｯｸﾞﾘﾝｸ H	1	
15-5		353-84917-0	* BOLT 3/8-24UNF-45-A2-50 * ﾎﾞﾙﾄ 3/8-45	1	
15-6		353-84918-0	* NYLON NUT 3/8-24UNF * ﾅｲﾛﾝﾅｯﾄ 3/8-24UNF	1	
15-7		353-84916-0	* WASHER 9.6-18-2 * ﾜｯｼｬ 9.6-18-2	2	
15-8		3F3-84908-0	* SEAL RING * ｼｰﾙﾘﾝｸﾞ ﾄﾞﾗｯｸﾞﾘﾝｸ	1	
15-9		3SS-84918-0	* NYLON NUT 3/8-24UNF * ﾅｲﾛﾝﾅｯﾄ	1	

Fig. 16 TOP COWL
トップカウル

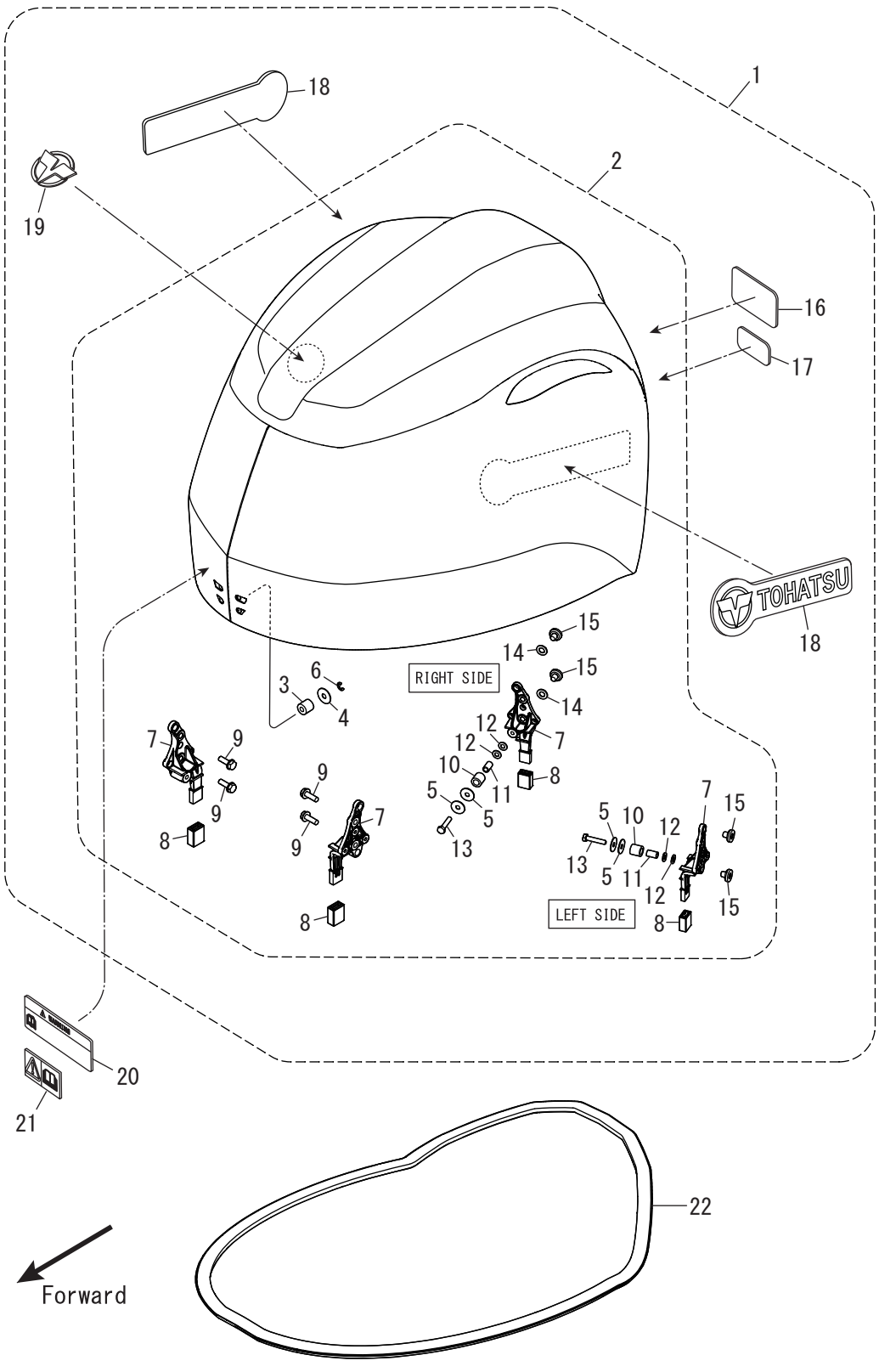

Ref.No. 見出番号		Part No. 部品番号	Description 部 品 名	Q'ty/個数 MFS150A	Remarks 備 考
16-1	3	3EBW67645-0	TOP COWL ASSY ﾄｯﾌﾟｶｳﾙｱｯｼ	1	for US/EU for White Model
16-1	4	31GQ67645-0	TOP COWL ASSY ﾄｯﾌﾟｶｳﾙｱｯｼ	1	for US/EU
16-2	1	3SSQ67640-0	* TOP COWL SUB-ASSY * ﾄｯﾌﾟｶｳﾙｻﾌﾞｱｯｼ	1	
16-2	2	3SSW67640-0	* TOP COWL SUB-ASSY * ﾄｯﾌﾟｶｳﾙｻﾌﾞｱｯｼ	1	for White Model
16-3		3RO-67517-0	** ROLLER 6.1-14.7-14 ** ﾛｰﾗ 6.1-14.7-14	1	
16-4		346-67115-0	** WASHER 6.5-21-1 ** ﾜｯｼｬ 6.5-21-1	1	
16-5		346-67115-0	** WASHER 6.5-21-1 ** ﾜｯｼｬ 6.5-21-1	4	
16-6		945303-0500	** E-RING d=5 ** Eﾘﾝｸﾞ d=5	1	
16-7		3SS-67143-0	** COWL SUPPORT ** ｶｳﾙｻﾎﾟｰﾄ	4	
16-8		3UG-67144-0	** COWL SUPPORT RUBBER ** ｶｳﾙｻﾎﾟｰﾄﾗﾊﾞｰ	4	
16-9		910103-5620	** BOLT ** ﾎﾞﾙﾄ	4	
16-10		3SS-67519-0	** ROLLER φ9.1-φ15-15 ** ﾛｰﾗ	2	
16-11		3SY-76079-0	** COLLAR ** ｶﾗｰ	2	
16-12		940103-0600	** WASHER ** ﾜｯｼｬ	4	
16-13		910103-0630	** BOLT ** ﾎﾞﾙﾄ	2	
16-14		940203-0800	** WASHER 8.4-15.5-1.6 ** ﾜｯｼｬ	2	
16-15		3KY-10155-0	** BUSHING ** ﾌﾞｯｼﾝｸﾞ	4	
16-16	9	31G-67536-0	* REAR DECAL * ﾘﾔﾃﾞｶｰﾙ (150)	1	for US/EU
16-17	1	3SS-67538-1	* SIMPLIQ DECAL * ｼﾝﾌﾟﾘｯｸﾃﾞｶｰﾙ	1	
16-17	2	3YU-67538-1	* SIMPLIQ DECAL * ｼﾝﾌﾟﾘｯｸﾃﾞｶｰﾙ	1	for White Model
16-18	3	3EB-67541-0	* SIDE DECAL * ｻｲﾄﾞﾃﾞｶｰﾙ	2	for US/EU for White Model
16-18	4	31G-67541-0	* SIDE DECAL * ｻｲﾄﾞﾃﾞｶｰﾙ	2	for US/EU
16-19	1	3SS-67580-0	* LOGO DECAL * ﾛｺﾞﾃﾞｶｰﾙ	1	
16-20	1	3WL-72180-0	CAUTION DECAL (A) ｺｰｼｮﾝﾃﾞｶｰﾙ (A)	1	for US
16-20	2	3YG-72180-0	CAUTION DECAL (A) ｺｰｼｮﾝﾃﾞｶｰﾙ (A)	1	for US for White Model
16-21		3F0-72185-0	CAUTION DECAL ｺｰｼｮﾝﾃﾞｶｰﾙ	1	
16-22		3SS-67501-0	TOP COWL SEAL ﾄｯﾌﾟｶｳﾙｼｰﾙ	1	

Fig. 17 MULTI TILLER HANDLE
マルチティラーハンドル

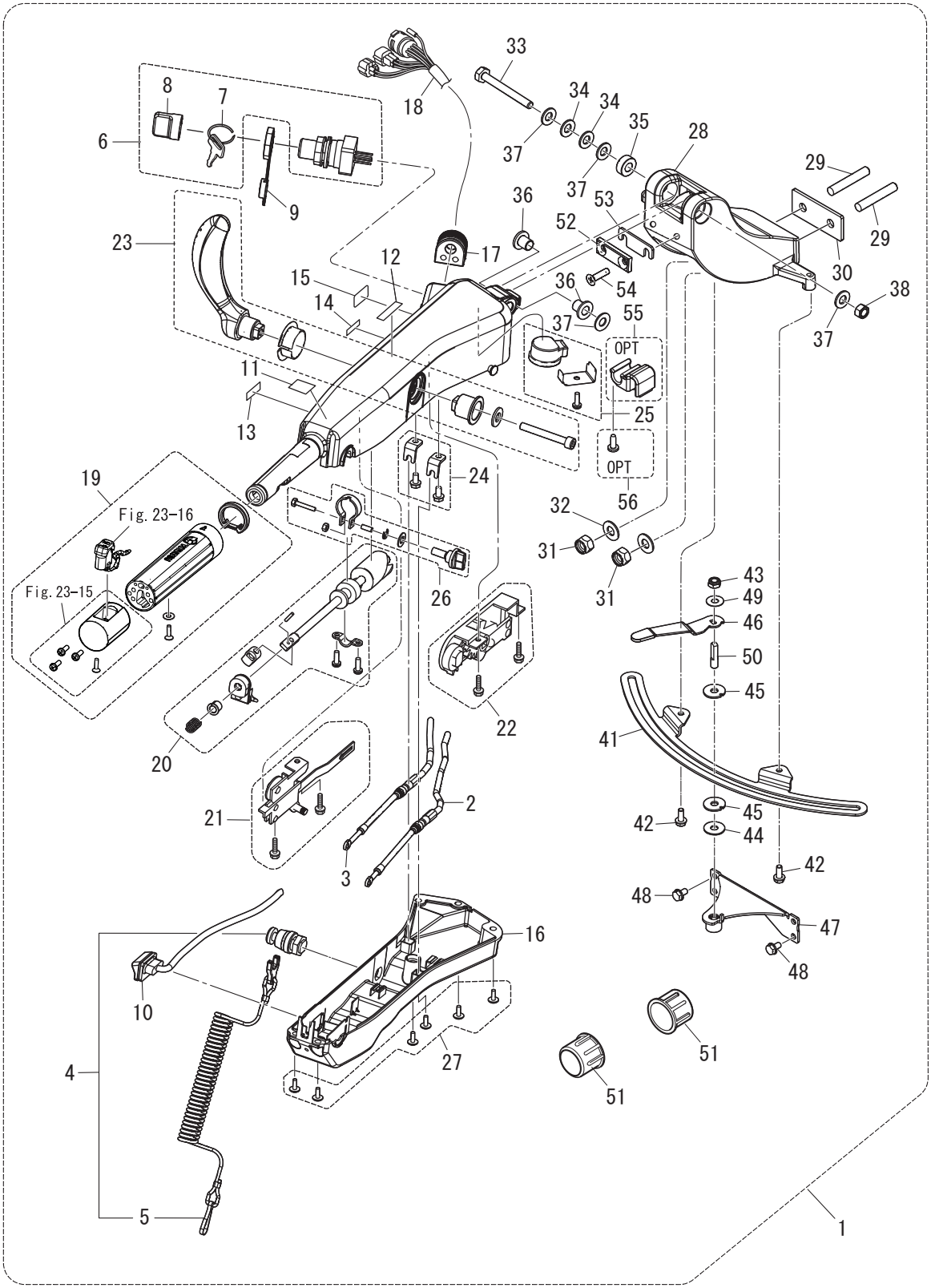

Ref.No. 見出番号		Part No. 部品番号	Description 部 品 名	Q'ty/個数 MFS150A	Remarks 備 考
17-1	1	3SSQ63000-5	TILLER HANDLE KIT ﾃｨﾗﾊﾝﾄﾞﾙｷｯﾄ	1	
17-1	2	3SSW63000-5	TILLER HANDLE KIT ﾃｨﾗﾊﾝﾄﾞﾙｷｯﾄ	1	for White Model
17-2		3SS-63600-0	* THROTTLE WIRE * ｽﾛｯﾄﾙﾜｲﾔ	1	
17-3		3SS-66196-0	* SHIFT CABLE * ｼﾌﾄｹｰﾌﾞﾙ	1	
17-4		398-06830-0	* STOP SWITCH ASSY * ｽﾄｯﾌﾟｽｲｯﾁｱｯｼ	1	
17-5		31H-06848-0	** STOP SWITCH LANYARD ASSY ** ｽﾄｯﾌﾟｽｲｯﾁﾗﾝﾔｰﾄﾞｱｯｼ	1	
17-6		3GF-76020-0	* MAIN SWITCH ASSY * ﾒｲﾝｽｲｯﾁｱｯｼ	1	
17-7	1	3GF-76217-0	** MAIN SWITCH KEY ** ﾒｲﾝｽｲｯﾁｷｰ No.943	A	
17-7	2	3GF-76218-0	** MAIN SWITCH KEY ** ﾒｲﾝｽｲｯﾁｷｰ No.944	A	
17-7	3	3GF-76219-0	** MAIN SWITCH KEY ** ﾒｲﾝｽｲｯﾁｷｰ No.945	A	
17-8		3GF-76205-0	** MAIN SWITCH KEY COVERING CAP ** ﾒｲﾝｽｲｯﾁｷｰｶﾊﾞｰﾘﾝｸﾞｷｬｯﾌﾟ	1	
17-9		3T5-76022-0	* MAIN SWITCH CAP (WATERPROOF) * ﾒｲﾝｽｲｯﾁｷｬｯﾌﾟ (ｳｫｰﾀﾌﾟﾙｰﾌ)	1	
17-10		3GF-71040-0	* PILOT LAMP ASSY * ﾊﾟｲﾛｯﾄﾗﾝﾌﾟｱｯｼ	1	
17-11		3GF-72019-1	* THROTTLE DECAL * ｽﾛｯﾄﾙﾃﾞｶｰﾙ	1	
17-12		3GF-67578-2	* SHIFT DECAL * ｼﾌﾄﾃﾞｶｰﾙ	1	
17-13		3GF-72198-1	* WARNING LAMP DECAL * ﾜｰﾆﾝｸﾞﾗﾝﾌﾟﾃﾞｶｰﾙ	1	
17-14		3GF-72200-1	* STOP SWITCH DECAL * ｽﾄｯﾌﾟｽｲｯﾁﾃﾞｶｰﾙ	1	
17-15		3GF-84339-1	* INSTRUCTION DECAL * ｲﾝｽﾄﾗｸｼｮﾝﾃﾞｶｰﾙ	1	
17-16		3UR-63320-0	* TILLER HANDLE COVER * ﾃｨﾗﾊﾝﾄﾞﾙｶﾊﾞｰ	1	
17-17		3GF-63624-0	* GROMMET * ｸﾞﾛﾒｯﾄ	1	
17-18		3SS-76119-1	* CORD ASSY * ｺｰﾄﾞｱｯｼ	1	
17-19		3UR-63193-1	* GRIP PARTS KIT * ｸﾞﾘｯﾌﾟﾊﾟｰﾂｷｯﾄ	1	with PTT Switch
17-20		3UR-63062-0	* THROTTLE SHAFT KIT * ｽﾛｯﾄﾙｼｬﾌﾄｷｯﾄ	1	
17-21		3GF-63067-0	* THROTTLE LINK ASSY * ｽﾛｯﾄﾙﾘﾝｸｱｯｼ	1	
17-22		3GF-66160-0	* SHIFT UNIT ASSY * ｼﾌﾄﾕﾆｯﾄｱｯｼ	1	
17-23		3GF-66158-0	* SHIFT LEVER KIT * ｼﾌﾄﾚﾊﾞｰｷｯﾄ	1	
17-24		3GF-66198-0	* CABLE BRACKET KIT * ｹｰﾌﾞﾙﾌﾞﾗｹｯﾄｷｯﾄ	1	
17-25		3GF-76175-0	* BUZZER KIT * ﾌﾞｻﾞｰｷｯﾄ	1	
17-26		3GF-63032-0	* THROTTLE FRICTION ASSY * ｽﾛｯﾄﾙﾌﾘｸｼｮﾝｱｯｼ	1	

Fig. 17　　MULTI TILLER HANDLE
マルチティラーハンドル

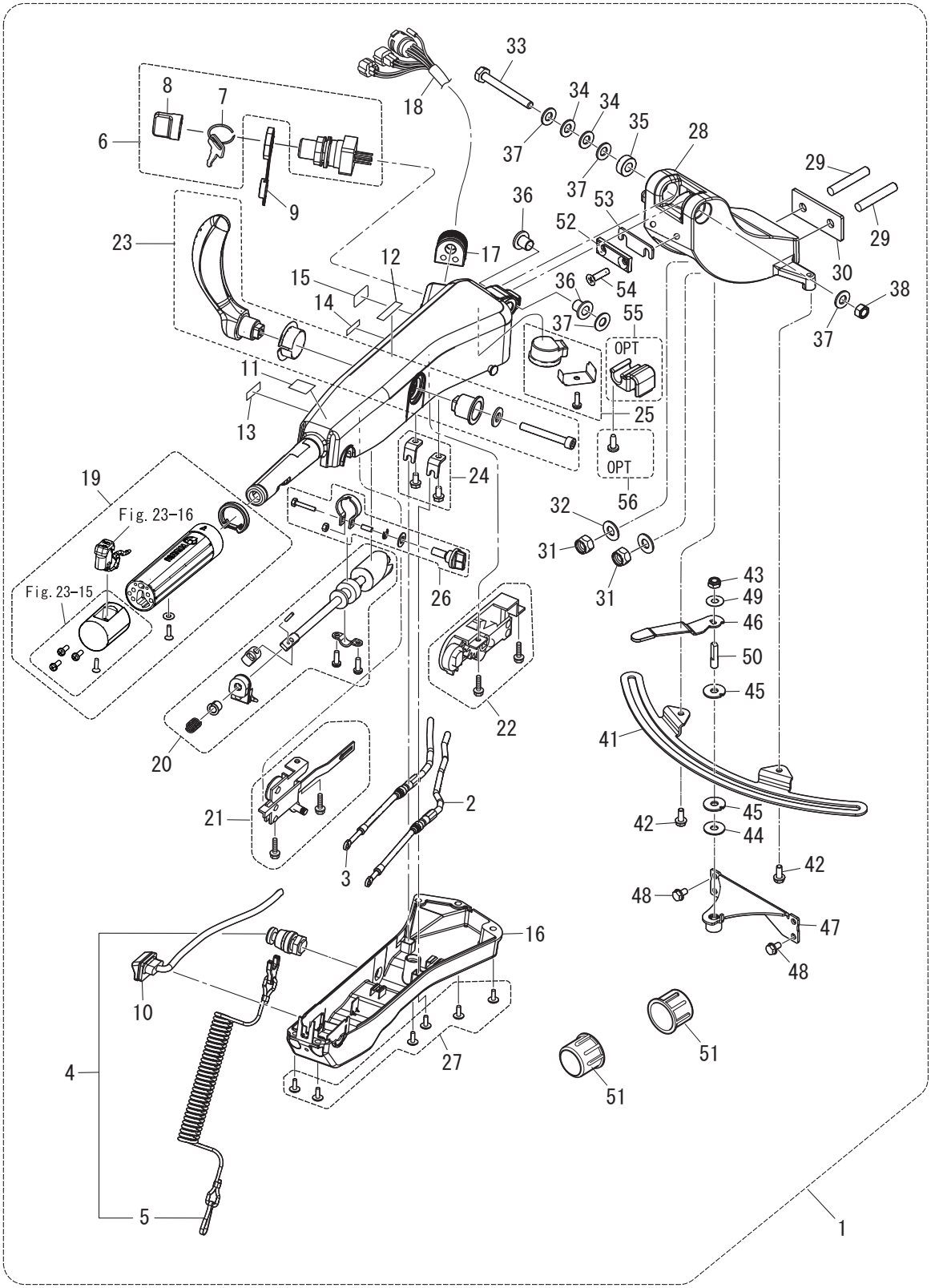

Ref.No. 見出番号		Part No. 部品番号	Description 部 品 名	Q'ty/個数 MFS150A	Remarks 備 考
17-27		3GF-63205-0	* SCREW SET * ｽｸﾘｭｾｯﾄ	1	
17-28	1	3SSQ62001-1	* STEERING BRACKET * ｽﾃｱﾘﾝｸﾞﾌﾞﾗｹｯﾄ	1	
17-28	2	3SSW62001-1	* STEERING BRACKET * ｽﾃｱﾘﾝｸﾞﾌﾞﾗｹｯﾄ	1	for White Model
17-29		9153E3-1040	* STUD M10-40 * ｽﾀｯﾄﾞ	2	
17-30		3SS-62991-0	* PLATE * ﾌﾟﾚｰﾄ	1	
17-31		930403-1000	* NYLON NUT 10-P1.5 * ﾅｲﾛﾝﾅｯﾄ 10-P1.5	2	
17-32		9401E3-1000	* WASHER * ﾜｯｼｬ	2	
17-33		3GF-63201-0	* BOLT M10-80 P1.25 * ﾎﾞﾙﾄ 10-80 P1.25	1	
17-34		3GF-63305-0	* CONICAL SPRING WASHER 10.5-21-2.3 * ｺﾆｶﾙｽﾌﾟﾘﾝｸﾞﾜｯｼｬ 10.5-21-2.3	2	
17-35		3GF-63025-0	* SPACER 10.5-23-9 * ｽﾍﾟｰｻ 10.5-23-9	1	
17-36		3GF-63102-0	* BUSHING 10.5-12.7-13.5 * ﾌﾞｯｼﾝｸﾞ 10.5-12.7-13.5	2	
17-37		9401E3-1000	* WASHER * ﾜｯｼｬ	4	
17-38		3GF-63310-0	* LOCK NUT 10-P1.25 * ﾛｯｸﾅｯﾄ 10-P1.25	1	
17-41		3SS-62447-0	* PLATE * ﾌﾟﾚｰﾄ	1	
17-42		3V1-60108-0	* PRE-COATED BOLT 6-1.0-16-50 * ﾌﾟﾚｺｰﾄﾎﾞﾙﾄ 6-16	2	
17-43		3V5-62442-0	* NYLON NUT 8-P1.25 * ﾅｲﾛﾝﾅｯﾄ 8-P1.25	1	
17-44		3B7-63730-0	* WASHER 8.5-24-1.5 * ﾜｯｼｬ 8.5-24-1.5	1	
17-45		3SS-62449-0	* DISC * ﾃﾞｨｽｸ	2	
17-46		3SS-62441-0	* FRICTION LEVER * ﾌﾘｸｼｮﾝﾚﾊﾞｰ	1	
17-47		3SS-62400-0	* FRICTION LEVER BRACKET * ﾌﾘｸｼｮﾝﾚﾊﾞｰﾌﾞﾗｹｯﾄ	1	
17-48		910103-5612	* BOLT * ﾎﾞﾙﾄ	4	
17-49		3R3-62443-0	* WASHER 8.1-20-0.8 * ﾜｯｼｬ 8.1-20-0.8	1	
17-50		3GF-62445-0	* BOLT 8-1.25-32-A2-50 * ﾎﾞﾙﾄ 8-32 P1.25	1	
17-51		346-62127-0	* CAP NUT * ｷｬｯﾌﾟﾅｯﾄ ﾌﾞﾗｹｯﾄﾎﾞﾙﾄ	2	
17-52		3VS-63025-0	* SPACER * ｽﾍﾟｰｻ	1	
17-53		3VV-63025-0	* SPACER * ｽﾍﾟｰｻ	A	
17-54		9216E3-0630	* SCREW * ｽｸﾘｭ	2	
17-55		3GF-62004-0	CORD HOLDER ｺｰﾄﾞﾎﾙﾀﾞ	1	OPT
17-56		3T5-06437-0	TAPPING SCREW 6-16 ﾀｯﾋﾟﾝｸﾞｽｸﾘｭ 6-16	1	OPT

Fig. 18 COMPONENT PARTS OF REMOTE CONTROL
リモコンボックス構成部品

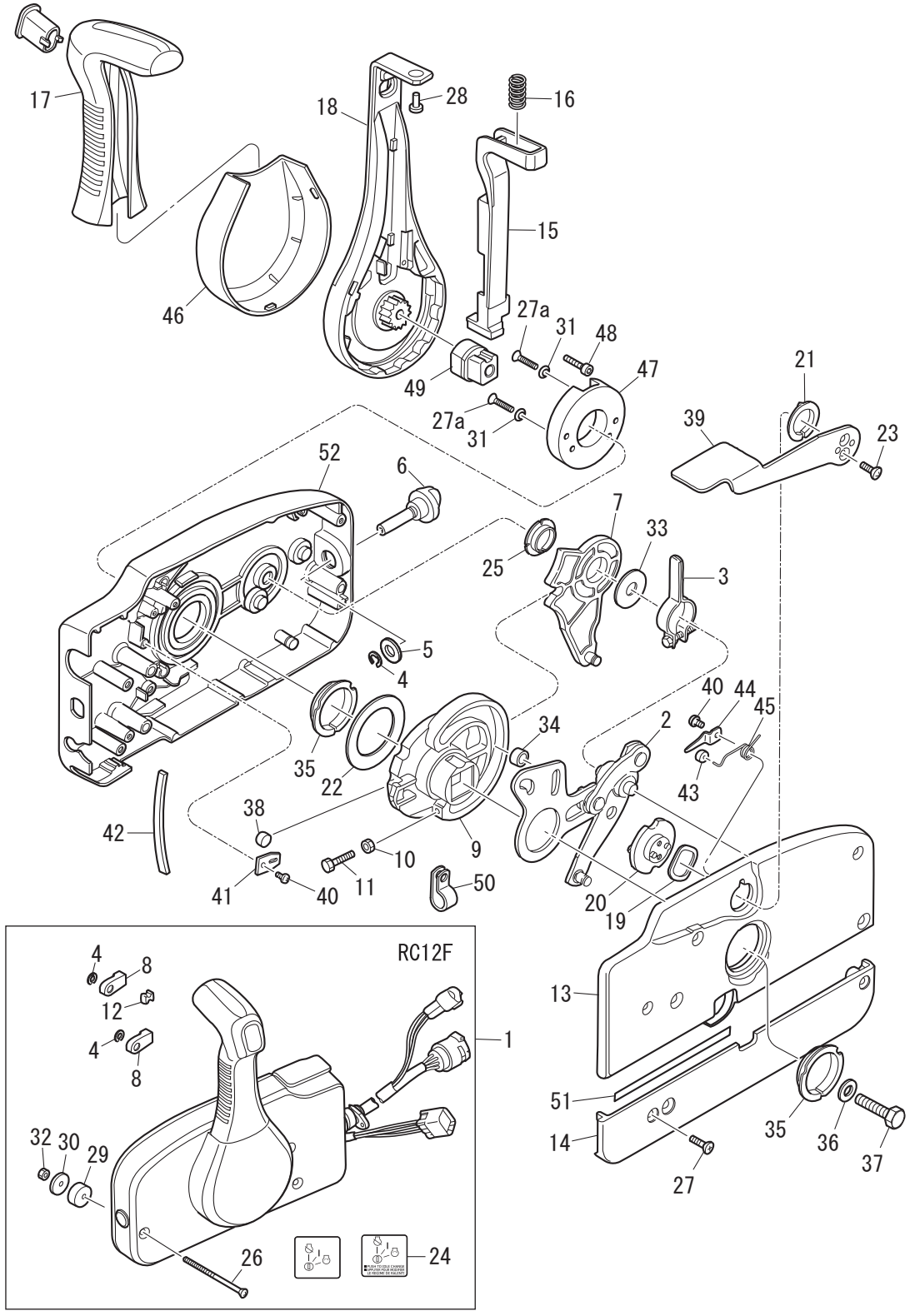

Ref.No. 見出番号		Part No. 部品番号	Description 部 品 名	Q'ty/個数 MFS150A	Remarks 備 考
18-1		3U2B84500-2	REMOTE CONTROL HEAD ASSY ﾘﾓｰﾄｺﾝﾄﾛｰﾙﾍｯﾄﾞｱｯｼ (RC12F)	1	
18-2		3A3-84365-1	* THROTTLE ARM * ｽﾛｯﾄﾙｱｰﾑ	1	
18-3		3A3-84428-0	* THROTTLE FRICTION ARM * ｽﾛｯﾄﾙﾌﾘｸｼｮﾝｱｰﾑ	1	
18-4		945303-0600	* E-RING d=6 * Eﾘﾝｸﾞ d=6	3	
18-5		353-84394-0	* WASHER * ﾜｯｼｬ	1	
18-6		3U2-84427-0	* ADJUSTING SCREW * ｱｼﾞｬｽﾄｽｸﾘｭ	1	
18-7		3A3-84381-0	* SHIFT GEAR ASSY * ｼﾌﾄｷﾞﾔｱｯｼ	1	
18-8		3A3-83314-2	* CABLE TERMINAL * ｹｰﾌﾞﾙﾀｰﾐﾅﾙ	2	
18-9		3A3-84364-2	* DRIVE GEAR * ﾄﾞﾗｲﾌﾞｷﾞﾔ	1	
18-10		930103-0500	* NUT * ﾅｯﾄ	1	
18-11		910103-0525	* BOLT * ﾎﾞﾙﾄ	1	
18-12		3A3-84376-0	* GROMMET * ｸﾞﾛﾒｯﾄ	1	
18-13		3U2B84441-0	* REAR HOUSING * ﾘﾔﾊｳｼﾞﾝｸﾞ	1	
18-14		3U2B84366-0	* REAR PANEL * ﾘﾔﾊﾟﾈﾙ	1	
18-15		3U2-84401-0	* NEUTRAL LOCK ARM * ﾆｭｰﾄﾗﾙﾛｯｸ ｱｰﾑ	1	
18-16		3A3-84403-0	* NEUTRAL LOCK SPRING * ﾆｭｰﾄﾗﾙﾛｯｸ ｽﾌﾟﾘﾝｸﾞ	1	
18-17		3U2-84404-0	* GRIP * ｸﾞﾘｯﾌﾟ	1	
18-18		3U2-84343-0	* CONTROL LEVER * ｺﾝﾄﾛｰﾙﾚﾊﾞｰ	1	
18-19		3A3-84368-0	* WAVE WASHER * ｳｪｰﾌﾞﾜｯｼｬ	1	
18-20		3A3-84391-0	* FREE THROTTLE DRUM * ﾌﾘｰｽﾛｯﾄﾙﾄﾞﾗﾑ	1	
18-21		3A3-84435-0	* BUSHING * ﾌﾞｯｼﾝｸﾞ D	1	
18-22		3A3-84422-0	* THRUST PLATE * ｽﾗｽﾄﾌﾟﾚｰﾄ	1	
18-23		921603-0512	* SCREW * ｽｸﾘｭ	2	
18-24		3VS-84339-0	* INSTRUCTION DECAL * ｲﾝｽﾄﾗｸｼｮﾝﾃﾞｶｰﾙ	1	
18-25		3A3-84432-0	* BUSHING * ﾌﾞｯｼﾝｸﾞ B	1	
18-26		3U2-84375-0	* SCREW * ｽｸﾘｭ	3	
18-27		3VK-84375-0	* SCREW * ｽｸﾘｭ	5	
18-27a		3U2-64333-0	* PRE-COATED SCREW * ﾌﾟﾚｺｰﾄｽｸﾘｭ	2	
18-28		3VL-84375-0	* SCREW * ｽｸﾘｭ	1	

Fig. 18 COMPONENT PARTS OF REMOTE CONTROL
リモコンボックス構成部品

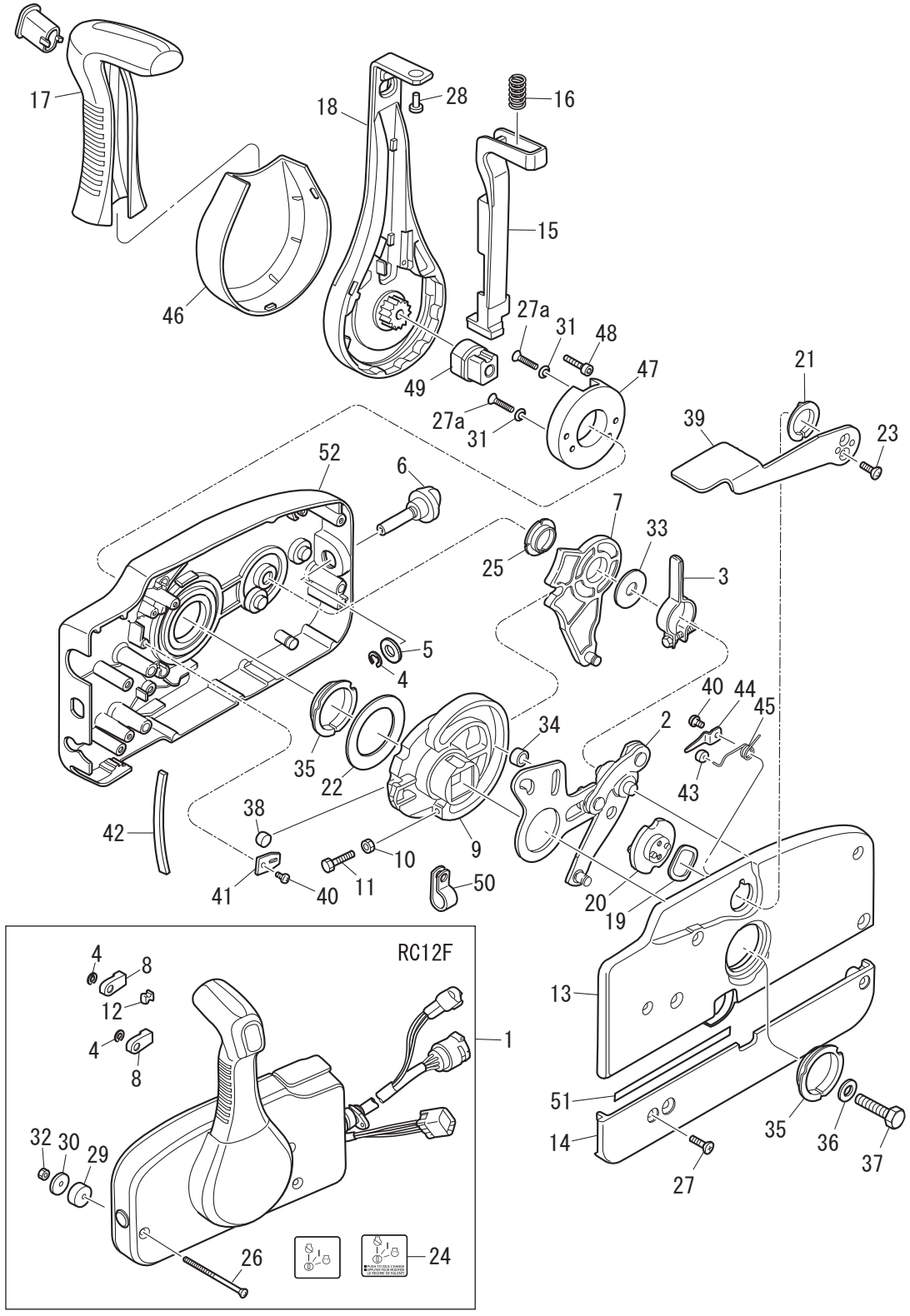

Ref.No. 見出番号		Part No. 部品番号	Description 部 品 名	Q'ty/個数 MFS150A	Remarks 備 考
18-29		3A3-84374-0	* SPACER * ｽﾍﾟｰｻ	3	
18-30		353-84371-0	* WASHER * ﾜｯｼｬ ﾘﾓｺﾝﾎﾞｯｸｽ	3	
18-31		3U2-84371-0	* WASHER * ﾜｯｼｬ	2	
18-32		930103-0600	* NUT * ﾅｯﾄ	3	
18-33		3A3-84383-0	* WASHER * ﾜｯｼｬ	1	
18-34		3A3-84421-0	* ROLLER * ﾛｰﾗ	1	
18-35		3U2-84431-0	* BUSHING * ﾌﾞｯｼﾝｸﾞ	2	
18-36		940103-0800	* WASHER * ﾜｯｼｬ	1	
18-37		3U2-84442-0	* BOLT * ﾎﾞﾙﾄ	1	
18-38		353-84388-0	* DETENT ROLLER * ﾃﾞﾃﾝﾄﾛｰﾗ	1	
18-39		3U2B84312-0	* FREE THROTTLE LEVER * ﾌﾘｰｽﾛｯﾄﾙﾚﾊﾞｰ	1	
18-40		921503-0406	* SCREW * ｽｸﾘｭ	3	
18-41		3A3-84423-0	* DETENT RETAINER * ﾃﾞﾃﾝﾄﾘﾃｰﾅ	1	
18-42		3A3-84307-0	* DETENT SPRING * ﾃﾞﾃﾝﾄｽﾌﾟﾘﾝｸﾞ	6	
18-43		3A3-84424-0	* FREE THROTTLE ROLLER * ﾌﾘｰｽﾛｯﾄﾙﾛｰﾗ	1	
18-44		3A3-84426-0	* ROLLER RETAINER * ﾛｰﾗﾘﾃｰﾅ	1	
18-45		3A3-84425-0	* FREE THROTTLE SPRING * ﾌﾘｰｽﾛｯﾄﾙｽﾌﾟﾘﾝｸﾞ	1	
18-46		3U2-63107-0	* COVER * ｶﾊﾞｰ	1	
18-47		3U2-63506-0	* HOLDER * ﾎﾙﾀﾞ	1	
18-48		3U2-84917-0	* BOLT * ﾎﾞﾙﾄ	1	
18-49		3U2-77367-0	* JOINT * ｼﾞｮｲﾝﾄ	1	
18-50		3U2-06973-0	* CLAMP * ｸﾗﾝﾌﾟ	1	
18-51		3U2-72187-0	* CAUTION DECAL (SIGP) * ｺｰｼｮﾝﾃﾞｶｰﾙ (SIGP)	1	
18-52		3U2B84440-0	* FRONT HOUSING * ﾌﾛﾝﾄﾊｳｼﾞﾝｸﾞ	1	

Fig. 19 COMPONENT PARTS OF REMOTE CONTROL(ELECTRIC PARTS)
リモコンボックス構成部品（電装品関係）

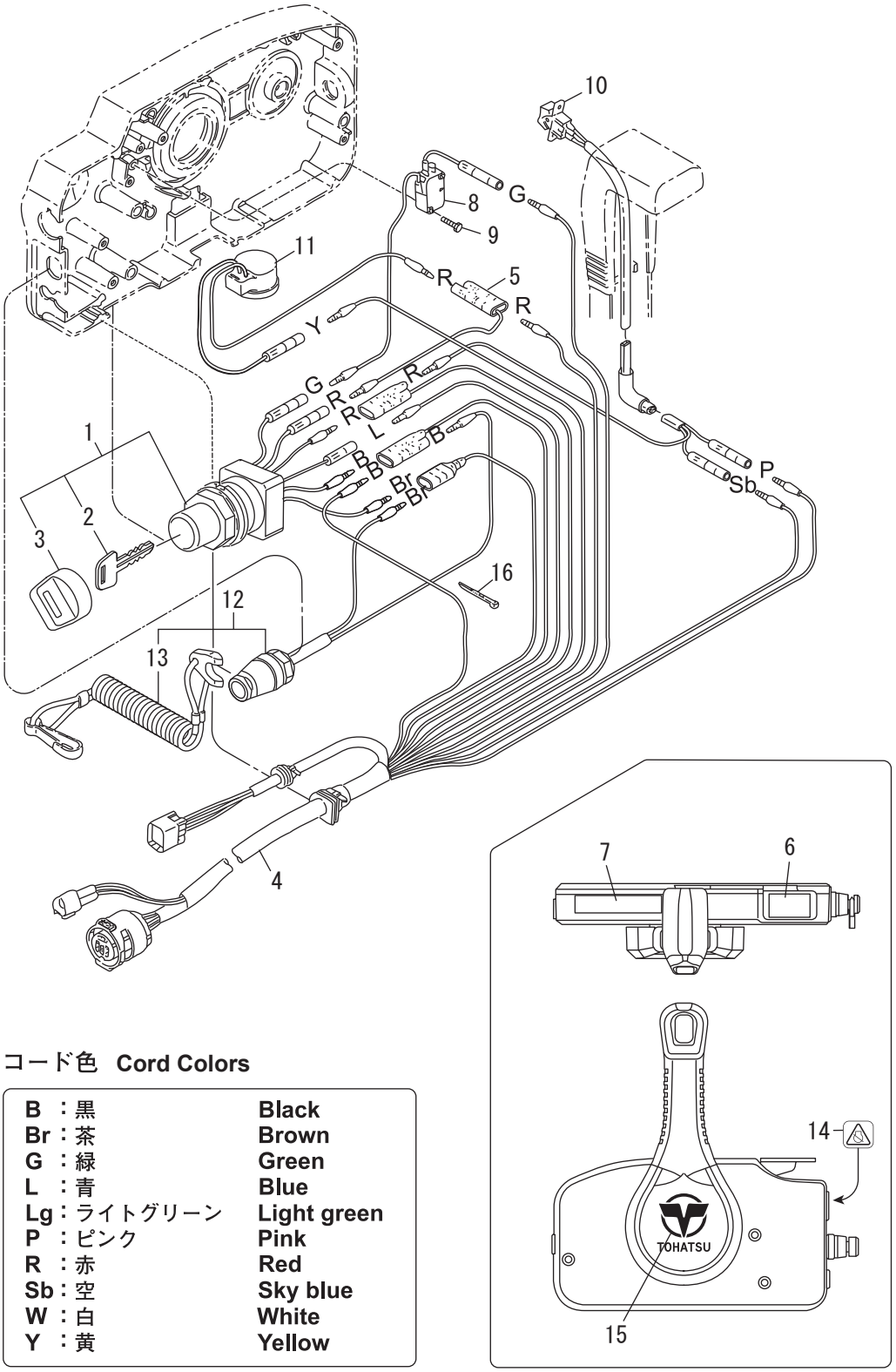

コード色 **Cord Colors**

B ：黒	**Black**
Br：茶	**Brown**
G ：緑	**Green**
L ：青	**Blue**
Lg：ライトグリーン	**Light green**
P ：ピンク	**Pink**
R ：赤	**Red**
Sb：空	**Sky blue**
W ：白	**White**
Y ：黄	**Yellow**

Ref.No. 見出番号		Part No. 部品番号	Description 部 品 名	Q'ty/個数 MFS150A	Remarks 備 考
19-1		3GF-76020-0	MAIN SWITCH ASSY ﾒｲﾝｽｲｯﾁｱｯｼ	1	
19-2	1	3GF-76217-0	* MAIN SWITCH KEY * ﾒｲﾝｽｲｯﾁｷｰ No.943	A	
19-2	2	3GF-76218-0	* MAIN SWITCH KEY * ﾒｲﾝｽｲｯﾁｷｰ No.944	A	
19-2	3	3GF-76219-0	* MAIN SWITCH KEY * ﾒｲﾝｽｲｯﾁｷｰ No.945	A	
19-3		3GF-76205-0	* MAIN SWITCH KEY COVERING CAP * ﾒｲﾝｽｲｯﾁｷｰｶﾊﾞｰﾘﾝｸﾞｷｬｯﾌﾟ	1	
19-4		3T5-76115-1	CORD ASSY L=6200 ｺｰﾄﾞｱｯｼ B L=6200	1	
19-5		353-72546-0	ASSIST CORD (RED) L=200 ｱｼｽﾄｺｰﾄﾞ (ﾚｯﾄﾞ) L=200	1	
19-6		3VS-84331-0	DECAL (LEVER) ﾃﾞｶｰﾙ (ﾚﾊﾞｰ)	1	
19-7		3U2-84336-1	SHIFT POSITION DECAL ｼﾌﾄﾎﾟｼﾞｼｮﾝﾃﾞｶｰﾙ	1	
19-8		3T5-76086-0	NEUTRAL SWITCH (REMOTE CONT) ﾆｭｰﾄﾗﾙｽｲｯﾁ (ﾘﾓｰﾄｺﾝﾄﾛｰﾙ)	1	
19-9		921503-5316	SCREW ｽｸﾘｭ	2	
19-10		3U2-72615-0	PTT SWITCH ASSY PTTｽｲｯﾁｱｯｼ	1	
19-11		3C8-76171-0	OVERHEAT BUZZER ｵｰﾊﾞｰﾋｰﾄﾌﾞｻﾞｰ	1	
19-12		3A3-06830-0	STOP SWITCH ASSY ｽﾄｯﾌﾟｽｲｯﾁｱｯｼ	1	
19-13		31H-06848-0	* STOP SWITCH LANYARD ASSY * ｽﾄｯﾌﾟｽｲｯﾁﾗﾝﾔｰﾄﾞｱｯｼ	1	
19-14		3VS-72200-0	STOP SWITCH DECAL ｽﾄｯﾌﾟｽｲｯﾁﾃﾞｶｰﾙ	1	
19-15		3U2-84334-0	REMOTE CONTROL LOGO DECAL ﾘﾓｰﾄｺﾝﾄﾛｰﾙﾛｺﾞﾃﾞｶｰﾙ	1	
19-16		3U2-84398-0	BAND ﾊﾞﾝﾄﾞ	5	

Fig. 20 OPTIONAL PARTS ・ ACCESSORIES
オプショナルパーツ ・ アクセサリ

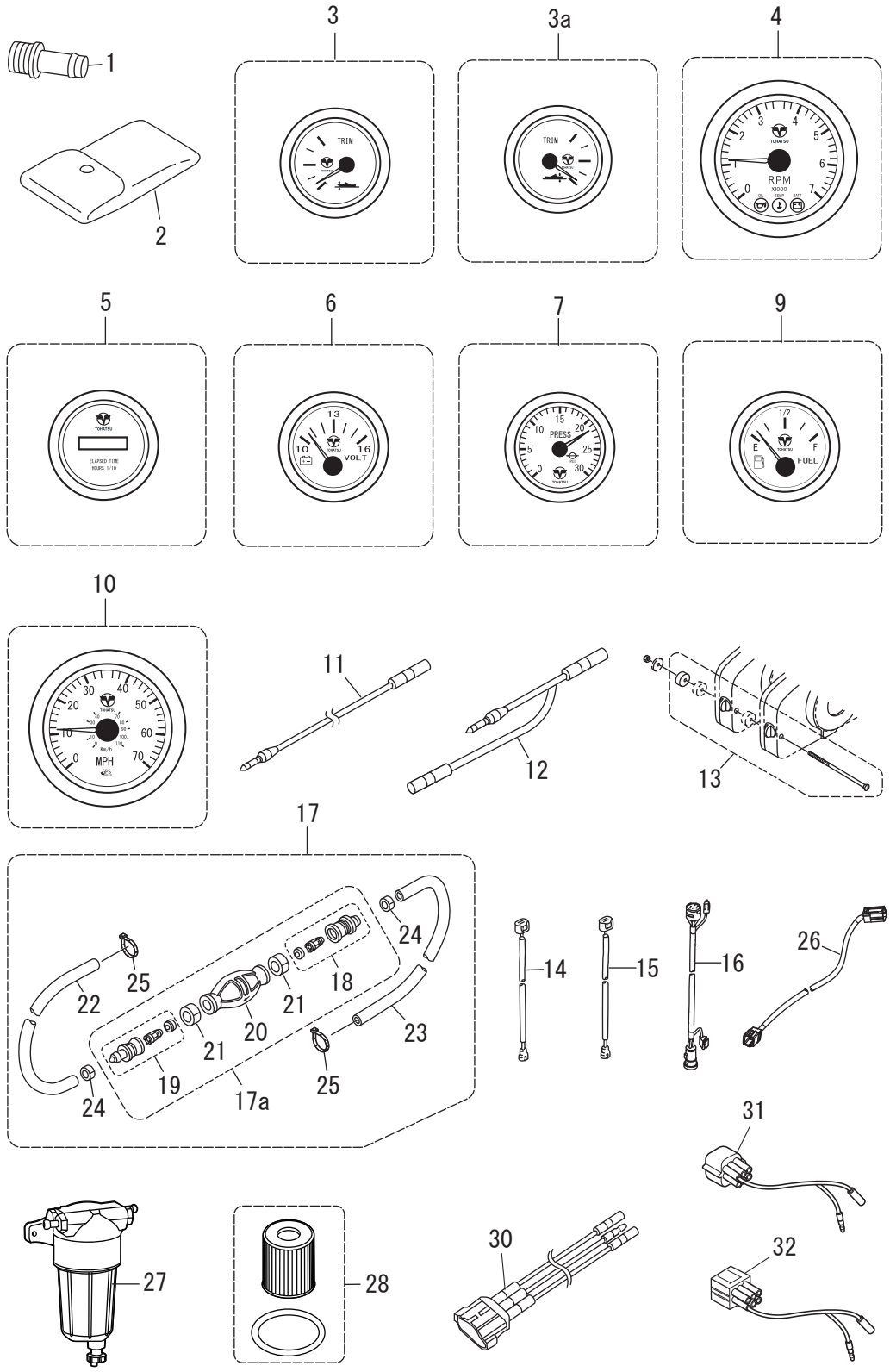

Ref.No. 見出番号		Part No. 部品番号	Description 部 品 名	Q'ty/個数 MFS150A	Remarks 備 考
20-1		3T1-72405-1	HOSE JOINT (WATER-WORKS) ﾎｰｽｼﾞｮｲﾝﾄ (ｳｫｰﾀﾜｰｸ)	1	for EU
20-2		3SS-72100-1	TOOL KIT ﾂｰﾙｷｯﾄ	1	
20-3	1	3WA-72523-3	TRIM METER KIT ﾄﾘﾑﾒｰﾀｷｯﾄ	1	White
20-3	2	3UR-72523-3	TRIM METER KIT ﾄﾘﾑﾒｰﾀｷｯﾄ	1	Black
20-3a		3VS-72523-0	TRIM METER KIT ﾄﾘﾑﾒｰﾀｷｯﾄ	1	for EU
20-4	1	3WA-72647-3	TACHOMETER ﾀｺﾒｰﾀ	1	White
20-4	2	3UR-72647-3	TACHOMETER ﾀｺﾒｰﾀ	1	Black
20-5	1	3WA-72532-1	HOUR METER KIT ｱﾜｰﾒｰﾀｷｯﾄ	1	White
20-5	2	3UR-72532-1	HOUR METER KIT ｱﾜｰﾒｰﾀｷｯﾄ	1	Black
20-6	1	3WA-72531-1	VOLTMETER KIT ﾎﾞﾙﾄﾒｰﾀｷｯﾄ	1	White
20-6	2	3UR-72531-1	VOLTMETER KIT ﾎﾞﾙﾄﾒｰﾀｷｯﾄ	1	Black
20-7	1	3WA-72527-3	WATER PRESSURE METER KIT ｳｫｰﾀﾌﾟﾚｯｼｬﾒｰﾀｷｯﾄ	1	White
20-7	2	3UR-72527-3	WATER PRESSURE METER KIT ｳｫｰﾀﾌﾟﾚｯｼｬﾒｰﾀｷｯﾄ	1	Black
20-9	1	3WA-72600-1	FUEL METER KIT ﾌｭｴﾙﾒｰﾀｷｯﾄ	1	White
20-9	2	3UR-72600-1	FUEL METER KIT ﾌｭｴﾙﾒｰﾀｷｯﾄ	1	Black
20-10	1	3KY-72673-1	SPEEDOMETER KIT (70MPH) ｽﾋﾟｰﾄﾞﾒｰﾀｷｯﾄ (70MPH)	1	GPS
20-10	2	3UW-72673-1	SPEEDOMETER KIT (70MPH) ｽﾋﾟｰﾄﾞﾒｰﾀｷｯﾄ (70MPH)	1	GPS
20-11		3KY-72538-0	SPEEDOMETER LEAD WIRE ｽﾋﾟｰﾄﾞﾒｰﾀﾘｰﾄﾞﾜｲﾔ	1	
20-12		3KY-72546-0	ASSIST CORD (RED) ｱｼｽﾄｺｰﾄﾞ (ﾚｯﾄﾞ)	1	
20-13		3A3-81301-0	TWIN REMOTE CONTROL KIT ﾂｲﾝﾘﾓｰﾄｺﾝﾄﾛｰﾙｷｯﾄ	1	
20-14	1	3Z4-72573-0	EXTENSION CORD (TRIM SENSOR) L=2000 ｴｸﾃﾝｼｮﾝｺｰﾄﾞ (ﾄﾘﾑｾﾝｻ) L=2000	1	
20-14	2	3T1-72573-1	EXTENSION CORD (TRIM SENSOR) L=6000 ｴｸﾃﾝｼｮﾝｺｰﾄﾞ (ﾄﾘﾑｾﾝｻ) L=6000	1	
20-15		3T5-76112-0	EXTENSION CORD L=2000 (2P) ｴｸｽﾃﾝｼｮﾝｺｰﾄﾞ L=2000 (2P)	1	
20-16	1	3T5-76114-0	EXTENSION CORD L=2000 (11P) ｴｸｽﾃﾝｼｮﾝｺｰﾄﾞ L=2000 (8P+3P)	1	
20-16	2	3KY-76114-0	EXTENSION CORD L=4000 (11P) ｴｸｽﾃﾝｼｮﾝｺｰﾄﾞ L=4000 (8P+3P)	1	
20-16	3	3SS-76114-0	EXTENSION CORD L=6000 (11P) ｴｸｽﾃﾝｼｮﾝｺｰﾄﾞ L=6000 (8P+3P)	1	for US
20-16	4	3ZG-76114-0	EXTENSION CORD L=9000 (11P) ｴｸｽﾃﾝｼｮﾝｺｰﾄﾞ L=9000 (8P+3P)	1	for US
20-17		3SS-70232-0	PRIMER BULB ASSY W/BAND ﾌﾟﾗｲﾏﾊﾞﾙﾌﾞｱｯｼ W/ﾊﾞﾝﾄﾞ	1	for EU
20-17a		1D8-70225-0	* PRIMER BULB SUB-ASSY * ﾌﾟﾗｲﾏﾊﾞﾙﾌﾞｻﾌﾞｱｯｼ	1	for EU

Fig. 20 OPTIONAL PARTS ・ ACCESSORIES
オプショナルパーツ ・ アクセサリ

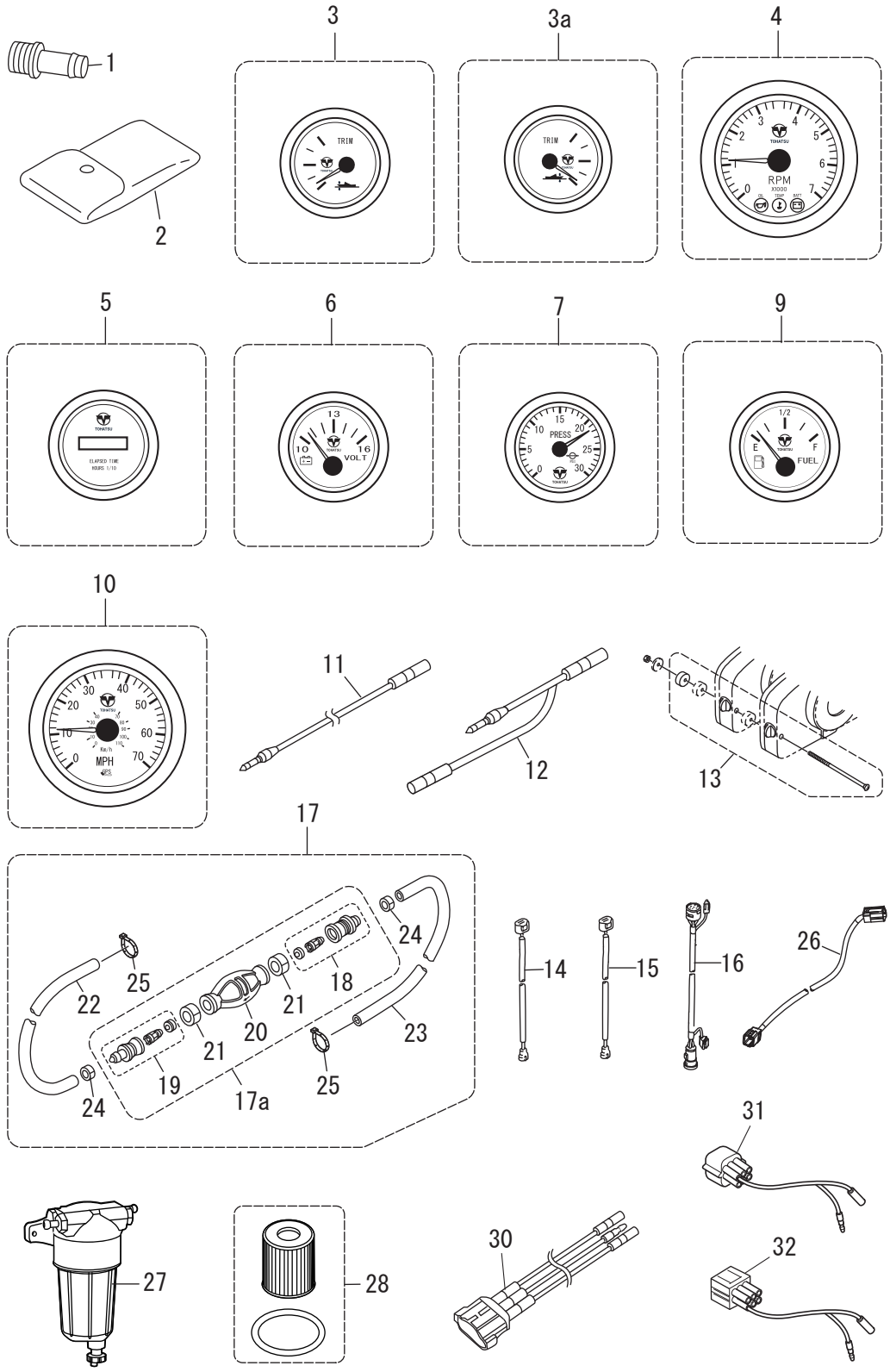

Ref.No. 見出番号		Part No. 部品番号	Description 部 品 名	Q'ty/個数 MFS150A	Remarks 備 考
20-18		3C7-70220-1	** JOINT ASSY (INLET) ** ｼﾞｮｲﾝﾄｱｯｼ (ｲﾝﾚｯﾄ)	1	for EU
20-19		3C7-70224-1	** JOINT ASSY (OUTLET) ** ｼﾞｮｲﾝﾄｱｯｼ (ｱｳﾄﾚｯﾄ)	1	for EU
20-20		3C7-70211-1	** PRIMER BULB ** ﾌﾟﾗｲﾏﾊﾞﾙﾌﾞ	1	for EU
20-21		3C7-70217-0	** CLAMP ** ｸﾗﾝﾌﾟ	2	for EU
20-22		98AB-70-700	* HOSE * ﾎｰｽ	1	for EU
20-23		98AB-701600	* HOSE * ﾎｰｽ	1	for EU
20-24		332-70201-0	* CLAMP * ｸﾗﾝﾌﾟ	2	for EU
20-25		3T5-84398-0	* BAND 104 * ﾊﾞﾝﾄﾞ	2	for EU
20-26		3SS-76144-0	EXTENSION STARTER CABLE ｴｸｽﾃﾝｼｮﾝｽﾀｰﾀｹｰﾌﾞﾙ	1	OPT L=3000
20-27		3RT-02230-0	FUEL FILTER ASSY ﾌｭｴﾙﾌｨﾙﾀｱｯｼ	1	
20-28		3RT-02259-0	FUEL FILTER REPAIR KIT ﾌｭｴﾙﾌｨﾙﾀ ﾘﾍﾟｱｷｯﾄ	1	
20-30		3HS-76166-0	ASSIST CORD COMPLETE ｱｼｽﾄｺｰﾄﾞｺﾝﾌﾟﾘｰﾄ	1	for BFT R/C Conversion Cord 2 PCS Twin R/C
20-31		3HS-72548-0	ASSIST CORD (BLK) ｱｼｽﾄｺｰﾄﾞ (ﾌﾞﾗｯｸ)	1	for BFT Twin R/C Conversion Cord
20-32		3HG-72548-0	ASSIST CORD (BLK) ｱｼｽﾄｺｰﾄﾞ (ﾌﾞﾗｯｸ)	1	for BFT Twin R/C Conversion Cord

Fig. 21 OPTIONAL PARTS (1)
オプショナルパーツ (1)

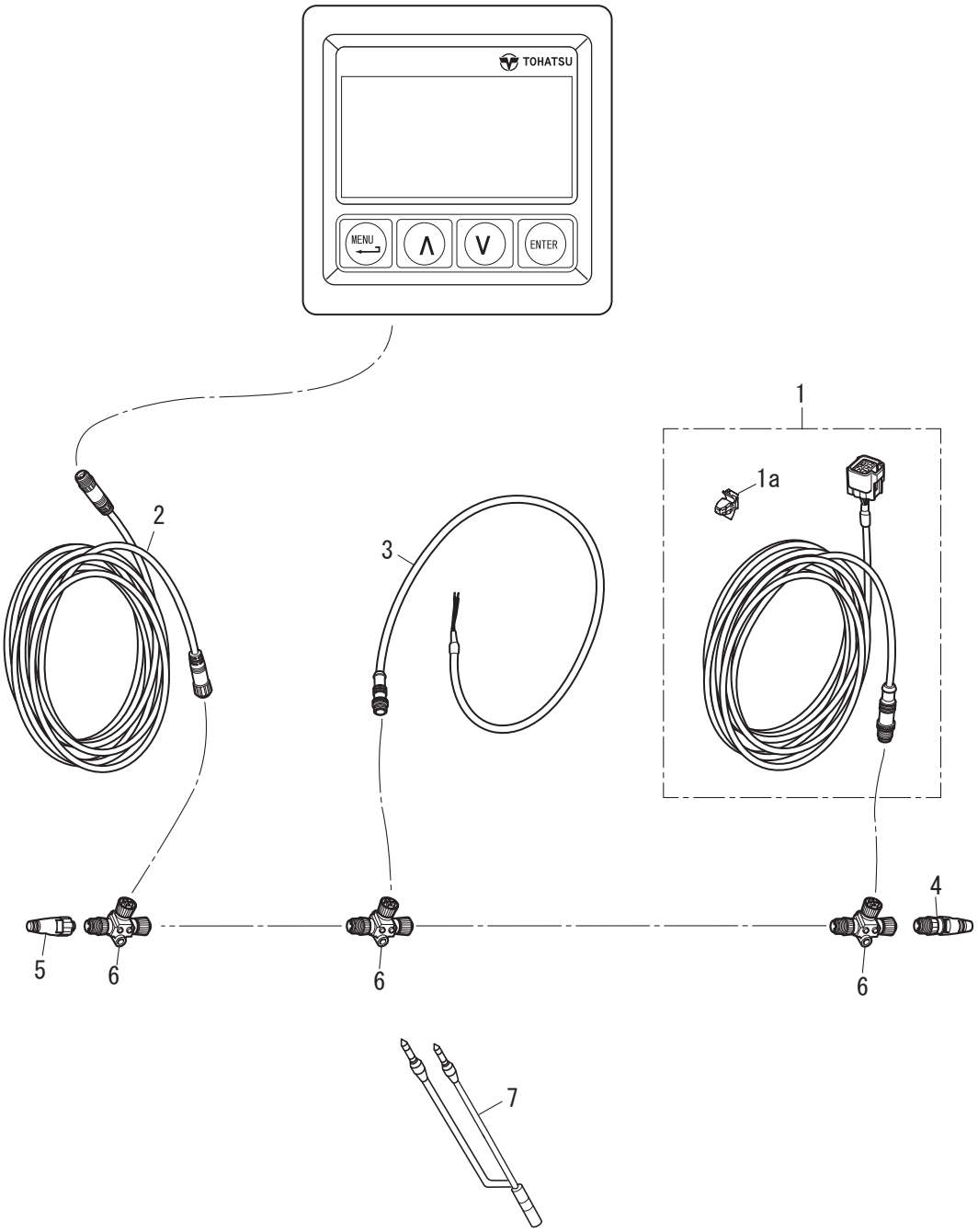

Ref.No. 見出番号		Part No. 部品番号	Description 部 品 名	Q'ty/個数 MFS150A	Remarks 備 考
21-1		3ZG-76131-1	ENGINE DROP CABLE L=6m ｴﾝｼﾞﾝﾄﾞﾛｯﾌﾟｹｰﾌﾞﾙ	1	
21-1a		3SS-06973-0	* CLAMP * ｸﾗﾝﾌﾟ	1	
21-2	1	3SS-76132-0	BACKBONE CABLE L=2m ﾊﾞｯｸﾎﾞｰﾝｹｰﾌﾞﾙ	1	
21-2	2	3ZG-76132-0	BACKBONE CABLE L=6m ﾊﾞｯｸﾎﾞｰﾝｹｰﾌﾞﾙ L=6m	1	
21-3		3ZG-76120-0	BATTERY CABLE ﾊﾞｯﾃﾘｹｰﾌﾞﾙ	1	
21-4		3ZG-76153-0	TERMINATOR (MALE) ﾀｰﾐﾈｰﾀｰ (MALE)	1	
21-5		3ZG-76152-0	TERMINATOR (FEMALE) ﾀｰﾐﾈｰﾀｰ (FEMALE)	1	
21-6		3ZG-76151-0	TEE CONNECTOR T-ｺﾈｸﾀ	3	
21-7		3SS-76049-0	LEAD WIRE ﾘｰﾄﾞﾜｲﾔ	1	with Diode (TOCS)

Fig. 21A OPTIONAL PARTS (2)
オプショナルパーツ (2)

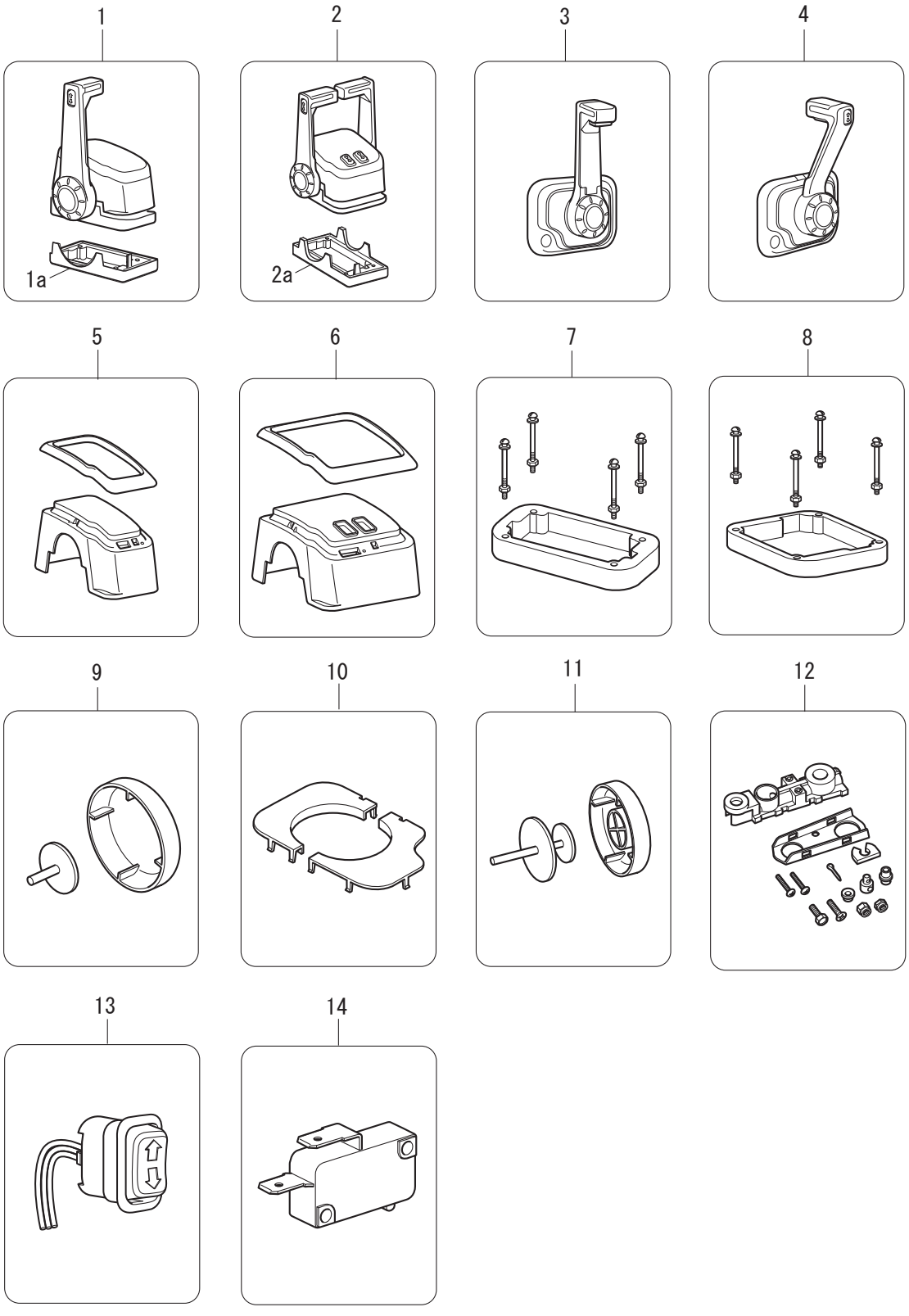

Ref.No. 見出番号		Part No. 部品番号	Description 部 品 名	Q'ty/個数 MFS150A	Remarks 備 考
21A-1		3U3-84490-2	CONTROL HEAD ASSY (TOP-SINGLE) ｺﾝﾄﾛｰﾙﾍｯﾄﾞｱｯｼ (ﾄｯﾌﾟｰｼﾝｸﾞﾙ)	1	
21A-1a		3U3-84543-0	* BASE BEZEL * ﾍﾞｰｽﾍﾞｾﾞﾙ	1	
21A-2		3U3-84540-2	CONTROL HEAD ASSY (TOP-TWIN) ｺﾝﾄﾛｰﾙﾍｯﾄﾞｱｯｼ (ﾄｯﾌﾟｰﾂｲﾝ)	1	
21A-2a		3U6-84543-0	* BASE BEZEL * ﾍﾞｰｽﾍﾞｾﾞﾙ	1	
21A-3		3U3-84620-2	CONT HEAD ASSY(CENTER CONSOLE) ｺﾝﾄﾛｰﾙﾍｯﾄﾞｱｯｼ (ｾﾝﾀｺﾝｿｰﾙ)	1	
21A-4		3U3-84600-2	CONT HEAD ASSY (FLUSH MOUNT) ｺﾝﾄﾛｰﾙﾍｯﾄﾞｱｯｼ (ﾌﾗｯｼｭﾏｳﾝﾄ)	1	
21A-5		3U3-84541-2	BEZEL COVER KIT ﾍﾞｾﾞﾙｶﾊﾞｰｷｯﾄ	1	
21A-6		3U6-84541-2	BEZEL COVER KIT ﾍﾞｾﾞﾙｶﾊﾞｰｷｯﾄ	1	
21A-7		3U3-84373-0	SPACER SET ｽﾍﾟｰｻｾｯﾄ	1	
21A-8		3U6-84373-0	SPACER SET ｽﾍﾟｰｻｾｯﾄ	1	
21A-9		3U3-84313-0	FREE THROTTLE BUTTON ﾌﾘｰｽﾛｯﾄﾙﾎﾞﾀﾝ	1	
21A-10		3U8-84541-2	BEZEL COVER KIT ﾍﾞｾﾞﾙｶﾊﾞｰｷｯﾄ	1	
21A-11		3U8-84313-0	FREE THROTTLE BUTTON ﾌﾘｰｽﾛｯﾄﾙﾎﾞﾀﾝ	1	
21A-12		3U3-83710-0	CABLE JOINT ASSY ｹｰﾌﾞﾙｼﾞｮｲﾝﾄｱｯｼ	1	
21A-13		3U3-72560-0	PTT SWITCH ASSY PTTｽｲｯﾁｱｯｼ	1	
21A-14		3U3-76086-0	NEUTRAL SWITCH (REMOTE CONT) ﾆｭｰﾄﾗﾙｽｲｯﾁ (ﾘﾓｰﾄｺﾝﾄﾛｰﾙ)	1	

Fig. 22 RIGGING KIT(1)
リギングキット (1)

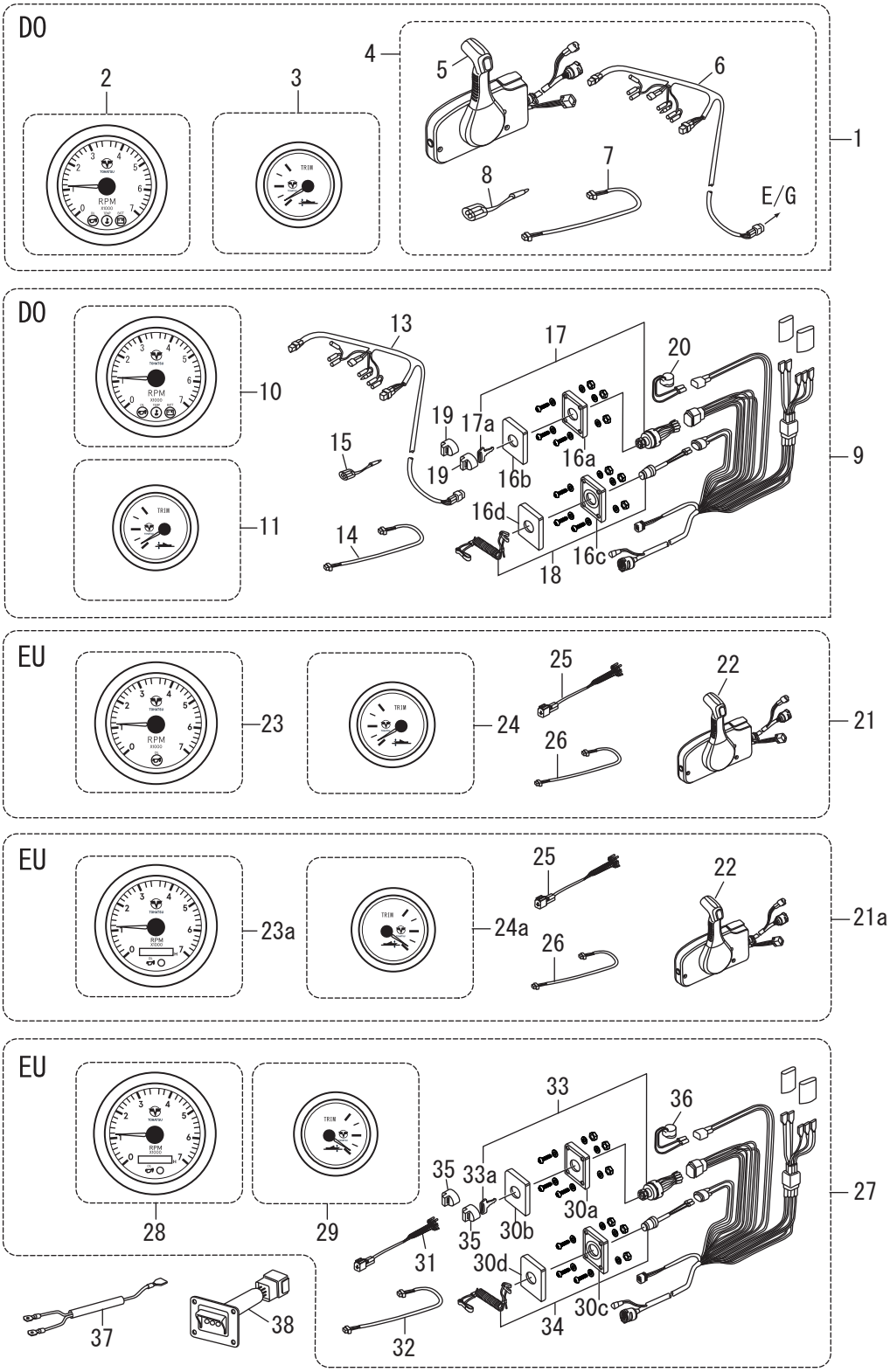

Ref.No. 見出番号		Part No. 部品番号	Description 部 品 名	Q'ty/個数 MFS150A	Remarks 備 考
22-21		3ZG-84555-1	PRE-RIGGING KIT (GENERIC SIDE) ﾌﾟﾚﾘｷﾞﾝｸﾞｷｯﾄ (ｼﾞｪﾈﾘｯｸ ｻｲﾄﾞ)	1	for EU
22-21a		3UH-84555-0	PRE-RIGGING KIT (GENERIC SIDE) ﾌﾟﾚﾘｷﾞﾝｸﾞｷｯﾄ (ｼﾞｪﾈﾘｯｸ ｻｲﾄﾞ)	1	for EU
22-22		3U2B84500-1	* REMOTE CONTROL HEAD ASSY * ﾘﾓｰﾄｺﾝﾄﾛｰﾙﾍｯﾄﾞｱｯｼ (RC12F)	1	for EU
22-23		3PA-72638-2	* TACHOMETER KIT * ﾀｺﾒｰﾀｷｯﾄ	1	for EU Black 1 Warning Lamp
22-23a		3VS-72638-0	* TACHOMETER KIT * ﾀｺﾒｰﾀｷｯﾄ	1	for EU Black with Hour Meter & 1 Warning Lamp
22-24		3UR-72523-3	* TRIM METER KIT * ﾄﾘﾑﾒｰﾀｷｯﾄ	1	Black
22-24a		3VS-72523-0	* TRIM METER KIT * ﾄﾘﾑﾒｰﾀｷｯﾄ	1	for EU
22-25		3KY-72539-0	* TACHOMETER LEAD WIRE L=2000 * ﾀｺﾒｰﾀﾘｰﾄﾞﾜｲﾔ	1	for EU
22-26		3T1-72573-1	* EXTENSION CORD (TRIM SENSOR) L=6000 * ｴｸﾃﾝｼｮﾝｺｰﾄﾞ (ﾄﾘﾑｾﾝｻ) L=6000	1	for EU
22-27		3YU-84556-1	* PRE-RIGGING KIT(GENERIC FLUSH) * ﾌﾟﾚﾘｷﾞﾝｸﾞｷｯﾄ (ｼﾞｪﾈﾘｯｸ ﾌﾗｯｼｭ)	1	for EU
22-28		3VS-72638-1	* TACHOMETER KIT * ﾀｺﾒｰﾀｷｯﾄ	1	for EU Black with HourMeter & 1 Warning Lamp
22-29		3VS-72523-0	* TRIM METER KIT * ﾄﾘﾑﾒｰﾀｷｯﾄ	1	for EU
22-30a		3UR-06869-0	* BRACKET * ﾌﾞﾗｹｯﾄ	1	for EU
22-30b		3UR-76201-0	* MAIN SWITCH PANEL * ﾒｲﾝｽｲｯﾁﾊﾟﾈﾙ	1	for EU
22-30c		3YU-06869-0	* BRACKET * ﾌﾞﾗｹｯﾄ	1	for EU
22-30d		3YU-06882-0	* STOP SWITCH PANEL * ｽﾄｯﾌﾟｽｲｯﾁﾊﾟﾈﾙ	1	for EU
22-31		3KY-72539-0	* TACHOMETER LEAD WIRE L=2000 * ﾀｺﾒｰﾀﾘｰﾄﾞﾜｲﾔ	1	for EU
22-32		3T1-72573-1	* EXTENSION CORD (TRIM SENSOR) L=6000 * ｴｸﾃﾝｼｮﾝｺｰﾄﾞ (ﾄﾘﾑｾﾝｻ) L=6000	1	for EU
22-33		3UR-76020-0	* MAIN SWITCH ASSY * ﾒｲﾝｽｲｯﾁｱｯｼ	1	for EU
22-33a	1	3UR-76217-0	** MAIN SWITCH KEY F-301 ** ﾒｲﾝｽｲｯﾁｷｰ F-301	A	for EU
22-33a	2	3UR-76218-0	** MAIN SWITCH KEY F-302 ** ﾒｲﾝｽｲｯﾁｷｰ F-302	A	for EU
22-33a	3	3UR-76219-0	** MAIN SWITCH KEY F-303 ** ﾒｲﾝｽｲｯﾁｷｰ F-303	A	for EU
22-34		3Y9-06830-0	* STOP SWITCH ASSY * ｽﾄｯﾌﾟｽｲｯﾁｱｯｼ	1	for EU with Lock Plate & Lanyard
22-35		353-76205-1	* MAIN SWITCH KEY COVERING CAP * ﾒｲﾝｽｲｯﾁｷｰｶﾊﾞｰﾘﾝｸﾞｷｬｯﾌﾟ	2	for EU
22-36		3Y9-76171-0	* OVERHEAT BUZZER * ｵｰﾊﾞｰﾋｰﾄﾌﾞｻﾞｰ	1	for EU
22-37		3Y9-76049-0	LEAD WIRE L=200 ﾘｰﾄﾞﾜｲﾔ L=200	1	
22-38		3Y9-76251-0	LAMP PANEL ASSY ﾗﾝﾌﾟﾊﾟﾈﾙｱｯｼ	1	

Fig. 22A RIGGING KIT(2)
リギングキット (2)

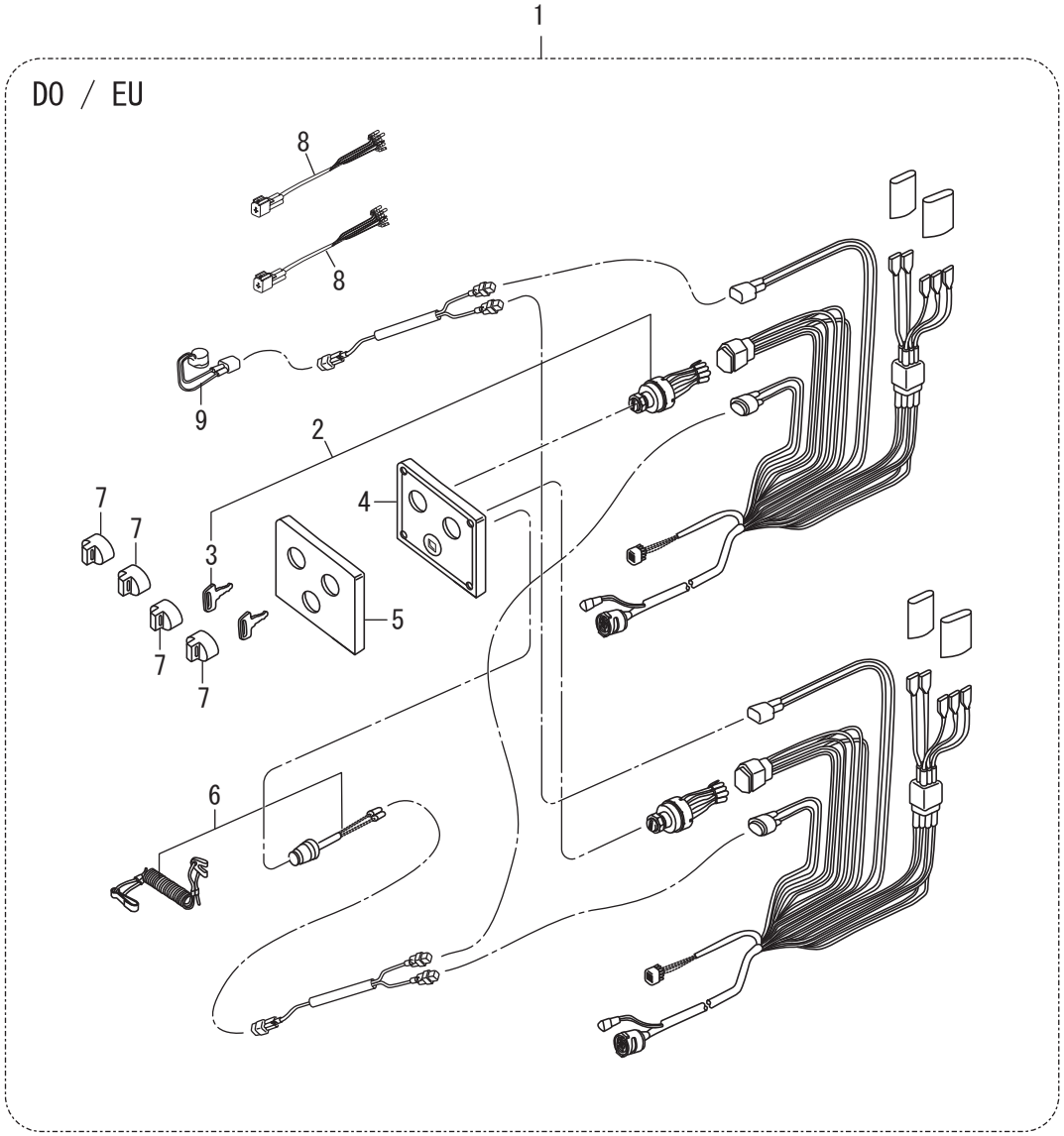

Ref.No. 見出番号		Part No. 部品番号	Description 部 品 名	Q'ty/個数 MFS150A	Remarks 備 考
22A-1		3UY-84550-0	PRE-RIGGING KIT ﾌﾟﾚﾘｷﾞﾝｸﾞｷｯﾄ	1	for EU
22A-2		3UR-76020-0	* MAIN SWITCH ASSY * ﾒｲﾝｽｲｯﾁｱｯｼ	2	with 2 keys
22A-3	1	3UR-76217-0	** MAIN SWITCH KEY F-301 ** ﾒｲﾝｽｲｯﾁｷｰ F-301	A	
22A-3	2	3UR-76218-0	** MAIN SWITCH KEY F-302 ** ﾒｲﾝｽｲｯﾁｷｰ F-302	A	
22A-3	3	3UR-76219-0	** MAIN SWITCH KEY F-303 ** ﾒｲﾝｽｲｯﾁｷｰ F-303	A	
22A-4		3YT-06869-0	* BRACKET * ﾌﾞﾗｹｯﾄ	1	
22A-5		3YT-76201-0	* MAIN SWITCH PANEL * ﾒｲﾝｽｲｯﾁﾊﾟﾈﾙ	1	
22A-6		3Y9-06830-0	* STOP SWITCH ASSY * ｽﾄｯﾌﾟｽｲｯﾁｱｯｼ	1	with Lock Plate & Lanyard
22A-7		353-76205-1	* MAIN SWITCH KEY COVERING CAP * ﾒｲﾝｽｲｯﾁｷｰｶﾊﾞｰﾘﾝｸﾞｷｬｯﾌﾟ	4	
22A-8		3KY-72539-0	* TACHOMETER LEAD WIRE L=2000 * ﾀｺﾒｰﾀﾘｰﾄﾞﾜｲﾔ	2	
22A-9		3Y9-76171-0	* OVERHEAT BUZZER * ｵｰﾊﾞｰﾋｰﾄﾌﾞｻﾞｰ	1	

Fig. 23 ASSEMBLY ・ KIT PARTS
アッセンブリ ・ キットパーツ

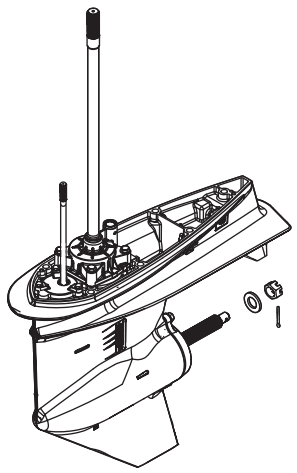

1

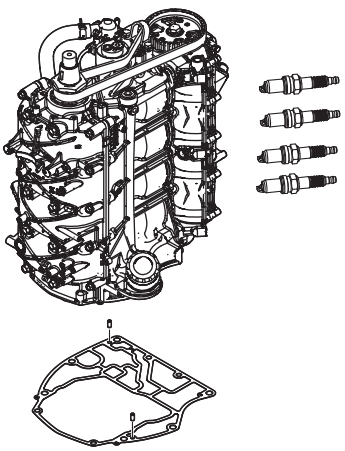

2

POWER HEAD GASKET SET
パワーヘッドガスケットセット — 3

LOWER UNIT GASKET SET
ロワユニットガスケットセット — 4

TILT LIMIT SWITCH KIT
チルトリミットスイッチキット — 5

TRIM SENSOR KIT(DIGITAL)
トリムセンサキット(デジタル) — 6

WATER PUMP REPAIR KIT
ウォータポンプリペアキット — 7

EXTENSION HOUSING KIT(UL)
エクステンションハウジングキット (UL) — 8

MAINTENANCE KIT
メンテナンスキット — 9

PISTON REPAIR KIT
ピストンリペアキット — 10

INTAKE VALVE KIT
インテークバルブキット — 12

EXHAUST VALVE KIT
エキゾーストバルブキット — 13

VAPOR SEPARATOR LEAD WIRE KIT
ベーパセパレータリードワイヤキット — 14

PTT SWITCH COVER KIT
PTTスイッチカバーキット — 15

PTT SWITCH KIT
PTTスイッチキット — 16

Ref.No. 見出番号		Part No. 部品番号	Description 部 品 名	Q'ty/個数 MFS150A	Remarks 備 考
23-1	1	3SSQ87302-1	LOWER UNIT ASSY (L) ﾛﾜﾕﾆｯﾄｱｯｼ (L)	1	for Transom"L"
23-1	2	3SSW87302-1	LOWER UNIT ASSY (L) ﾛﾜﾕﾆｯﾄｱｯｼ (L)	1	for Transom"L" for White Model
23-1	3	3SSQ87304-1	LOWER UNIT ASSY (UL) ﾛﾜﾕﾆｯﾄｱｯｼ (UL)	1	for Transom"UL"
23-1	4	3SSW87304-1	LOWER UNIT ASSY (UL) ﾛﾜﾕﾆｯﾄｱｯｼ (UL)	1	for Transom"UL" for White Model
23-1	5	3EBQ87304-0	LOWER UNIT ASSY (UL) ﾛﾜﾕﾆｯﾄｱｯｼ (UL)	1	for Transom"UL" Counter Rotation Model
23-1	6	3EBW87304-0	LOWER UNIT ASSY (UL) ﾛﾜﾕﾆｯﾄｱｯｼ (UL)	1	for Transom"UL" Counter Rotation Model(White)
23-2	3	31GB87090-0	ENGINE SHORT BLOCK KIT ｴﾝｼﾞﾝｼｮｰﾄﾌﾞﾛｯｸｷｯﾄ	1	for US/EU
23-3	1	3SS-87121-0	POWER HEAD GASKET SET ﾊﾟﾜｰﾍｯﾄﾞｶﾞｽｹｯﾄｾｯﾄ	1	
23-3	2	3T5-10046-0	* O-RING 1.9-13 * Oﾘﾝｸﾞ 1.9-13	10	Anode Plug
23-3	3	3SS-07632-0	* O-RING * Oﾘﾝｸﾞ	1	Oil Filter Bracket
23-3	4	3SS-07631-0	* O-RING φ2.4-18.8 * Oﾘﾝｸﾞ	1	Plunger Assy
23-3	5	151-00053-0	* O-RING 2-66.5 * Oﾘﾝｸﾞ 2-66.5	1	Cylinder Block
23-3	6	3SS-01215-0	* OIL SEAL 22-32-7 * ｵｲﾙｼｰﾙ	2	Crankcase Head
23-3	7	3SS-01214-0	* CRANKCASE HEAD GASKET * ｸﾗﾝｸｹｰｽﾍｯﾄﾞｶﾞｽｹｯﾄ	1	
23-3	8	3SS-00121-0	* OIL SEAL 52-75-9 * ｵｲﾙｼｰﾙ	1	Crankshaft
23-3	9	3UG-00121-0	* OIL SEAL 52-75-9 * ｵｲﾙｼｰﾙ	1	Crankshaft
23-3	10	3SS-07825-0	* OIL SEAL 30-47-8 * ｵｲﾙｼｰﾙ	1	Camshaft Upper
23-3	11	3R3-07204-0	* INTAKE VALVE STEM SEAL * ｲﾝﾃｰｸﾊﾞﾙﾌﾞｽﾃﾑｼｰﾙ	8	
23-3	12	3R3-07206-0	* EXHAUST VALVE STEM SEAL * ｴｷｿﾞｰｽﾄﾊﾞﾙﾌﾞｽﾃﾑｼｰﾙ	8	
23-3	13	3SS-07639-0	* O-RING 2.4-37.2 * Oﾘﾝｸﾞ	1	Oil Pump
23-3	14	3SS-07635-0	* O-RING 2.4-21.8 * Oﾘﾝｸﾞ	2	Oil Pump
23-3	15	3SS-01005-0	* CYLINDER HEAD GASKET * ｼﾘﾝﾀﾞﾍｯﾄﾞｶﾞｽｹｯﾄ	1	
23-3	16	3SS-01024-0	* CYLINDER HEAD COVER GASKET * ｼﾘﾝﾀﾞﾍｯﾄﾞｶﾊﾞｰｶﾞｽｹｯﾄ	1	
23-3	17	3R0-07422-0	* O-RING 3.1-24.4 * Oﾘﾝｸﾞ 3.1-24.4	1	Oil Filler Cap
23-3	18	3SS-03818-0	* O-RING 3.5-31.2 * Oﾘﾝｸﾞ	1	Fuel Pump
23-3	19	3SS-02335-0	* EXHAUST MANIFOLD GASKET * ｴｷｿﾞｰｽﾄﾏﾆﾎｰﾙﾄﾞｶﾞｽｹｯﾄ	1	
23-3	20	3UG-02335-0	* EXHAUST MANIFOLD GASKET * ｴｷｿﾞｰｽﾄﾏﾆﾎｰﾙﾄﾞｶﾞｽｹｯﾄ	1	

Fig. 23 ASSEMBLY ・ KIT PARTS
アッセンブリ ・ キットパーツ

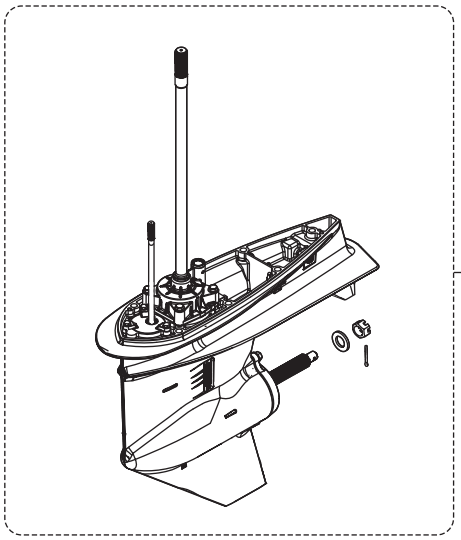
1

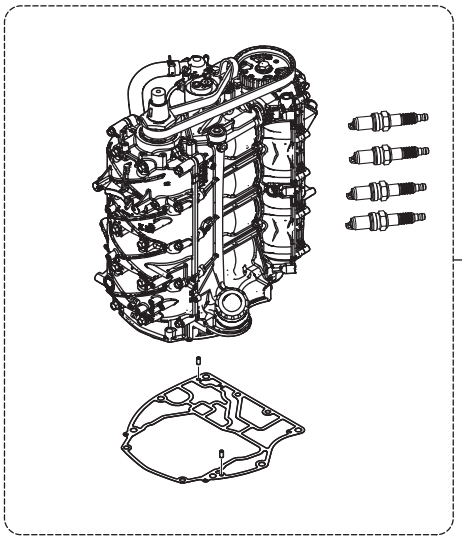
2

POWER HEAD GASKET SET
パワーヘッドガスケットセット
3

LOWER UNIT GASKET SET
ロワユニットガスケットセット
4

TILT LIMIT SWITCH KIT
チルトリミットスイッチキット
5

TRIM SENSOR KIT(DIGITAL)
トリムセンサキット(デジタル)
6

WATER PUMP REPAIR KIT
ウォータポンプリペアキット
7

EXTENSION HOUSING KIT(UL)
エクステンションハウジングキット (UL)
8

MAINTENANCE KIT
メンテナンスキット
9

PISTON REPAIR KIT
ピストンリペアキット
10

INTAKE VALVE KIT
インテークバルブキット
12

EXHAUST VALVE KIT
エキゾーストバルブキット
13

VAPOR SEPARATOR LEAD WIRE KIT
ベーパセパレータリードワイヤキット
14

PTT SWITCH COVER KIT
PTTスイッチカバーキット
15

PTT SWITCH KIT
PTTスイッチキット
16

Ref.No. 見出番号		Part No. 部品番号	Description 部 品 名	Q'ty/個数 MFS150A	Remarks 備 考
23-3	21	3SS-10311-0	* O-RING 3.1-74.4 * Oﾘﾝｸﾞ	1	Exhaust Manifold
23-3	22	3UG-10311-0	* O-RING 3.1-49.4 * Oﾘﾝｸﾞ	1	Exhaust Manifold
23-3	23	3SS-76067-0	* RECTIFIER COMPLETE GASKET * ﾚｸﾁﾌｧｲﾔｺﾝﾌﾟﾘｰﾄｶﾞｽｹｯﾄ	1	
23-3	24	3SS-01303-0	* ENGINE BASEMENT GASKET * ｴﾝｼﾞﾝﾍﾞｰｽｶﾞｽｹｯﾄ	1	
23-3	25	3SS-07702-0	* OILPAN GASKET * ｵｲﾙﾊﾟﾝｶﾞｽｹｯﾄ	1	
23-3	26	3UG-61220-0	* IDLE EXHAUST PORT GASKET * ｱｲﾄﾞﾙｴｷｿﾞｰｽﾄﾎﾟｰﾄｶﾞｽｹｯﾄ	1	
23-3	27	3SS-07714-0	* OILPAN PLATE GASKET * ｵｲﾙﾊﾟﾝﾌﾟﾚｰﾄｶﾞｽｹｯﾄ	1	
23-4	1	3SS-87321-0	LOWER UNIT GASKET SET ﾛﾜﾕﾆｯﾄｶﾞｽｹｯﾄｾｯﾄ	1	
23-4	2	332-60006-1	* GASKET 8.1-15-1 * ｶﾞｽｹｯﾄ	2	Oil Plug
23-4	3	3SS-60103-0	* O-RING 3.1-94.4 * Oﾘﾝｸﾞ	1	Propeller Shaft Housing
23-4	4	3SS-60111-0	* OIL SEAL 30-50-7 * ｵｲﾙｼｰﾙ	2	Propeller Shaft Housing
23-4	5	3SS-66137-0	* OIL SEAL 10-20-7 * ｵｲﾙｼｰﾙ	2	CamRod Bush(inside)
23-4	6	3SS-66023-0	* O-RING 3.5-55.6 * Oﾘﾝｸﾞ	1	CamRod Bush(outside)
23-4	7	3SS-66023-0	* O-RING 3.5-55.6 * Oﾘﾝｸﾞ	1	Oil Seal Housing
23-4	8	3SS-65029-0	* GUIDE PLATE GASKET * ｶﾞｲﾄﾞﾌﾟﾚｰﾄｶﾞｽｹｯﾄ	1	
23-4	9	3UG-65015-0	* O-RING 2.4-84.4 * Oﾘﾝｸﾞ	1	Pump Case Upper
23-4	10	3SS-65015-0	* O-RING 2.4-35.2 * Oﾘﾝｸﾞ	1	Pump Case Upper
23-4	11	3SS-60223-0	* OIL SEAL 22-40-8 * ｵｲﾙｼｰﾙ	2	Oil Seal Housing
23-5	1A	3SS-72620-0	TILT LIMIT SWITCH KIT ﾁﾙﾄﾘﾐｯﾄｽｲｯﾁｷｯﾄ	1	
23-5	2	3SS-72623-0	* TILT LIMIT SWITCH PLATE ASSY * ﾁﾙﾄﾘﾐｯﾄｽｲｯﾁﾌﾟﾚｰﾄｱｯｼ	1	
23-5	3	9101E3-5612	* BOLT * ﾎﾞﾙﾄ	1	
23-5	4	3SS-72622-0	* TILT LIMIT SWITCH CAM ASSY * ﾁﾙﾄﾘﾐｯﾄｽｲｯﾁｶﾑｱｯｼ	1	
23-5	5	3SS-72628-0	* TILT LIMIT CAM HOLDER * ﾁﾙﾄﾘﾐｯﾄｶﾑﾎﾙﾀﾞ	1	
23-5	6	921503-0510	* SCREW * ｽｸﾘｭ	1	
23-5	7	3SS-84398-0	* BAND * ﾊﾞﾝﾄﾞ	1	
23-6	1A	3SS-72578-0	TRIM SENSOR KIT (DIGITAL) ﾄﾘﾑｾﾝｻｷｯﾄ (ﾃﾞｼﾞﾀﾙ)	1	

Fig. 23 ASSEMBLY ・ KIT PARTS
アッセンブリ ・ キットパーツ

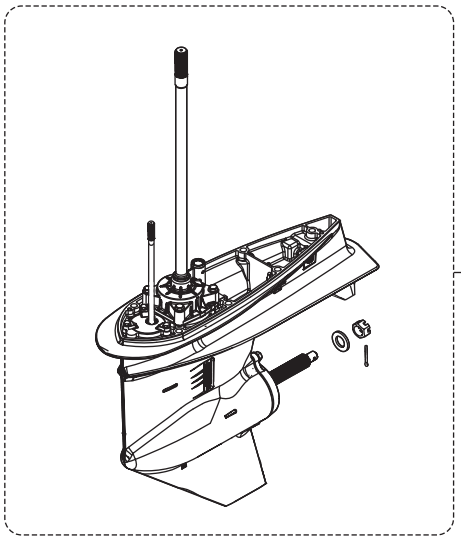
1

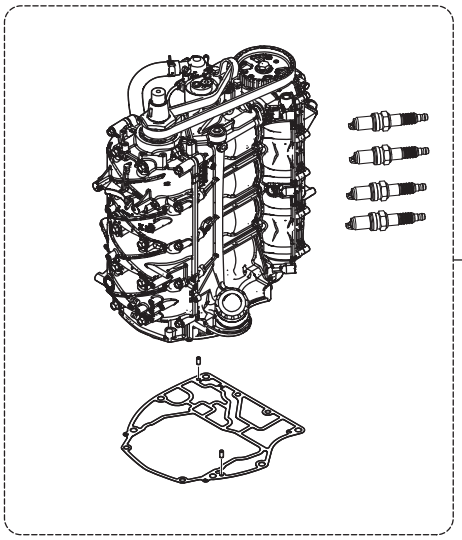
2

POWER HEAD GASKET SET
パワーヘッドガスケットセット
3

LOWER UNIT GASKET SET
ロワユニットガスケットセット
4

TILT LIMIT SWITCH KIT
チルトリミットスイッチキット
5

TRIM SENSOR KIT(DIGITAL)
トリムセンサキット(デジタル)
6

WATER PUMP REPAIR KIT
ウォータポンプリペアキット
7

EXTENSION HOUSING KIT(UL)
エクステンションハウジングキット (UL)
8

MAINTENANCE KIT
メンテナンスキット
9

PISTON REPAIR KIT
ピストンリペアキット
10

INTAKE VALVE KIT
インテークバルブキット
12

EXHAUST VALVE KIT
エキゾーストバルブキット
13

VAPOR SEPARATOR LEAD WIRE KIT
ベーパセパレータリードワイヤキット
14

PTT SWITCH COVER KIT
PTTスイッチカバーキット
15

PTT SWITCH KIT
PTTスイッチキット
16

Ref.No. 見出番号		Part No. 部品番号	Description 部 品 名	Q'ty/個数 MFS150A	Remarks 備 考
23-6	2A	3SS-72572-0	* TRIM SENSOR ASSY (DIGITAL) * ﾄﾘﾑｾﾝｻｱｯｼ (ﾃﾞｼﾞﾀﾙ)	1	
23-6	3A	3SS-72561-0	* TRIM SENSOR CAM ASSY * ﾄﾘﾑｾﾝｻｶﾑｱｯｼ	1	
23-6	4A	3SS-72628-0	* TILT LIMIT CAM HOLDER * ﾁﾙﾄﾘﾐｯﾄｶﾑﾎﾙﾀﾞ	1	
23-6	5A	921503-0510	* SCREW * ｽｸﾘｭ	1	
23-6	6A	9101E3-5616	* BOLT * ﾎﾞﾙﾄ	1	
23-6	7A	3SS-84398-0	* BAND * ﾊﾞﾝﾄﾞ	1	
23-7	1	3SS-87322-0	WATER PUMP REPAIR KIT ｳｫｰﾀﾎﾟﾝﾌﾟﾘﾍﾟｱｷｯﾄ	1	
23-7	2	3SS-65021-0	* WATER PUMP IMPELLER * ｳｫｰﾀﾎﾟﾝﾌﾟｲﾝﾍﾟﾗ	1	
23-7	3	3B7-65022-1	* KEY 28-5.7-4 * ｷｰ ﾎﾟﾝﾌﾟｲﾝﾍﾟﾗ	1	
23-7	4	3SS-65011-0	* PUMP CASE LINER * ﾎﾟﾝﾌﾟｹｰｽﾗｲﾅ	1	
23-7	5	3SS-65029-0	* GUIDE PLATE GASKET * ｶﾞｲﾄﾞﾌﾟﾚｰﾄｶﾞｽｹｯﾄ	1	
23-7	6	3UG-65015-0	* O-RING 2.4-84.4 * Oﾘﾝｸﾞ	1	
23-7	7	3SS-65025-0	* WATER PUMP GUIDE PLATE * ｳｫｰﾀﾎﾟﾝﾌﾟｶﾞｲﾄﾞﾌﾟﾚｰﾄ	1	
23-7	8	9161E3-0845	* BOLT * ﾎﾞﾙﾄ	4	
23-7	9	9401E3-0800	* WASHER * ﾜｯｼｬ	4	
23-7	10	3SS-65015-0	* O-RING 2.4-35.2 * Oﾘﾝｸﾞ	1	
23-8	1A	3SSQ87314-1	EXTENSION HOUSING KIT (UL) ｴｸｽﾃﾝｼｮﾝﾊｳｼﾞﾝｸﾞｷｯﾄ (UL)	1	for Transom "L"⇒"UL"
23-8	2	3SS-65120-0	* WATER PIPE (UL) * ｳｫｰﾀﾊﾟｲﾌﾟｱｯｼ (UL)	1	
23-8	3A	3SSQ61110-0	* EXTENSION HOUSING * ｴｸｽﾃﾝｼｮﾝﾊｳｼﾞﾝｸﾞ	1	
23-8	4	3AB-01111-0	* DOWEL PIN 6-12 * ﾀﾞｳｪﾙﾋﾟﾝ 6-12	2	
23-8	5	3SS-66014-0	* CAM ROD (UL) * ｶﾑﾛｯﾄﾞ (UL)	1	
23-8	6	945303-0900	* E-RING d=9 * Eﾘﾝｸﾞ d=9	1	
23-8	7	3SS-64303-0	* DRIVE SHAFT (UL) * ﾄﾞﾗｲﾌﾞｼｬﾌﾄ (UL)	1	
23-8	8	3C7-60213-0	* TAPERED ROLLER BEARING 0506 * ﾃｰﾊﾟｰﾛｰﾗﾍﾞｱﾘﾝｸﾞ 0506	1	
23-8	9	3SS-61111-0	* STUD M10-165_P1.25 * ｽﾀｯﾄﾞ	6	
23-8	10	3B7-61114-0	* NUT 10-P1.25 * ﾅｯﾄ 10-P1.25	6	
23-8	11	9402E3-1000	* WASHER * ﾜｯｼｬ	6	

Fig. 23 ASSEMBLY ・ KIT PARTS
アッセンブリ ・ キットパーツ

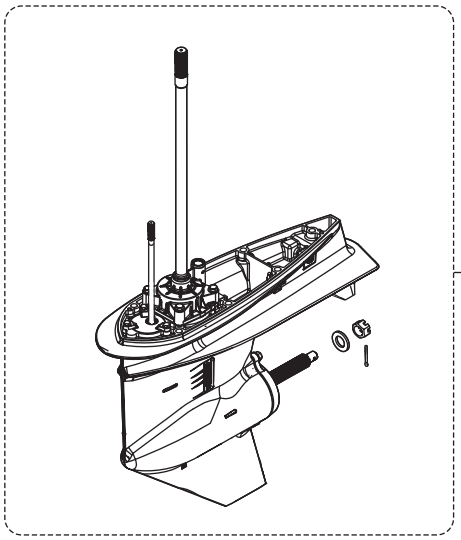
1

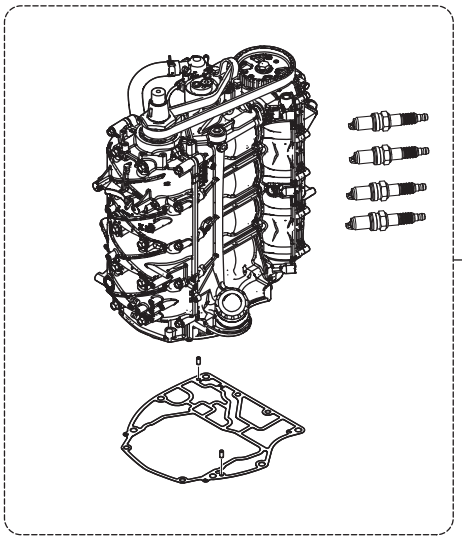
2

POWER HEAD GASKET SET
パワーヘッドガスケットセット
3

LOWER UNIT GASKET SET
ロワユニットガスケットセット
4

TILT LIMIT SWITCH KIT
チルトリミットスイッチキット
5

TRIM SENSOR KIT(DIGITAL)
トリムセンサキット(デジタル)
6

WATER PUMP REPAIR KIT
ウォータポンプリペアキット
7

EXTENSION HOUSING KIT(UL)
エクステンションハウジングキット (UL)
8

MAINTENANCE KIT
メンテナンスキット
9

PISTON REPAIR KIT
ピストンリペアキット
10

INTAKE VALVE KIT
インテークバルブキット
12

EXHAUST VALVE KIT
エキゾーストバルブキット
13

VAPOR SEPARATOR LEAD WIRE KIT
ベーパセパレータリードワイヤキット
14

PTT SWITCH COVER KIT
PTTスイッチカバーキット
15

PTT SWITCH KIT
PTTスイッチキット
16

Ref.No. 見出番号		Part No. 部品番号	Description 部 品 名	Q'ty/個数 MFS150A	Remarks 備 考
23-8	12	3SS-61018-0	* BOLT M10-170-P1.25 * ﾎﾞﾙﾄ	1	
23-9	1	3SS-87500-0	MAINTENANCE KIT ﾒﾝﾃﾅﾝｽｷｯﾄ	1	
23-9	2	332-60006-1	* GASKET 8.1-15-1 * ｶﾞｽｹｯﾄ	2	
23-9	3	3B7-65022-1	* KEY 28-5.7-4 * ｷｰ ﾎﾟﾝﾌﾟｲﾝﾍﾟﾗ	1	
23-9	4	3P0-60218-0	* ANODE * ｱﾉｰﾄﾞ	10	
23-9	5	3KY-60218-0	* ANODE * ｱﾉｰﾄﾞ	2	
23-9	6	3C7-60218-2	* ANODE * ｱﾉｰﾄﾞ ｽﾀｰﾝﾌﾞﾗｹｯﾄ	1	
23-9	7	338-60218-2	* ANODE * ｱﾉｰﾄﾞ	1	
23-9	8	369-60218-1	* ANODE * ｱﾉｰﾄﾞ	1	
23-9	9	3BJ-07615-0	* OIL FILTER * ｵｲﾙﾌｨﾙﾀ	1	
23-9	10	3SS-65021-0	* WATER PUMP IMPELLER * ｳｫｰﾀﾎﾟﾝﾌﾟｲﾝﾍﾟﾗ	1	
23-9	11	3SS-65025-0	* WATER PUMP GUIDE PLATE * ｳｫｰﾀﾎﾟﾝﾌﾟｶﾞｲﾄﾞﾌﾟﾚｰﾄ	1	
23-9	12	3SS-65029-0	* GUIDE PLATE GASKET * ｶﾞｲﾄﾞﾌﾟﾚｰﾄｶﾞｽｹｯﾄ	1	
23-9	13	3R3-07406-0	* WASHER 14.5-24-1 * ﾜｯｼｬ 14.5-24-1	1	
23-9	14	3T5-10046-0	* O-RING 1.9-13 * Oﾘﾝｸﾞ 1.9-13	10	
23-9	15	3SS-65011-0	* PUMP CASE LINER * ﾎﾟﾝﾌﾟｹｰｽﾗｲﾅ	1	
23-9	16	951503-0325	* SPLIT PIN 3-25 * ｽﾌﾟﾘｯﾄﾋﾟﾝ 3-25	1	
23-9	17	9701-1-1130	* SPARK PLUG (LKR6E) * ｽﾊﾟｰｸﾌﾟﾗｸﾞ (LKR6E)	4	
23-9	18	3SS-65015-0	* O-RING 2.4-35.2 * Oﾘﾝｸﾞ	1	
23-9	19	3UG-65015-0	* O-RING 2.4-84.4 * Oﾘﾝｸﾞ	1	
23-10	1	3SS-87130-0	PISTON REPAIR KIT ﾋﾟｽﾄﾝﾘﾍﾟｱｷｯﾄ	1	
23-10	2	3SS-00001-0	* PISTON * ﾋﾟｽﾄﾝ (STD)	1	
23-10	3	3SS-00021-0	* PISTON PIN * ﾋﾟｽﾄﾝﾋﾟﾝ	1	
23-10	4	3SS-00024-0	* PISTON PIN CLIP * ﾋﾟｽﾄﾝﾋﾟﾝｸﾘｯﾌﾟ	2	
23-12	1B	31G-07895-0	INTAKE VALVE KIT ｲﾝﾃｰｸﾊﾞﾙﾌﾞｷｯﾄ	1	for US/EU
23-12	2B	31G-07901-0	* INTAKE VALVE * ｲﾝﾃｰｸﾊﾞﾙﾌﾞ	8	for US/EU

Fig. 23 ASSEMBLY ・ KIT PARTS
アッセンブリ ・ キットパーツ

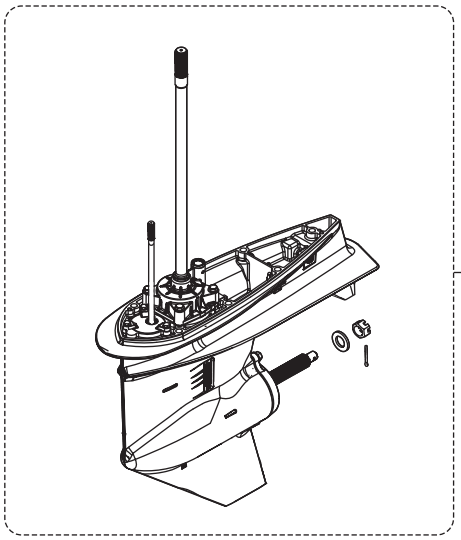
1

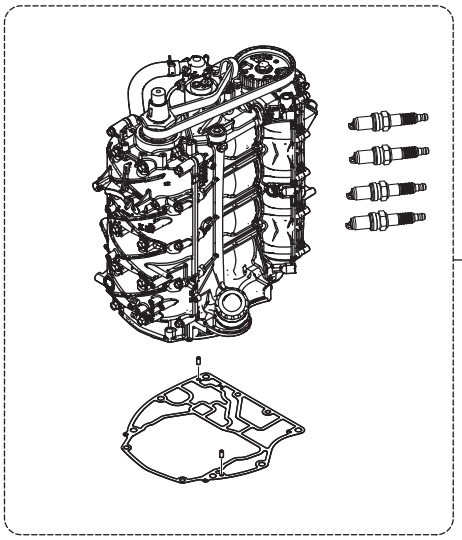
2

POWER HEAD GASKET SET
パワーヘッドガスケットセット
3

LOWER UNIT GASKET SET
ロワユニットガスケットセット
4

TILT LIMIT SWITCH KIT
チルトリミットスイッチキット
5

TRIM SENSOR KIT(DIGITAL)
トリムセンサキット(デジタル)
6

WATER PUMP REPAIR KIT
ウォータポンプリペアキット
7

EXTENSION HOUSING KIT(UL)
エクステンションハウジングキット (UL)
8

MAINTENANCE KIT
メンテナンスキット
9

PISTON REPAIR KIT
ピストンリペアキット
10

INTAKE VALVE KIT
インテークバルブキット
12

EXHAUST VALVE KIT
エキゾーストバルブキット
13

VAPOR SEPARATOR LEAD WIRE KIT
ベーパセパレータリードワイヤキット
14

PTT SWITCH COVER KIT
PTTスイッチカバーキット
15

PTT SWITCH KIT
PTTスイッチキット
16

Ref.No. 見出番号		Part No. 部品番号	Description 部 品 名	Q'ty/個数 MFS150A	Remarks 備 考
23-12	3B	31G-07921-0	* RETAINER * ﾘﾃｰﾅ	8	for US/EU
23-12	4	3KY-07923-0	* COTTER * ｺｯﾀ	16	
23-13	1B	31G-07896-0	EXHAUST VALVE KIT ｴｷｿﾞｰｽﾄﾊﾞﾙﾌﾞｷｯﾄ	1	for US/EU
23-13	2B	31G-07902-0	* EXHAUST VALVE * ｴｷｿﾞｰｽﾄﾊﾞﾙﾌﾞ	8	for US/EU
23-13	3B	31G-07921-0	* RETAINER * ﾘﾃｰﾅ	8	for US/EU
23-13	4	3KY-07923-0	* COTTER * ｺｯﾀ	16	
23-14		3SS-10181-0	VST LEAD WIRE KIT VSTﾘｰﾄﾞﾜｲﾔｷｯﾄ	1	
23-15		3UR-72601-0	PTT SWITCH COVER KIT PTTｽｲｯﾁｶﾊﾞｰｷｯﾄ	1	
23-16		3UR-72609-0	PTT SWITCH KIT PTTｽｲｯﾁｷｯﾄ	1	

索引

151-00053-0 ＊ Oリング 2-66.5・・・・・・・・・・・1-25
151-00053-0 ＊ Oリング 2-66.5・・・・・・・・・・・23-3 5
172-36008-0 グロメット 13-2・・・・・・・・・・・・6-13
181-33182-1 クリップ φ12.5・・・・・・・・・・・・5-32
181-33182-1 クリップ φ12.5・・・・・・・・・・・・5-33
181-33182-1 クリップ φ12.5・・・・・・・・・・・・5-34
1D8-70225-0 ＊ プライマバルブサブアッシ・・・・・・・・20-17a
1E0-34092-0 ＊ キャップ ヒューズボックス (G)・・・・・・・8-23 1
1E0-34093-0 ＊ キャップ ヒューズボックス (Y)・・・・・・・8-23 2
1E0-36056-0 フック・・・・・・・・・・・・・・・・6-9
309-00131-0 キー 10-3.7-3・・・・・・・・・・・・4-2
311-72412-0 フラッシングコネクタキャップアッシ・・・・・・・9-2
31G-00030-0 クランクシャフトアッシ・・・・・・・・・・・2-1
31G-00131-0 キー・・・・・・・・・・・・・・・・・6-3
31G-01000-0 シリンダヘッドコンプリート・・・・・・・・・3-1 3
31G-02091-1 インテークマニホールド・・・・・・・・・・・5-1
31G-02104-0 インテークマニホールドガスケット・・・・・・・・5-49
31G-02108-0 コネクター ステー・・・・・・・・・・・・・8-60
31G-02209-0 ローバーミューションホース・・・・・・・・・・5-40
31G-02418-0 ガスケット・・・・・・・・・・・・・・5-1a
31G-06191-0 フライホイール W/リングギヤ・・・・・・・・・・6-1
31G-06401-1 ECUアッシ (150)・・・・・・・・・・・・8-36 7
31G-06469-0 イグニッションコイル W/R-キャップ・・・・・・・6-20
31G-07810-0 ＊ カムシャフトアッシ・・・・・・・・・・・・3-8 3
31G-07895-0 インテークバルブキット・・・・・・・・・・23-12 1B
31G-07896-0 エキゾーストバルブキット・・・・・・・・・・23-13 1B
31G-07901-0 ＊ インテークバルブ・・・・・・・・・・・・3-19 2
31G-07901-0 ＊ インテークバルブ・・・・・・・・・・・・23-12 2B
31G-07902-0 ＊ エキゾーストバルブ・・・・・・・・・・・3-20 2
31G-07902-0 ＊ エキゾーストバルブ・・・・・・・・・・・23-13 2B
31G-07903-0 ＊ バルブスプリング・・・・・・・・・・・・3-21 2
31G-07905-0 ＊ バルブスプリングシート・・・・・・・・・・3-24 2
31G-07921-0 ＊ リテーナ・・・・・・・・・・・・・・・3-22 2
31G-07921-0 ＊ リテーナ・・・・・・・・・・・・・・・23-12 3B
31G-07921-0 ＊ リテーナ・・・・・・・・・・・・・・・23-13 3B
31G-07935-0 ＊ ロッカーアーム・・・・・・・・・・・・・3-11 1
31G-10063-0 ベルトガイド・・・・・・・・・・・・・・4-3
31G-10070-0 タイミングベルトテンショナー・・・・・・・・・・4-11 2
31G-10300-0 フェエルインジェクタアッシ・・・・・・・・・・5-10
31G-61241-0 アイドルエキゾーストバッセージ・・・・・・・・・9-95
31G-67536-0 ＊ リヤデカール (150)・・・・・・・・・・・16-16 9
31G-67541-0 ＊ サイドデカール・・・・・・・・・・・・・16-18 4
31G-76010-0 スターターモータアッシ・・・・・・・・・・・・7-1 2
31G-76079-0 カラー・・・・・・・・・・・・・・・・・5-25
31G-76107-0 ノックセンサ・・・・・・・・・・・・・・・8-61
31G-76108-0 O2センサ・・・・・・・・・・・・・・・・8-59
31G-76110-0 コードアッシ・・・・・・・・・・・・・・・8-46 2
31G-76321-0 ＊ マグネットスイッチ・・・・・・・・・・・・7-8 2
31GB87090-0 エンジンショートプロックキット・・・・・・・・・23-2 3
31GQ67645-0 トップカウルアッシ・・・・・・・・・・・・・16-1 4
31H-06848-0 ＊＊ ストップスイッチランヤードアッシ・・・・・・・17-5
31H-06848-0 ＊ ストップスイッチランヤードアッシ・・・・・・・19-13
31K-60086-0 ＊ リテーナアッシ (ギヤA)・・・・・・・・・・11A-1a
31K-60102-0 ローラベアリング・・・・・・・・・・・・・11A-3
31K-60211-0 ＊ ローラベアリング・・・・・・・・・・・・11A-7a
31K-60215-0 ＊ テーパーローラベアリング・・・・・・・・・・11A-7b
31K-62116-0 ワッシャ・・・・・・・・・・・・・・・・11A-4
31K-64010-0 ベベルギヤアッシ (A)・・・・・・・・・・・11A-2
31K-64011-0 ＊＊ ローラベアリング・・・・・・・・・・・・11A-1b
31K-64015-0 シム 61-84.5-0.15・・・・・・・・・・・・11A-5 1
31K-64016-0 シム 61-84.5-0.1・・・・・・・・・・・・・11A-5 2
31K-64019-0 ローラベアリング・・・・・・・・・・・・・・11A-11
31K-64036-0 シム 102-105-0.15・・・・・・・・・・・・11A-12 1
31K-64037-0 シム 102-105-0.1・・・・・・・・・・・・・11A-12 2
31K-64082-0 シム 42-59.8-0.4・・・・・・・・・・・・・11A-9 1
31K-64083-0 シム 42-59.8-0.6・・・・・・・・・・・・・11A-9 2
31K-64089-0 ベベルギヤアッシ (C)・・・・・・・・・・・・11A-7
31K-64185-0 ステンレススチールプロペラ (15"),3 BLADE・・・11A-15 1
31K-64189-0 ステンレススチールプロペラ (17"),3 BLADE・・・11A-15 2
31K-64194-0 ステンレススチールプロペラ (19"),3 BLADE・・・11A-15 3
31K-64211-0 プロペラシャフト・・・・・・・・・・・・・11A-6
31K-66308-0 ワッシャ・・・・・・・・・・・・・・・・11A-10
31KQ60000-0 ギヤサースアッシ・・・・・・・・・・・・・11A-1 1
31KQ87323-0 プロペラシャフトハウジングアッシ・・・・・・・11A-13 1
31KW60000-0 ギヤサースアッシ・・・・・・・・・・・・・11A-1 2
31KW87323-0 プロペラシャフトハウジングアッシ・・・・・・・11A-13 2
32K-64185-0 ステンレススチールプロペラ (15"),4 BLADE・・・11A-15 4
32K-64189-0 ステンレススチールプロペラ (17"),4 BLADE・・・11A-15 5
32K-64194-0 ステンレススチールプロペラ (19"),4 BLADE・・・11A-15 6
332-60005-3 プラグ・・・・・・・・・・・・・・・・・10-8
332-60006-1 ガスケット・・・・・・・・・・・・・・・10-9
332-60006-1 ＊ ガスケット・・・・・・・・・・・・・・23-4 2
332-60006-1 ＊ ガスケット・・・・・・・・・・・・・・23-9 2
332-70201-0 ＊ クランプ・・・・・・・・・・・・・・・20-24
338-02215-0 クリップ φ10・・・・・・・・・・・・・・5-64
338-02215-0 クリップ φ10・・・・・・・・・・・・・・5-65
338-60218-2 アノード・・・・・・・・・・・・・・・・12-19
338-60218-2 ＊ アノード・・・・・・・・・・・・・・・23-9 7
344-67177-1 グリスフィッティング・・・・・・・・・・・・12-24 1
344-67177-1 グリスフィッティング・・・・・・・・・・・・12-24 2
345-01111-0 ＊ ダウェルピン 6-12・・・・・・・・・・・1-2
345-01111-0 ダウェルピン 6-12・・・・・・・・・・・・3-34
345-01111-0 ダウェルピン 6-12・・・・・・・・・・・・3-35
345-01111-0 ダウェルピン 6-12・・・・・・・・・・・・3-61
345-01111-0 ダウェルピン 6-12・・・・・・・・・・・・4-12
345-01111-0 ダウェルピン 6-12・・・・・・・・・・・・6-17
345-01111-0 ダウェルピン 6-12・・・・・・・・・・・・9-17
345-01111-0 ダウェルピン 6-12・・・・・・・・・・・・9-18
345-05122-1 ワッシャ 6.5-23-1.5・・・・・・・・・・・9-55
345-05122-1 ワッシャ 6.5-23-1.5・・・・・・・・・・・9-70
345-05122-1 ワッシャ 6.5-23-1.5・・・・・・・・・・・12-63
345-05122-1 ワッシャ 6.5-23-1.5・・・・・・・・・・・14-6
345-06915-0 クランプ 6.5-14L・・・・・・・・・・・・12-55
345-64124-0 ワッシャ 17-32-3・・・・・・・・・・・・11-23
345-70114-1 クリップ φ11.3・・・・・・・・・・・・・5-35
346-62124-1 ナイロンナット 7/8-14・・・・・・・・・・・12-27
346-62127-0 ＊ キャップナット プラケットボルト・・・・・・・17-51
346-62412-1 ワッシャ 22.6-30-2・・・・・・・・・・・12-66
346-63721-0 プッシング 6.2-16-5・・・・・・・・・・・14-29
346-67113-0 マウント 8.5-14-2.5・・・・・・・・・・・8-32
346-67114-1 スペーサ 6.2-9-15.7・・・・・・・・・・・8-34
346-67115-0 ワッシャ 6.5-21-1・・・・・・・・・・・・8-31
346-67115-0 ワッシャ 6.5-21-1・・・・・・・・・・・・8-33a
346-67115-0 ワッシャ 6.5-21-1・・・・・・・・・・・・14-5
346-67115-0 ワッシャ 6.5-21-1・・・・・・・・・・・・14-40
346-67115-0 ＊＊ ワッシャ 6.5-21-1・・・・・・・・・・・16-4
346-67115-0 ＊＊ ワッシャ 6.5-21-1・・・・・・・・・・・16-5
350-67105-0 フックレバーブッシング 14-16.5-17.7・・・・・9-52
350-67105-0 フックレバーブッシング 14-16.5-17.7・・・・・9-65
350-67105-0 フックレバーブッシング 14-16.5-17.7・・・・・9-66
353-00108-0 Oリング 2.4-44.7・・・・・・・・・・・・・9-7
353-61334-0 ＊ ワッシャ 13-34-3・・・・・・・・・・・12-74
353-64014-0 シム 52-60.5-0.3・・・・・・・・・・・・10-19 3
353-64015-0 シム 52-60.5-0.15・・・・・・・・・・・・10-19 1
353-64016-0 シム 52-60.5-0.1・・・・・・・・・・・・10-19 2
353-64121-0 プロペラナット・・・・・・・・・・・・・11-22
353-72546-0 アシストコード (レッド) L=200・・・・・・・19-5
353-76205-1 ＊ メインスイッチキーカバーリングキャップ・・・・・22-35
353-76205-1 ＊ メインスイッチキーカバーリングキャップ・・・・・22A-7
353-77182-1 ＊ Oリング モータ・・・・・・・・・・・・13-3
353-84371-0 ＊ ワッシャ リモコンボックス・・・・・・・・・18-30
353-84388-0 ＊ デテントローラ・・・・・・・・・・・・18-38
353-84394-0 ＊ ワッシャ・・・・・・・・・・・・・・・18-5
353-84916-0 ＊ ワッシャ 9.6-18-2・・・・・・・・・・・15-7
353-84917-0 ＊ ボルト 3/8-45・・・・・・・・・・・・15-5
353-84918-0 ＊ ナイロンナット 3/8-24UNF・・・・・・・・15-6
369-60218-1 ＊ アノード・・・・・・・・・・・・・・・23-9 8
369-84398-1 バンド・・・・・・・・・・・・・・・・・8-56
398-06830-0 ＊ ストップスイッチアッシ・・・・・・・・・・17-4
398-62396-1 グランド (アースワイヤ) L=130・・・・・・・12-77
3A0-76079-0 カラー 6.2-9-7.4・・・・・・・・・・・・6-12
3A3-06830-0 ストップスイッチアッシ・・・・・・・・・・・19-12
3A3-60984-0 サブウォータインレットホースプラグ・・・・・・・9-94
3A3-76145-0 ターミナルキャップ スターター・・・・・・・・・8-20
3A3-81301-0 ツインリモートコントロールキット・・・・・・・・20-13
3A3-83314-2 ＊ ケーブルターミナル・・・・・・・・・・・18-8
3A3-84307-0 ＊ デテントスプリング・・・・・・・・・・・18-42
3A3-84364-2 ＊ ドライブギヤ・・・・・・・・・・・・・18-9
3A3-84365-1 ＊ スロットルアーム・・・・・・・・・・・・18-2
3A3-84368-0 ＊ ウェーブワッシャ・・・・・・・・・・・・18-19
3A3-84374-0 ＊ スペーサ・・・・・・・・・・・・・・・18-29
3A3-84376-0 ＊ グロメット・・・・・・・・・・・・・・18-12
3A3-84381-0 ＊ シフトギヤアッシ・・・・・・・・・・・・18-7
3A3-84383-0 ＊ ワッシャ・・・・・・・・・・・・・・・18-33
3A3-84391-0 ＊ フリースロットルドラム・・・・・・・・・・18-20
3A3-84403-0 ＊ ニュートラルロック スプリング・・・・・・・・18-16
3A3-84421-0 ＊ ローラ・・・・・・・・・・・・・・・・18-34
3A3-84422-0 ＊ スラストプレート・・・・・・・・・・・・18-22
3A3-84423-0 ＊ デテントリテーナ・・・・・・・・・・・・18-41
3A3-84424-0 ＊ フリースロットルローラ・・・・・・・・・・18-43
3A3-84425-0 ＊ フリースロットルスプリング・・・・・・・・・18-45
3A3-84426-0 ＊ ローラリテーナ・・・・・・・・・・・・・18-44
3A3-84428-0 ＊ スロットルフリクションアーム・・・・・・・・18-3
3A3-84432-0 ＊ プッシング B・・・・・・・・・・・・・18-25
3A3-84435-0 ＊ プッシング D・・・・・・・・・・・・・18-21
3AA-76145-0 ターミナルキャップ・・・・・・・・・・・・8-18
3AA-83719-0 ワッシャ 8.5-18-1.6・・・・・・・・・・・14-38
3AB-01111-0 ＊ ダウェルピン 6-12・・・・・・・・・・・1-3
3AB-01111-0 ダウェルピン 6-12・・・・・・・・・・・・9-19
3AB-01111-0 ダウェルピン 6-12・・・・・・・・・・・・9-93
3AB-01111-0 ダウェルピン 6-12・・・・・・・・・・・・10-40
3AB-01111-0 ダウェルピン 6-12・・・・・・・・・・・・10-48
3AB-01111-0 ＊ ダウェルピン 6-12・・・・・・・・・・・23-8 4
3AC-02209-0 ローバーミューションホース L=140・・・・・・・5-41
3AC-09056-1 クリップ φ13.5・・・・・・・・・・・・・5-45
3AC-09056-1 クリップ φ13.5・・・・・・・・・・・・・5-66
3AC-10087-0 クランプ φ16.8・・・・・・・・・・・・・5-42
3AC-10145-0 フュエルフィルタ ラバーマウント・・・・・・・・5-37
3ACB10143-0 ハイブレッシャ フュエルフィルタ・・・・・・・・・5-36
3AL-76079-0 カラー 6.2-9-9.55・・・・・・・・・・・・9-48
3AL-83719-0 ワッシャ 7-18-1.6・・・・・・・・・・・・14-30
3AM-72120-0 リヤングボルトセット・・・・・・・・・・・・12-72
3B2-61018-0 ボルト・・・・・・・・・・・・・・・・・1-28
3B7-02234-0 ＊ フィルタ・・・・・・・・・・・・・・・5-73
3B7-02236-0 ＊ Oリング・・・・・・・・・・・・・・・5-74
3B7-06920-0 ラバーマウント 8.5-14-2.5・・・・・・・・・8-33
3B7-60211-0 ＊ ローラベアリング 30-40-30・・・・・・・・11-17
3B7-61114-0 ナット 10-P1.25・・・・・・・・・・・・・10-49
3B7-61114-0 ＊ ナット 10-P1.25・・・・・・・・・・・・23-8 10
3B7-62129-1 ピン スラストロッド・・・・・・・・・・・・12-29
3B7-63730-0 ＊ ワッシャ 8.5-24-1.5・・・・・・・・・・17-44
3B7-64011-0 ＊ ローラベアリング 25-32-26・・・・・・・・11-2
3B7-64015-0 シム 47-57-0.15・・・・・・・・・・・・・11-3 1
3B7-64016-0 シム 47-57-0.1・・・・・・・・・・・・・・11-3 2
3B7-64032-0 ワッシャ t=3.2・・・・・・・・・・・・・・11-6 5
3B7-64034-0 ワッシャ t=3.0・・・・・・・・・・・・・・11-6 4
3B7-64035-0 ワッシャ t=2.8・・・・・・・・・・・・・・11-6 3
3B7-64036-0 シム 42-50-0.15・・・・・・・・・・・・・11-7 1
3B7-64037-0 シム 42-50-0.1・・・・・・・・・・・・・・11-7 2
3B7-64218-0 ピン クラッチ・・・・・・・・・・・・・・11-10
3B7-64219-1 スナップ クラッチピン・・・・・・・・・・・・11-11
3B7-65022-1 キー ボンプインペラ・・・・・・・・・・・・10-33
3B7-65022-1 ＊ キー ボンプインペラ・・・・・・・・・・・23-7 3
3B7-65022-1 ＊ キー ボンプインペラ・・・・・・・・・・・23-9 3
3B7-76142-1 グランドケーブル (AV2) L=120・・・・・・・8-52
3B7-77167-0 Oリング 1.8-69.6・・・・・・・・・・・・13-10
3B7-77375-0 ＊ Oリング・・・・・・・・・・・・・・・13-20
3B7-77375-0 Oリング・・・・・・・・・・・・・・・・13-22
3B7-77376-0 バックアップリング・・・・・・・・・・・・13-23
3B7-77377-1 フリービストン・・・・・・・・・・・・・・13-21
3B7-77392-0 ＊ Oリング・・・・・・・・・・・・・・・13-26
3B7-77393-0 ＊ バックアップリング・・・・・・・・・・・13-27
3B7-77411-0 ＊ Oリング・・・・・・・・・・・・・・・13-12
3B7-83715-2 ケーブルジョイント・・・・・・・・・・・・14-37
3BJ-02215-0 クリップ φ7.8・・・・・・・・・・・・・・5-23
3BJ-07615-0 オイルフィルタ・・・・・・・・・・・・・・1-16
3BJ-07615-0 ＊ オイルフィルタ・・・・・・・・・・・・・23-9 9
3BJ-60001-0 ボルト・・・・・・・・・・・・・・・・・8-62
3C7-01513-2 ハンガー・・・・・・・・・・・・・・・・1-31
3C7-60211-1 ＊ ローラベアリング 28.6-38.1-3・・・・・・10-5
3C7-60213-0 テーパーローラベアリング 0506・・・・・・・・10-29
3C7-60213-0 ＊ テーパーローラベアリング 0506・・・・・・・23-8 8
3C7-60215-0 テーパーローラベアリング 30209・・・・・・・・11-4
3C7-60218-2 アノード スターンブラケット・・・・・・・・・12-18
3C7-60218-2 ＊ アノード スターンブラケット・・・・・・・・23-9 6
3C7-62133-2 ＊ ボルト 12-105 P1.25・・・・・・・・・12-73
3C7-70211-1 ＊＊ プライマバルブ・・・・・・・・・・・・20-20
3C7-70217-0 ＊＊ クランプ・・・・・・・・・・・・・・20-21
3C7-70220-1 ＊＊ ジョイントアッシ (インレット)・・・・・・・20-18
3C7-70224-1 ＊＊ ジョイントアッシ (アウトレット)・・・・・・・20-19
3C8-62396-1 グランド (アースワイヤ) L=210・・・・・・・12-36
3C8-66308-0 ワッシャ 6-16-1.5・・・・・・・・・・・・・5-26
3C8-66308-0 ワッシャ 6-16-1.5・・・・・・・・・・・・・6-11
3C8-66308-0 ワッシャ 6-16-1.5・・・・・・・・・・・・・12-54
3C8-72580-0 PTTソレノイドスイッチ (A)・・・・・・・・・・8-10
3C8-72581-0 PTTソレノイドスイッチ (B)・・・・・・・・・・8-13
3C8-76171-0 オーバーヒートザー・・・・・・・・・・・・・19-11
3C8-77075-0 プッシング 18-24-19・・・・・・・・・・・・12-60
3E0-62116-1 ワッシャ 25.7-50-1・・・・・・・・・・・・12-22
3E0-62121-1 スラストロッド・・・・・・・・・・・・・・12-28
3E0-62126-0 プッシング 25.6-28.6-40・・・・・・・・・・12-26
3E0-62473-1 チルトストッパスプリング・・・・・・・・・・12-43
3E0-77076-0 プッシング 18-20-20.5・・・・・・・・・・・12-61
3E0-77101-2 シリンダピン (ロワ)・・・・・・・・・・・・12-64
3E0-77103-0 プッシング 22-25.4-23.5・・・・・・・・・・12-65
3E0-77163-0 カップリング ボンプ・・・・・・・・・・・・13-9
3E0-77165-0 リザーブタンク・・・・・・・・・・・・・・13-32
3E0-77168-0 キャップ・・・・・・・・・・・・・・・・13-33
3E0-77169-0 Oリング・・・・・・・・・・・・・・・・13-34
3E0-77176-1 マニュアルバルブ・・・・・・・・・・・・・13-11
3E0-77184-0 ＊＊ プラシスプリング・・・・・・・・・・・13-5b
3E0-77383-0 ＊ Oリング・・・・・・・・・・・・・・・13-19
3E0-77388-0 トリムピストンアッシ・・・・・・・・・・・・13-24
3E0-77398-0 ＊ Oリング・・・・・・・・・・・・・・・13-29
3E0-77407-0 ＊ Oリング・・・・・・・・・・・・・・・13-13
3E0-77408-0 ＊ バックアップリング・・・・・・・・・・・13-14
3E0-77434-0 フィルタ B・・・・・・・・・・・・・・・13-8
3E0-77453-0 ＊ バルブシート・・・・・・・・・・・・・13-47
3E0-77456-0 ＊ フィルタ・・・・・・・・・・・・・・・13-48
3E0-77472-1 プラグ・・・・・・・・・・・・・・・・・13-30
3E0-77475-0 フィルタ・・・・・・・・・・・・・・・・13-16
3E0-77479-0 オリフィス・・・・・・・・・・・・・・・13-17
3E0-77557-0 オリフィス・・・・・・・・・・・・・・・13-40
3E0-77558-0 ボール・・・・・・・・・・・・・・・・・13-41
3E0-77559-0 ピン・・・・・・・・・・・・・・・・・・13-42
3E0-84914-0 ＊ スペーサ ドラッグリンク H・・・・・・・・15-4
3EB-64020-0 ベベルギヤ B・・・・・・・・・・・・・・11A-14
3EB-67541-0 ＊ サイドデカール・・・・・・・・・・・・・16-18 3
3EBQ87304-0 ロワユニットアッシ (UL)・・・・・・・・・・23-1 5
3EBW67645-0 トップカウルアッシ・・・・・・・・・・・・・16-1 3

3EBW87304-0 ﾛｳｴﾆｯﾄｱｯｼ (UL)・・・・・・・・・・・23-1 6
3EF-65307-1 ｽﾅｯﾌﾟﾋﾟﾝ・・・・・・・・・・・・・14-31
3FO-72185-0 ｺｰｼｮﾝﾃﾞｶｰﾙ・・・・・・・・・・・・16-21
3F3-72616-1 ｶﾞｽｹｯﾄ PTTｽｲｯﾁ・・・・・・・・・・9-76
3F3-84908-0 ＊ シールリング ﾄﾞﾗｯｸﾞﾘﾝｸ・・・・・・・・15-8
3F9-84398-0 ﾊﾞﾝﾄﾞ リードﾜｲﾔ 205・・・・・・・・・8-3
3F9-84398-0 ﾊﾞﾝﾄﾞ リードﾜｲﾔ 205・・・・・・・・・14-42
3FW-76007-0 ﾀﾞﾝﾊﾟ ｽﾀｰﾀﾓｰﾀ・・・・・・・・・・・7-12
3FW-76120-0 ﾊﾞｯﾃﾘｹｰﾌﾞﾙ・・・・・・・・・・・・7-14
3FW-76145-0 ﾀｰﾐﾅﾙｷｬｯﾌﾟ・・・・・・・・・・・・7-15
3GF-62004-0 ｺｰﾄﾞﾎﾙﾀﾞ・・・・・・・・・・・・・17-55
3GF-62445-0 ＊ ﾎﾞﾙﾄ 8-32 P1.25・・・・・・・・・17-50
3GF-63025-0 ＊ ｽﾍﾟｰｻ 10.5-23-9・・・・・・・・・17-35
3GF-63032-0 ＊ ｽﾛｯﾄﾙﾌﾘｸｼｮﾝｱｯｼ・・・・・・・・・17-26
3GF-63067-0 ＊ ｽﾛｯﾄﾙﾘﾝｸｱｯｼ・・・・・・・・・・17-21
3GF-63102-0 ＊ ﾌﾞｯｼﾝｸﾞ 10.5-12.7-13.5・・・・・・17-36
3GF-63201-0 ＊ ﾎﾞﾙﾄ 10-80 P1.25・・・・・・・・・17-33
3GF-63205-0 ＊ ｽｸﾘｭｾｯﾄ・・・・・・・・・・・・・17-27
3GF-63305-0 ＊ ﾕﾆｶﾙｽﾌﾟﾘﾝｸﾞﾜｯｼｬ 10.5-21-2.3・・・17-34
3GF-63310-0 ＊ ﾛｯｸﾅｯﾄ 10-P1.25・・・・・・・・・17-38
3GF-63624-0 ＊ ｸﾞﾛﾒｯﾄ・・・・・・・・・・・・・17-17
3GF-66158-0 ＊ ｼﾌﾄﾚﾊﾞｰｷｯﾄ・・・・・・・・・・・17-23
3GF-66160-0 ＊ ｼﾌﾄﾕﾆｯﾄｱｯｼ・・・・・・・・・・・17-22
3GF-66198-0 ＊ ｹｰﾌﾞﾙﾌﾞﾗｹｯﾄｷｯﾄ・・・・・・・・・17-24
3GF-67578-2 ＊ ｼﾌﾄﾃﾞｶｰﾙ・・・・・・・・・・・・17-12
3GF-71040-0 ＊ ﾊﾟｲﾛｯﾄﾗﾝﾌﾟｱｯｼ・・・・・・・・・17-10
3GF-72019-1 ＊ ｽﾛｯﾄﾙﾎﾞﾃﾞｶｰﾙ・・・・・・・・・・17-11
3GF-72198-1 ＊ ﾜｰﾆﾝｸﾞﾗﾝﾌﾟﾃﾞｶｰﾙ・・・・・・・・17-13
3GF-72200-1 ＊ ｽﾄｯﾌﾟｽｲｯﾁﾃﾞｶｰﾙ・・・・・・・・・17-14
3GF-76020-0 ＊ ﾒｲﾝｽｲｯﾁｱｯｼ・・・・・・・・・・・17-6
3GF-76020-0 ﾒｲﾝｽｲｯﾁｱｯｼ・・・・・・・・・・・・19-1
3GF-76175-0 ＊ ﾌﾞｻﾞｰｷｯﾄ・・・・・・・・・・・・17-25
3GF-76205-0 ＊＊ ﾒｲﾝｽｲｯﾁｷｰｶﾊﾞｰﾘﾝｸﾞｷｬｯﾌﾟ・・・・・・17-8
3GF-76205-0 ＊ ﾒｲﾝｽｲｯﾁｷｰｶﾊﾞｰﾘﾝｸﾞｷｬｯﾌﾟ・・・・・・19-3
3GF-76217-0 ＊＊ ﾒｲﾝｽｲｯﾁｷｰ No.943・・・・・・・・17-7 1
3GF-76217-0 ＊ ﾒｲﾝｽｲｯﾁｷｰ No.943・・・・・・・・・19-2 1
3GF-76218-0 ＊＊ ﾒｲﾝｽｲｯﾁｷｰ No.944・・・・・・・・17-7 2
3GF-76218-0 ＊ ﾒｲﾝｽｲｯﾁｷｰ No.944・・・・・・・・・19-2 2
3GF-76219-0 ＊＊ ﾒｲﾝｽｲｯﾁｷｰ No.945・・・・・・・・17-7 3
3GF-76219-0 ＊ ﾒｲﾝｽｲｯﾁｷｰ No.945・・・・・・・・・19-2 3
3GF-84339-1 ＊ ｲﾝｽﾄﾗｸｼｮﾝﾃﾞｶｰﾙ・・・・・・・・・17-15
3GT-35143-0 ｸﾘｯﾌﾟ φ9.4・・・・・・・・・・・・・5-19
3H8-07237-0 ＊ ｱｼﾞｬｽﾄﾅｯﾄ・・・・・・・・・・・・3-14
3H8-07636-0 ｵｲﾙﾌｨﾙﾀﾎﾞﾙﾄ・・・・・・・・・・・・1-13
3HG-72548-0 ｱｼｽﾄｺｰﾄﾞ (ﾌﾞﾗｯｸ)・・・・・・・・・・20-32
3HK-64235-0 ＊＊ ﾌｫﾜｰﾄﾞ ｽﾗｽﾄﾜｯｼｬ・・・・・・・・・11-27
3HK-64235-0 ＊ ﾌｫﾜｰﾄﾞ ｽﾗｽﾄﾜｯｼｬ・・・・・・・・・11-30
3HK-64238-0 ＊ ﾌﾞﾛﾍﾟﾗﾊﾌﾞｷｯﾄ・・・・・・・・・・11-26
3HK-64238-0 ﾌﾞﾛﾍﾟﾗﾊﾌﾞｷｯﾄ・・・・・・・・・・・11-29
3HKB64518-0 ﾌﾞﾛﾍﾟﾗｱｯｼ (9″)・・・・・・・・・・11-25 1
3HKB64523-0 ﾌﾞﾛﾍﾟﾗｱｯｼ (11″)・・・・・・・・・・11-25 2
3HKB64527-0 ﾌﾞﾛﾍﾟﾗｱｯｼ (13″)・・・・・・・・・・11-25 3
3HKB64532-0 ﾌﾞﾛﾍﾟﾗｱｯｼ (15″)・・・・・・・・・・11-25 4
3HKB64536-0 ﾌﾞﾛﾍﾟﾗｱｯｼ (17″)・・・・・・・・・・11-25 5
3HKB64541-0 ﾌﾞﾛﾍﾟﾗｱｯｼ (19″)・・・・・・・・・・11-25 6
3HKB64545-0 ﾌﾞﾛﾍﾟﾗｱｯｼ (21″)・・・・・・・・・・11-25 7
3HS-72548-0 ｱｼｽﾄｺｰﾄﾞ (ﾌﾞﾗｯｸ)・・・・・・・・・・20-31
3HS-76166-0 ｱｼｽﾄｺｰﾄﾞｺﾝﾌﾟﾘｰﾄ・・・・・・・・・・20-30
3KK-01012-0 ｼﾘﾝﾀﾞﾍｯﾄﾞﾎﾞﾙﾄ・・・・・・・・・・・9-20
3KM-01012-0 ｼﾘﾝﾀﾞﾍｯﾄﾞﾎﾞﾙﾄ・・・・・・・・・・・3-56
3KM-01012-0 ｼﾘﾝﾀﾞﾍｯﾄﾞﾎﾞﾙﾄ・・・・・・・・・・・3-57
3KM-01142-0 ＊ ｱﾉｰﾄﾞﾌﾞﾗｸﾞｱｯｼ・・・・・・・・・・1-7
3KM-01142-0 ＊ ｱﾉｰﾄﾞﾌﾞﾗｸﾞｱｯｼ・・・・・・・・・・3-3
3KM-01142-0 ＊ ｱﾉｰﾄﾞﾌﾞﾗｸﾞｱｯｼ・・・・・・・・・・3-50
3KM-01142-0 ＊ ｱﾉｰﾄﾞﾌﾞﾗｸﾞｱｯｼ・・・・・・・・・・3-51
3KM-01142-0 ｱﾉｰﾄﾞﾌﾞﾗｸﾞｱｯｼ・・・・・・・・・・・9-11
3KM-01142-0 ｱﾉｰﾄﾞﾌﾞﾗｸﾞｱｯｼ・・・・・・・・・・・9-30
3KY-03171-0 ｽﾛｯﾄﾙﾛｰﾗ・・・・・・・・・・・・・14-8
3KY-06920-0 ﾗﾊﾞｰﾏｳﾝﾄ・・・・・・・・・・・・・・5-24
3KY-07612-0 ＊ ｸﾞﾛﾒｯﾄｵｲﾙﾌﾟﾚｯｼｬｽｲｯﾁ・・・・・・・8-26
3KY-07923-0 ＊ ｺｯﾀ・・・・・・・・・・・・・・・3-23
3KY-07923-0 ＊ ｺｯﾀ・・・・・・・・・・・・・・・23-12 4
3KY-07923-0 ＊ ｺｯﾀ・・・・・・・・・・・・・・・23-13 4
3KY-07950-0 ＊ ｽﾗｽﾄﾎﾞﾙﾄ・・・・・・・・・・・・3-9
3KY-10155-0 ＊＊ ﾌﾞｯｼﾝｸﾞ・・・・・・・・・・・・16-15
3KY-60218-0 ｱﾉｰﾄﾞ・・・・・・・・・・・・・・・10-16
3KY-60218-0 ＊ ｱﾉｰﾄﾞ・・・・・・・・・・・・・・・23-9 5
3KY-72538-0 ｽﾋﾟｰﾄﾞﾒｰﾀﾘｰﾄﾞﾜｲﾔ・・・・・・・・・・20-11
3KY-72539-0 ＊ ﾀｺﾒｰﾀﾘｰﾄﾞﾜｲﾔ・・・・・・・・・・22-25
3KY-72539-0 ＊ ﾀｺﾒｰﾀﾘｰﾄﾞﾜｲﾔ・・・・・・・・・・22-31
3KY-72539-0 ＊ ﾀｺﾒｰﾀﾘｰﾄﾞﾜｲﾔ・・・・・・・・・・22A-8
3KY-72546-0 ｱｼｽﾄｺｰﾄﾞ (ﾚｯﾄﾞ)・・・・・・・・・・20-12
3KY-72583-0 ｿﾚﾉｲﾄﾞｽｲｯﾁｺｰﾄﾞ (B) L=150・・・・・・8-17
3KY-72673-1 ｽﾋﾟｰﾄﾞﾒｰﾀｷｯﾄ (70MPH)・・・・・・・・20-10 1
3KY-76009-0 ｽﾀｰﾀﾓｰﾀﾊﾞﾝﾄﾞ・・・・・・・・・・・・7-11
3KY-76064-0 ﾋｭｰｽﾞﾎﾙﾀﾞﾌﾞﾗｹｯﾄ・・・・・・・・・・8-6
3KY-76079-0 ｶﾗｰ 6.5-10.5-9.3・・・・・・・・・・14-9
3KY-76114-0 ｴｸｽﾃﾝｼｮﾝｺｰﾄﾞ L=4000 (8P+3P)・・・・20-16 2
3KY-84398-0 ﾊﾞﾝﾄﾞ・・・・・・・・・・・・・・・5-46
3KY-84398-0 ﾊﾞﾝﾄﾞ・・・・・・・・・・・・・・・5-84
3KY-84398-0 ﾊﾞﾝﾄﾞ・・・・・・・・・・・・・・・8-58
3M3-02319-0 ﾎﾞﾙﾄ 30mm・・・・・・・・・・・・・6-15
3NT-02095-0 ﾎﾞﾙﾄ 35mm・・・・・・・・・・・・・5-58
3PO-01143-0 ＊ ｱﾉｰﾄﾞﾌﾞﾗｸﾞ・・・・・・・・・・・・1-8
3PO-01143-0 ＊＊ ｱﾉｰﾄﾞﾌﾞﾗｸﾞ・・・・・・・・・・・3-4
3PO-01143-0 ＊＊ ｱﾉｰﾄﾞﾌﾞﾗｸﾞ・・・・・・・・・・・3-52
3PO-01143-0 ＊ ｱﾉｰﾄﾞﾌﾞﾗｸﾞ・・・・・・・・・・・・9-12
3PO-01143-0 ＊ ｱﾉｰﾄﾞﾌﾞﾗｸﾞ・・・・・・・・・・・・9-31
3PO-60218-0 ＊ ｱﾉｰﾄﾞ・・・・・・・・・・・・・・1-10
3PO-60218-0 ＊＊ ｱﾉｰﾄﾞ・・・・・・・・・・・・・・3-6
3PO-60218-0 ＊＊ ｱﾉｰﾄﾞ・・・・・・・・・・・・・・3-54
3PO-60218-0 ＊ ｱﾉｰﾄﾞ・・・・・・・・・・・・・・9-14
3PO-60218-0 ＊ ｱﾉｰﾄﾞ・・・・・・・・・・・・・・9-33
3PO-60218-0 ＊ ｱﾉｰﾄﾞ・・・・・・・・・・・・・・23-9 4
3PA-72638-2 ＊ ﾀｺﾒｰﾀｷｯﾄ・・・・・・・・・・・・22-23
3PR-06972-0 ｸﾗﾝﾌﾟ 6.5-47.5P・・・・・・・・・・12-71
3RO-07238-0 ＊ ｱｼﾞｬｽﾄｽｸﾘｭ・・・・・・・・・・・3-13
3RO-07422-0 Oﾘﾝｸﾞ 3.1-24.4・・・・・・・・・・・3-41
3RO-07422-0 ＊ Oﾘﾝｸﾞ 3.1-24.4・・・・・・・・・・23-3 17
3RO-61324-0 ﾅｲﾛﾝﾅｯﾄ 12-P1.25・・・・・・・・・・12-3
3RO-61324-0 ﾅｲﾛﾝﾅｯﾄ 12-P1.25・・・・・・・・・・12-32
3RO-61324-0 ﾅｲﾛﾝﾅｯﾄ 12-P1.25・・・・・・・・・・12-70
3RO-61324-0 ＊ ﾅｲﾛﾝﾅｯﾄ 12-P1.25・・・・・・・・・12-75
3RO-67517-0 ＊＊ ﾛｰﾗ 6.1-14.7-14・・・・・・・・・16-3
3RO-71015-1 ｵｲﾙﾌｨﾗｷｬｯﾌﾟ・・・・・・・・・・・・3-40
3R3-07204-0 ＊ ｲﾝﾃｰﾊﾞﾙﾌﾞｽﾃﾑｼｰﾙ・・・・・・・・・3-25
3R3-07204-0 ＊ ｲﾝﾃｰﾊﾞﾙﾌﾞｽﾃﾑｼｰﾙ・・・・・・・・・23-3 11
3R3-07206-0 ＊ ｴｷｿﾞｰｽﾄﾊﾞﾙﾌﾞｽﾃﾑｼｰﾙ・・・・・・・・3-26
3R3-07206-0 ＊ ｴｷｿﾞｰｽﾄﾊﾞﾙﾌﾞｽﾃﾑｼｰﾙ・・・・・・・・23-3 12
3R3-07406-0 ﾜｯｼｬ 14.5-24-1・・・・・・・・・・・9-29
3R3-07406-0 ＊ ﾜｯｼｬ 14.5-24-1・・・・・・・・・・23-9 13
3R3-07705-1 ﾄﾞﾚﾝﾎﾞﾙﾄ・・・・・・・・・・・・・9-28
3R3-62443-0 ＊ ﾜｯｼｬ 8.1-20-0.8・・・・・・・・・・17-49
3R3-66124-0 ｶﾗｰ 6.5-10.5-22.6・・・・・・・・・・14-3
3R3-66226-0 ｸﾞﾛﾒｯﾄ ｼﾌﾄﾛｯﾄﾞ・・・・・・・・・・・9-9
3RS-02229-0 ＊ ﾌﾛｰﾄ・・・・・・・・・・・・・・・5-77
3RS-02230-0 ﾌｪｴﾙﾌｨﾙﾀｱｯｼ・・・・・・・・・・・・5-71
3RS-02232-0 ﾌｪｴﾙﾌｨﾙﾀ ﾎﾙﾀﾞ・・・・・・・・・・・5-79
3RS-02235-0 ＊ Oﾘﾝｸﾞ・・・・・・・・・・・・・・5-75
3RS-02237-0 ＊ ｶｯﾌﾟ・・・・・・・・・・・・・・・5-72
3RS-02239-0 ﾌﾞﾚｰﾄ・・・・・・・・・・・・・・・5-80
3RS-02253-0 ＊ ﾄﾞﾚﾝﾊﾞﾙﾌﾞ・・・・・・・・・・・・5-76
3RS-02258-0 ＊ ｼｰﾙ・・・・・・・・・・・・・・・5-78
3RS-10214-0 MAPｾﾝｻ・・・・・・・・・・・・・・5-4
3RS-10323-0 ｼｰﾙﾘﾝｸﾞ・・・・・・・・・・・・・・5-11
3RS-67144-0 ｶｳﾙｻﾎﾟｰﾄﾗﾊﾞｰ・・・・・・・・・・・9-47
3RS-67147-0 ｼｰﾙﾘﾝｸﾞ・・・・・・・・・・・・・・9-3
3RS-67485-0 ﾎﾞﾙﾄ・・・・・・・・・・・・・・・9-84
3RT-02230-0 ﾌｪｴﾙﾌｨﾙｸｱｯｼ・・・・・・・・・・・・20-27
3RT-02259-0 ﾌｪｴﾙﾌｨﾙﾀ ﾘﾍﾞｱｷｯﾄ・・・・・・・・・・20-28
3SS-00001-0 ﾋﾞｽﾄﾝ (STD)・・・・・・・・・・・・2-8
3SS-00001-0 ＊ ﾋﾞｽﾄﾝ (STD)・・・・・・・・・・・23-10 2
3SS-00011-1 ＊ ﾋﾞｽﾄﾝﾘﾝｸﾞ STD・・・・・・・・・・2-10
3SS-00012-1 ＊ ﾋﾞｽﾄﾝﾘﾝｸﾞ 2ND (STD)・・・・・・・2-11
3SS-00013-0 ＊ ﾋﾞｽﾄﾝﾘﾝｸﾞ ｵｲﾙ (STD)・・・・・・・2-12
3SS-00021-0 ﾋﾞｽﾄﾝﾋﾟﾝ・・・・・・・・・・・・・・2-13
3SS-00021-0 ＊ ﾋﾞｽﾄﾝﾋﾟﾝ・・・・・・・・・・・・・23-10 3
3SS-00024-0 ﾋﾞｽﾄﾝﾋﾟﾝｸﾘｯﾌﾟ・・・・・・・・・・・2-14
3SS-00024-0 ＊ ﾋﾞｽﾄﾝﾋﾟﾝｸﾘｯﾌﾟ・・・・・・・・・・23-10 4
3SS-00040-0 ｺﾝﾛｯﾄﾞｱｯｼ・・・・・・・・・・・・・2-6
3SS-00080-0 ﾋﾞｯｸﾞｴﾝﾄﾞﾍﾞｱﾘﾝｸﾞ・・・・・・・・・・2-7 1
3SS-00081-0 ﾋﾞｯｸﾞｴﾝﾄﾞﾍﾞｱﾘﾝｸﾞ・・・・・・・・・・2-7 2
3SS-00082-0 ﾋﾞｯｸﾞｴﾝﾄﾞﾍﾞｱﾘﾝｸﾞ・・・・・・・・・・2-7 3
3SS-00083-0 ﾋﾞｯｸﾞｴﾝﾄﾞﾍﾞｱﾘﾝｸﾞ・・・・・・・・・・2-7 4
3SS-00084-0 ﾋﾞｯｸﾞｴﾝﾄﾞﾍﾞｱﾘﾝｸﾞ・・・・・・・・・・2-7 5
3SS-00115-0 ｽﾗｽﾄﾌﾟﾚｰﾄ・・・・・・・・・・・・・1-30
3SS-00121-0 ｵｲﾙｼｰﾙ・・・・・・・・・・・・・・・2-4
3SS-00121-0 ＊ ｵｲﾙｼｰﾙ・・・・・・・・・・・・・・23-3 8
3SS-00132-0 ﾅｯﾄ・・・・・・・・・・・・・・・・・6-4
3SS-00133-0 ﾜｯｼｬ・・・・・・・・・・・・・・・・6-5
3SS-01001-0 ＊ ｼﾘﾝﾀﾞﾍｯﾄﾞｱｯｼ・・・・・・・・・・・3-2
3SS-01005-0 ｼﾘﾝﾀﾞﾍｯﾄﾞｶﾞｽｹｯﾄ・・・・・・・・・・3-31
3SS-01005-0 ＊ ｼﾘﾝﾀﾞﾍｯﾄﾞｶﾞｽｹｯﾄ・・・・・・・・・23-3 15
3SS-01013-0 ｼﾘﾝﾀﾞﾍｯﾄﾞﾎﾞﾙﾄ・・・・・・・・・・・3-32
3SS-01015-0 ﾜｯｼｬ・・・・・・・・・・・・・・・・3-33
3SS-01024-0 ｼﾘﾝﾀﾞﾍｯﾄﾞｶﾊﾞｰｶﾞｽｹｯﾄ・・・・・・・・3-42
3SS-01024-0 ＊ ｼﾘﾝﾀﾞﾍｯﾄﾞｶﾊﾞｰｶﾞｽｹｯﾄ・・・・・・・23-3 16
3SS-01030-0 ｻｰﾓｽﾀｯﾄ・・・・・・・・・・・・・・1-17
3SS-01031-0 ｻｰﾓｽﾀｯﾄｷｬｯﾌﾟ・・・・・・・・・・・・1-18
3SS-01113-0 ＊ ﾎﾞﾙﾄ・・・・・・・・・・・・・・・1-4
3SS-01114-0 ＊ ﾎﾞﾙﾄ・・・・・・・・・・・・・・・1-6
3SS-01116-0 ﾜｯｼｬ・・・・・・・・・・・・・・・・4-9
3SS-01214-0 ｸﾗﾝｸｹｰｽﾍｯﾄﾞｶﾞｽｹｯﾄ・・・・・・・・・1-27
3SS-01214-0 ＊ ｸﾗﾝｸｹｰｽﾍｯﾄﾞｶﾞｽｹｯﾄ・・・・・・・・23-3 7
3SS-01215-0 ＊ ｵｲﾙｼｰﾙ・・・・・・・・・・・・・・1-26
3SS-01215-0 ＊ ｵｲﾙｼｰﾙ・・・・・・・・・・・・・・23-3 6
3SS-01302-1 ｴﾝｼﾞﾝﾍﾞｰｽｻﾌﾞｱｯｼ・・・・・・・・・・9-1
3SS-01303-0 ｴﾝｼﾞﾝﾍﾞｰｽｶﾞｽｹｯﾄ・・・・・・・・・・9-26
3SS-01303-0 ＊ ｴﾝｼﾞﾝﾍﾞｰｽｶﾞｽｹｯﾄ・・・・・・・・・23-3 24
3SS-02095-0 ﾎﾞﾙﾄ・・・・・・・・・・・・・・・・9-56
3SS-02095-0 ﾎﾞﾙﾄ・・・・・・・・・・・・・・・・9-71
3SS-02135-0 ﾛｰﾊﾟｰﾐｯｼｮﾝﾎｰｽ・・・・・・・・・・・5-47
3SS-02170-0 ﾌｪｴﾙﾎｰｽﾌﾞﾛﾃｸﾀ・・・・・・・・・・・・5-44 2
3SS-02211-0 ﾌｪｴﾙﾎｰｽ・・・・・・・・・・・・・・・5-63
3SS-02212-1 ﾌｪｴﾙﾎｰｽ・・・・・・・・・・・・・・・5-67
3SS-02239-0 ﾌﾟﾚｰﾄ・・・・・・・・・・・・・・・・5-38
3SS-02319-0 ﾎﾞﾙﾄ・・・・・・・・・・・・・・・・・4-8
3SS-02327-0 ｴｷｿﾞｰｽﾄ ﾏﾆﾎｰﾙﾄﾞｱｯｼ・・・・・・・・・3-48
3SS-02335-0 ｴｷｿﾞｰｽﾄﾏﾆﾎｰﾙﾄﾞｶﾞｽｹｯﾄ・・・・・・・・3-59
3SS-02335-0 ＊ ｴｷｿﾞｰｽﾄﾏﾆﾎｰﾙﾄﾞｶﾞｽｹｯﾄ・・・・・・・23-3 19
3SS-02409-0 ｲﾝﾃｰｸｻｲﾚﾝｻﾞｱｯｼ・・・・・・・・・・・5-56
3SS-02503-0 ﾎﾙﾀﾞ・・・・・・・・・・・・・・・・・5-53
3SS-03116-0 ＊ Oﾘﾝｸﾞ・・・・・・・・・・・・・・・5-89
3SS-03235-0 ＊ Oﾘﾝｸﾞ・・・・・・・・・・・・・・・5-92
3SS-03239-0 ＊ ﾌﾛｰﾄﾊﾞﾙﾌﾞｱｯｼ・・・・・・・・・・・5-93
3SS-03536-0 ﾘｽﾄﾘｸﾀ・・・・・・・・・・・・・・・5-57 2
3SS-03813-0 ﾌﾞﾗｹﾞ・・・・・・・・・・・・・・・・5-20
3SS-03818-0 Oﾘﾝｸﾞ・・・・・・・・・・・・・・・・5-61
3SS-03818-0 ＊ Oﾘﾝｸﾞ・・・・・・・・・・・・・・・23-3 18
3SS-04000-0 ﾌｪｴﾙﾎﾟﾝﾌﾟｱｯｼ・・・・・・・・・・・・5-60
3SS-04055-1 ﾛｰﾊﾟｰﾐｯｼｮﾝﾎｰｽ・・・・・・・・・・・5-83
3SS-04060-0 ﾛｰﾊﾟｰﾐｯｼｮﾝﾎｰｽ・・・・・・・・・・・5-82
3SS-04085-0 ﾌｪｴﾙﾎｰｽ W/ﾌﾞﾛﾃｸﾀ・・・・・・・・・・5-44 1
3SS-04302-0 ＊ ﾌｪｴﾙﾌｨﾙﾀﾎﾞﾝﾌﾟ・・・・・・・・・・5-87
3SS-04322-0 ＊ ﾌｨﾙﾀ (ｲﾝﾚｯﾄ)・・・・・・・・・・・5-88
3SS-06008-0 ｺｲﾙﾌﾞﾗｹｯﾄ・・・・・・・・・・・・・・6-14
3SS-06025-0 ﾎﾙﾀﾞ・・・・・・・・・・・・・・・・・6-23
3SS-06071-0 ﾊﾞﾙﾌﾞｺｲﾙ・・・・・・・・・・・・・・6-18
3SS-06123-0 ｵﾙﾀﾈｰﾀｱｯｼ・・・・・・・・・・・・・・6-2
3SS-06301-1 ﾘﾝｸﾞｷﾞﾔﾊﾞｰ・・・・・・・・・・・・・6-7
3SS-06302-0 ﾗﾊﾞｰﾏｳﾝﾄ・・・・・・・・・・・・・・8-42
3SS-06322-0 ﾌﾟﾚｰﾄ・・・・・・・・・・・・・・・・8-38
3SS-06330-0 ＊ ﾘﾙｰ・・・・・・・・・・・・・・・・8-28
3SS-06410-0 ECUﾎﾙﾀﾞ・・・・・・・・・・・・・・・8-37
3SS-06437-0 ﾀｯﾋﾟﾝｸﾞｽｸﾘｭ・・・・・・・・・・・・8-47
3SS-06869-0 ﾌﾞﾗｹｯﾄ・・・・・・・・・・・・・・・8-16
3SS-06901-0 ﾌﾞﾗｹｯﾄ・・・・・・・・・・・・・・・・8-5
3SS-06902-0 ｶﾊﾞｰ・・・・・・・・・・・・・・・・・8-44
3SS-06908-0 ｸﾞﾛﾒｯﾄ・・・・・・・・・・・・・・・・8-45
3SS-06973-0 ＊ ｸﾗﾝﾌﾟ・・・・・・・・・・・・・・・8-24
3SS-06973-0 ＊ ｸﾗﾝﾌﾟ・・・・・・・・・・・・・・・8-46a
3SS-06973-0 ｸﾗﾝﾌﾟ・・・・・・・・・・・・・・・・8-51
3SS-06973-0 ｸﾗﾝﾌﾟ・・・・・・・・・・・・・・・・9-78
3SS-06973-0 ＊ ｸﾗﾝﾌﾟ・・・・・・・・・・・・・・・21-1a
3SS-06999-1 ＊ ﾌﾞﾗｹﾞｷｬｯﾌﾟ W/ﾚｼﾞｽﾀﾝｽ・・・・・・・6-21
3SS-07600-0 ＊ ｵｲﾙﾎﾟﾝﾌﾟｱｯｼ・・・・・・・・・・・3-27
3SS-07611-0 ｵｲﾙﾌﾟﾚｯｼｬｽｲｯﾁ・・・・・・・・・・・8-1
3SS-07620-0 ﾌﾞﾗﾝｼﾞｬｱｯｼ・・・・・・・・・・・・1-22
3SS-07631-0 ＊ Oﾘﾝｸﾞ・・・・・・・・・・・・・・・1-23
3SS-07631-0 ＊ Oﾘﾝｸﾞ・・・・・・・・・・・・・・・23-3 4
3SS-07632-0 Oﾘﾝｸﾞ・・・・・・・・・・・・・・・・1-14
3SS-07632-0 ＊ Oﾘﾝｸﾞ・・・・・・・・・・・・・・・23-3 3
3SS-07635-0 ＊ Oﾘﾝｸﾞ・・・・・・・・・・・・・・・3-29
3SS-07635-0 ＊ Oﾘﾝｸﾞ・・・・・・・・・・・・・・・23-3 14
3SS-07637-0 ｵｲﾙﾌｨﾙﾀﾌﾞﾗｹｯﾄ・・・・・・・・・・・1-12
3SS-07639-0 ＊ Oﾘﾝｸﾞ・・・・・・・・・・・・・・・3-28
3SS-07639-0 ＊ Oﾘﾝｸﾞ・・・・・・・・・・・・・・・23-3 13
3SS-07701-0 ｵｲﾙﾊﾟﾝ・・・・・・・・・・・・・・・・9-27
3SS-07702-0 ｵｲﾙﾊﾟﾝｶﾞｽｹｯﾄ・・・・・・・・・・・・9-42
3SS-07702-0 ＊ ｵｲﾙﾊﾟﾝｶﾞｽｹｯﾄ・・・・・・・・・・・23-3 25
3SS-07707-0 ﾌﾞﾚｰｼｬﾌﾄﾍﾞｱﾘﾝｸﾞ (ﾌﾞﾗｳﾝ)・・・・・・2-2 1
3SS-07708-0 ﾌﾞﾚｰｼｬﾌﾄﾍﾞｱﾘﾝｸﾞ (ﾌﾞﾗｯｸ)・・・・・・2-2 2
3SS-07711-0 ｵｲﾙﾊﾟﾝﾌﾟﾚｰﾄ・・・・・・・・・・・・・9-43
3SS-07712-0 ｽﾄﾚｰﾅｰｷｬﾌﾟ・・・・・・・・・・・・・9-35
3SS-07713-0 ﾒｯｼｭ・・・・・・・・・・・・・・・・・9-36
3SS-07714-0 ｵｲﾙﾊﾟﾝﾌﾟﾚｰﾄｶﾞｽｹｯﾄ・・・・・・・・・9-44
3SS-07714-0 ＊ ｵｲﾙﾊﾟﾝﾌﾟﾚｰﾄﾞｶﾞｽｹｯﾄ・・・・・・・・23-3 27
3SS-07721-0 ｵｲﾙﾚﾍﾞﾙｹﾞｰｼﾞ・・・・・・・・・・・・・9-88
3SS-07731-0 ﾌﾞﾘｰｻﾞｷｬﾝﾊﾞｶﾊﾞｰ・・・・・・・・・・3-37
3SS-07732-0 ﾌﾞﾘｰｻﾞｷｬﾝﾊﾞｶﾊﾞｰｶﾞｽｹｯﾄ・・・・・・・3-38
3SS-07735-0 ﾌﾞﾘｰｻﾞﾎｰｽ・・・・・・・・・・・・・・3-45
3SS-07750-0 ﾌﾞﾚｰｼｬﾌﾄﾍﾞｱﾘﾝｸﾞ (ﾌﾞﾙｰ)・・・・・・・2-2 3
3SS-07751-0 ﾌﾞﾚｰｼｬﾌﾄﾍﾞｱﾘﾝｸﾞ (ﾚｯﾄﾞ)・・・・・・・2-2 4
3SS-07752-0 ﾌﾞﾚｰｼｬﾌﾄﾍﾞｱﾘﾝｸﾞ (ｲｴﾛｰ)・・・・・・・2-2 5
3SS-07817-0 ｶﾑｱﾝｸﾞﾙｾﾝｻ・・・・・・・・・・・・・・4-13
3SS-07819-0 ｶﾑｱﾝｸﾞﾙ ｾﾝｻﾌﾞﾗｹｯﾄ・・・・・・・・・・4-15
3SS-07825-0 ＊ ｵｲﾙｼｰﾙ・・・・・・・・・・・・・・3-10
3SS-07825-0 ＊ ｵｲﾙｼｰﾙ・・・・・・・・・・・・・・23-3 10
3SS-07920-0 ＊ ﾛｯｶｱｰﾑｼｬﾌﾄ・・・・・・・・・・・・3-15
3SS-07922-0 ＊ ﾛｯｶｼｬﾌﾄﾎﾞﾙﾄ・・・・・・・・・・・・3-16
3SS-07925-0 ＊ ﾛｯｶｼｬﾌﾄｽﾌﾟﾘﾝｸﾞ・・・・・・・・・・3-17
3SS-07927-0 ＊ ﾜｯｼｬ・・・・・・・・・・・・・・・3-18
3SS-10045-0 ﾀｲﾐﾝｸﾞﾍﾞﾙﾄ・・・・・・・・・・・・・・4-10
3SS-10046-0 Oﾘﾝｸﾞ・・・・・・・・・・・・・・・・5-54 1
3SS-10046-0 Oﾘﾝｸﾞ・・・・・・・・・・・・・・・・5-54 2
3SS-10060-0 ﾄﾞﾗｲﾌﾞﾌﾟｰﾘ・・・・・・・・・・・・・・4-1
3SS-10065-1 ﾄﾞﾘﾌﾞﾝﾌﾟｰﾘ W/ｱﾝｸﾞﾙﾌﾟﾚｰﾄ・・・・・・4-5
3SS-10068-0 ﾅｯﾄ・・・・・・・・・・・・・・・・・4-4
3SS-10095-0 ＊ Oﾘﾝｸﾞ・・・・・・・・・・・・・・・5-91
3SS-10100-0 ｽﾛｯﾄﾙﾎﾞﾃﾞｨｱｯｼ・・・・・・・・・・・5-14

3SS-10150-2 ベーパセパレータアッシ・・・・・・・・・・・5-86
3SS-10180-0 ＊ シール・・・・・・・・・・・・・・・・5-94
3SS-10181-0 VSTリードワイヤキット・・・・・・・・・・・23-14
3SS-10211-0 ISCバルブ・・・・・・・・・・・・・・・・5-2
3SS-10303-0 ＊ Oリング・・・・・・・・・・・・・・・5-10a
3SS-10311-0 Oリング・・・・・・・・・・・・・・・・・3-62
3SS-10311-0 ＊ Oリング・・・・・・・・・・・・・・・・23-3 21
3SS-35143-0 クリップ・・・・・・・・・・・・・・・・・1-21
3SS-38136-3 メンテナンスラベル・・・・・・・・・・・・・6-27 1
3SS-60001-0 ボルト・・・・・・・・・・・・・・・・・・9-22
3SS-60001-0 ボルト・・・・・・・・・・・・・・・・・・9-23
3SS-60001-0 ボルト・・・・・・・・・・・・・・・・・・9-24
3SS-60001-0 ボルト・・・・・・・・・・・・・・・・・・10-47
3SS-60001-0 ボルト・・・・・・・・・・・・・・・・・・12-68
3SS-60012-0 ギヤケースプレート・・・・・・・・・・・・・10-13
3SS-60041-0 ウォータシールラバー・・・・・・・・・・・・10-7
3SS-60042-0 ウォータシールプレート・・・・・・・・・・・10-6
3SS-60103-0 ＊ Oリング・・・・・・・・・・・・・・・・11-19
3SS-60103-0 ＊ Oリング・・・・・・・・・・・・・・・・23-4 3
3SS-60111-0 ＊ オイルシール・・・・・・・・・・・・・・11-20
3SS-60111-0 ＊ オイルシール・・・・・・・・・・・・・・23-4 4
3SS-60205-0 ウォータストレーナセット・・・・・・・・・・10-15
3SS-60217-0 トリムタブ・・・・・・・・・・・・・・・・10-10
3SS-60223-0 ＊ オイルシール・・・・・・・・・・・・・・10-44
3SS-60223-0 ＊ オイルシール・・・・・・・・・・・・・・23-4 11
3SS-60231-0 オイルシールハウジングアッシ・・・・・・・・10-43
3SS-61017-0 ボルト・・・・・・・・・・・・・・・・・・11-21
3SS-61018-0 ボルト・・・・・・・・・・・・・・・・・・9-25
3SS-61018-0 ボルト・・・・・・・・・・・・・・・・・・10-51
3SS-61018-0 ＊ ボルト・・・・・・・・・・・・・・・・23-8 12
3SS-61111-0 スタッド・・・・・・・・・・・・・・・・・9-92
3SS-61111-0 ＊ スタッド・・・・・・・・・・・・・・・・23-8 9
3SS-61208-0 アイドルエキゾーストボートカバー・・・・・・・9-38
3SS-61212-1 グロメット・・・・・・・・・・・・・・・・・9-82
3SS-61301-0 ラバーマウント（アッパ）・・・・・・・・・・12-1
3SS-61302-0 ラバーマウント（ロワ）・・・・・・・・・・・12-7
3SS-61321-0 ボルト・・・・・・・・・・・・・・・・・・12-8
3SS-61326-0 ロックプレート W/ボルト・・・・・・・・・・12-2
3SS-61333-0 ダンパ（アッパ）・・・・・・・・・・・・・・12-6
3SS-61334-0 ワッシャ・・・・・・・・・・・・・・・・・12-11
3SS-61336-0 ダンパ（ロワ）・・・・・・・・・・・・・・・12-12
3SS-61338-0 ダンパ・・・・・・・・・・・・・・・・・・12-10
3SS-61339-0 ダンパ（アッパ）・・・・・・・・・・・・・・12-5
3SS-61343-0 ボルト・・・・・・・・・・・・・・・・・・9-41
3SS-61343-0 ボルト・・・・・・・・・・・・・・・・・・12-69
3SS-62004-0 コードホルダ・・・・・・・・・・・・・・・・8-8
3SS-62191-1 スイベルプラケットシャフトアッシ・・・・・・・12-23
3SS-62396-0 グランド（アースワイヤ）・・・・・・・・・・12-34
3SS-62396-0 グランド（アースワイヤ）・・・・・・・・・・12-35
3SS-62400-0 ＊ フリクションレバープラケット・・・・・・・・17-47
3SS-62415-0 Oリング・・・・・・・・・・・・・・・・・・12-47
3SS-62417-0 プッシング・・・・・・・・・・・・・・・・・12-45
3SS-62423-0 スラストプレート（アッパ）・・・・・・・・・12-46
3SS-62431-0 チルトストッパアッシ・・・・・・・・・・・・12-38
3SS-62441-0 ＊ フリクションレバー・・・・・・・・・・・・17-46
3SS-62447-0 ＊ プレート・・・・・・・・・・・・・・・・17-41
3SS-62449-0 ＊ ディスク・・・・・・・・・・・・・・・・17-45
3SS-62991-0 ＊ プレート・・・・・・・・・・・・・・・・17-30
3SS-63207-0 カラー・・・・・・・・・・・・・・・・・・12-40
3SS-63505-0 ケーブルホルダ・・・・・・・・・・・・・・・14-41
3SS-63600-0 ＊ スロットルワイヤ・・・・・・・・・・・・・17-2
3SS-63617-0 スロットルロッド・・・・・・・・・・・・・・14-11
3SS-63718-0 スロットルカム・・・・・・・・・・・・・・・14-1
3SS-63727-0 スプリング・・・・・・・・・・・・・・・・・14-2
3SS-63751-0 スロットルアーム・・・・・・・・・・・・・・14-7
3SS-64010-0 ベベルギヤアッシ（A）・・・・・・・・・・・11-1
3SS-64020-0 ベベルギヤ B・・・・・・・・・・・・・・・10-20
3SS-64027-0 ナット・・・・・・・・・・・・・・・・・・10-21
3SS-64030-0 ベベルギヤ C・・・・・・・・・・・・・・・11-5
3SS-64034-0 ワッシャ・・・・・・・・・・・・・・・・・11-6 2
3SS-64035-0 ワッシャ・・・・・・・・・・・・・・・・・11-6 1
3SS-64181-0 ステンレススチールプロペラ（13″）,3 BLADE・・・11-28 1
3SS-64185-0 ステンレススチールプロペラ（15″）,3 BLADE・・・11-28 2
3SS-64189-0 ステンレススチールプロペラ（17″）,3 BLADE・・・11-28 3
3SS-64194-0 ステンレススチールプロペラ（19″）,3 BLADE・・・11-28 4
3SS-64196-0 ステンレススチールプロペラ（21″）,3 BLADE・・・11-28 5
3SS-64211-0 プロペラシャフト・・・・・・・・・・・・・・11-8
3SS-64215-0 クラッチ・・・・・・・・・・・・・・・・・・11-9
3SS-64221-0 スプリング・・・・・・・・・・・・・・・・・11-15
3SS-64225-0 クラッチスライダー・・・・・・・・・・・・・11-12
3SS-64302-0 ドライブシャフト（L）・・・・・・・・・・・10-28 1
3SS-64303-0 ドライブシャフト（UL）・・・・・・・・・・・10-28 2
3SS-64303-0 ＊ ドライブシャフト（UL）・・・・・・・・・・23-8 7
3SS-64327-0 ドライブシャフトスプリング・・・・・・・・・10-30
3SS-64328-0 ドライブシャフトスプリングガイド・・・・・・・10-31
3SS-65011-0 ボンプケースライナ・・・・・・・・・・・・・10-35
3SS-65011-0 ＊ ボンプケースライナ・・・・・・・・・・・・23-7 4
3SS-65011-0 ＊ ボンプケースライナ・・・・・・・・・・・・23-9 15
3SS-65014-0 ウォータパイプシール（ロワ）・・・・・・・・・10-2
3SS-65015-0 Oリング・・・・・・・・・・・・・・・・・・10-36
3SS-65015-0 ＊ Oリング・・・・・・・・・・・・・・・・・23-4 10
3SS-65015-0 ＊ Oリング・・・・・・・・・・・・・・・・・23-7 10
3SS-65015-0 ＊ Oリング・・・・・・・・・・・・・・・・・23-9 18
3SS-65016-0 ボンプケース（アッパ）・・・・・・・・・・・10-34
3SS-65021-0 ウォータボンプインペラ・・・・・・・・・・・10-32
3SS-65021-0 ＊ ウォータボンプインペラ・・・・・・・・・・23-7 2
3SS-65021-0 ＊ ウォータボンプインペラ・・・・・・・・・・23-9 10
3SS-65025-0 ウォータボンプガイドプレート・・・・・・・・10-37
3SS-65025-0 ＊ ウォータボンプガイドプレート・・・・・・・23-7 7
3SS-65025-0 ＊ ウォータボンプガイドプレート・・・・・・・23-9 11
3SS-65029-0 ガイドプレートガスケット・・・・・・・・・・10-38
3SS-65029-0 ＊ ガイドプレートガスケット・・・・・・・・・23-4 8
3SS-65029-0 ＊ ガイドプレートガスケット・・・・・・・・・23-7 5
3SS-65029-0 ＊ ガイドプレートガスケット・・・・・・・・・23-9 12
3SS-65110-0 ウォータパイプアッシ（L）・・・・・・・・・・10-1 1
3SS-65120-0 ウォータパイプアッシ（UL）・・・・・・・・・10-1 2
3SS-65120-0 ＊ ウォータパイプアッシ（UL）・・・・・・・・23-8 2
3SS-65204-0 ウォータパイプオウキシリアリマウント・・・・・・10-3
3SS-65210-0 クーリングホース・・・・・・・・・・・・・・1-20
3SS-65212-0 ウォータホース・・・・・・・・・・・・・・・5-31
3SS-65248-0 ウォータプレッシャリリーフキャップ・・・・・・・9-6
3SS-65250-0 ウォータプレッシャリリーフバルブ・・・・・・・9-4
3SS-65255-0 スプリング・・・・・・・・・・・・・・・・・9-5
3SS-66013-0 カムロッド（L）・・・・・・・・・・・・・・10-22 1
3SS-66014-0 カムロッド（UL）・・・・・・・・・・・・・・10-22 2
3SS-66014-0 ＊ カムロッド（UL）・・・・・・・・・・・・・23-8 5
3SS-66023-0 Oリング・・・・・・・・・・・・・・・・・・10-26
3SS-66023-0 ＊ Oリング・・・・・・・・・・・・・・・・・10-45
3SS-66023-0 ＊ Oリング・・・・・・・・・・・・・・・・・23-4 6
3SS-66023-0 ＊ Oリング・・・・・・・・・・・・・・・・・23-4 7
3SS-66031-1 カムロッドプッシング・・・・・・・・・・・・10-24
3SS-66113-1 シフトデテントスプリング・・・・・・・・・・・14-17
3SS-66122-0 シフトアーム・・・・・・・・・・・・・・・・14-19
3SS-66137-0 オイルシール・・・・・・・・・・・・・・・・10-25
3SS-66137-0 ＊ オイルシール・・・・・・・・・・・・・・・23-4 5
3SS-66196-0 ＊ シフトケーブル・・・・・・・・・・・・・・17-3
3SS-66200-1 シフトロッドアッシ・・・・・・・・・・・・・14-32
3SS-66220-0 シフトロッドブラケット・・・・・・・・・・・14-26
3SS-66221-0 プッシング・・・・・・・・・・・・・・・・・14-28
3SS-66226-0 グロメット・・・・・・・・・・・・・・・・・14-36
3SS-66241-0 ＊ シフトロッドジョイント・・・・・・・・・・14-33
3SS-66270-1 シフトスライダー・・・・・・・・・・・・・・14-20
3SS-66272-0 シフトスライダーブラケット・・・・・・・・・14-12
3SS-66308-0 ワッシャ・・・・・・・・・・・・・・・・・・14-21
3SS-67113-0 マウント・・・・・・・・・・・・・・・・・・9-60
3SS-67113-0 マウント・・・・・・・・・・・・・・・・・・9-81
3SS-67116-0 エンジンベースシール・・・・・・・・・・・・9-16
3SS-67141-0 フックレバー・・・・・・・・・・・・・・・・9-64
3SS-67142-0 カバーフック・・・・・・・・・・・・・・・・9-69
3SS-67143-0 ＊＊ カウルサポート・・・・・・・・・・・・・16-7
3SS-67150-0 ブラケ・・・・・・・・・・・・・・・・・・12-78
3SS-67470-0 ケーブルカバーステー・・・・・・・・・・・・9-57
3SS-67477-0 カバー・・・・・・・・・・・・・・・・・・・9-85
3SS-67501-0 トップカウルシール・・・・・・・・・・・・・16-22
3SS-67519-0 ＊＊ ローラ・・・・・・・・・・・・・・・・・16-10
3SS-67538-1 ＊ シンプリッカケーカール・・・・・・・・・・16-17 1
3SS-67580-0 ＊ ロゴデカール・・・・・・・・・・・・・・・16-19 1
3SS-67684-0 フックレバー（L）・・・・・・・・・・・・・・9-72
3SS-67685-0 フックレバー（R）・・・・・・・・・・・・・・9-51
3SS-70232-0 プライマルブアッシ W/バンド・・・・・・・・・20-17
3SS-72020-0 ブラケキャップナンバーデカール・・・・・・・・8-30
3SS-72100-1 ツールキット・・・・・・・・・・・・・・・・20-2
3SS-72181-0 コーションデカール（B）・・・・・・・・・・・6-25 1
3SS-72561-0 ＊ トリムセンサカムアッシ・・・・・・・・・・23-6 3A
3SS-72572-0 ＊ トリムセンサアッシ（デジタル）・・・・・・・23-6 2A
3SS-72578-0 トリムセンサキット（デジタル）・・・・・・・・23-6 1A
3SS-72594-0 ブラケット・・・・・・・・・・・・・・・・・9-77
3SS-72615-0 PTTスイッチアッシ・・・・・・・・・・・・・・9-74
3SS-72617-0 PTTスイッチアッシブラケット・・・・・・・・・9-75
3SS-72620-0 チルトリミットスイッチキット・・・・・・・・・・23-5 1A
3SS-72622-0 ＊ チルトリミットスイッチカムアッシ・・・・・・・23-5 4
3SS-72623-0 ＊ チルトリミットスイッチブレートアッシ・・・・・・23-5 2
3SS-72628-0 ＊ チルトリミットカムホルダ・・・・・・・・・・23-5 5
3SS-72628-0 ＊ チルトリミットカムホルダ・・・・・・・・・・23-6 4A
3SS-76037-0 ＊ ケーブルホールキャルブラケ・・・・・・・・・8-27
3SS-76049-0 リードワイヤ・・・・・・・・・・・・・・・・21-7
3SS-76065-0 レクチファイヤコンプリート・・・・・・・・・・8-48
3SS-76067-0 レクチファイヤコンプリートアッシ・・・・・・・・8-49
3SS-76067-0 ＊ レクチファイヤコンプリートガスケット・・・・・23-3 23
3SS-76080-0 ニュートラルスイッチ・・・・・・・・・・・・・14-14
3SS-76081-0 ニュートラルスイッチブラケット・・・・・・・・・14-13
3SS-76114-0 エクステンションコード L=6000 (8P+3P)・・・・・20-16 3
3SS-76116-0 グロメット・・・・・・・・・・・・・・・・・9-86
3SS-76119-1 ＊ コードアッシ・・・・・・・・・・・・・・・17-18
3SS-76132-0 バッカボーンケーブル・・・・・・・・・・・・21-2 1
3SS-76141-0 スターターケーブル・・・・・・・・・・・・・・8-4
3SS-76144-0 エクステンションスターターケーブル・・・・・・・20-26
3SS-76154-0 ターミネイティングレジスタ・・・・・・・・・・8-46b
3SS-77071-0 シリンダピン（アッパ）・・・・・・・・・・・・12-59
3SS-77085-0 ボルト・・・・・・・・・・・・・・・・・・12-31
3SS-77150-1 PTTアッシ・・・・・・・・・・・・・・・・・12-57
3SS-77159-0 ボルト・・・・・・・・・・・・・・・・・・13-36
3SS-77167-0 Oリング・・・・・・・・・・・・・・・・・・13-39
3SS-77169-0 ＊ Oリング・・・・・・・・・・・・・・・・・13-46
3SS-77171-0 Oリング・・・・・・・・・・・・・・・・・・13-15
3SS-77179-0 Oリング・・・・・・・・・・・・・・・・・・13-31
3SS-77180-1 モータアッシ・・・・・・・・・・・・・・・・13-1
3SS-77183-1 ＊＊ プラシ・・・・・・・・・・・・・・・・13-5a
3SS-77191-1 ＊＊ ブレーカ・・・・・・・・・・・・・・・・13-5
3SS-77192-1 ＊ モータプラケットアッシ・・・・・・・・・・13-4
3SS-77199-0 ボルト・・・・・・・・・・・・・・・・・・13-6
3SS-77365-0 ピストンロッドアッシ・・・・・・・・・・・・13-18
3SS-77395-0 ロッドガイドサブアッシ・・・・・・・・・・・13-28
3SS-77430-0 ボンプ・・・・・・・・・・・・・・・・・・13-45
3SS-77431-0 ボルト・・・・・・・・・・・・・・・・・・13-37
3SS-77432-0 ボルト・・・・・・・・・・・・・・・・・・13-38
3SS-83820-0 ケーブルクリップアッシ・・・・・・・・・・・14-23
3SS-83830-0 ステアリングフックプレート・・・・・・・・・15-1
3SS-84398-0 バンド・・・・・・・・・・・・・・・・・・3-47
3SS-84398-0 バンド・・・・・・・・・・・・・・・・・・3-66
3SS-84398-0 バンド・・・・・・・・・・・・・・・・・・6-26
3SS-84398-0 ＊ バンド・・・・・・・・・・・・・・・・・23-5 7
3SS-84398-0 ＊ バンド・・・・・・・・・・・・・・・・・23-6 7A
3SS-84905-1 ドラッグリングアッシ・・・・・・・・・・・・15-3
3SS-84918-0 ＊ ナイロンナット・・・・・・・・・・・・・・15-9
3SS-87121-0 パワーヘッドガスケットセット・・・・・・・・・23-3 1
3SS-87123-1 ピストンリングセット・・・・・・・・・・・・2-9
3SS-87130-0 ピストンリベアキット・・・・・・・・・・・・23-10 1
3SS-87321-0 ロワユニットガスケットセット・・・・・・・・・23-4 1
3SS-87322-0 ウォータボンプリペアキット・・・・・・・・・・23-7 1
3SS-87500-0 メンテナンスキット・・・・・・・・・・・・・23-9 1
3SSB01022-0 シリンダヘッドカバーサブアッシ・・・・・・・・3-36
3SSB01100-3 シリンダブロック & クランクケースアッシ・・・・・・1-1
3SSB01290-0 クランクケースヘッドアッシ・・・・・・・・・・1-24
3SSB10201-0 フュエルレール・・・・・・・・・・・・・・・5-7
3SSQ60000-0 ギヤケースアッシ・・・・・・・・・・・・・・10-4 1
3SSQ61110-0 エクステンションハウジング・・・・・・・・・・9-91 1
3SSQ61110-0 ＊ エクステンションハウジング・・・・・・・・・23-8 3A
3SSQ61192-0 ドライブシャフトハウジング（L）・・・・・・・・9-46 1
3SSQ61342-0 マウントホールディングプレート（ロワ）・・・・・・12-13 1
3SSQ61411-0 マウントブラケット・・・・・・・・・・・・・・12-49 1
3SSQ62001-1 ＊ ステアリングブラケット・・・・・・・・・・・17-28 1
3SSQ62010-0 ステアリングシャフトアッシ・・・・・・・・・・12-44 1
3SSQ63000-5 ティラハンドルキット・・・・・・・・・・・・・17-1 1
3SSQ67003-0 ドライブシャフトハウジングカバー（R）・・・・・・9-50 1
3SSQ67004-0 ドライブシャフトハウジングカバー（L）・・・・・・9-61 1
3SSQ67140-0 フックレバープラケット・・・・・・・・・・・・9-62 1
3SSQ67640-0 ＊ トップカウルサブアッシ・・・・・・・・・・・16-2 1
3SSQ77208-1 スイベルプラケットアッシ・・・・・・・・・・・12-30 1
3SSQ77211-0 クランプブラケット（PTT-R）・・・・・・・・・12-14 1
3SSQ77212-1 クランプブラケット（PTT-L）・・・・・・・・・12-15 1
3SSQ87302-1 ロワユニットアッシ（L）・・・・・・・・・・・・23-1 1
3SSQ87304-1 ロワユニットアッシ（UL）・・・・・・・・・・・23-1 3
3SSQ87314-1 エクステンションハウジングキット（UL）・・・・・・23-8 1A
3SSQ87323-0 プロペラシャフトハウジングアッシ・・・・・・・11-16 1
3SSW60000-0 ギヤケースアッシ・・・・・・・・・・・・・・10-4 2
3SSW61110-0 エクステンションハウジング・・・・・・・・・・9-91 2
3SSW61192-0 ドライブシャフトハウジング（L）・・・・・・・・9-46 2
3SSW61342-0 マウントホールディングプレート（ロワ）・・・・・・12-13 2
3SSW61411-0 マウントブラケット・・・・・・・・・・・・・・12-49 2
3SSW62001-1 ＊ ステアリングブラケット・・・・・・・・・・・17-28 2
3SSW62010-0 ステアリングシャフトアッシ・・・・・・・・・・12-44 2
3SSW63000-5 ティラハンドルキット・・・・・・・・・・・・・17-1 2
3SSW67003-0 ドライブシャフトハウジングカバー（R）・・・・・・9-50 2
3SSW67004-0 ドライブシャフトハウジングカバー（L）・・・・・・9-61 2
3SSW67140-0 フックレバープラケット・・・・・・・・・・・・9-62 2
3SSW67640-0 ＊ トップカウルサブアッシ・・・・・・・・・・・16-2 2
3SSW77208-1 スイベルプラケットアッシ・・・・・・・・・・・12-30 2
3SSW77211-0 クランプブラケット（PTT-R）・・・・・・・・・12-14 2
3SSW77212-1 クランプブラケット（PTT-L）・・・・・・・・・12-15 2
3SSW87302-1 ロワユニットアッシ（L）・・・・・・・・・・・・23-1 2
3SSW87304-1 ロワユニットアッシ（UL）・・・・・・・・・・・23-1 4
3SSW87323-0 プロペラシャフトハウジングアッシ・・・・・・・・11-16 2
3SY-76079-0 ＊＊ カラー・・・・・・・・・・・・・・・・・16-11
3T1-01138-0 ニップルウォータ・・・・・・・・・・・・・・5-85
3T1-03813-0 プラグフュエルホースニップル・・・・・・・・・5-69
3T1-06917-0 クランプ φ10・・・・・・・・・・・・・・・5-21
3T1-07737-1 クリップ φ17.8・・・・・・・・・・・・・・9-83
3T1-67005-0 グロメット 16-2.5・・・・・・・・・・・・・・6-8
3T1-67161-0 グロメット・・・・・・・・・・・・・・・・・9-10
3T1-72405-1 ホースジョイント（ウォーターワーク）・・・・・・・20-1
3T1-72573-1 エクテンションコード（トリムセンサ）L=6000・・・・・20-14 2
3T1-72573-1 ＊ エクテンションコード（トリムセンサ）L=6000・・・・22-26
3T1-72573-1 ＊ エクテンションコード（トリムセンサ）L=6000・・・・22-32
3T1-72574-0 トリムセンサ L=1700・・・・・・・・・・・・・12-52
3T1-77195-0 ＊ヨークアッシ・・・・・・・・・・・・・・・13-2
3T5-06437-0 タッピングスクリュ 6-16・・・・・・・・・・・17-56
3T5-10046-0 ＊ Oリング 1.9-13・・・・・・・・・・・・・・1-9
3T5-10046-0 ＊＊ Oリング 1.9-13・・・・・・・・・・・・・3-5
3T5-10046-0 ＊＊ Oリング 1.9-13・・・・・・・・・・・・・3-53

3T5-10046-0 ＊ Oﾘﾝｸﾞ 1.9-13・・・・・・・・・・・9-13
3T5-10046-0 ＊ Oﾘﾝｸﾞ 1.9-13・・・・・・・・・・・9-32
3T5-10046-0 ＊ Oﾘﾝｸﾞ 1.9-13・・・・・・・・・・・23-3 2
3T5-10046-0 ＊ Oﾘﾝｸﾞ 1.9-13・・・・・・・・・・・23-9 14
3T5-10086-0 ｸﾗﾝﾌﾟ 21/32・・・・・・・・・・・・5-43
3T5-10098-1 ﾊﾞﾙﾌﾞｱｯｼ (ﾌﾞﾚｯｼｬﾁｪｯｸ)・・・・・・・・5-9
3T5-10099-0 ｷｬｯﾌﾟ ﾊﾞﾙﾌﾞ・・・・・・・・・・・・・5-8
3T5-76022-0 ＊ ﾒｲﾝｽｲｯﾁｷｬｯﾌﾟ (ｳｫｰﾀﾌﾟﾙｰﾌ)・・・・・ 17-9
3T5-76086-0 ﾆｭｰﾄﾗﾙｽｲｯﾁ (ﾘﾓｰﾄｺﾝﾄﾛｰﾙ)・・・・・・・19-8
3T5-76112-0 ｴｸｽﾃﾝｼｮﾝｺｰﾄﾞ L=2000 (2P)・・・・・・ 20-15
3T5-76114-0 ｴｸｽﾃﾝｼｮﾝｺｰﾄﾞ L=2000 (8P+3P)・・・・・20-16 1
3T5-76115-1 ｺｰﾄﾞｱｯｼ B L=6200・・・・・・・・・・ 19-4
3T5-76247-0 ＊ ﾋｭｰｽﾞ 20A・・・・・・・・・・・・・8-22 2
3T5-76249-0 ＊ ﾋｭｰｽﾞ 30A・・・・・・・・・・・・・8-22 1
3T5-84398-0 ﾊﾞﾝﾄﾞ・・・・・・・・・・・・・・・・3-46
3T5-84398-0 ﾊﾞﾝﾄﾞ・・・・・・・・・・・・・・・・5-95
3T5-84398-0 ﾊﾞﾝﾄﾞ・・・・・・・・・・・・・・・・5-96
3T5-84398-0 ＊ ﾊﾞﾝﾄﾞ・・・・・・・・・・・・・・・20-25
3U2-06973-0 ＊ ｸﾗﾝﾌﾟ・・・・・・・・・・・・・・・18-50
3U2-63107-0 ＊ ｶﾊﾞｰ・・・・・・・・・・・・・・・18-46
3U2-63506-0 ＊ ﾎﾙﾀﾞ・・・・・・・・・・・・・・・18-47
3U2-64333-0 ＊ ﾌﾟﾚｺｰﾄｽｸﾘｭ・・・・・・・・・・・・18-27a
3U2-72187-0 ＊ ｺｰｼｮﾝﾃﾞｶｰﾙ (SIGP)・・・・・・・・18-51
3U2-72615-0 PTTｽｲｯﾁｱｯｼ・・・・・・・・・・・・19-10
3U2-77367-0 ＊ ｼﾞｮｲﾝﾄ・・・・・・・・・・・・・・18-49
3U2-84334-0 ﾘﾓｰﾄｺﾝﾄﾛｰﾙﾛｺﾞﾃﾞｶｰﾙ・・・・・・・・19-15
3U2-84336-1 ｼﾌﾄﾎﾞｼﾞｼｮﾝﾃﾞｶｰﾙ・・・・・・・・・・19-7
3U2-84343-0 ＊ ｺﾝﾄﾛｰﾙﾊﾞｰ・・・・・・・・・・・・18-18
3U2-84371-0 ＊ ﾜｯｼｬ・・・・・・・・・・・・・・・18-31
3U2-84375-0 ＊ ｽｸﾘｭ・・・・・・・・・・・・・・・18-26
3U2-84398-0 ﾊﾞﾝﾄﾞ・・・・・・・・・・・・・・・・19-16
3U2-84401-0 ＊ ﾆｭｰﾄﾗﾙﾛｯｸ ｱｰﾑ・・・・・・・・・・18-15
3U2-84404-0 ＊ ｸﾞﾘｯﾌﾟ・・・・・・・・・・・・・・18-17
3U2-84427-0 ＊ ｱｼﾞｬｽﾄｽｸﾘｭ・・・・・・・・・・・・18-6
3U2-84431-0 ＊ ﾌﾟｯｼﾝｸﾞ・・・・・・・・・・・・・18-35
3U2-84442-0 ＊ ﾎﾞﾙﾄ・・・・・・・・・・・・・・・18-37
3U2-84917-0 ＊ ﾎﾞﾙﾄ・・・・・・・・・・・・・・・18-48
3U2B84312-0 ＊ ﾌﾘｰｽﾛｯﾄﾙﾚﾊﾞｰ・・・・・・・・・・18-39
3U2B84366-0 ＊ ﾘﾔﾊﾞﾈﾙ・・・・・・・・・・・・・・18-14
3U2B84440-0 ＊ ﾌﾛﾝﾄﾊｳｼﾞﾝｸﾞ・・・・・・・・・・・18-52
3U2B84441-0 ＊ ﾘﾔﾊｳｼﾞﾝｸﾞ・・・・・・・・・・・・18-13
3U2B84500-1 ＊ ﾘﾓｰﾄｺﾝﾄﾛｰﾙﾍｯﾄﾞｱｯｼ (RC12F)・・・・・22-22
3U2B84500-2 ﾘﾓｰﾄｺﾝﾄﾛｰﾙﾍｯﾄﾞｱｯｼ (RC12F)・・・・・・18-1
3U3-72560-0 PTTｽｲｯﾁｱｯｼ・・・・・・・・・・・・・21A-13
3U3-76086-0 ﾆｭｰﾄﾗﾙｽｲｯﾁ (ﾘﾓｰﾄｺﾝﾄﾛｰﾙ)・・・・・・21A-14
3U3-83710-0 ｹｰﾌﾞﾙｼﾞｮｲﾝﾄｱｯｼ・・・・・・・・・・21A-12
3U3-84313-0 ﾌﾘｰｽﾛｯﾄﾙﾎﾞﾀﾝ・・・・・・・・・・・・21A-9
3U3-84373-0 ｽﾍﾟｰｻｾｯﾄ・・・・・・・・・・・・・・21A-7
3U3-84490-2 ｺﾝﾄﾛｰﾙﾍｯﾄﾞｱｯｼ (ﾄｯﾌﾟｰｼﾝｸﾞﾙ)・・・・・ 21A-1
3U3-84540-2 ｺﾝﾄﾛｰﾙﾍｯﾄﾞｱｯｼ (ﾄｯﾌﾟｰｲﾝ)・・・・・・ 21A-2
3U3-84541-2 ﾍﾞｾﾞﾙｶﾊﾞｰｷｯﾄ・・・・・・・・・・・・21A-5
3U3-84543-0 ＊ ﾍﾞｰｽﾍﾞｾﾞﾙ・・・・・・・・・・・・・21A-1a
3U3-84600-2 ｺﾝﾄﾛｰﾙﾍｯﾄﾞｱｯｼ (ﾌﾗｯｼｭﾏｳﾝﾄ)・・・・・ 21A-4
3U3-84620-2 ｺﾝﾄﾛｰﾙﾍｯﾄﾞｱｯｼ (ｾﾝﾀｺﾝｿｰﾙ)・・・・・・ 21A-3
3U6-84373-0 ｽﾍﾟｰｻｾｯﾄ・・・・・・・・・・・・・・21A-8
3U6-84541-2 ﾍﾞｾﾞﾙｶﾊﾞｰｷｯﾄ・・・・・・・・・・・・21A-6
3U6-84543-0 ＊ ﾍﾞｰｽﾍﾞｾﾞﾙ・・・・・・・・・・・・・21A-2a
3U8-84313-0 ﾌﾘｰｽﾛｯﾄﾙﾎﾞﾀﾝ・・・・・・・・・・・・21A-11
3U8-84541-2 ﾍﾞｾﾞﾙｶﾊﾞｰｷｯﾄ・・・・・・・・・・・・21A-10
3UG-00121-0 ｵｲﾙｼｰﾙ・・・・・・・・・・・・・・・2-5
3UG-00121-0 ＊ ｵｲﾙｼｰﾙ・・・・・・・・・・・・・・23-3 9
3UG-02335-0 ｴｷｿﾞｰｽﾄﾏﾆﾎｰﾙﾄﾞｶﾞｽｹｯﾄ・・・・・・・・3-60
3UG-02335-0 ＊ ｴｷｿﾞｰｽﾄﾏﾆﾎｰﾙﾄﾞｶﾞｽｹｯﾄ・・・・・・・23-3 20
3UG-03116-0 ＊ Oﾘﾝｸﾞ・・・・・・・・・・・・・・・5-90
3UG-06973-0 ＊ ｸﾗﾝﾌﾟ・・・・・・・・・・・・・・・8-25
3UG-07707-0 ﾌﾟﾚｰﾝｼｬﾌﾄﾍﾟｱﾘﾝｸﾞ (ﾌﾞﾗｳﾝ)・・・・・・2-3 1
3UG-07708-0 ﾌﾟﾚｰﾝｼｬﾌﾄﾍﾟｱﾘﾝｸﾞ (ﾌﾞﾗｯｸ)・・・・・・2-3 2
3UG-07750-0 ﾌﾟﾚｰﾝｼｬﾌﾄﾍﾟｱﾘﾝｸﾞ (ﾌﾞﾙｰ)・・・・・・・2-3 3
3UG-07751-0 ﾌﾟﾚｰﾝｼｬﾌﾄﾍﾟｱﾘﾝｸﾞ (ﾚｯﾄﾞ)・・・・・・・2-3 4
3UG-07752-0 ﾌﾟﾚｰﾝｼｬﾌﾄﾍﾟｱﾘﾝｸﾞ (ｲｴﾛｰ)・・・・・・・2-3 5
3UG-10311-0 Oﾘﾝｸﾞ・・・・・・・・・・・・・・・・3-63
3UG-10311-0 ＊ Oﾘﾝｸﾞ・・・・・・・・・・・・・・・23-3 22
3UG-61220-0 ｱｲﾄﾞﾙｴｷｿﾞｰｽﾄﾎﾞｰﾄｶﾞｽｹｯﾄ・・・・・・・9-39
3UG-61220-0 ＊ ｱｲﾄﾞﾙｴｷｿﾞｰｽﾄﾎﾞｰﾄｶﾞｽｹｯﾄ・・・・・・23-3 26
3UG-62004-0 ｺｰﾄﾞﾎﾙﾀﾞ・・・・・・・・・・・・・・・8-40
3UG-65015-0 Oﾘﾝｸﾞ・・・・・・・・・・・・・・・・10-39
3UG-65015-0 ＊ Oﾘﾝｸﾞ・・・・・・・・・・・・・・・23-4 9
3UG-65015-0 ＊ Oﾘﾝｸﾞ・・・・・・・・・・・・・・・23-7 6
3UG-65015-0 ＊ Oﾘﾝｸﾞ・・・・・・・・・・・・・・・23-9 19
3UG-65212-0 ｳｫｰﾀﾎｰｽ・・・・・・・・・・・・・・・5-30
3UG-66233-0 ＊ ﾜｯｼｬ・・・・・・・・・・・・・・・14-35
3UG-67142-0 ｶﾊﾞｰﾌｯｸ・・・・・・・・・・・・・・・9-54
3UG-67144-0 ＊＊ ｶｸﾙｻﾎﾞｰﾄﾗﾊﾞｰ・・・・・・・・・・16-8
3UG-72181-0 ｺｰｼｮﾝﾃﾞｶｰﾙ (B)・・・・・・・・・・・6-25 2
3UG-84398-0 ﾊﾞﾝﾄﾞ・・・・・・・・・・・・・・・・8-57
3UG-84398-0 ﾊﾞﾝﾄﾞ・・・・・・・・・・・・・・・・9-59
3UG-84398-0 ﾊﾞﾝﾄﾞ・・・・・・・・・・・・・・・・9-80
3UH-67142-0 ｶﾊﾞｰﾌｯｸ・・・・・・・・・・・・・・・9-68
3UH-76110-0 ｺｰﾄﾞｱｯｼ・・・・・・・・・・・・・・・8-21
3UH-76141-0 ｽﾀｰﾀｹｰﾌﾞﾙ・・・・・・・・・・・・・・8-53
3UH-84555-0 ﾌﾞﾚﾘｷﾞﾝｸﾞｷｯﾄ (ｼﾞｪﾈﾘｯｸ ｻｲﾄﾞ)・・・・・22-21a
3UR-06869-0 ＊ ﾌﾞﾗｹｯﾄ・・・・・・・・・・・・・・22-30a
3UR-63062-0 ＊ ｽﾛｯﾄﾙｼｬﾌﾄｷｯﾄ・・・・・・・・・・・17-20
3UR-63193-1 ＊ ｸﾞﾘｯﾌﾟﾊﾞｰｼｷｯﾄ・・・・・・・・・・・17-19
3UR-63320-0 ＊ ﾃｨﾗﾝﾊﾝﾄﾞﾙｶﾊﾞｰ・・・・・・・・・・・17-16
3UR-72523-3 ﾄﾘﾑﾒｰﾀｷｯﾄ・・・・・・・・・・・・・・20-3 2
3UR-72523-3 ＊ ﾄﾘﾑﾒｰﾀｷｯﾄ・・・・・・・・・・・・・22-24
3UR-72527-3 ｳｫｰﾀﾌﾞﾚｯｼｬﾒｰﾀｷｯﾄ・・・・・・・・・・20-7 2
3UR-72531-1 ﾎﾞﾙﾄﾒｰﾀｷｯﾄ・・・・・・・・・・・・・20-6 2
3UR-72532-1 ｱﾜｰﾒｰﾀｷｯﾄ・・・・・・・・・・・・・・20-5 2
3UR-72600-1 ﾌｪｴﾙﾒｰﾀｷｯﾄ・・・・・・・・・・・・・20-9 2
3UR-72601-0 PTTｽｲｯﾁｶﾊﾞｰｷｯﾄ・・・・・・・・・・・23-15
3UR-72609-0 PTTｽｲｯﾁｷｯﾄ・・・・・・・・・・・・・23-16
3UR-72647-3 ﾀｺﾒｰﾀ・・・・・・・・・・・・・・・・20-4 2
3UR-75014-0 ＊ ﾌﾞﾗﾝﾎﾙﾀﾞｱｯｼ・・・・・・・・・・・・7-2
3UR-76015-0 ＊ ﾋﾞﾆｵﾝｱｯｼ・・・・・・・・・・・・・7-4
3UR-76020-0 ＊ ﾒｲﾝｽｲｯﾁｱｯｼ・・・・・・・・・・・・22-33
3UR-76020-0 ＊ ﾒｲﾝｽｲｯﾁｱｯｼ・・・・・・・・・・・・22A-2
3UR-76201-0 ＊ ﾒｲﾝｽｲｯﾁﾊﾞﾈﾙ・・・・・・・・・・・・22-30b
3UR-76217-0 ＊＊ ﾒｲﾝｽｲｯﾁｷｰ F-301・・・・・・・・・22-33a 1
3UR-76217-0 ＊＊ ﾒｲﾝｽｲｯﾁｷｰ F-301・・・・・・・・・22A-3 1
3UR-76218-0 ＊＊ ﾒｲﾝｽｲｯﾁｷｰ F-302・・・・・・・・・22-33a 2
3UR-76218-0 ＊＊ ﾒｲﾝｽｲｯﾁｷｰ F-302・・・・・・・・・22A-3 2
3UR-76219-0 ＊＊ ﾒｲﾝｽｲｯﾁｷｰ F-303・・・・・・・・・22-33a 3
3UR-76219-0 ＊＊ ﾒｲﾝｽｲｯﾁｷｰ F-303・・・・・・・・・22A-3 3
3UR-76314-0 ＊ ｲﾝﾀｰﾅﾙｷｰﾔ・・・・・・・・・・・・・7-5
3UR-76320-0 ＊ ｼﾌﾄﾚﾊﾞｰｾｯﾄ・・・・・・・・・・・・7-7
3UR-76324-0 ＊ ﾋﾞﾆｵﾝｽﾄｯﾊﾟｾｯﾄ・・・・・・・・・・7-6
3UR-76325-0 ＊ ﾀﾞｽﾄｶﾊﾞｰ・・・・・・・・・・・・・・7-9
3UW-72673-1 ｽﾋﾟｰﾄﾞﾒｰﾀｷｯﾄ (7OMPH)・・・・・・・・20-10 2
3UY-84550-0 ﾌﾞﾚﾘｷﾞﾝｸﾞｷｯﾄ・・・・・・・・・・・・22A-1
3V1-05913-0 ﾀｯﾋﾟﾝｸﾞｽｸﾘｭ 5-12・・・・・・・・・・ 8-7
3V1-60108-0 ＊ ﾌﾟﾚｺｰﾄﾎﾞﾙﾄ 6-16・・・・・・・・・・17-42
3V5-62442-0 ＊ ﾅｲﾛﾝﾅｯﾄ 8-P1.25・・・・・・・・・・17-43
3VK-84375-0 ＊ ｽｸﾘｭ・・・・・・・・・・・・・・・18-27
3VL-84375-0 ＊ ｽｸﾘｭ・・・・・・・・・・・・・・・18-28
3VS-63025-0 ＊ ｽﾍﾟｰｻ・・・・・・・・・・・・・・17-52
3VS-70235-0 ﾌｪｴﾙﾎｰｽｼﾞｮｲﾝﾄ・・・・・・・・・・・5-68
3VS-72200-0 ｽﾄｯﾌﾟｽｲｯﾁﾃﾞｶｰﾙ・・・・・・・・・・・19-14
3VS-72510-0 ｴﾝｼﾞﾝﾌﾛﾝﾄｾﾝｻ・・・・・・・・・・・・3-65
3VS-72523-0 ﾄﾘﾑﾒｰﾀｷｯﾄ・・・・・・・・・・・・・・20-3a
3VS-72523-0 ＊ ﾄﾘﾑﾒｰﾀｷｯﾄ・・・・・・・・・・・・・22-24a
3VS-72523-0 ＊ ﾄﾘﾑﾒｰﾀｷｯﾄ・・・・・・・・・・・・・22-29
3VS-72638-0 ＊ ﾀｺﾒｰﾀｷｯﾄ・・・・・・・・・・・・・・22-23a
3VS-72638-1 ＊ ﾀｺﾒｰﾀｷｯﾄ・・・・・・・・・・・・・・22-28
3VS-84331-0 ﾃﾞｶｰﾙ (ﾚﾊﾞｰ)・・・・・・・・・・・・19-6
3VS-84339-0 ＊ ｲﾝｽﾄﾗｸｼｮﾝﾃﾞｶｰﾙ・・・・・・・・・・18-24
3VT-02423-0 ﾀｯﾋﾟﾝｸﾞｽｸﾘｭ・・・・・・・・・・・・・5-39
3VU-02423-0 ﾀｯﾋﾟﾝｸﾞｽｸﾘｭ・・・・・・・・・・・・・5-5
3VV-63025-0 ＊ ｽﾍﾟｰｻ・・・・・・・・・・・・・・・17-53
3WA-72523-3 ﾄﾘﾑﾒｰﾀｷｯﾄ・・・・・・・・・・・・・・20-3 1
3WA-72527-3 ｳｫｰﾀﾌﾞﾚｯｼｬﾒｰﾀｷｯﾄ・・・・・・・・・・20-7 1
3WA-72531-1 ﾎﾞﾙﾄﾒｰﾀｷｯﾄ・・・・・・・・・・・・・20-6 1
3WA-72532-1 ｱﾜｰﾒｰﾀｷｯﾄ・・・・・・・・・・・・・・20-5 1
3WA-72600-1 ﾌｪｴﾙﾒｰﾀｷｯﾄ・・・・・・・・・・・・・20-9 1
3WA-72647-3 ﾀｺﾒｰﾀ・・・・・・・・・・・・・・・・20-4 1
3WL-72180-0 ｺｰｼｮﾝﾃﾞｶｰﾙ (A)・・・・・・・・・・・16-20 1
3WR-02104-0 ｲﾝﾃｰｸﾏﾆﾎｰﾙﾄﾞｶﾞｽｹｯﾄ・・・・・・・・・5-15
3WR-02327-0 ｴｷｿﾞｰｽﾄ ﾏﾆﾎｰﾙﾄﾞｱｯｼ・・・・・・・・・3-49 2
3WR-02423-0 ﾀｯﾋﾟﾝｸﾞｽｸﾘｭ・・・・・・・・・・・・・5-3
3WR-07935-0 ＊ ﾛｯｶｰｱｰﾑ・・・・・・・・・・・・・・3-12 2
3Y1-76145-0 ﾀｰﾐﾅﾙｷｬｯﾌﾟ・・・・・・・・・・・・・8-19
3Y9-06830-0 ＊ ｽﾄｯﾌﾟｽｲｯﾁｱｯｼ・・・・・・・・・・・22-34
3Y9-06830-0 ＊ ｽﾄｯﾌﾟｽｲｯﾁｱｯｼ・・・・・・・・・・・22A-6
3Y9-62433-0 ＊ ﾁﾙﾄｽﾄｯﾊﾟｸﾞﾘｯﾌﾟ・・・・・・・・・・12-39
3Y9-76049-0 ﾘｰﾄﾞﾜｲﾔ L=200・・・・・・・・・・・・22-37
3Y9-76171-0 ＊ ｵｰﾊﾞｰﾋｰﾄﾌﾞｻﾞｰ・・・・・・・・・・・22-36
3Y9-76171-0 ＊＊ ｵｰﾊﾞｰﾋｰﾄﾌﾞｻﾞｰ・・・・・・・・・・22A-9
3Y9-76251-0 ﾗﾝﾌﾟﾊﾞﾈﾙｱｯｼ・・・・・・・・・・・・22-38
3YG-72180-0 ｺｰｼｮﾝﾃﾞｶｰﾙ (A)・・・・・・・・・・・16-20 2
3YT-06869-0 ＊ ﾌﾞﾗｹｯﾄ・・・・・・・・・・・・・・22A-4
3YT-76201-0 ＊ ﾒｲﾝｽｲｯﾁﾊﾞﾈﾙ・・・・・・・・・・・22A-5
3YU-06869-0 ＊ ﾌﾞﾗｹｯﾄ・・・・・・・・・・・・・・22-30c
3YU-06882-0 ＊ ｽﾄｯﾌﾟｽｲｯﾁﾊﾞﾈﾙ・・・・・・・・・・22-30d
3YU-67538-1 ＊ ｼﾝﾌﾞﾘｯｸﾞｶｰﾙ・・・・・・・・・・・16-17 2
3YU-84556-1 ＊ ﾌﾞﾚﾘｷﾞﾝｸﾞｷｯﾄ (ｼﾞｪﾈﾘｯｸ ﾌﾗｯｼｭ)・・・ 22-27
3Z4-72573-0 ｴｸﾃﾝｼｮﾝｺｰﾄﾞ (ﾄﾘﾑｾﾝｻ) L=2000・・・・・20-14 1
3ZG-02319-0 ﾎﾞﾙﾄ・・・・・・・・・・・・・・・・・8-50
3ZG-64181-0 ｽﾃﾝﾚｽｽﾁｰﾙﾌﾟﾛﾍﾟﾗ (13"),4 BLADE・・・11-28 6
3ZG-64185-0 ｽﾃﾝﾚｽｽﾁｰﾙﾌﾟﾛﾍﾟﾗ (15"),4 BLADE・・・11-28 7
3ZG-64189-0 ｽﾃﾝﾚｽｽﾁｰﾙﾌﾟﾛﾍﾟﾗ (17"),4 BLADE・・・11-28 8
3ZG-64194-0 ｽﾃﾝﾚｽｽﾁｰﾙﾌﾟﾛﾍﾟﾗ (19"),4 BLADE・・・11-28 9
3ZG-64196-0 ｽﾃﾝﾚｽｽﾁｰﾙﾌﾟﾛﾍﾟﾗ (21"),4 BLADE・・・11-28 10
3ZG-76114-0 ｴｸｽﾃﾝｼｮﾝｺｰﾄﾞ L=9000 (8P+3P)・・・・・20-16 4
3ZG-76120-0 ﾊﾞｯﾃﾘｹｰﾌﾞﾙ・・・・・・・・・・・・・21-3
3ZG-76131-1 ｴﾝｼﾞﾝﾄﾞﾛｯﾌﾟｹｰﾌﾞﾙ・・・・・・・・・・21-1
3ZG-76132-0 ﾊﾞｯｸﾎﾞｰﾝｹｰﾌﾞﾙ L=6m・・・・・・・・・21-2 2
3ZG-76151-0 T-ｺﾈｸﾀ・・・・・・・・・・・・・・・21-6
3ZG-76152-0 ﾀｰﾐﾈｰﾀｰ (FEMALE)・・・・・・・・・・21-5
3ZG-76153-0 ﾀｰﾐﾈｰﾀｰ (MALE)・・・・・・・・・・・21-4
3ZG-84555-1 ﾌﾞﾚﾘｷﾞﾝｸﾞｷｯﾄ (ｼﾞｪﾈﾘｯｸ ｻｲﾄﾞ)・・・・・22-21
910103-0525 ＊ ﾎﾞﾙﾄ・・・・・・・・・・・・・・・・18-11
910103-0616 ﾎﾞﾙﾄ・・・・・・・・・・・・・・・・・9-49
910103-0620 ﾎﾞﾙﾄ・・・・・・・・・・・・・・・・・6-10
910103-0620 ﾎﾞﾙﾄ・・・・・・・・・・・・・・・・・12-53
910103-0620 ﾎﾞﾙﾄ・・・・・・・・・・・・・・・・・14-10
910103-0625 ﾎﾞﾙﾄ・・・・・・・・・・・・・・・・・5-27
910103-0630 ﾎﾞﾙﾄ・・・・・・・・・・・・・・・・・8-43
910103-0630 ＊＊ ﾎﾞﾙﾄ・・・・・・・・・・・・・・・16-13
910103-0635 ﾎﾞﾙﾄ・・・・・・・・・・・・・・・・・14-4
910103-1030 ﾎﾞﾙﾄ・・・・・・・・・・・・・・・・・15-2
910103-5612 ﾎﾞﾙﾄ・・・・・・・・・・・・・・・・・5-81
910103-5612 ﾎﾞﾙﾄ・・・・・・・・・・・・・・・・・7-17
910103-5612 ﾎﾞﾙﾄ・・・・・・・・・・・・・・・・・8-9
910103-5612 ﾎﾞﾙﾄ・・・・・・・・・・・・・・・・・8-29
910103-5612 ﾎﾞﾙﾄ・・・・・・・・・・・・・・・・・8-35
910103-5612 ﾎﾞﾙﾄ・・・・・・・・・・・・・・・・・8-41
910103-5612 ﾎﾞﾙﾄ・・・・・・・・・・・・・・・・・9-63
910103-5612 ﾎﾞﾙﾄ・・・・・・・・・・・・・・・・・9-79
910103-5612 ﾎﾞﾙﾄ・・・・・・・・・・・・・・・・・12-37
910103-5612 ﾎﾞﾙﾄ・・・・・・・・・・・・・・・・・12-51
910103-5612 ﾎﾞﾙﾄ・・・・・・・・・・・・・・・・・12-58
910103-5612 ＊ ﾎﾞﾙﾄ・・・・・・・・・・・・・・・・17-48
910103-5616 ﾎﾞﾙﾄ・・・・・・・・・・・・・・・・・6-24
910103-5616 ﾎﾞﾙﾄ・・・・・・・・・・・・・・・・・7-13
910103-5616 ﾎﾞﾙﾄ・・・・・・・・・・・・・・・・・14-24
910103-5616 ﾎﾞﾙﾄ・・・・・・・・・・・・・・・・・14-43
910103-5620 ﾎﾞﾙﾄ・・・・・・・・・・・・・・・・・1-15
910103-5620 ﾎﾞﾙﾄ・・・・・・・・・・・・・・・・・4-14
910103-5620 ﾎﾞﾙﾄ・・・・・・・・・・・・・・・・・4-16
910103-5620 ﾎﾞﾙﾄ・・・・・・・・・・・・・・・・・6-22
910103-5620 ﾎﾞﾙﾄ・・・・・・・・・・・・・・・・・12-50
910103-5620 ＊＊ ﾎﾞﾙﾄ・・・・・・・・・・・・・・・16-9
910103-5625 ﾎﾞﾙﾄ・・・・・・・・・・・・・・・・・1-19
910103-5625 ﾎﾞﾙﾄ・・・・・・・・・・・・・・・・・3-43
910103-5625 ﾎﾞﾙﾄ・・・・・・・・・・・・・・・・・5-12
910103-5625 ﾎﾞﾙﾄ・・・・・・・・・・・・・・・・・5-55
910103-5625 ﾎﾞﾙﾄ・・・・・・・・・・・・・・・・・5-62
910103-5630 ﾎﾞﾙﾄ・・・・・・・・・・・・・・・・・6-6
910103-5630 ﾎﾞﾙﾄ・・・・・・・・・・・・・・・・・12-21
910103-5635 ＊ ﾎﾞﾙﾄ・・・・・・・・・・・・・・・・3-30
910103-5645 ﾎﾞﾙﾄ・・・・・・・・・・・・・・・・・10-17
910103-5825 ﾎﾞﾙﾄ・・・・・・・・・・・・・・・・・5-16
910103-5830 ﾎﾞﾙﾄ・・・・・・・・・・・・・・・・・7-10
910103-5830 ﾎﾞﾙﾄ・・・・・・・・・・・・・・・・・14-25
910103-5835 ﾎﾞﾙﾄ・・・・・・・・・・・・・・・・・5-50
910114-0820 ﾎﾞﾙﾄ・・・・・・・・・・・・・・・・・1-32
9101E3-0612 ﾎﾞﾙﾄ・・・・・・・・・・・・・・・・・12-62
9101E3-5612 ＊ ﾎﾞﾙﾄ・・・・・・・・・・・・・・・・23-5 3
9101E3-5616 ＊ ﾎﾞﾙﾄ・・・・・・・・・・・・・・・・23-6 6A
9101E3-5620 ﾎﾞﾙﾄ・・・・・・・・・・・・・・・・・9-37
9101E3-5620 ﾎﾞﾙﾄ・・・・・・・・・・・・・・・・・10-27
9101E3-5625 ﾎﾞﾙﾄ・・・・・・・・・・・・・・・・・9-40
9101E3-5625 ﾎﾞﾙﾄ・・・・・・・・・・・・・・・・・14-27
9101E3-5630 ﾎﾞﾙﾄ・・・・・・・・・・・・・・・・・9-8
9101E3-5630 ﾎﾞﾙﾄ・・・・・・・・・・・・・・・・・9-45
9101E3-5630 ﾎﾞﾙﾄ・・・・・・・・・・・・・・・・・9-87
9101E3-5825 ﾎﾞﾙﾄ・・・・・・・・・・・・・・・・・10-46
9102E3-1020 ﾎﾞﾙﾄ・・・・・・・・・・・・・・・・・12-16
911103-1045 ﾎﾞﾙﾄ・・・・・・・・・・・・・・・・・10-11
9153E3-1040 ＊ ｽﾀｯﾄﾞ・・・・・・・・・・・・・・・17-29
9161E3-0845 ﾎﾞﾙﾄ・・・・・・・・・・・・・・・・・10-41
9161E3-0845 ＊ ﾎﾞﾙﾄ・・・・・・・・・・・・・・・・23-7 8
921503-0406 ｽｸﾘｭ・・・・・・・・・・・・・・・・・3-39
921503-0406 ｽｸﾘｭ・・・・・・・・・・・・・・・・・14-16
921503-0406 ＊ ｽｸﾘｭ・・・・・・・・・・・・・・・・18-40
921503-0414 ｽｸﾘｭ・・・・・・・・・・・・・・・・・14-15
921503-0510 ＊ ｽｸﾘｭ・・・・・・・・・・・・・・・・23-5 6
921503-0510 ＊ ｽｸﾘｭ・・・・・・・・・・・・・・・・23-6 5A
921503-0512 ｽｸﾘｭ・・・・・・・・・・・・・・・・・6-19
921503-0512 ｽｸﾘｭ・・・・・・・・・・・・・・・・・9-58
921503-0530 ＊ ｽｸﾘｭ・・・・・・・・・・・・・・・・1-11
921503-0530 ＊＊ ｽｸﾘｭ・・・・・・・・・・・・・・・3-7
921503-0530 ＊＊ ｽｸﾘｭ・・・・・・・・・・・・・・・3-55
921503-0530 ＊ ｽｸﾘｭ・・・・・・・・・・・・・・・・9-15
921503-0530 ＊ ｽｸﾘｭ・・・・・・・・・・・・・・・・9-34
921503-0612 ｽｸﾘｭ・・・・・・・・・・・・・・・・・8-39
921503-5316 ｽｸﾘｭ・・・・・・・・・・・・・・・・・19-9
921503-5508 ｽｸﾘｭ・・・・・・・・・・・・・・・・・14-18
921503-5612 ｽｸﾘｭ・・・・・・・・・・・・・・・・・12-56
921503-6406 ＊ ｽｸﾘｭ・・・・・・・・・・・・・・・・8-2
9215E3-0516 ｽｸﾘｭ・・・・・・・・・・・・・・・・・10-14
921603-0512 ＊ ｽｸﾘｭ・・・・・・・・・・・・・・・・18-23
9216E3-0630 ＊ ｽｸﾘｭ・・・・・・・・・・・・・・・・17-54
930103-0500 ＊ ﾅｯﾄ・・・・・・・・・・・・・・・・・18-10
930103-0600 ＊ ﾅｯﾄ・・・・・・・・・・・・・・・・・8-11
930103-0600 ＊ ﾅｯﾄ・・・・・・・・・・・・・・・・・8-14
930103-0600 ＊ ﾅｯﾄ・・・・・・・・・・・・・・・・・18-32
930103-0800 ﾅｯﾄ・・・・・・・・・・・・・・・・・・7-16
930403-0600 ﾅｲﾛﾝﾅｯﾄ 6-P1.0・・・・・・・・・・・・10-18

930403-1000　＊ﾅｲﾛﾝﾅｯﾄ 10-P1.5・・・・・・・・・17-31
940103-0600　ﾜｯｼｬ・・・・・・・・・・・・・・・・5-59
940103-0600　ﾜｯｼｬ・・・・・・・・・・・・・・・・6-16
940103-0600　ﾜｯｼｬ・・・・・・・・・・・・・・・・12-25
940103-0600　** ﾜｯｼｬ・・・・・・・・・・・・・・・16-12
940103-0800　ﾜｯｼｬ・・・・・・・・・・・・・・・・3-58
940103-0800　ﾜｯｼｬ・・・・・・・・・・・・・・・・3-64
940103-0800　＊ﾜｯｼｬ・・・・・・・・・・・・・・・18-36
940103-1000　＊ﾜｯｼｬ・・・・・・・・・・・・・・・1-5
940103-1000　ﾜｯｼｬ・・・・・・・・・・・・・・・・10-12
940103-1200　ﾜｯｼｬ・・・・・・・・・・・・・・・・12-33
940103-1200　ﾜｯｼｬ・・・・・・・・・・・・・・・・12-41
9401E3-0600　ﾜｯｼｬ・・・・・・・・・・・・・・・・1-29
9401E3-0800　ﾜｯｼｬ・・・・・・・・・・・・・・・・9-21
9401E3-0800　ﾜｯｼｬ・・・・・・・・・・・・・・・・10-42
9401E3-0800　＊ﾜｯｼｬ・・・・・・・・・・・・・・・23-7 9
9401E3-1000　＊ﾜｯｼｬ・・・・・・・・・・・・・・・17-32
9401E3-1000　＊ﾜｯｼｬ・・・・・・・・・・・・・・・17-37
9401E3-1200　＊ﾜｯｼｬ・・・・・・・・・・・・・・・12-76
940203-0800　** ﾜｯｼｬ・・・・・・・・・・・・・・・16-14
9402E3-1000　ﾜｯｼｬ・・・・・・・・・・・・・・・・10-50
9402E3-1000　ﾜｯｼｬ・・・・・・・・・・・・・・・・12-17
9402E3-1000　＊ﾜｯｼｬ・・・・・・・・・・・・・・・23-8 11
9402E3-1200　ﾜｯｼｬ・・・・・・・・・・・・・・・・12-4
9402E3-1200　ﾜｯｼｬ・・・・・・・・・・・・・・・・12-9
941303-0600　＊ｽﾌﾟﾘﾝｸﾞﾜｯｼｬ・・・・・・・・・・・8-12
941303-0600　＊ｽﾌﾟﾘﾝｸﾞﾜｯｼｬ・・・・・・・・・・・8-15
941322-0800　ｽﾌﾟﾘﾝｸﾞﾜｯｼｬ・・・・・・・・・・・・1-33
941403-1400　ｳｪｰﾌﾞﾜｯｼｬ d=14・・・・・・・・・・・9-53
941403-1400　ｳｪｰﾌﾞﾜｯｼｬ d=14・・・・・・・・・・・9-67
941403-1400　ｳｪｰﾌﾞﾜｯｼｬ d=14・・・・・・・・・・・9-73
945103-2200　Cﾘﾝｸﾞ d=22・・・・・・・・・・・・・12-67
945103-3600　Cﾘﾝｸﾞ・・・・・・・・・・・・・・・・12-48
945303-0500　** Eﾘﾝｸﾞ d=5・・・・・・・・・・・・・16-6
945303-0600　＊ Eﾘﾝｸﾞ d=6・・・・・・・・・・・・・18-4
945303-0900　Eﾘﾝｸﾞ d=9・・・・・・・・・・・・・・10-23
945303-0900　＊ Eﾘﾝｸﾞ d=9・・・・・・・・・・・・・23-8 6
951403-0414　＊ｽﾌﾟﾘﾝｸﾞﾋﾟﾝ 4-14・・・・・・・・・・14-34
951403-3516　ｽﾌﾟﾘﾝｸﾞﾋﾟﾝ 3.5-16・・・・・・・・・12-42
951407-2520　＊ｽﾌﾟﾘﾝｸﾞﾋﾟﾝ・・・・・・・・・・・・11A-8
951503-0325　ｽﾌﾟﾘｯﾄﾋﾟﾝ 3-25・・・・・・・・・・・11-24
951503-0325　＊ｽﾌﾟﾘｯﾄﾋﾟﾝ 3-25・・・・・・・・・・23-9 16
951603-0800　ｽﾅｯﾌﾟﾋﾟﾝ d=8・・・・・・・・・・・・14-39
951603-1000　ｽﾅｯﾌﾟﾋﾟﾝ・・・・・・・・・・・・・・14-22
9601-0-6208　＊ﾎﾞｰﾙﾍﾞｱﾘﾝｸﾞ 6208・・・・・・・・・11-18
965002-3207　ﾎﾞｰﾙ・・・・・・・・・・・・・・・・11-13
965002-3211　ﾎﾞｰﾙ・・・・・・・・・・・・・・・・11-14
9701-1-1130　ｽﾊﾟｰｸﾌﾟﾗｸﾞ (LKR6E)・・・・・・・・・3-44
9701-1-1130　＊ｽﾊﾟｰｸﾌﾟﾗｸﾞ (LKR6E)・・・・・・・・23-9 17
98AB-50-220　ﾎｰｽ・・・・・・・・・・・・・・・・・5-18
98AB-701600　＊ﾎｰｽ・・・・・・・・・・・・・・・20-23
98AB-70-700　＊ﾎｰｽ・・・・・・・・・・・・・・・20-22
98AL-40-920　ﾎｰｽ・・・・・・・・・・・・・・・・・5-22

INDEX

151-00053-0 ＊ O-RING 2-66.5 ・・・・・・・・・・ 1-25
151-00053-0 ＊ O-RING 2-66.5 ・・・・・・・・・・ 23-3 5
172-36008-0 GROMMET 13-2 ・・・・・・・・・・・ 6-13
181-33182-1 CLIP φ12.5 ・・・・・・・・・・・・ 5-32
181-33182-1 CLIP φ12.5 ・・・・・・・・・・・・ 5-33
181-33182-1 CLIP φ12.5 ・・・・・・・・・・・・ 5-34
1D8-70225-0 ＊ PRIMER BULB SUB-ASSY ・・・・・・・ 20-17a
1EO-34092-0 ＊ CAP ・・・・・・・・・・・・・・・ 8-23 1
1EO-34093-0 ＊ CAP ・・・・・・・・・・・・・・・ 8-23 2
1EO-36056-0 HOOK ・・・・・・・・・・・・・・・ 6-9
309-00131-0 KEY 10-3.7-3 ・・・・・・・・・・・・ 4-2
311-72412-0 FLUSHING CONNECTOR CAP ASSY ・・・・ 9-2
31G-00030-0 CRANKSHAFT ASSY ・・・・・・・・・・ 2-1
31G-00131-0 KEY 19-5.6-5 ・・・・・・・・・・・・ 6-3
31G-01000-0 CYLINDER HEAD COMPLETE ・・・・・・・ 3-1 3
31G-02091-1 INTAKE MANIFOLD ・・・・・・・・・・ 5-1
31G-02104-0 INTAKE MANIFOLD GASKET ・・・・・・・ 5-49
31G-02108-0 CONNECTOR STAY ・・・・・・・・・・・ 8-60
31G-02209-0 LOW PERMEATION HOSE L=56_6.5_14.5 ・ 5-40
31G-02418-0 GASKET ・・・・・・・・・・・・・・・ 5-1a
31G-06191-0 FLYWHEEL W/RING GEAR ・・・・・・・・ 6-1
31G-06401-1 ECU ASSY ・・・・・・・・・・・・・・ 8-36 7
31G-06469-0 IGNITION COIL W/R-CAP ・・・・・・・・ 6-20
31G-07810-0 ＊ CAMSHAFT ASSY ・・・・・・・・・・ 3-8 3
31G-07895-0 INTAKE VALVE KIT ・・・・・・・・・・ 23-12 1B
31G-07896-0 EXHAUST VALVE KIT ・・・・・・・・・・ 23-13 1B
31G-07901-0 ＊ INTAKE VALVE ・・・・・・・・・・・ 3-19 2
31G-07901-0 ＊ INTAKE VALVE ・・・・・・・・・・・ 23-12 2B
31G-07902-0 ＊ EXHAUST VALVE ・・・・・・・・・・ 3-20 2
31G-07902-0 ＊ EXHAUST VALVE ・・・・・・・・・・ 23-13 2B
31G-07903-0 ＊ VALVE SPRING ・・・・・・・・・・・ 3-21 2
31G-07905-0 ＊ VALVE SPRING SEAT ・・・・・・・・ 3-24 2
31G-07921-0 ＊ RETAINER ・・・・・・・・・・・・・ 3-22 2
31G-07921-0 ＊ RETAINER ・・・・・・・・・・・・・ 23-12 3B
31G-07921-0 ＊ RETAINER ・・・・・・・・・・・・・ 23-13 3B
31G-07935-0 ＊ ROCKER ARM ・・・・・・・・・・・・ 3-11 1
31G-10063-0 BELT GUIDE ・・・・・・・・・・・・・ 4-3
31G-10070-0 TIMING BELT TENSIONER ・・・・・・・・ 4-11 2
31G-10300-0 FUEL INJECTOR ASSY ・・・・・・・・・ 5-10
31G-61241-0 IDLE EXHAUST PASSAGE ・・・・・・・・ 9-95
31G-67536-0 ＊ REAR DECAL ・・・・・・・・・・・・ 16-16 9
31G-67541-0 ＊ SIDE DECAL ・・・・・・・・・・・・ 16-18 4
31G-76010-0 STARTER MOTOR ASSY ・・・・・・・・・ 7-1 2
31G-76079-0 COLLAR 6.1-18-12.9 ・・・・・・・・・ 5-25
31G-76107-0 KNOCK SENSOR ・・・・・・・・・・・・ 8-61
31G-76108-0 OXYGEN SENSOR ・・・・・・・・・・・・ 8-59
31G-76110-0 CORD ASSY ・・・・・・・・・・・・・・ 8-46 2
31G-76321-0 ＊ MAGNETIC SWITCH ・・・・・・・・・ 7-8 2
31GB87090-0 ENGINE SHORT BLOCK KIT ・・・・・・・ 23-2 3
31GQ67645-0 TOP COWL ASSY ・・・・・・・・・・・・ 16-1 4
31H-06848-0 ＊＊ STOP SWITCH LANYARD ASSY ・・・・ 17-5
31H-06848-0 ＊ STOP SWITCH LANYARD ASSY ・・・・・ 19-13
31K-60086-0 ＊ RETAINER ASSY (GEAR A) ・・・・・・ 11A-1a
31K-60102-0 ROLLER BEARING 60-85-3 ・・・・・・・ 11A-3
31K-60211-0 ＊ ROLLER BEARING 35-42-20 ・・・・・ 11A-7a
31K-60215-0 ＊ TAPERED ROLLER BEARING 50-80-20 ・ 11A-7b
31K-62116-0 WASHER 60-84.5-1.5 ・・・・・・・・・ 11A-4
31K-64010-0 BEVEL GEAR ASSY (A) ・・・・・・・・・ 11A-2
31K-64011-0 ＊＊ ROLLER BEARING 45-52-20 ・・・・・ 11A-1b
31K-64015-0 SHIM 61-84.5-0.15 ・・・・・・・・・・ 11A-5 1
31K-64016-0 SHIM 61-84.5-0.1 ・・・・・・・・・・・ 11A-5 2
31K-64019-0 ROLLER BEARING 40-60-3 ・・・・・・・ 11A-11
31K-64036-0 SHIM 102-105-0.15 ・・・・・・・・・・ 11A-12 1
31K-64037-0 SHIM 102-105-0.1 ・・・・・・・・・・・ 11A-12 2
31K-64082-0 SHIM 42-59.8-0.4 ・・・・・・・・・・ 11A-9 1
31K-64083-0 SHIM 42-59.8-0.6 ・・・・・・・・・・ 11A-9 2
31K-64089-0 BEVEL GEAR ASSY (C) ・・・・・・・・・ 11A-7
31K-64185-0 PROPELLER (15") 13.5x15x3 ・・・・・ 11A-15 1
31K-64189-0 PROPELLER (17") 13.25x17x3 ・・・・・ 11A-15 2
31K-64194-0 PROPELLER (19") 13x19x3 ・・・・・・・ 11A-15 3
31K-64211-0 PROPELLER SHAFT ・・・・・・・・・・・ 11A-6
31K-66308-0 WASHER 42-60-3.5 ・・・・・・・・・・ 11A-10
31KQ60000-0 GEAR CASE ASSY ・・・・・・・・・・・ 11A-1 1
31KQ87323-0 PROPELLER SHAFT HOUSING ASSY ・・・・ 11A-13 1
31KW60000-0 GEAR CASE ASSY ・・・・・・・・・・・ 11A-1 2
31KW87323-0 PROPELLER SHAFT HOUSING ASSY ・・・・ 11A-13 2
32K-64185-0 PROPELLER (15") 13.25x15x4 ・・・・・ 11A-15 4
32K-64189-0 PROPELLER (17") 13x17x4 ・・・・・・・ 11A-15 5
32K-64194-0 PROPELLER (19") 13x19x4 ・・・・・・・ 11A-15 6
332-60005-3 PLUG 8-8 ・・・・・・・・・・・・・・ 10-8
332-60006-1 GASKET 8.1-15-1 ・・・・・・・・・・・ 10-9
332-60006-1 ＊ GASKET 8.1-15-1 ・・・・・・・・・・ 23-4 2
332-60006-1 ＊ GASKET 8.1-15-1 ・・・・・・・・・・ 23-9 2
332-70201-0 ＊ CLAMP ・・・・・・・・・・・・・・ 20-24
338-02215-0 CLIP φ10 ・・・・・・・・・・・・・・ 5-64
338-02215-0 CLIP φ10 ・・・・・・・・・・・・・・ 5-65
338-60218-2 ANODE ・・・・・・・・・・・・・・・ 12-19
338-60218-2 ＊ ANODE ・・・・・・・・・・・・・・ 23-9 7
344-67177-1 GREASE FITTING ・・・・・・・・・・・ 12-24 1
344-67177-1 GREASE FITTING ・・・・・・・・・・・ 12-24 2
345-01111-0 ＊ DOWEL PIN 6-12 ・・・・・・・・・・ 1-2
345-01111-0 DOWEL PIN 6-12 ・・・・・・・・・・・ 3-34
345-01111-0 DOWEL PIN 6-12 ・・・・・・・・・・・ 3-35
345-01111-0 DOWEL PIN 6-12 ・・・・・・・・・・・ 3-61
345-01111-0 DOWEL PIN 6-12 ・・・・・・・・・・・ 4-12
345-01111-0 DOWEL PIN 6-12 ・・・・・・・・・・・ 6-17
345-01111-0 DOWEL PIN 6-12 ・・・・・・・・・・・ 9-17
345-01111-0 DOWEL PIN 6-12 ・・・・・・・・・・・ 9-18
345-05122-1 WASHER 6.5-23-1.5 ・・・・・・・・・・ 9-55
345-05122-1 WASHER 6.5-23-1.5 ・・・・・・・・・・ 9-70
345-05122-1 WASHER 6.5-23-1.5 ・・・・・・・・・・ 12-63
345-05122-1 WASHER 6.5-23-1.5 ・・・・・・・・・・ 14-6
345-06915-0 CLAMP 6.5-14L ・・・・・・・・・・・・ 12-55
345-64124-0 WASHER 17-30-3 ・・・・・・・・・・・ 11-23
345-70114-1 CLIP φ11.3 ・・・・・・・・・・・・・ 5-35
346-62124-1 NYLON NUT 7/8-14 ・・・・・・・・・・ 12-27
346-62127-0 ＊ CAP NUT ・・・・・・・・・・・・・・ 17-51
346-62412-1 WASHER 22.6-30-2 ・・・・・・・・・・ 12-66
346-63721-0 BUSHING 6.2-16-5 ・・・・・・・・・・ 14-29
346-67113-0 MOUNT 8.5-14-2.5 ・・・・・・・・・・ 8-32
346-67114-1 SPACER 6.2-9-15.7 ・・・・・・・・・・ 8-34
346-67115-0 WASHER 6.5-21-1 ・・・・・・・・・・・ 8-31
346-67115-0 WASHER 6.5-21-1 ・・・・・・・・・・・ 8-33a
346-67115-0 WASHER 6.5-21-1 ・・・・・・・・・・・ 14-5
346-67115-0 WASHER 6.5-21-1 ・・・・・・・・・・・ 14-40
346-67115-0 ＊＊ WASHER 6.5-21-1 ・・・・・・・・・ 16-4
346-67115-0 ＊＊ WASHER 6.5-21-1 ・・・・・・・・・ 16-5
350-67105-0 HOOK LEVER BUSHING 14-16.5-17.7 ・・ 9-52
350-67105-0 HOOK LEVER BUSHING 14-16.5-17.7 ・・ 9-65
350-67105-0 HOOK LEVER BUSHING 14-16.5-17.7 ・・ 9-66
353-00108-0 O-RING 2.4-44.7 ・・・・・・・・・・・ 9-7
353-61334-0 ＊ WASHER 13-34-3 ・・・・・・・・・・ 12-74
353-64014-0 SHIM 52-60.5-0.3 ・・・・・・・・・・ 10-19 3
353-64015-0 SHIM 52-60.5-0.15 ・・・・・・・・・・ 10-19 1
353-64016-0 SHIM 52-60.5-0.1 ・・・・・・・・・・・ 10-19 2
353-64121-0 PROPELLER NUT M16P1.5 ・・・・・・・・ 11-22
353-72546-0 ASSIST CORD (RED) L=200 ・・・・・・・ 19-5
353-76205-1 ＊ MAIN SWITCH KEY COVERING CAP ・・・ 22-35
353-76205-1 ＊ MAIN SWITCH KEY COVERING CAP ・・・ 22A-7
353-77182-1 ＊ O-RING ・・・・・・・・・・・・・・ 13-3
353-84371-0 ＊ WASHER ・・・・・・・・・・・・・・ 18-30
353-84388-0 ＊ DETENT ROLLER ・・・・・・・・・・ 18-38
353-84394-0 ＊ WASHER ・・・・・・・・・・・・・・ 18-5
353-84916-0 ＊ WASHER 9.6-18-2 ・・・・・・・・・・ 15-7
353-84917-0 ＊ BOLT 3/8-24UNF-45-A2-50 ・・・・・ 15-5
353-84918-0 ＊ NYLON NUT 3/8-24UNF ・・・・・・・ 15-6
369-60218-1 ＊ ANODE ・・・・・・・・・・・・・・ 23-9 8
369-84398-1 BAND 202 ・・・・・・・・・・・・・・ 8-56
398-06830-0 ＊ STOP SWITCH ASSY ・・・・・・・・・ 17-4
398-62396-1 GROUND L=130 ・・・・・・・・・・・・ 12-77
3A0-76079-0 COLLAR 6.2-9-7.4 ・・・・・・・・・・ 6-12
3A3-06830-0 STOP SWITCH ASSY ・・・・・・・・・・ 19-12
3A3-60984-0 SUB-WATER INLET HOSE PLUG ・・・・・ 9-94
3A3-76145-0 TERMINAL CAP 8-13-28 ・・・・・・・・ 8-20
3A3-81301-0 TWIN REMOTE CONTROL KIT ・・・・・・ 20-13
3A3-83314-2 ＊ CABLE TERMINAL ・・・・・・・・・・ 18-8
3A3-84307-0 ＊ DETENT SPRING ・・・・・・・・・・ 18-42
3A3-84364-2 ＊ DRIVE GEAR ・・・・・・・・・・・・ 18-9
3A3-84365-1 ＊ THROTTLE ARM ・・・・・・・・・・・ 18-2
3A3-84368-0 ＊ WAVE WASHER ・・・・・・・・・・・ 18-19
3A3-84374-0 ＊ SPACER ・・・・・・・・・・・・・・ 18-29
3A3-84376-0 ＊ GROMMET ・・・・・・・・・・・・・ 18-12
3A3-84381-0 ＊ SHIFT GEAR ASSY ・・・・・・・・・ 18-7
3A3-84383-0 ＊ WASHER ・・・・・・・・・・・・・・ 18-33
3A3-84391-0 ＊ FREE THROTTLE DRUM ・・・・・・・・ 18-20
3A3-84403-0 ＊ NEUTRAL LOCK SPRING ・・・・・・・ 18-16
3A3-84421-0 ＊ ROLLER ・・・・・・・・・・・・・・ 18-34
3A3-84422-0 ＊ THRUST PLATE ・・・・・・・・・・ 18-22
3A3-84423-0 ＊ DETENT RETAINER ・・・・・・・・・ 18-41
3A3-84424-0 ＊ FREE THROTTLE ROLLER ・・・・・・・ 18-43
3A3-84425-0 ＊ FREE THROTTLE SPRING ・・・・・・・ 18-45
3A3-84426-0 ＊ ROLLER RETAINER ・・・・・・・・・ 18-44
3A3-84428-0 ＊ THROTTLE FRICTION ARM ・・・・・・ 18-3
3A3-84432-0 ＊ BUSHING ・・・・・・・・・・・・・・ 18-25
3A3-84435-0 ＊ BUSHING ・・・・・・・・・・・・・・ 18-21
3AA-76145-0 TERMINAL CAP 13-13-28 ・・・・・・・・ 8-18
3AA-83719-0 WASHER 8.5-18-1.6 ・・・・・・・・・・ 14-38
3AB-01111-0 ＊ DOWEL PIN 6-12 ・・・・・・・・・・ 1-3
3AB-01111-0 DOWEL PIN 6-12 ・・・・・・・・・・・ 9-19
3AB-01111-0 DOWEL PIN 6-12 ・・・・・・・・・・・ 9-93
3AB-01111-0 DOWEL PIN 6-12 ・・・・・・・・・・・ 10-40
3AB-01111-0 DOWEL PIN 6-12 ・・・・・・・・・・・ 10-48
3AB-01111-0 ＊ DOWEL PIN 6-12 ・・・・・・・・・・ 23-8 4
3AC-02209-0 LOW PERMEATION HOSE L=140 ・・・・・ 5-41
3AC-09056-1 CLIP φ13.5 ・・・・・・・・・・・・・ 5-45
3AC-09056-1 CLIP φ13.5 ・・・・・・・・・・・・・ 5-66
3AC-10087-0 CLAMP φ16.8 ・・・・・・・・・・・・ 5-42
3AC-10145-0 FUEL FILTER RUBBER MOUNT ・・・・・・ 5-37
3ACB10143-0 HIGH PRESSURE FUEL FILTER ・・・・・ 5-36
3AL-76079-0 COLLAR 6.2-9-9.55 ・・・・・・・・・・ 9-48
3AL-83719-0 WASHER 7-18-1.6 ・・・・・・・・・・・ 14-30
3AM-72120-0 RIGGING BOLT SET ・・・・・・・・・・ 12-72
3B2-61018-0 BOLT 35mm ・・・・・・・・・・・・・・ 1-28
3B7-02234-0 ＊ FILTER ・・・・・・・・・・・・・・ 5-73
3B7-02236-0 ＊ O-RING ・・・・・・・・・・・・・・ 5-74
3B7-06920-0 RUBBER MOUNT 8.5-14-2.5 ・・・・・・ 8-33
3B7-60211-0 ＊ ROLLER BEARING 30-40-30 ・・・・・ 11-17
3B7-61114-0 NUT 10-P1.25 ・・・・・・・・・・・・ 10-49
3B7-61114-0 ＊ NUT 10-P1.25 ・・・・・・・・・・・ 23-8 10
3B7-62129-1 PIN ・・・・・・・・・・・・・・・・・ 12-29
3B7-63730-0 ＊ WASHER 8.5-24-1.5 ・・・・・・・・ 17-44
3B7-64011-0 ＊ ROLLER BEARING 25-32-26 ・・・・・ 11-2
3B7-64015-0 SHIM 47-57-0.15 ・・・・・・・・・・・ 11-3 1
3B7-64016-0 SHIM 47-57-0.1 ・・・・・・・・・・・・ 11-3 2
3B7-64032-0 WASHER t=3.2 ・・・・・・・・・・・・ 11-6 5
3B7-64034-0 WASHER t=3.0 ・・・・・・・・・・・・ 11-6 4
3B7-64035-0 WASHER t=2.8 ・・・・・・・・・・・・ 11-6 3
3B7-64036-0 SHIM 42-50-0.15 ・・・・・・・・・・・ 11-7 1
3B7-64037-0 SHIM 42-50-0.1 ・・・・・・・・・・・・ 11-7 2
3B7-64218-0 PIN ・・・・・・・・・・・・・・・・・ 11-10
3B7-64219-1 SNAP ・・・・・・・・・・・・・・・・ 11-11
3B7-65022-1 KEY 28-5.7-4 ・・・・・・・・・・・・ 10-33
3B7-65022-1 ＊ KEY 28-5.7-4 ・・・・・・・・・・・ 23-7 3
3B7-65022-1 ＊ KEY 28-5.7-4 ・・・・・・・・・・・ 23-9 3
3B7-76142-1 GROUND CABLE L=120 ・・・・・・・・・ 8-52
3B7-77167-0 O-RING 1.8-69.6 ・・・・・・・・・・・ 13-10
3B7-77375-0 ＊ O-RING ・・・・・・・・・・・・・・ 13-20
3B7-77375-0 O-RING ・・・・・・・・・・・・・・・ 13-22
3B7-77376-0 BACK-UP RING ・・・・・・・・・・・・ 13-23
3B7-77377-1 FREE PISTON ・・・・・・・・・・・・・ 13-21
3B7-77392-0 ＊ O-RING ・・・・・・・・・・・・・・ 13-26
3B7-77393-0 ＊ BACK-UP RING ・・・・・・・・・・・ 13-27
3B7-77411-0 ＊ O-RING ・・・・・・・・・・・・・・ 13-12
3B7-83715-2 CABLE JOINT ・・・・・・・・・・・・・ 14-37
3BJ-02215-0 CLIP φ7.8 ・・・・・・・・・・・・・・ 5-23
3BJ-07615-0 OIL FILTER ・・・・・・・・・・・・・・ 1-16
3BJ-07615-0 ＊ OIL FILTER ・・・・・・・・・・・・・ 23-9 9
3BJ-60001-0 BOLT ・・・・・・・・・・・・・・・・・ 8-62
3C7-01513-2 HANGER ・・・・・・・・・・・・・・・ 1-31
3C7-60211-1 ＊ ROLLER BEARING 28.6-38.1-3 ・・・・ 10-5
3C7-60213-0 TAPERED ROLLER BEARING 0506 ・・・・ 10-29
3C7-60213-0 ＊ TAPERED ROLLER BEARING 0506 ・・・ 23-8 8
3C7-60215-0 TAPERED ROLLER BEARING 30209 ・・・・ 11-4
3C7-60218-2 ANODE ・・・・・・・・・・・・・・・・ 12-18
3C7-60218-2 ＊ ANODE ・・・・・・・・・・・・・・・ 23-9 6
3C7-62133-2 ＊ BOLT 12-105 P1.25 ・・・・・・・・ 12-73
3C7-70211-1 ＊＊ PRIMER BULB ・・・・・・・・・・・ 20-20
3C7-70217-0 ＊＊ CLAMP ・・・・・・・・・・・・・・ 20-21
3C7-70220-1 ＊＊ JOINT ASSY (INLET) ・・・・・・・ 20-18
3C7-70224-1 ＊＊ JOINT ASSY (OUTLET) ・・・・・・・ 20-19
3C8-62396-1 GROUND L=210 ・・・・・・・・・・・・ 12-36
3C8-66308-0 WASHER 6-16-1.5 ・・・・・・・・・・・ 5-26
3C8-66308-0 WASHER 6-16-1.5 ・・・・・・・・・・・ 6-11
3C8-66308-0 WASHER 6-16-1.5 ・・・・・・・・・・・ 12-54
3C8-72580-0 PTT SOLENOID SWITCH (A) ・・・・・・・ 8-10
3C8-72581-0 PTT SOLENOID SWITCH (B) ・・・・・・・ 8-13
3C8-76171-0 OVERHEAT BUZZER ・・・・・・・・・・・ 19-11
3C8-77075-0 BUSHING 18-24-19 ・・・・・・・・・・・ 12-60
3E0-62116-1 WASHER 25.7-50-1 ・・・・・・・・・・ 12-22
3E0-62121-1 THRUST ROD ・・・・・・・・・・・・・・ 12-28
3E0-62126-0 BUSHING 25.6-28.6-40 ・・・・・・・・ 12-26
3E0-62473-1 TILT STOPPER SPRING ・・・・・・・・・ 12-43
3E0-77076-0 BUSHING 18-20-20.5 ・・・・・・・・・ 12-61
3E0-77101-2 CYLINDER PIN (LOWER) ・・・・・・・・ 12-64
3E0-77103-0 BUSHING 22-25.4-23.5 ・・・・・・・・ 12-65
3E0-77163-0 COUPLING ・・・・・・・・・・・・・・・ 13-9
3E0-77165-0 RESERVE TANK ・・・・・・・・・・・・・ 13-32
3E0-77168-0 CAP ・・・・・・・・・・・・・・・・・ 13-33
3E0-77169-0 O-RING ・・・・・・・・・・・・・・・・ 13-34
3E0-77176-1 MANUAL VALVE ・・・・・・・・・・・・ 13-11
3E0-77184-0 ＊＊ BRUSH SPRING ・・・・・・・・・・ 13-5b
3E0-77383-0 ＊ O-RING ・・・・・・・・・・・・・・ 13-19
3E0-77388-0 TRIM PISTON ASSY ・・・・・・・・・・ 13-24
3E0-77398-0 ＊ O-RING ・・・・・・・・・・・・・・ 13-29
3E0-77407-0 ＊ O-RING ・・・・・・・・・・・・・・ 13-13
3E0-77408-0 ＊ BACK-UP RING ・・・・・・・・・・・ 13-14
3E0-77434-0 FILTER ・・・・・・・・・・・・・・・・ 13-8
3E0-77453-0 ＊ VALVE SEAT ・・・・・・・・・・・・ 13-47
3E0-77456-0 ＊ FILTER ・・・・・・・・・・・・・・ 13-48
3E0-77472-1 PLUG ・・・・・・・・・・・・・・・・ 13-30
3E0-77475-0 FILTER ・・・・・・・・・・・・・・・ 13-16
3E0-77479-0 ORIFICE ・・・・・・・・・・・・・・・ 13-17
3E0-77557-0 ORIFICE ・・・・・・・・・・・・・・・ 13-40
3E0-77558-0 BALL ・・・・・・・・・・・・・・・・ 13-41
3E0-77559-0 PIN ・・・・・・・・・・・・・・・・・ 13-42
3E0-84914-0 ＊ SPACER 9.6-19-13 ・・・・・・・・・ 15-4
3EB-64020-0 BEVEL GEAR B ・・・・・・・・・・・・ 11A-14
3EB-67541-0 ＊ SIDE DECAL ・・・・・・・・・・・・ 16-18 3
3EBQ87304-0 LOWER UNIT ASSY (UL) ・・・・・・・・ 23-1 5
3EBW67645-0 TOP COWL ASSY ・・・・・・・・・・・・ 16-1 3

3EBW87304-0 LOWER UNIT ASSY (UL) 23-1 6
3EF-65307-1 SNAP PIN 14-31
3FO-72185-0 CAUTION DECAL 16-21
3F3-72616-1 GASKET 9-76
3F3-84908-0 * SEAL RING 15-8
3F9-84398-0 BAND 205 8-3
3F9-84398-0 BAND 205 14-42
3FW-76007-0 DAMPER 7-12
3FW-76120-0 BATTERY CABLE 7-14
3FW-76145-0 TERMINAL CAP 15.5-18.28 7-15
3GF-62004-0 CORD HOLDER 17-55
3GF-62445-0 * BOLT 8-1.25-32-A2-50 17-50
3GF-63025-0 * SPACER 10.5-23-9 17-35
3GF-63032-0 * THROTTLE FRICTION ASSY 17-26
3GF-63067-0 * THROTTLE LINK ASSY 17-21
3GF-63102-0 * BUSHING 10.5-12.7-13.5 17-36
3GF-63201-0 * BOLT M10-80 P1.25 17-33
3GF-63205-0 * SCREW SET 17-27
3GF-63305-0 * CONICAL SPRING WASHER 10.5-21-2.3 17-34
3GF-63310-0 * LOCK NUT 10-P1.25 17-38
3GF-63624-0 * GROMMET 17-17
3GF-66158-0 * SHIFT LEVER KIT 17-23
3GF-66160-0 * SHIFT UNIT ASSY 17-22
3GF-66198-0 * CABLE BRACKET KIT 17-24
3GF-67578-2 * SHIFT DECAL 17-12
3GF-71040-0 * PILOT LAMP ASSY 17-10
3GF-72019-1 * THROTTLE DECAL 17-11
3GF-72198-1 * WARNING LAMP DECAL 17-13
3GF-72200-1 * STOP SWITCH DECAL 17-14
3GF-76020-0 * MAIN SWITCH ASSY 17-6
3GF-76020-0 MAIN SWITCH ASSY 19-1
3GF-76175-0 * BUZZER KIT 17-25
3GF-76205-0 ** MAIN SWITCH KEY COVERING CAP 17-8
3GF-76205-0 * MAIN SWITCH KEY COVERING CAP 19-3
3GF-76217-0 ** MAIN SWITCH KEY 17-7 1
3GF-76217-0 * MAIN SWITCH KEY 19-2 1
3GF-76218-0 ** MAIN SWITCH KEY 17-7 2
3GF-76218-0 * MAIN SWITCH KEY 19-2 2
3GF-76219-0 ** MAIN SWITCH KEY 17-7 3
3GF-76219-0 * MAIN SWITCH KEY 19-2 3
3GF-84339-1 * INSTRUCTION DECAL 17-15
3GT-35143-0 CLIP φ9.4 5-19
3H8-07237-0 * ADJUSTING NUT 3-14
3H8-07636-0 OIL FILTER BOLT 1-13
3HG-72548-0 ASSIST CORD (BLK) 20-32
3HK-64235-0 ** FORWARD THRUST WASHER 11-27
3HK-64235-0 * FORWARD THRUST WASHER 11-30
3HK-64238-0 * PROPELLER HUB KIT 11-26
3HK-64238-0 PROPELLER HUB KIT 11-29
3HKB64518-0 PROPELLER ASSY (9") 11-25 1
3HKB64523-0 PROPELLER ASSY (11") 11-25 2
3HKB64527-0 PROPELLER ASSY (13") 11-25 3
3HKB64532-0 PROPELLER ASSY (15") 11-25 4
3HKB64536-0 PROPELLER ASSY (17") 11-25 5
3HKB64541-0 PROPELLER ASSY (19") 11-25 6
3HKB64545-0 PROPELLER ASSY (21") 11-25 7
3HS-72548-0 ASSIST CORD (BLK) 20-31
3HS-76166-0 ASSIST CORD COMPLETE 20-30
3KK-01012-0 CYLINDER HEAD BOLT O 9-20
3KM-01012-0 CYLINDER HEAD BOLT 3-56
3KM-01012-0 CYLINDER HEAD BOLT 3-57
3KM-01142-0 ANODE PLUG ASSY 1-7
3KM-01142-0 * ANODE PLUG ASSY 3-3
3KM-01142-0 * ANODE PLUG ASSY 3-50
3KM-01142-0 * ANODE PLUG ASSY 3-51
3KM-01142-0 ANODE PLUG ASSY 9-11
3KM-01142-0 ANODE PLUG ASSY 9-30
3KY-03171-0 THROTTLE ROLLER 14-8
3KY-06920-0 RUBBER MOUNT 5-24
3KY-07612-0 * GROMMET 8-26
3KY-07923-0 * COTTER 3-23
3KY-07923-0 * COTTER 23-12 4
3KY-07923-0 * COTTER 23-13 4
3KY-07950-0 * THRUST BOLT 3-9
3KY-10155-0 ** BUSHING 16-15
3KY-60218-0 ANODE 10-16
3KY-60218-0 * ANODE 23-9 5
3KY-72538-0 SPEEDOMETER LEAD WIRE 20-11
3KY-72539-0 * TACHOMETER LEAD WIRE L=2000 22-25
3KY-72539-0 * TACHOMETER LEAD WIRE L=2000 22-31
3KY-72539-0 * TACHOMETER LEAD WIRE L=2000 22A-8
3KY-72546-0 ASSIST CORD (RED) 20-12
3KY-72583-0 SOLENOID SWITCH CORD (B) 8-17
3KY-72673-1 SPEEDOMETER KIT (70MPH) 20-10 1
3KY-76009-0 STARTER MOTOR BAND 7-11
3KY-76064-0 FUSE HOLDER BRACKET 8-6
3KY-76079-0 COLLAR 6.5-10.5-9.3 14-9
3KY-76114-0 EXTENSION CORD L=4000 (11P) 20-16 2
3KY-84398-0 BAND 5-46
3KY-84398-0 BAND 5-84
3KY-84398-0 BAND 8-58
3M3-02319-0 BOLT 6-1.0-30 6-15
3NT-02095-0 BOLT 6-1.0-35 5-58
3PO-01143-0 * ANODE PLUG 1-8
3PO-01143-0 ** ANODE PLUG 3-4
3PO-01143-0 ** ANODE PLUG 3-52
3PO-01143-0 * ANODE PLUG 9-12
3PO-01143-0 * ANODE PLUG 9-31
3PO-60218-0 * ANODE 1-10
3PO-60218-0 ** ANODE 3-6
3PO-60218-0 ** ANODE 3-54
3PO-60218-0 * ANODE 9-14
3PO-60218-0 * ANODE 9-33
3PO-60218-0 * ANODE 23-9 4
3PA-72638-2 * TACHOMETER KIT 22-23
3PR-06972-0 CLAMP 6.5-47.5P 12-71
3RO-07238-0 * ADJUSTING SCREW 3-13
3RO-07422-0 O-RING 3.1-24.4 3-41
3RO-07422-0 * O-RING 3.1-24.4 23-3 17
3RO-61324-0 NYLON NUT 12-P1.25 12-3
3RO-61324-0 NYLON NUT 12-P1.25 12-32
3RO-61324-0 NYLON NUT 12-P1.25 12-70
3RO-61324-0 * NYLON NUT 12-P1.25 12-75
3RO-67517-0 ** ROLLER 6.1-14.7-14 16-3
3RO-71015-1 OIL FILLER CAP 3-40
3R3-07204-0 * INTAKE VALVE STEM SEAL 3-25
3R3-07204-0 * INTAKE VALVE STEM SEAL 23-3 11
3R3-07206-0 * EXHAUST VALVE STEM SEAL 3-26
3R3-07206-0 * EXHAUST VALVE STEM SEAL 23-3 12
3R3-07406-0 WASHER 14.5-24-1 9-29
3R3-07406-0 * WASHER 14.5-24-1 23-9 13
3R3-07705-1 DRAIN BOLT 14-14 9-28
3R3-62443-0 * WASHER 8.1-20-0.8 17-49
3R3-66124-0 COLLAR 6.5-10.5-22.6 14-3
3R3-66226-0 GROMMET 40-18-3 9-9
3RS-02229-0 * FLOAT 5-77
3RS-02230-0 FUEL FILTER ASSY 5-71
3RS-02232-0 FUEL FILTER HOLDER 5-79
3RS-02235-0 * O-RING 5-75
3RS-02237-0 * CUP 5-72
3RS-02239-0 PLATE 5-80
3RS-02253-0 * DRAIN VALVE 5-76
3RS-02258-0 * SEAL 5-78
3RS-10214-0 MAP SENSOR 5-4
3RS-10323-0 SEAL RING 5-11
3RS-67144-0 COWL SUPPORT RUBBER 9-47
3RS-67147-0 SEAL RING 9-3
3RS-67485-0 BOLT 9-84
3RT-02230-0 FUEL FILTER ASSY 20-27
3RT-02259-0 FUEL FILTER REPAIR KIT 20-28
3SS-00001-0 PISTON 2-8
3SS-00001-0 * PISTON 23-10 2
3SS-00011-1 * PISTON RING 2-10
3SS-00012-1 * PISTON RING 2-11
3SS-00013-0 * PISTON RING-OIL 2-12
3SS-00021-0 PISTON PIN 2-13
3SS-00021-0 * PISTON PIN 23-10 3
3SS-00024-0 PISTON PIN CLIP 2-14
3SS-00024-0 * PISTON PIN CLIP 23-10 4
3SS-00040-0 CONNECTING ROD ASSY 2-6
3SS-00080-0 BIG END BEARING 2-7 1
3SS-00081-0 BIG END BEARING 2-7 2
3SS-00082-0 BIG END BEARING 2-7 3
3SS-00083-0 BIG END BEARING 2-7 4
3SS-00084-0 BIG END BEARING 2-7 5
3SS-00115-0 THRUST PLATE 1-30
3SS-00121-0 OIL SEAL 52-75-9 2-4
3SS-00121-0 * OIL SEAL 52-75-9 23-3 8
3SS-00132-0 NUT 27-P1.5 6-4
3SS-00133-0 WASHER 27.5-50-5 6-5
3SS-01001-0 * CYLINDER HEAD ASSY 3-2
3SS-01005-0 CYLINDER HEAD GASKET 3-31
3SS-01005-0 * CYLINDER HEAD GASKET 23-3 15
3SS-01013-0 CYLINDER HEAD BOLT M10-114 3-32
3SS-01015-0 WASHER 10.5-20-2 3-33
3SS-01024-0 CYLINDER HEAD COVER GASKET 3-42
3SS-01024-0 * CYLINDER HEAD COVER GASKET 23-3 16
3SS-01030-0 THERMOSTAT 1-17
3SS-01031-0 THERMOSTAT CAP 1-18
3SS-01113-0 * BOLT M10-105-P1.25 1-4
3SS-01114-0 * BOLT M8-55-P1.25 1-6
3SS-01116-0 WASHER 13-26-3.2 4-9
3SS-01214-0 CRANKCASE HEAD GASKET 1-27
3SS-01214-0 * CRANKCASE HEAD GASKET 23-3 7
3SS-01215-0 * OIL SEAL 22-32-7 1-26
3SS-01215-0 * OIL SEAL 22-32-7 23-3 6
3SS-01302-1 ENGINE BASEMENT SUB-ASSY 9-1
3SS-01303-0 ENGINE BASEMENT GASKET 9-26
3SS-01303-0 * ENGINE BASEMENT GASKET 23-3 24
3SS-02095-0 BOLT 16mm 9-56
3SS-02095-0 BOLT 16mm 9-71
3SS-02135-0 LOW PERMEATION HOSE L=220 5-10 5-47
3SS-02170-0 FUEL HOSE W/PROTECTOR 5-44 2
3SS-02211-0 FUEL HOSE L=250 5.5-7.5 5-63
3SS-02212-1 FUEL HOSE L=1100_5-7 5-67
3SS-02239-0 PLATE 5-38
3SS-02319-0 BOLT M12-40-P1.25 4-8
3SS-02327-0 EXHAUST MANIFOLD ASSY 3-48
3SS-02335-0 EXHAUST MANIFOLD GASKET 3-59
3SS-02335-0 * EXHAUST MANIFOLD GASKET 23-3 19
3SS-02409-0 INTAKE SILENCER ASSY 5-56
3SS-02503-0 HOLDER 5-53
3SS-03116-0 * O-RING 5-89
3SS-03235-0 * O-RING 5-92
3SS-03239-0 * FLOAT VALVE ASSY 5-93
3SS-03536-0 RESTRICTOR 5-57 2
3SS-03813-0 PLUG 5-20
3SS-03818-0 O-RING 3.5-31.2 5-61
3SS-03818-0 * O-RING 3.5-31.2 23-3 18
3SS-04000-0 FUEL PUMP ASSY 5-60
3SS-04055-1 LOW PERMEATION HOSE L=1100 5-7 5-83
3SS-04060-0 LOW PERMEATION HOSE L=250 5.5-7.5 5-82
3SS-04085-0 FUEL HOSE W/PROTECTOR 5-44 1
3SS-04302-0 * FUEL FEED PUMP 5-87
3SS-04322-0 * FILTER (INLET) 5-88
3SS-06008-0 COIL BRACKET 6-14
3SS-06025-0 HOLDER 6-23
3SS-06071-0 PULSAR COIL 6-18
3SS-06123-0 ALTERNATOR ASSY 6-2
3SS-06301-1 RING GEAR COVER 6-7
3SS-06302-0 RUBBER MOUNT 8-42
3SS-06322-0 PLATE 8-38
3SS-06330-0 * RELAY 8-28
3SS-06410-0 ECU HOLDER 8-37
3SS-06437-0 TAPPING SCREW M5-16 8-47
3SS-06869-0 BRACKET t=2 8-16
3SS-06901-0 BRACKET 8-5
3SS-06902-0 COVER 8-44
3SS-06908-0 GROMMET 8-45
3SS-06973-0 * CLAMP 8-24
3SS-06973-0 * CLAMP 8-46a
3SS-06973-0 CLAMP 8-51
3SS-06973-0 CLAMP 9-78
3SS-06973-0 * CLAMP 21-1a
3SS-06999-1 * PLUG CAP W/RESISTANCE 6-21
3SS-07600-0 * OIL PUMP ASSY 3-27
3SS-07611-0 OIL PRESSURE SWITCH 8-1
3SS-07620-0 PLUNGER ASSY 1-22
3SS-07631-0 * O-RING 2.4-18.8 1-23
3SS-07631-0 * O-RING φ2.4-18.8 23-3 4
3SS-07632-0 O-RING 1-14
3SS-07632-0 * O-RING 23-3 3
3SS-07635-0 * O-RING 2.4-21.8 3-29
3SS-07635-0 * O-RING 2.4-21.8 23-3 14
3SS-07637-0 OIL FILTER BRACKET 1-12
3SS-07639-0 * O-RING 2.4-37.2 3-28
3SS-07639-0 * O-RING 2.4-37.2 23-3 13
3SS-07701-0 OILPAN 9-27
3SS-07702-0 OILPAN GASKET 9-42
3SS-07702-0 * OILPAN GASKET 23-3 25
3SS-07707-0 PLAIN SHAFT BEARING 2-2 1
3SS-07708-0 PLAIN SHAFT BEARING 2-2 2
3SS-07711-0 OILPAN PLATE 9-43
3SS-07712-0 STRAINER CAP 9-35
3SS-07713-0 MESH 9-36
3SS-07714-0 OILPAN PLATE GASKET 9-44
3SS-07714-0 * OILPAN PLATE GASKET 23-3 27
3SS-07721-0 OIL LEVEL GAUGE 9-88
3SS-07731-0 BREATHER CHAMBER COVER 3-37
3SS-07732-0 BREATHER CHAMBER COVER GASKET 3-38
3SS-07735-0 BREATHER HOSE 50-575-125 3-45
3SS-07750-0 PLAIN SHAFT BEARING 2-2 3
3SS-07751-0 PLAIN SHAFT BEARING 2-2 4
3SS-07752-0 PLAIN SHAFT BEARING 2-2 5
3SS-07817-0 CAM ANGLE SENSOR 4-13
3SS-07819-0 CAM ANGLE SENSOR BRACKET 4-15
3SS-07825-0 * OIL SEAL 30-47-8 3-10
3SS-07825-0 * OIL SEAL 30-47-8 23-3 10
3SS-07920-0 * ROCKER ARM SHAFT 3-15
3SS-07922-0 * ROCKER SHAFT BOLT 3-16
3SS-07925-0 * ROCKER SHAFT SPRING 3-17
3SS-07927-0 * WASHER 18.2-24-0.5 3-18
3SS-10045-0 TIMING BELT 4-10
3SS-10046-0 O-RING 5-54 1
3SS-10046-0 O-RING 5-54 2
3SS-10060-0 DRIVE PULLEY 4-1
3SS-10065-1 DRIVEN PULLEY W/ANGLE PLATE 4-5
3SS-10068-0 NUT M45-P1.5 4-4
3SS-10095-0 * O-RING 5-91
3SS-10100-0 THROTTLE BODY ASSY 5-14

3SS-10150-2 VAPOR SEPARATOR ASSY・・・・・・・・5-86
3SS-10180-0 * SEAL・・・・・・・・・・・・・・5-94
3SS-10181-0 VST LEAD WIRE KIT・・・・・・・・・23-14
3SS-10211-0 ISC VALVE・・・・・・・・・・・・・5-2
3SS-10303-0 * O-RING・・・・・・・・・・・・・5-10a
3SS-10311-0 O-RING 3.1-74.4・・・・・・・・・・3-62
3SS-10311-0 * O-RING 3.1-74.4・・・・・・・・・23-3 21
3SS-35143-0 CLIP・・・・・・・・・・・・・・・1-21
3SS-38136-3 MAINTENANCE LABEL・・・・・・・・・6-27 1
3SS-60001-0 BOLT M10-45-P1.25・・・・・・・・・9-22
3SS-60001-0 BOLT M10-45-P1.25・・・・・・・・・9-23
3SS-60001-0 BOLT M10-45-P1.25・・・・・・・・・9-24
3SS-60001-0 BOLT M10-45-P1.25・・・・・・・・・10-47
3SS-60001-0 BOLT M10-45-P1.25・・・・・・・・・12-68
3SS-60012-0 GEAR CASE PLATE・・・・・・・・・・10-13
3SS-60041-0 WATER SEAL RUBBER・・・・・・・・・10-7
3SS-60042-0 WATER SEAL PLATE・・・・・・・・・・10-6
3SS-60103-0 * O-RING 3.1-94.4・・・・・・・・・11-19
3SS-60103-0 * O-RING 3.1-94.4・・・・・・・・・23-4 3
3SS-60111-0 * OIL SEAL 30-50-7・・・・・・・・・11-20
3SS-60111-0 * OIL SEAL 30-50-7・・・・・・・・・23-4 4
3SS-60205-0 WATER STRAINER SET・・・・・・・・・10-15
3SS-60217-0 TRIM TAB・・・・・・・・・・・・・10-10
3SS-60223-0 * OIL SEAL 22-40-8・・・・・・・・・10-44
3SS-60223-0 * OIL SEAL 22-40-8・・・・・・・・・23-4 11
3SS-60231-0 OIL SEAL HOUSING ASSY・・・・・・・・10-43
3SS-61017-0 BOLT M10-35-P1.25・・・・・・・・・11-21
3SS-61018-0 BOLT M10-170-P1.25・・・・・・・・・9-25
3SS-61018-0 BOLT M10-170-P1.25・・・・・・・・・10-51
3SS-61018-0 * BOLT M10-170-P1.25・・・・・・・・23-8 12
3SS-61111-0 STUD M10-165_P1.25・・・・・・・・・9-92
3SS-61111-0 * STUD M10-165_P1.25・・・・・・・・23-8 9
3SS-61208-0 IDLE EXHAUST PORT COVER・・・・・・・9-38
3SS-61212-1 GROMMET・・・・・・・・・・・・・・9-82
3SS-61301-0 RUBBER MOUNT (UPPER)・・・・・・・・12-1
3SS-61302-0 RUBBER MOUNT (LOWER)・・・・・・・・12-7
3SS-61321-0 BOLT M12-195_P1.25・・・・・・・・・12-8
3SS-61326-0 LOCK PLATE W/BOLT・・・・・・・・・12-2
3SS-61333-0 DAMPER (UPPER)・・・・・・・・・・12-6
3SS-61334-0 WASHER 12.5-46-4・・・・・・・・・12-11
3SS-61336-0 DAMPER (LOWER)・・・・・・・・・・12-12
3SS-61338-0 DAMPER 28.2-48-5・・・・・・・・・12-10
3SS-61339-0 DAMPER (UPPER)・・・・・・・・・・12-5
3SS-61343-0 BOLT M10-55-P1.25・・・・・・・・・9-41
3SS-61343-0 BOLT M10-55-P1.25・・・・・・・・・12-69
3SS-62004-0 CORD HOLDER t=1.5mm・・・・・・・・8-8
3SS-62191-1 SWIVEL BRACKET SHAFT ASSY・・・・・・12-23
3SS-62396-0 GROUND 260mm・・・・・・・・・・・12-34
3SS-62396-0 GROUND 260mm・・・・・・・・・・・12-35
3SS-62400-0 * FRICTION LEVER BRACKET・・・・・・17-47
3SS-62415-0 O-RING 4.8-36.7・・・・・・・・・・12-47
3SS-62417-0 BUSHING・・・・・・・・・・・・・・12-45
3SS-62423-0 THRUST PLATE (UPPER) 38.5-58-2・・・12-46
3SS-62431-0 TILT STOPPER ASSY・・・・・・・・・12-38
3SS-62441-0 * FRICTION LEVER・・・・・・・・・17-46
3SS-62447-0 * PLATE・・・・・・・・・・・・・・17-41
3SS-62449-0 * DISC・・・・・・・・・・・・・・17-45
3SS-62991-0 * PLATE・・・・・・・・・・・・・・17-30
3SS-63207-0 COLLAR 12.2-26-15.5・・・・・・・・12-40
3SS-63505-0 CABLE HOLDER・・・・・・・・・・・14-41
3SS-63600-0 * THROTTLE WIRE・・・・・・・・・・17-2
3SS-63617-0 THROTTLE ROD・・・・・・・・・・・14-11
3SS-63718-0 THROTTLE CAM・・・・・・・・・・・14-1
3SS-63727-0 SPRING・・・・・・・・・・・・・・14-2
3SS-63751-0 THROTTLE ARM・・・・・・・・・・・14-7
3SS-64010-0 BEVEL GEAR ASSY (A)・・・・・・・・11-1
3SS-64020-0 BEVEL GEAR B・・・・・・・・・・・10-20
3SS-64027-0 NUT・・・・・・・・・・・・・・・10-21
3SS-64030-0 BEVEL GEAR C・・・・・・・・・・・11-5
3SS-64034-0 WASHER t=2.6・・・・・・・・・・・11-6 2
3SS-64035-0 WASHER t=2.4・・・・・・・・・・・11-6 1
3SS-64181-0 PROPELLER (13") 13.75x13x3・・・・・11-28 1
3SS-64185-0 PROPELLER (15") 13.5x15x3・・・・・11-28 2
3SS-64189-0 PROPELLER (17") 13.25x17x3・・・・・11-28 3
3SS-64194-0 PROPELLER (19") 13x19x3・・・・・・11-28 4
3SS-64196-0 PROPELLER (21") 13x21x3・・・・・・11-28 5
3SS-64211-0 PROPELLER SHAFT・・・・・・・・・・11-8
3SS-64215-0 CLUTCH・・・・・・・・・・・・・・11-9
3SS-64221-0 SPRING・・・・・・・・・・・・・・11-15
3SS-64225-0 CLUTCH SLIDER・・・・・・・・・・・11-12
3SS-64302-0 DRIVE SHAFT (L)・・・・・・・・・・10-28 1
3SS-64303-0 DRIVE SHAFT (UL)・・・・・・・・・10-28 2
3SS-64303-0 * DRIVE SHAFT (UL)・・・・・・・・・23-8 7
3SS-64327-0 DRIVE SHAFT SPRING・・・・・・・・・10-30
3SS-64328-0 DRIVE SHAFT SPRING GUIDE・・・・・・10-31
3SS-65011-0 PUMP CASE LINER・・・・・・・・・・10-35
3SS-65011-0 * PUMP CASE LINER・・・・・・・・・23-7 4
3SS-65011-0 * PUMP CASE LINER・・・・・・・・・23-9 15
3SS-65014-0 WATER PIPE SEAL (LOWER)・・・・・・・10-2
3SS-65015-0 O-RING 2.4-35.2・・・・・・・・・・10-36
3SS-65015-0 * O-RING 2.4-35.2・・・・・・・・・23-4 10
3SS-65015-0 * O-RING 2.4-35.2・・・・・・・・・23-7 10
3SS-65015-0 * O-RING 2.4-35.2・・・・・・・・・23-9 18
3SS-65016-0 PUMP CASE (UPPER)・・・・・・・・・10-34
3SS-65021-0 WATER PUMP IMPELLER・・・・・・・・10-32
3SS-65021-0 * WATER PUMP IMPELLER・・・・・・・23-7 2
3SS-65021-0 * WATER PUMP IMPELLER・・・・・・・23-9 10
3SS-65025-0 WATER PUMP GUIDE PLATE・・・・・・・10-37
3SS-65025-0 * WATER PUMP GUIDE PLATE・・・・・・23-7 7
3SS-65025-0 * WATER PUMP GUIDE PLATE・・・・・・23-9 11
3SS-65029-0 GUIDE PLATE GASKET・・・・・・・・・10-38
3SS-65029-0 * GUIDE PLATE GASKET・・・・・・・・23-4 8
3SS-65029-0 * GUIDE PLATE GASKET・・・・・・・・23-7 5
3SS-65029-0 * GUIDE PLATE GASKET・・・・・・・・23-9 12
3SS-65110-0 WATER PIPE (L)・・・・・・・・・・・10-1 1
3SS-65120-0 WATER PIPE (UL)・・・・・・・・・・・10-1 2
3SS-65120-0 * WATER PIPE (UL)・・・・・・・・・・23-8 2
3SS-65204-0 WATER PIPE AUXILIARY MOUNT φ16・・・10-3
3SS-65210-0 COOLING HOSE 21-28 440-87・・・・・・1-20
3SS-65212-0 WATER HOSE L=160 33-7・・・・・・・・5-31
3SS-65248-0 WATER PRESSURE RELIEF CAP・・・・・・9-6
3SS-65250-0 WATER PRESSURE RELIEF VALVE・・・・・9-4
3SS-65255-0 SPRING・・・・・・・・・・・・・・・9-5
3SS-66013-0 CAM ROD (L)・・・・・・・・・・・・10-22 1
3SS-66014-0 CAM ROD (UL)・・・・・・・・・・・・10-22 2
3SS-66014-0 * CAM ROD (UL)・・・・・・・・・・・23-8 5
3SS-66023-0 O-RING 3.5-55.6・・・・・・・・・・10-26
3SS-66023-0 * O-RING 3.5-55.6・・・・・・・・・10-45
3SS-66023-0 * O-RING 3.5-55.6・・・・・・・・・23-4 6
3SS-66023-0 * O-RING 3.5-55.6・・・・・・・・・23-4 7
3SS-66031-1 CAM ROD BUSHING・・・・・・・・・・10-24
3SS-66113-1 SHIFT DETENT SPRING・・・・・・・・・14-17
3SS-66122-0 SHIFT ARM・・・・・・・・・・・・・14-19
3SS-66137-0 OIL SEAL 10-20-7・・・・・・・・・・10-25
3SS-66137-0 * OIL SEAL 10-20-7・・・・・・・・・23-4 5
3SS-66196-0 * SHIFT CABLE・・・・・・・・・・・17-3
3SS-66200-1 SHIFT ROD ASSY・・・・・・・・・・・14-32
3SS-66220-0 SHIFT ROD BRACKET・・・・・・・・・14-26
3SS-66221-0 BUSHING 10-12_H=10・・・・・・・・・14-28
3SS-66226-0 GROMMET φ20-6, φ9・・・・・・・・・14-36
3SS-66241-0 * SHIFT ROD JOINT・・・・・・・・・14-33
3SS-66270-1 SHIFT SLIDER・・・・・・・・・・・・14-20
3SS-66272-0 SHIFT SLIDER BRACKET・・・・・・・・14-12
3SS-66308-0 WASHER 10.5-30-2・・・・・・・・・14-21
3SS-67113-0 MOUNT・・・・・・・・・・・・・・・9-60
3SS-67113-0 MOUNT・・・・・・・・・・・・・・・9-81
3SS-67116-0 ENGINE BASEMENT SEAL L=1307・・・・9-16
3SS-67141-0 HOOK LEVER・・・・・・・・・・・・・9-64
3SS-67142-0 COVER HOOK・・・・・・・・・・・・・9-69
3SS-67143-0 ** COWL SUPPORT・・・・・・・・・・16-7
3SS-67150-0 PLUG・・・・・・・・・・・・・・・・12-78
3SS-67470-0 CABLE COVER STAY・・・・・・・・・・9-57
3SS-67477-0 COVER・・・・・・・・・・・・・・・9-85
3SS-67501-0 TOP COWL SEAL・・・・・・・・・・・16-22
3SS-67519-0 ** ROLLER φ9.1-φ15-15・・・・・・・16-10
3SS-67538-1 * SIMPLIQ DECAL・・・・・・・・・・16-17 1
3SS-67580-0 * LOGO DECAL・・・・・・・・・・・16-19 1
3SS-67684-0 HOOK LEVER (LEFT)・・・・・・・・・・9-72
3SS-67685-0 HOOK LEVER (RIGHT)・・・・・・・・・9-51
3SS-70232-0 PRIMER BULB ASSY W/BAND・・・・・・20-17
3SS-72020-0 PLUG CAP NUMBER DECAL・・・・・・・8-30
3SS-72100-1 TOOL KIT・・・・・・・・・・・・・・20-2
3SS-72181-0 CAUTION DECAL (B)・・・・・・・・・6-25 1
3SS-72561-0 * TRIM SENSOR CAM ASSY・・・・・・・23-6 3A
3SS-72572-0 * TRIM SENSOR ASSY (DIGITAL)・・・・23-6 2A
3SS-72578-0 TRIM SENSOR KIT (DIGITAL)・・・・・・23-6 1A
3SS-72594-0 BRACKET・・・・・・・・・・・・・・9-77
3SS-72615-0 PTT SWITCH ASSY・・・・・・・・・・9-74
3SS-72617-0 PTT SWITCH ASSY BRACKET・・・・・・・9-75
3SS-72620-0 TILT LIMIT SWITCH KIT・・・・・・・・23-5 1A
3SS-72622-0 * TILT LIMIT SWITCH CAM ASSY・・・・23-5 4
3SS-72623-0 * TILT LIMIT SWITCH PLATE ASSY・・・23-5 2
3SS-72628-0 * TILT LIMIT CAM HOLDER・・・・・・・23-5 5
3SS-72628-0 * TILT LIMIT CAM HOLDER・・・・・・・23-6 4A
3SS-76037-0 * CABLE TERMINAL PLUG・・・・・・・・8-27
3SS-76049-0 LEAD WIRE・・・・・・・・・・・・・21-7
3SS-76065-0 RECTIFIER COMPLETE・・・・・・・・・8-48
3SS-76067-0 RECTIFIER COMPLETE GASKET・・・・・・8-49
3SS-76067-0 * RECTIFIER COMPLETE GASKET・・・・23-3 23
3SS-76080-0 NEUTRAL SWITCH・・・・・・・・・・・14-14
3SS-76081-0 NEUTRAL SWITCH DIRECT・・・・・・・・14-13
3SS-76114-0 EXTENSION CORD L=6000 (11P)・・・・・20-16 3
3SS-76116-0 GROMMET・・・・・・・・・・・・・・9-86
3SS-76119-1 * CORD ASSY・・・・・・・・・・・・17-18
3SS-76132-0 BACKBONE CABLE L=2m・・・・・・・・・21-2 1
3SS-76141-0 STARTER CABLE・・・・・・・・・・・8-4
3SS-76144-0 EXTENSION STARTER CABLE・・・・・・・20-26
3SS-76154-0 TERMINATING RESISTOR・・・・・・・・8-46b
3SS-77071-0 CYLINDER PIN (UPPER)・・・・・・・・・12-59
3SS-77085-0 BOLT M12-P1.25-43・・・・・・・・・12-31
3SS-77150-1 PTT ASSY・・・・・・・・・・・・・・12-57
3SS-77159-0 BOLT・・・・・・・・・・・・・・・13-36
3SS-77167-0 O-RING・・・・・・・・・・・・・・13-39
3SS-77169-0 * O-RING・・・・・・・・・・・・・13-46
3SS-77171-0 C-RING・・・・・・・・・・・・・・13-15
3SS-77179-0 O-RING・・・・・・・・・・・・・・13-31
3SS-77180-1 MOTOR ASSY・・・・・・・・・・・・13-1
3SS-77183-1 ** BRUSH・・・・・・・・・・・・・13-5a
3SS-77191-1 ** BREAKER・・・・・・・・・・・・13-5
3SS-77192-1 * MOTOR BRACKET ASSY・・・・・・・13-4
3SS-77199-0 BOLT・・・・・・・・・・・・・・・13-6
3SS-77365-0 PISTON ROD ASSY・・・・・・・・・・13-18
3SS-77395-0 ROD GUIDE SUB-ASSY・・・・・・・・・13-28
3SS-77430-0 PUMP・・・・・・・・・・・・・・・13-45
3SS-77431-0 BOLT・・・・・・・・・・・・・・・13-37
3SS-77432-0 BOLT・・・・・・・・・・・・・・・13-38
3SS-83820-0 CABLE CLIP ASSY・・・・・・・・・・14-23
3SS-83830-0 STEERING HOOK PLATE・・・・・・・・15-1
3SS-84398-0 BAND φ9-φ45・・・・・・・・・・・3-47
3SS-84398-0 BAND φ9-φ45・・・・・・・・・・・3-66
3SS-84398-0 BAND・・・・・・・・・・・・・・・6-26
3SS-84398-0 * BAND・・・・・・・・・・・・・・23-5 7
3SS-84398-0 * BAND・・・・・・・・・・・・・・23-6 7A
3SS-84905-1 DRAG LINK ASSY・・・・・・・・・・15-3
3SS-84918-0 * NYLON NUT 3/8-24UNF・・・・・・・15-9
3SS-87121-0 POWER HEAD GASKET SET・・・・・・・23-3 1
3SS-87123-1 PISTON RING SET・・・・・・・・・・2-9
3SS-87130-0 PISTON REPAIR KIT・・・・・・・・・23-10 1
3SS-87321-0 LOWER UNIT GASKET SET・・・・・・・23-4 1
3SS-87322-0 WATER PUMP REPAIR KIT・・・・・・・23-7 1
3SS-87500-0 MAINTENANCE KIT・・・・・・・・・・23-9 1
3SSB01022-0 CYLINDER HEAD COVER SUB-ASSY・・・・3-36
3SSB01100-3 CYL BLOCK & CRANKCASE ASSY・・・・・1-1
3SSB01290-0 CRANKCASE HEAD ASSY・・・・・・・・1-24
3SSB10201-0 FUEL RAIL・・・・・・・・・・・・・5-7
3SSQ60000-0 GEAR CASE ASSY・・・・・・・・・・10-4 1
3SSQ61110-0 EXTENSION HOUSING・・・・・・・・・9-91 1
3SSQ61110-0 * EXTENSION HOUSING・・・・・・・・23-8 3A
3SSQ61192-0 DRIVE SHAFT HOUSING (L)・・・・・・・9-46 1
3SSQ61342-0 MOUNT HOLDING PLATE (LOWER)・・・・12-13 1
3SSQ61411-0 MOUNT BRACKET・・・・・・・・・・・12-49 1
3SSQ62001-1 * STEERING BRACKET・・・・・・・・・17-28 1
3SSQ62010-0 STEERING SHAFT ASSY・・・・・・・・12-44 1
3SSQ63000-5 TILLER HANDLE KIT・・・・・・・・・17-1 1
3SSQ67003-0 DRIVE SHAFT HOUSING COVER (R)・・・・9-50 1
3SSQ67004-0 DRIVE SHAFT HOUSING COVER (L)・・・・9-61 1
3SSQ67140-0 HOOK LEVER BRACKET・・・・・・・・・9-62 1
3SSQ67640-0 * TOP COWL SUB-ASSY・・・・・・・・・16-2 1
3SSQ77208-1 SWIVEL BRACKET ASSY・・・・・・・・12-30 1
3SSQ77211-0 CLAMP BRACKET (PTT-R)・・・・・・・12-14 1
3SSQ77212-1 CLAMP BRACKET (PTT-L)・・・・・・・12-15 1
3SSQ87302-1 LOWER UNIT ASSY (L)・・・・・・・・・23-1 1
3SSQ87304-1 LOWER UNIT ASSY (UL)・・・・・・・・23-1 3
3SSQ87314-1 EXTENSION HOUSING KIT (UL)・・・・・23-8 1A
3SSQ87323-0 PROPELLER SHAFT HOUSING ASSY・・・・11-16 1
3SSW60000-0 GEAR CASE ASSY・・・・・・・・・・10-4 2
3SSW61110-0 EXTENSION HOUSING・・・・・・・・・9-91 2
3SSW61192-0 DRIVE SHAFT HOUSING (L)・・・・・・・9-46 2
3SSW61342-0 MOUNT HOLDING PLATE (LOWER)・・・・12-13 2
3SSW61411-0 MOUNT BRACKET・・・・・・・・・・・12-49 2
3SSW62001-1 * STEERING BRACKET・・・・・・・・・17-28 2
3SSW62010-0 STEERING SHAFT ASSY・・・・・・・・12-44 2
3SSW63000-5 TILLER HANDLE KIT・・・・・・・・・17-1 2
3SSW67003-0 DRIVE SHAFT HOUSING COVER (R)・・・・9-50 2
3SSW67004-0 DRIVE SHAFT HOUSING COVER (L)・・・・9-61 2
3SSW67140-0 HOOK LEVER BRACKET・・・・・・・・・9-62 2
3SSW67640-0 * TOP COWL SUB-ASSY・・・・・・・・・16-2 2
3SSW77208-1 SWIVEL BRACKET ASSY・・・・・・・・12-30 2
3SSW77211-0 CLAMP BRACKET (PTT-R)・・・・・・・12-14 2
3SSW77212-1 CLAMP BRACKET (PTT-L)・・・・・・・12-15 2
3SSW87302-1 LOWER UNIT ASSY (L)・・・・・・・・・23-1 2
3SSW87304-1 LOWER UNIT ASSY (UL)・・・・・・・・23-1 4
3SSW87323-0 PROPELLER SHAFT HOUSING ASSY・・・・11-16 2
3SY-76079-0 ** COLLAR・・・・・・・・・・・・・16-11
3T1-01138-0 NIPPLE 6-8-11・・・・・・・・・・・5-85
3T1-03813-0 PLUG・・・・・・・・・・・・・・・・5-69
3T1-06917-0 CLAMP φ10・・・・・・・・・・・・・5-21
3T1-07737-1 CLIP φ17.8・・・・・・・・・・・・・9-83
3T1-67005-0 GROMMET 16-2.5・・・・・・・・・・6-8
3T1-67161-0 GROMMET・・・・・・・・・・・・・・9-10
3T1-72405-1 HOSE JOINT (WATER-WORKS)・・・・・・20-1
3T1-72573-1 EXTENSION CORD (TRIM SENSOR) L=6000・20-14 2
3T1-72573-1 * EXTENSION CORD (TRIM SENSOR) L=600 22-26
3T1-72573-1 * EXTENSION CORD (TRIM SENSOR) L=600 22-32
3T1-72574-0 TRIM SENSOR L=1700・・・・・・・・・12-52
3T1-77195-0 * YOKE ASSY・・・・・・・・・・・・13-2
3T5-06437-0 TAPPING SCREW 6-16・・・・・・・・・17-56
3T5-10046-0 * O-RING 1.9-13・・・・・・・・・・1-9
3T5-10046-0 ** O-RING 1.9-13・・・・・・・・・・3-5
3T5-10046-0 ** O-RING 1.9-13・・・・・・・・・・3-53

3T5-10046-0 * O-RING 1.9-13 ・・・・・・・・・・ 9-13
3T5-10046-0 * O-RING 1.9-13 ・・・・・・・・・・ 9-32
3T5-10046-0 * O-RING 1.9-13 ・・・・・・・・・・ 23-3 2
3T5-10046-0 * O-RING 1.9-13 ・・・・・・・・・・ 23-9 14
3T5-10086-0 CLAMP 21/32 ・・・・・・・・・・・・ 5-43
3T5-10098-1 VALVE ASSY (PRESSURE CHECK) ・・・・ 5-9
3T5-10099-0 CAP ・・・・・・・・・・・・・・・・ 5-8
3T5-76022-0 * MAIN SWITCH CAP (WATERPROOF) ・・・ 17-9
3T5-76086-0 NEUTRAL SWITCH (REMOTE CONT) ・・・・ 19-8
3T5-76112-0 EXTENSION CORD L=2000 (2P) ・・・・・ 20-15
3T5-76114-0 EXTENSION CORD L=2000 (11P) ・・・・ 20-16 1
3T5-76115-1 CORD ASSY L=6200 ・・・・・・・・・・ 19-4
3T5-76247-0 * FUSE 20A ・・・・・・・・・・・・ 8-22 2
3T5-76249-0 * FUSE 30A ・・・・・・・・・・・・ 8-22 1
3T5-84398-0 BAND 104 ・・・・・・・・・・・・・ 3-46
3T5-84398-0 BAND 104 ・・・・・・・・・・・・・ 5-95
3T5-84398-0 BAND 104 ・・・・・・・・・・・・・ 5-96
3T5-84398-0 * BAND 104 ・・・・・・・・・・・・ 20-25
3U2-06973-0 * CLAMP ・・・・・・・・・・・・・・ 18-50
3U2-63107-0 * COVER ・・・・・・・・・・・・・・ 18-46
3U2-63506-0 * HOLDER ・・・・・・・・・・・・・ 18-47
3U2-64333-0 * PRE-COATED SCREW ・・・・・・・・ 18-27a
3U2-72187-0 * CAUTION DECAL (SIGP) ・・・・・・・ 18-51
3U2-72615-0 PTT SWITCH ASSY ・・・・・・・・・・ 19-10
3U2-77367-0 * JOINT ・・・・・・・・・・・・・・ 18-49
3U2-84334-0 REMOTE CONTROL LOGO DECAL ・・・・・ 19-15
3U2-84336-1 SHIFT POSITION DECAL ・・・・・・・・ 19-7
3U2-84343-0 * CONTROL LEVER ・・・・・・・・・・ 18-18
3U2-84371-0 * WASHER ・・・・・・・・・・・・・ 18-31
3U2-84375-0 * SCREW ・・・・・・・・・・・・・・ 18-26
3U2-84398-0 BAND ・・・・・・・・・・・・・・・ 19-16
3U2-84401-0 * NEUTRAL LOCK ARM ・・・・・・・・・ 18-15
3U2-84404-0 * GRIP ・・・・・・・・・・・・・・ 18-17
3U2-84427-0 * ADJUSTING SCREW ・・・・・・・・・ 18-6
3U2-84431-0 * BUSHING ・・・・・・・・・・・・・ 18-35
3U2-84442-0 * BOLT ・・・・・・・・・・・・・・ 18-37
3U2-84917-0 * BOLT ・・・・・・・・・・・・・・ 18-48
3U2B84312-0 * FREE THROTTLE LEVER ・・・・・・・ 18-39
3U2B84366-0 * REAR PANEL ・・・・・・・・・・・・ 18-14
3U2B84440-0 * FRONT HOUSING ・・・・・・・・・・ 18-52
3U2B84441-0 * REAR HOUSING ・・・・・・・・・・・ 18-13
3U2B84500-1 * REMOTE CONTROL HEAD ASSY ・・・・・ 22-22
3U2B84500-2 REMOTE CONTROL HEAD ASSY ・・・・・・ 18-1
3U3-72560-0 PTT SWITCH ASSY ・・・・・・・・・・ 21A-13
3U3-76086-0 NEUTRAL SWITCH (REMOTE CONT) ・・・・ 21A-14
3U3-83710-0 CABLE JOINT ASSY ・・・・・・・・・・ 21A-12
3U3-84313-0 FREE THROTTLE BUTTON ・・・・・・・・ 21A-9
3U3-84373-0 SPACER SET ・・・・・・・・・・・・・ 21A-7
3U3-84490-2 CONTROL HEAD ASSY (TOP-SINGLE) ・・・ 21A-1
3U3-84540-2 CONTROL HEAD ASSY (TOP-TWIN) ・・・・ 21A-2
3U3-84541-2 BEZEL COVER KIT ・・・・・・・・・・ 21A-5
3U3-84543-0 * BASE BEZEL ・・・・・・・・・・・・ 21A-1a
3U3-84600-2 CONT HEAD ASSY (FLUSH MOUNT) ・・・・ 21A-4
3U3-84620-2 CONT HEAD ASSY(CENTER CONSOLE) ・・・ 21A-3
3U6-84373-0 SPACER SET ・・・・・・・・・・・・・ 21A-8
3U6-84541-2 BEZEL COVER KIT ・・・・・・・・・・ 21A-6
3U6-84543-0 * BASE BEZEL ・・・・・・・・・・・・ 21A-2a
3U8-84313-0 FREE THROTTLE BUTTON ・・・・・・・・ 21A-11
3U8-84541-2 BEZEL COVER KIT ・・・・・・・・・・ 21A-10
3UG-00121-0 OIL SEAL 52-75-9 ・・・・・・・・・・ 2-5
3UG-00121-0 * OIL SEAL 52-75-9 ・・・・・・・・・ 23-3 9
3UG-02335-0 EXHAUST MANIFOLD GASKET ・・・・・・ 3-60
3UG-02335-0 * EXHAUST MANIFOLD GASKET ・・・・・ 23-3 20
3UG-03116-0 * O-RING ・・・・・・・・・・・・・・ 5-90
3UG-06973-0 * CLAMP ・・・・・・・・・・・・・・ 8-25
3UG-07707-0 PLAIN SHAFT BEARING ・・・・・・・・ 2-3 1
3UG-07708-0 PLAIN SHAFT BEARING ・・・・・・・・ 2-3 2
3UG-07750-0 PLAIN SHAFT BEARING ・・・・・・・・ 2-3 3
3UG-07751-0 PLAIN SHAFT BEARING ・・・・・・・・ 2-3 4
3UG-07752-0 PLAIN SHAFT BEARING ・・・・・・・・ 2-3 5
3UG-10311-0 O-RING 3.1-49.4 ・・・・・・・・・・ 3-63
3UG-10311-0 * O-RING 3.1-49.4 ・・・・・・・・・ 23-3 22
3UG-61220-0 IDLE EXHAUST PORT GASKET ・・・・・・ 9-39
3UG-61220-0 * IDLE EXHAUST PORT GASKET ・・・・・ 23-3 26
3UG-62004-0 CORD HOLDER ・・・・・・・・・・・・ 8-40
3UG-65015-0 O-RING 2.4-84.4 ・・・・・・・・・・ 10-39
3UG-65015-0 * O-RING 2.4-84.4 ・・・・・・・・・ 23-4 9
3UG-65015-0 * O-RING 2.4-84.4 ・・・・・・・・・ 23-7 6
3UG-65015-0 * O-RING 2.4-84.4 ・・・・・・・・・ 23-9 19
3UG-65212-0 WATER HOSE L=650 5-7 ・・・・・・・・ 5-30
3UG-66233-0 * WASHER 10.5-28-3 ・・・・・・・・・ 14-35
3UG-67142-0 COVER HOOK ・・・・・・・・・・・・・ 9-54
3UG-67144-0 ** COWL SUPPORT RUBBER ・・・・・・・ 16-8
3UG-72181-0 CAUTION DECAL (B) ・・・・・・・・・ 6-25 2
3UG-84398-0 BANDϕ2.5-ϕ32 ・・・・・・・・・・ 8-57
3UG-84398-0 BAND ϕ2.5-ϕ32 ・・・・・・・・・・ 9-59
3UG-84398-0 BAND ϕ2.5-ϕ32 ・・・・・・・・・・ 9-80
3UH-67142-0 COVER HOOK ・・・・・・・・・・・・・ 9-68
3UH-76110-0 CORD ASSY ・・・・・・・・・・・・・ 8-21
3UH-76141-0 STARTER CABLE ・・・・・・・・・・・ 8-53
3UH-84555-0 PRE-RIGGING KIT (GENERIC SIDE) ・・・ 22-21a
3UR-06869-0 * BRACKET ・・・・・・・・・・・・・ 22-30a
3UR-63062-0 * THROTTLE SHAFT KIT ・・・・・・・・ 17-20
3UR-63193-1 * GRIP PARTS KIT ・・・・・・・・・・ 17-19
3UR-63320-0 * TILLER HANDLE COVER ・・・・・・・・ 17-16
3UR-72523-3 TRIM METER KIT ・・・・・・・・・・・ 20-3 2
3UR-72523-3 * TRIM METER KIT ・・・・・・・・・・ 22-24
3UR-72527-3 WATER PRESSURE METER KIT ・・・・・・ 20-7 2
3UR-72531-1 VOLTMETER KIT ・・・・・・・・・・・ 20-6 2
3UR-72532-1 HOUR METER KIT ・・・・・・・・・・・ 20-5 2
3UR-72600-1 FUEL METER KIT ・・・・・・・・・・・ 20-9 2
3UR-72601-0 PTT SWITCH COVER KIT ・・・・・・・・ 23-15
3UR-72609-0 PTT SWITCH KIT ・・・・・・・・・・・ 23-16
3UR-72647-3 TACHOMETER ・・・・・・・・・・・・・ 20-4 2
3UR-75014-0 * BRUSH HOLDER ASSY ・・・・・・・・・ 7-2
3UR-76015-0 * PINION ASSY ・・・・・・・・・・・・ 7-4
3UR-76020-0 * MAIN SWITCH ASSY ・・・・・・・・・ 22-33
3UR-76020-0 * MAIN SWITCH ASSY ・・・・・・・・・ 22A-2
3UR-76201-0 * MAIN SWITCH PANEL ・・・・・・・・・ 22-30b
3UR-76217-0 ** MAIN SWITCH KEY F-301 ・・・・・・ 22-33a 1
3UR-76217-0 ** MAIN SWITCH KEY F-301 ・・・・・・ 22A-3 1
3UR-76218-0 ** MAIN SWITCH KEY F-302 ・・・・・・ 22-33a 2
3UR-76218-0 ** MAIN SWITCH KEY F-302 ・・・・・・ 22A-3 2
3UR-76219-0 ** MAIN SWITCH KEY F-303 ・・・・・・ 22-33a 3
3UR-76219-0 ** MAIN SWITCH KEY F-303 ・・・・・・ 22A-3 3
3UR-76314-0 * INTERNAL GEAR ・・・・・・・・・・・ 7-5
3UR-76320-0 * SHIFT LEVER SET ・・・・・・・・・・ 7-7
3UR-76324-0 * PINION STOPPER SET ・・・・・・・・・ 7-6
3UR-76325-0 * DUST COVER ・・・・・・・・・・・・ 7-9
3UW-72673-1 SPEEDOMETER KIT (70MPH) ・・・・・・ 20-10 2
3UY-84550-0 PRE-RIGGING KIT ・・・・・・・・・・ 22A-1
3V1-05913-0 TAPPING SCREW 5-12 ・・・・・・・・・ 8-7
3V1-60108-0 * PRE-COATED BOLT 6-1.0-16-50 ・・・・ 17-42
3V5-62442-0 * NYLON NUT 8-P1.25 ・・・・・・・・・ 17-43
3VK-84375-0 * SCREW ・・・・・・・・・・・・・・ 18-27
3VL-84375-0 * SCREW ・・・・・・・・・・・・・・ 18-28
3VS-63025-0 * SPACER ・・・・・・・・・・・・・・ 17-52
3VS-70235-0 FUEL HOSE JOINT ・・・・・・・・・・ 5-68
3VS-72200-0 STOP SWITCH DECAL ・・・・・・・・・・ 19-14
3VS-72510-0 ENGINE TEMP SENSOR ・・・・・・・・・ 3-65
3VS-72523-0 TRIM METER KIT ・・・・・・・・・・・ 20-3a
3VS-72523-0 * TRIM METER KIT ・・・・・・・・・・ 22-24a
3VS-72523-0 * TRIM METER KIT ・・・・・・・・・・ 22-29
3VS-72638-0 * TACHOMETER KIT ・・・・・・・・・・ 22-23a
3VS-72638-1 * TACHOMETER KIT ・・・・・・・・・・ 22-28
3VS-84331-0 DECAL (LEVER) ・・・・・・・・・・・ 19-6
3VS-84339-0 * INSTRUCTION DECAL ・・・・・・・・・ 18-24
3VT-02423-0 TAPPING SCREW ・・・・・・・・・・・・ 5-39
3VU-02423-0 TAPPING SCREW ・・・・・・・・・・・・ 5-5
3VV-63025-0 * SPACER ・・・・・・・・・・・・・・ 17-53
3WA-72523-3 TRIM METER KIT ・・・・・・・・・・・ 20-3 1
3WA-72527-3 WATER PRESSURE METER KIT ・・・・・・ 20-7 1
3WA-72531-1 VOLTMETER KIT ・・・・・・・・・・・ 20-6 1
3WA-72532-1 HOUR METER KIT ・・・・・・・・・・・ 20-5 1
3WA-72600-1 FUEL METER KIT ・・・・・・・・・・・ 20-9 1
3WA-72647-3 TACHOMETER ・・・・・・・・・・・・・ 20-4 1
3WL-72180-0 CAUTION DECAL (A) ・・・・・・・・・ 16-20 1
3WR-02104-0 INTAKE MANIFOLD GASKET ・・・・・・・ 5-15
3WR-02327-0 EXHAUST MANIFOLD ASSY ・・・・・・・・ 3-49 2
3WR-02423-0 TAPPING SCREW 4-16 ・・・・・・・・・ 5-3
3WR-07935-0 * ROCKER ARM ・・・・・・・・・・・・ 3-12 2
3Y1-76145-0 TERMINAL CAP 8-13-28 ・・・・・・・・ 8-19
3Y9-06830-0 * STOP SWITCH ASSY ・・・・・・・・・ 22-34
3Y9-06830-0 * STOP SWITCH ASSY ・・・・・・・・・ 22A-6
3Y9-62433-0 * TILT STOPPER GRIP ・・・・・・・・・ 12-39
3Y9-76049-0 LEAD WIRE L=200 ・・・・・・・・・・ 22-37
3Y9-76171-0 * OVERHEAT BUZZER ・・・・・・・・・ 22-36
3Y9-76171-0 * OVERHEAT BUZZER ・・・・・・・・・ 22A-9
3Y9-76251-0 LAMP PANEL ASSY ・・・・・・・・・・ 22-38
3YG-72180-0 CAUTION DECAL (A) ・・・・・・・・・ 16-20 2
3YT-06869-0 * BRACKET ・・・・・・・・・・・・・ 22A-4
3YT-76201-0 * MAIN SWITCH PANEL ・・・・・・・・・ 22A-5
3YU-06869-0 * BRACKET ・・・・・・・・・・・・・ 22-30c
3YU-06882-0 * STOP SWITCH PANEL ・・・・・・・・・ 22-30d
3YU-67538-1 * SIMPLIQ DECAL ・・・・・・・・・・ 16-17 2
3YU-84556-1 * PRE-RIGGING KIT(GENERIC FLUSH) ・・ 22-27
3Z4-72573-0 EXTENSION CORD (TRIM SENSOR) L=2000 20-14 1
3ZG-02319-0 BOLT ・・・・・・・・・・・・・・・・ 8-50
3ZG-64181-0 PROPELLER (13″) 13.5x13x4 ・・・・・ 11-28 6
3ZG-64185-0 PROPELLER (15″) 13.25x15x4 ・・・・・ 11-28 7
3ZG-64189-0 PROPELLER (17″) 13x17x4 ・・・・・・ 11-28 8
3ZG-64194-0 PROPELLER (19″) 13x19x4 ・・・・・・ 11-28 9
3ZG-64196-0 PROPELLER (21″) 13x21x4 ・・・・・・ 11-28 10
3ZG-76114-0 EXTENSION CORD L=9000 (11P) ・・・・ 20-16 4
3ZG-76120-0 BATTERY CABLE ・・・・・・・・・・・ 21-3
3ZG-76131-1 ENGINE DROP CABLE L=6m ・・・・・・・ 21-1
3ZG-76132-0 BACKBONE CABLE L=6m ・・・・・・・・ 21-2 2
3ZG-76151-0 TEE CONNECTOR ・・・・・・・・・・・ 21-6
3ZG-76152-0 TERMINATOR (FEMALE) ・・・・・・・・ 21-5
3ZG-76153-0 TERMINATOR (MALE) ・・・・・・・・・ 21-4
3ZG-84555-1 PRE-RIGGING KIT (GENERIC SIDE) ・・・ 22-21
910103-0525 * BOLT ・・・・・・・・・・・・・・・ 18-11
910103-0616 BOLT ・・・・・・・・・・・・・・・・ 9-49
910103-0620 BOLT ・・・・・・・・・・・・・・・・ 6-10
910103-0620 BOLT ・・・・・・・・・・・・・・・・ 12-53
910103-0620 BOLT ・・・・・・・・・・・・・・・・ 14-10
910103-0625 BOLT ・・・・・・・・・・・・・・・・ 5-27
910103-0630 BOLT ・・・・・・・・・・・・・・・・ 8-43
910103-0630 ** BOLT ・・・・・・・・・・・・・・ 16-13
910103-0635 BOLT ・・・・・・・・・・・・・・・・ 14-4
910103-1030 BOLT ・・・・・・・・・・・・・・・・ 15-2
910103-5612 BOLT ・・・・・・・・・・・・・・・・ 5-81
910103-5612 BOLT ・・・・・・・・・・・・・・・・ 7-17
910103-5612 BOLT ・・・・・・・・・・・・・・・・ 8-9
910103-5612 BOLT ・・・・・・・・・・・・・・・・ 8-29
910103-5612 BOLT ・・・・・・・・・・・・・・・・ 8-35
910103-5612 BOLT ・・・・・・・・・・・・・・・・ 8-41
910103-5612 BOLT ・・・・・・・・・・・・・・・・ 9-63
910103-5612 BOLT ・・・・・・・・・・・・・・・・ 9-79
910103-5612 BOLT ・・・・・・・・・・・・・・・・ 12-37
910103-5612 BOLT ・・・・・・・・・・・・・・・・ 12-51
910103-5612 BOLT ・・・・・・・・・・・・・・・・ 12-58
910103-5612 * BOLT ・・・・・・・・・・・・・・・ 17-48
910103-5616 BOLT ・・・・・・・・・・・・・・・・ 6-24
910103-5616 BOLT ・・・・・・・・・・・・・・・・ 7-13
910103-5616 BOLT ・・・・・・・・・・・・・・・・ 14-24
910103-5616 BOLT ・・・・・・・・・・・・・・・・ 14-43
910103-5620 BOLT ・・・・・・・・・・・・・・・・ 1-15
910103-5620 BOLT ・・・・・・・・・・・・・・・・ 4-14
910103-5620 BOLT ・・・・・・・・・・・・・・・・ 4-16
910103-5620 BOLT ・・・・・・・・・・・・・・・・ 6-22
910103-5620 BOLT ・・・・・・・・・・・・・・・・ 12-50
910103-5620 ** BOLT ・・・・・・・・・・・・・・ 16-9
910103-5625 BOLT ・・・・・・・・・・・・・・・・ 1-19
910103-5625 BOLT ・・・・・・・・・・・・・・・・ 3-43
910103-5625 BOLT ・・・・・・・・・・・・・・・・ 5-12
910103-5625 BOLT ・・・・・・・・・・・・・・・・ 5-55
910103-5625 BOLT ・・・・・・・・・・・・・・・・ 5-62
910103-5630 BOLT ・・・・・・・・・・・・・・・・ 6-6
910103-5630 BOLT ・・・・・・・・・・・・・・・・ 12-21
910103-5635 * BOLT ・・・・・・・・・・・・・・・ 3-30
910103-5645 BOLT ・・・・・・・・・・・・・・・・ 10-17
910103-5825 BOLT ・・・・・・・・・・・・・・・・ 5-16
910103-5830 BOLT ・・・・・・・・・・・・・・・・ 7-10
910103-5830 BOLT ・・・・・・・・・・・・・・・・ 14-25
910103-5835 BOLT ・・・・・・・・・・・・・・・・ 5-50
910114-0820 BOLT ・・・・・・・・・・・・・・・・ 1-32
9101E3-0612 BOLT ・・・・・・・・・・・・・・・・ 12-62
9101E3-5612 * BOLT ・・・・・・・・・・・・・・・ 23-5 3
9101E3-5616 * BOLT ・・・・・・・・・・・・・・・ 23-6 6A
9101E3-5620 BOLT ・・・・・・・・・・・・・・・・ 9-37
9101E3-5620 BOLT ・・・・・・・・・・・・・・・・ 10-27
9101E3-5625 BOLT ・・・・・・・・・・・・・・・・ 9-40
9101E3-5625 BOLT ・・・・・・・・・・・・・・・・ 14-27
9101E3-5630 BOLT ・・・・・・・・・・・・・・・・ 9-8
9101E3-5630 BOLT ・・・・・・・・・・・・・・・・ 9-45
9101E3-5630 BOLT ・・・・・・・・・・・・・・・・ 9-87
9101E3-5825 BOLT ・・・・・・・・・・・・・・・・ 10-46
9102E3-1020 BOLT ・・・・・・・・・・・・・・・・ 12-16
911103-1045 BOLT 10-P1.25 ・・・・・・・・・・・ 10-11
9153E3-1040 * STUD M10-40 ・・・・・・・・・・・ 17-29
9161E3-0845 BOLT ・・・・・・・・・・・・・・・・ 10-41
9161E3-0845 * BOLT ・・・・・・・・・・・・・・・ 23-7 8
921503-0406 SCREW ・・・・・・・・・・・・・・・・ 3-39
921503-0406 SCREW ・・・・・・・・・・・・・・・・ 14-16
921503-0406 * SCREW ・・・・・・・・・・・・・・・ 18-40
921503-0414 SCREW ・・・・・・・・・・・・・・・・ 14-15
921503-0510 * SCREW ・・・・・・・・・・・・・・・ 23-5 6
921503-0510 * SCREW ・・・・・・・・・・・・・・・ 23-6 5A
921503-0512 SCREW ・・・・・・・・・・・・・・・・ 6-19
921503-0512 SCREW ・・・・・・・・・・・・・・・・ 9-58
921503-0530 * SCREW ・・・・・・・・・・・・・・・ 1-11
921503-0530 ** SCREW ・・・・・・・・・・・・・・・ 3-7
921503-0530 ** SCREW ・・・・・・・・・・・・・・・ 3-55
921503-0530 * SCREW ・・・・・・・・・・・・・・・ 9-15
921503-0530 * SCREW ・・・・・・・・・・・・・・・ 9-34
921503-0612 SCREW ・・・・・・・・・・・・・・・・ 8-39
921503-5316 SCREW ・・・・・・・・・・・・・・・・ 19-9
921503-5508 SCREW ・・・・・・・・・・・・・・・・ 14-18
921503-5612 SCREW ・・・・・・・・・・・・・・・・ 12-56
921503-6406 * SCREW ・・・・・・・・・・・・・・・ 8-2
9215E3-0516 SCREW ・・・・・・・・・・・・・・・・ 10-14
921603-0512 * SCREW ・・・・・・・・・・・・・・・ 18-23
9216E3-0630 * SCREW ・・・・・・・・・・・・・・・ 17-54
930103-0500 * NUT ・・・・・・・・・・・・・・・・ 18-10
930103-0600 * NUT ・・・・・・・・・・・・・・・・ 8-11
930103-0600 * NUT ・・・・・・・・・・・・・・・・ 8-14
930103-0600 * NUT ・・・・・・・・・・・・・・・・ 18-32
930103-0800 NUT ・・・・・・・・・・・・・・・・・ 7-16
930403-0600 NYLON NUT 6-P1.0 ・・・・・・・・・・ 10-18

930403-1000 * NYLON NUT 10-P1.5・・・・・・・・・17-31
940103-0600 WASHER・・・・・・・・・・・・・・・5-59
940103-0600 WASHER・・・・・・・・・・・・・・・6-16
940103-0600 WASHER・・・・・・・・・・・・・・・12-25
940103-0600 ** WASHER・・・・・・・・・・・・・・16-12
940103-0800 WASHER・・・・・・・・・・・・・・・3-58
940103-0800 WASHER・・・・・・・・・・・・・・・3-64
940103-0800 * WASHER・・・・・・・・・・・・・・18-36
940103-1000 * WASHER・・・・・・・・・・・・・・1-5
940103-1000 WASHER・・・・・・・・・・・・・・・10-12
940103-1200 WASHER・・・・・・・・・・・・・・・12-33
940103-1200 WASHER・・・・・・・・・・・・・・・12-41
9401E3-0600 WASHER・・・・・・・・・・・・・・・1-29
9401E3-0800 WASHER・・・・・・・・・・・・・・・9-21
9401E3-0800 WASHER・・・・・・・・・・・・・・・10-42
9401E3-0800 * WASHER・・・・・・・・・・・・・・23-7 9
9401E3-1000 * WASHER・・・・・・・・・・・・・・17-32
9401E3-1000 * WASHER・・・・・・・・・・・・・・17-37
9401E3-1200 * WASHER・・・・・・・・・・・・・・12-76
940203-0800 ** WASHER 8.4-15.5-1.6・・・・・・・16-14
9402E3-1000 WASHER・・・・・・・・・・・・・・・10-50
9402E3-1000 WASHER・・・・・・・・・・・・・・・12-17
9402E3-1000 * WASHER・・・・・・・・・・・・・・23-8 11
9402E3-1200 WASHER・・・・・・・・・・・・・・・12-4
9402E3-1200 WASHER・・・・・・・・・・・・・・・12-9
941303-0600 * SPRING WASHER・・・・・・・・・・8-12
941303-0600 * SPRING WASHER・・・・・・・・・・8-15
941322-0800 SPRING WASHER・・・・・・・・・・・1-33
941403-1400 WAVE WASHER d=14・・・・・・・・・・9-53
941403-1400 WAVE WASHER d=14・・・・・・・・・・9-67
941403-1400 WAVE WASHER d=14・・・・・・・・・・9-73
945103-2200 C-RING d=22・・・・・・・・・・・・12-67
945103-3600 C-RING・・・・・・・・・・・・・・・12-48
945303-0500 ** E-RING d=5・・・・・・・・・・・・16-6
945303-0600 * E-RING d=6・・・・・・・・・・・・18-4
945303-0900 E-RING d=9・・・・・・・・・・・・・10-23
945303-0900 * E-RING d=9・・・・・・・・・・・・23-8 6
951403-0414 * SPRING PIN 4-14・・・・・・・・・・14-34
951403-3516 SPRING PIN 3.5-16・・・・・・・・・・12-42
951407-2520 * SPRING PIN 2.5-20・・・・・・・・・11A-8
951503-0325 SPLIT PIN 3-25・・・・・・・・・・・11-24
951503-0325 * SPLIT PIN 3-25・・・・・・・・・・23-9 16
951603-0800 SNAP PIN d=8・・・・・・・・・・・・14-39
951603-1000 SNAP PIN・・・・・・・・・・・・・・14-22
9601-0-6208 * BALL BEARING 6208・・・・・・・・・11-18
965002-3207 BALL 7/32=5.556mm・・・・・・・・・11-13
965002-3211 BALL 11/32=8.731mm・・・・・・・・・11-14
9701-1-1130 SPARK PLUG (LKR6E)・・・・・・・・・3-44
9701-1-1130 * SPARK PLUG (LKR6E)・・・・・・・・23-9 17
98AB-50-220 HOSE・・・・・・・・・・・・・・・・5-18
98AB-701600 * HOSE・・・・・・・・・・・・・・・20-23
98AB-70-700 * HOSE・・・・・・・・・・・・・・・20-22
98AL-40-920 HOSE・・・・・・・・・・・・・・・・5-22

Memo

2026 PARTS CATALOG

MFS 150A
Models

Serial Number 000001BF ～
OB No.002-21063-1BF 3SSA 2604

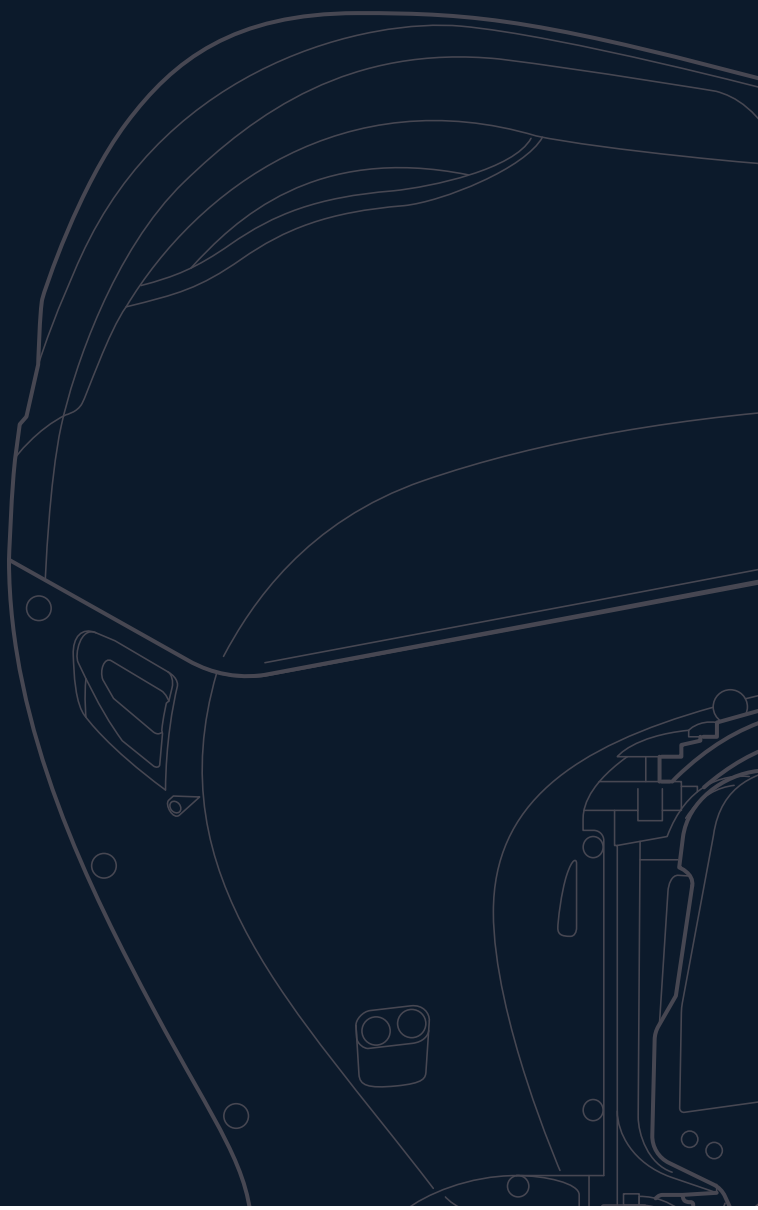

トーハツ株式会社

〒174-0051
東京都板橋区小豆沢 3-5-4
Tel: 03 (3966) 3116

TOHATSU CORPORATION

5-4, Azusawa 3-Chome, Itabashi-Ku
Tokyo 174-0051, Japan
Tel: +81-3-3966-3117　Fax: +81-3-3966-2951
www.tohatsu.com