2026 PARTS CATALOG

トーハツ船外機 パーツカタログ

TOHATSU
Feel the Wind™

MFS 75A
MFS 90A
MFS 100A
MFS 115A
MFS 140A
Models

Serial Number 0000001BF～
OB NO.002-21059-0BF 3SS 2601

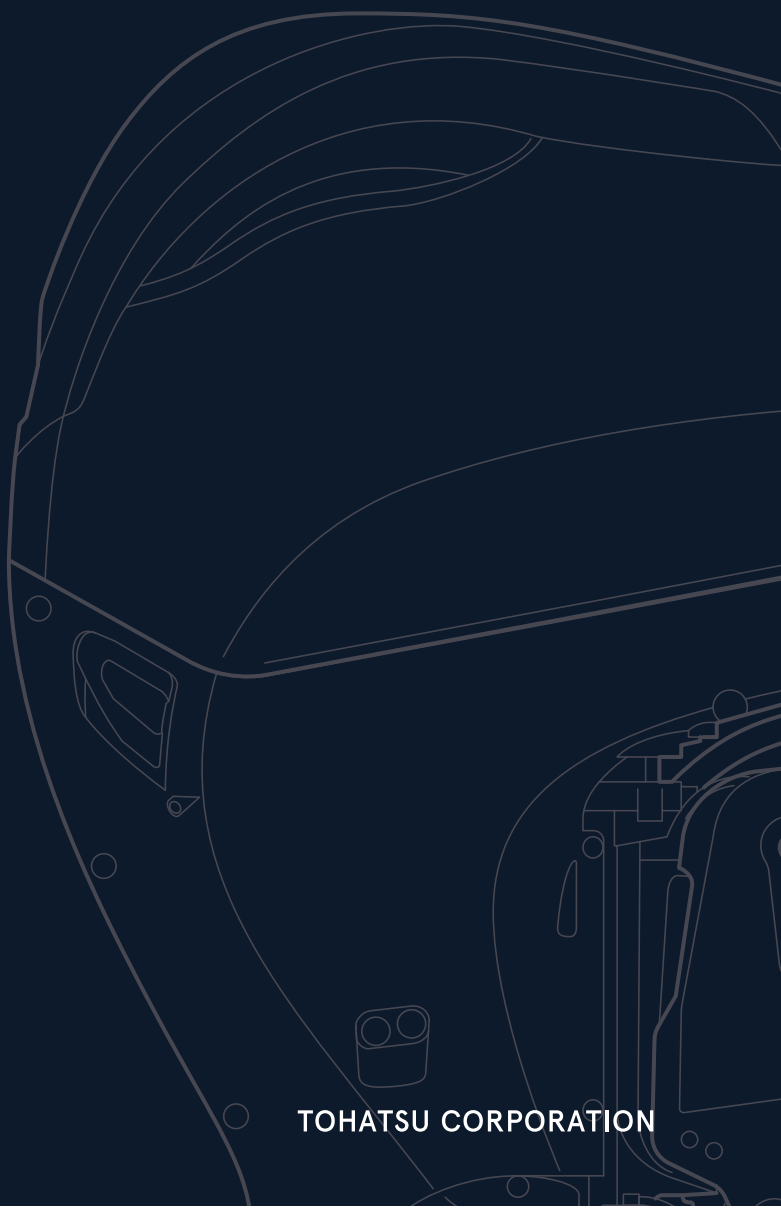

BACKS YOU UP™

TOHATSU CORPORATION

パーツカタログのご使用について

1. このパーツカタログは 2026 年 1 月現在で編集してあります。

2. 新設、廃止または変更が生じた場合は、パーツブルテンまたはサービスブルテンにてお知らせ致します。

3. イラストは部品検索の目安として表現していますので、必ずしも現品と形状が一致するわけではありません。

4. 部品をご注文する際は、以下の点に注意し正確にご注文ください。
   ・モデル、製造番号、年式
   ・部品番号、部品名、数量、長さ、色

5. イラストが一つに対して複数の部品番号がある場合は見出番号の枝番、適用モデル、備考をご確認の上ご注文願います。

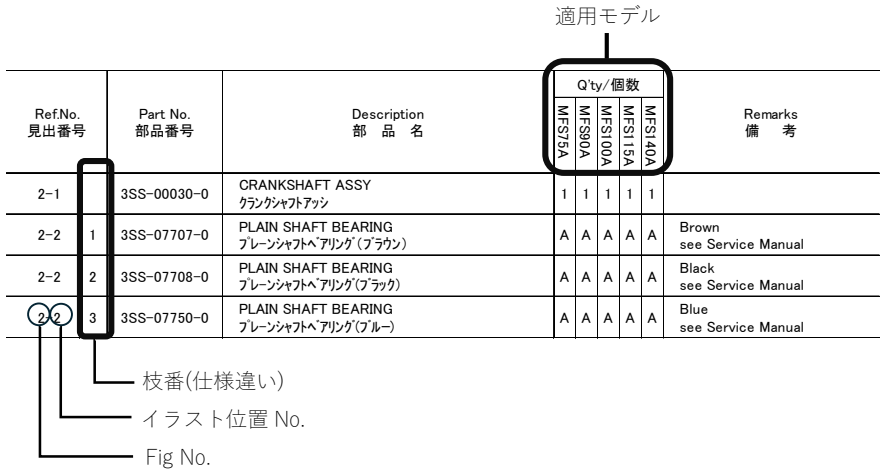

6. アッセンブリまたはキットでの販売部品は、その構成する部品名の頭に（＊）印を付けて表しています。

7. 本文中に記載されている記号は、次のようになっています。

STD ：スタンダード	OPT ：オプション
O/S ：オーバーサイズ	ASSY ：アッセンブリ
D/O ：日本国内向け	EX ：海外輸出向け
A ：必要に応じて選択	US ：英国、カナダ向け
	EU ：EU 加盟国、およびその他の国向け

8. オーダー上の注意

塗装部品の注文にあたっては以下に従ってください。

パーツナンバーの 4 桁目が大文字アルファベットの場合は塗装されているパーツです。

［カラーコード］

B ：ブラック

Q ：アクアマリンブルー

W ：ホワイト

J ：グレー

H ：シルバー

［例示］エンジンショートブロックキット

3B2B87090-7

└── B：ブラック

ロワユニットアッシ（L）

3B2Q87302-6

└── Q：アクアマリンブルー

9. 標準部品のボルト・ナット・ワッシャのサイズ記号について

ボルト　916129 - 0675

- 首下長さ
- 径
- (5)平座金付き、(0,1,2)座金無し、(6)ばね座金付き

ナット・ワッシャ　940121 - 0600

- 径

10. 標準部品のホース、パイプのサイズ記号について

ホース　98AL - 40 - 120

- 長さ
- 径

パイプ　990503 - 0240

- 長さ
- 径

標準部品のホース、パイプは 1 メートル単位で販売しています。必要な長さにカットしてご使用ください。標準ホース、パイプは異なる用途や箇所には使用しないでください。

部品番号、数量は注文時に置き換えられます。パーツカタログの備考欄を参照ください。

11. 船外機仕様説明

MFS	25	D	E	F	T	L
エンジン形式	馬力	世代	始動方法	操舵方法	チルト方式	シャフト長さ
MFS: 4ストローク M: 2ストローク MX: 2 ストローク Everrun	2 ~ 140	A~	M: マニュアル E: 電動	F: ティラーハンドル P: リモートコントロール H: マルチティラーハンドル	T: パワートリム&チルト G: ガスアシスト 空白: マニュアルチルト	S：ショート L：ロング UL：ウルトラロング

12. 製造番号表示位置

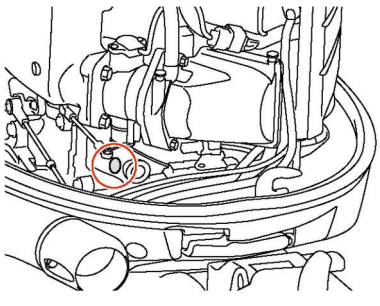

HOW TO USE THIS PARTS CATALOG

1. This Parts Catalog provides information available as of the end of January, 2026.

2. Please keep the Parts Catalog updated each time when receiving the Parts/Service Bulletin describing the addition, discontinuation and /or change of parts.

3. Actual shapes of parts may be different from the illustrations shown in this Parts Catalog because they are described only as a guide for searching parts.

4. When ordering spare parts, pay attention to the following points and order correctly.
   - model, serial number, production year
   - part number, part name, quantity, length, color

5. One illustration is given more than one article number. Please confirm the sub-number, applicable model and remarks before ordering parts.

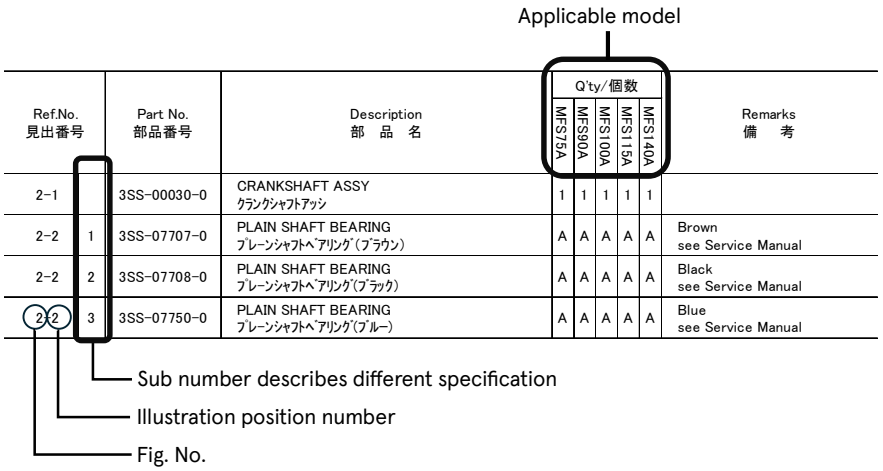

6. Given mark in (＊) to head of a part name shows components of assembly or kit parts.

7. Abbreviation used in this parts Catalog.

STD	：Standard	OPT	：Optional Parts
O/S	：Over size	ASSY	：Assembly
DO	：Domestic model (Japan model)	EX	：Export model
A	：As required	US	：USA and Canada model
		EU	：EU and other countries model

8. Attention to order

Please order painted parts in accordance with following.

Capital letter of the 4th digit indicates color code.

［Color code］

B ：Black

Q ：Aquamarine Blue

W：White

J ：Gray

H ：Silver

［Example］

ENGINE SHORT BLOCK KIT

3B2B87090-7

└── B ：Black

LOWER UNIT ASSY (L)

3B2Q87302-6

└── Q ：Aquamarine Blue

9. Size identification of standard bolt, nut and washer.

BOLT 916129-0675

- Length(not including the head)
- Diameter
- (5)with flat washer、(0,1,2)no washer、(6)with spring washer

NUT & WASHER 930124-0800

- Diameter

10. Dimensional identification of hose and pipe.

HOSE 98AL-40-120

- Length
- Diameter

PIPE 990503-0240

- Length
- Diameter

Standard hose and pipe are sold by meter.

When replacing the hose or pipe, cut and use at the specified length.

Never use the standard hose and pipe for other purposes or in other places.

Part number and quantity may be superseded when ordering the parts. Refer to remark in this Parts Catalog.

11. Model description

MFS	25	D	E	F	T	L
Engine type	Horse power	Product generation	Starting system	Steering system	Tilt system	Shaft length
MFS: 4 stroke M: 2 stroke MX: 2 stroke Everrun	2 to 140	A and up	M: Manual E: Electric	F: Tiller handle P: Remote control H: Multi-function tiller handle	T: Power trim & tilt G: Gas assist Blank: Manual tilt	S: Short L: Long UL: Ultra long

12. Serial number location

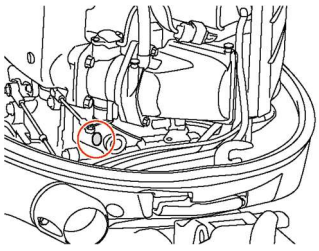

Memo

CONTENTS
目　次

Fig.1	CYLINDER・CRANK CASE シリンダ・クランクケース	1
Fig.2	PISTON・CRANK SHAFT ピストン・クランクシャフト	5
Fig.3	CYLINDER HEAD・OIL PUMP シリンダヘッド・オイルポンプ	7
Fig.4	PULLEY・TIMING BELT プーリ・タイミングベルト	13
Fig.5	INTAKE MANIFOLD・FUEL SYSTEM インテークマニホールド・フュエルシステム	15
Fig.6	MAGNETO マグネト	23
Fig.7	ELECTRIC PARTS(STARTER MOTOR) エレクトリックパーツ（スタータモータ）	25
Fig.8	ELECTRIC PARTS エレクトリックパーツ	27
Fig.9	DRIVE SHAFT HOUSING ドライブシャフトハウジング	33
Fig.10	GEAR CASE(DRIVE SHAFT) ギヤケース（ドライブシャフト）	41
Fig.11	GEAR CASE(PROPELLER SHAFT) ギヤケース（プロペラシャフト）	45
Fig.11A	GEAR CASE(COUNTER ROTATION MODEL) ギヤケース（カウンターローテーションモデル）	49
Fig.12	BRACKET ブラケット	51
Fig.13	POWER TRIM & TILT パワートリム＆チルト	57
Fig.14	SHIFT・THROTTLE シフト・スロットル	61
Fig.15	STEERING ステアリング	65
Fig.16	TOP COWL トップカウル	67
Fig.17	MULTI TILLER HANDLE マルチティラーハンドル	71
Fig.18	COMPONENT PARTS OF REMOTE CONTROL リモコンボックス構成部品	75
Fig.19	COMPONENT PARTS OF REMOTE CONTROL(ELECTRIC PARTS) リモコンボックス構成部品(電装品関係)	79
Fig.20	OPTIONAL PARTS・ACCESSORIES オプショナルパーツ・アクセサリ	81
Fig.21	OPTIONAL PARTS(1) オプショナルパーツ(1)	85
Fig.21A	OPTIONAL PARTS(2) オプショナルパーツ(2)	87
Fig.22	RIGGIG KIT(1) リギングキット(1)	89
Fig.22A	RIGGIG KIT(2) リギングキット(2)	93
Fig.23	ASSEMBLY・KIT PARTS アッセンブリ・キットパーツ	95
索引		105
INDEX		110

Fig. 1　CYLINDER ・ CRANK CASE
シリンダ ・ クランクケース

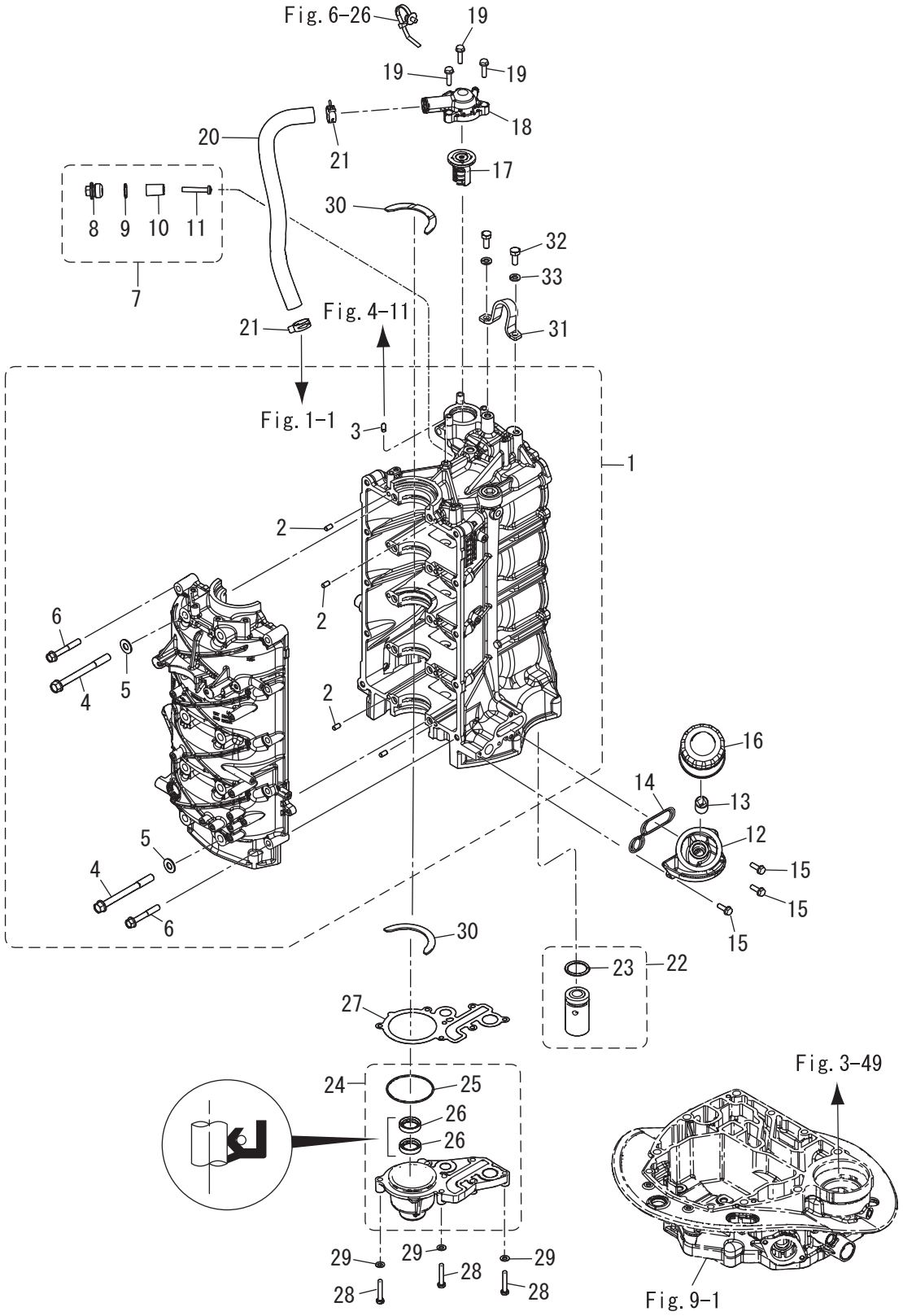

Ref.No. 見出番号		Part No. 部品番号	Description 部 品 名	Q'ty/個数					Remarks 備 考
				MFS75A	MFS90A	MFS100A	MFS115A	MFS140A	
1-1		3SSB01100-3	CYL BLOCK & CRANKCASE ASSY ｼﾘﾝﾀﾞﾌﾞﾛｯｸ&ｸﾗﾝｸｹｰｽｱｯｼ	1	1	1	1	1	
1-2		345-01111-0	* DOWEL PIN 6-12 * ﾀﾞｳｪﾙﾋﾟﾝ 6-12	10	10	10	10	10	
1-3		3AB-01111-0	* DOWEL PIN 6-12 * ﾀﾞｳｪﾙﾋﾟﾝ 6-12	1	1	1	1	1	
1-4		3SS-01113-0	* BOLT M10-105-P1.25 * ﾎﾞﾙﾄ	10	10	10	10	10	
1-5		940103-1000	* WASHER * ﾜｯｼｬ	10	10	10	10	10	
1-6		3SS-01114-0	* BOLT M8-55-P1.25 * ﾎﾞﾙﾄ	10	10	10	10	10	
1-7		3KM-01142-0	ANODE PLUG ASSY ｱﾉｰﾄﾞﾌﾟﾗｸﾞｱｯｼ	1	1	1	1	1	
1-8		3P0-01143-0	* ANODE PLUG * ｱﾉｰﾄﾞﾌﾟﾗｸﾞ	1	1	1	1	1	
1-9		3T5-10046-0	* O-RING 1.9-13 * Oﾘﾝｸﾞ 1.9-13	1	1	1	1	1	
1-10		3P0-60218-0	* ANODE * ｱﾉｰﾄﾞ	1	1	1	1	1	
1-11		921503-0530	* SCREW * ｽｸﾘｭ	1	1	1	1	1	
1-12		3SS-07637-0	OIL FILTER BRACKET ｵｲﾙﾌｨﾙﾀﾌﾞﾗｹｯﾄ	1	1	1	1	1	
1-13		3H8-07636-0	OIL FILTER BOLT ｵｲﾙﾌｨﾙﾀﾎﾞﾙﾄ	1	1	1	1	1	
1-14		3SS-07632-0	O-RING Oﾘﾝｸﾞ	1	1	1	1	1	
1-15		910103-5620	BOLT ﾎﾞﾙﾄ	3	3	3	3	3	
1-16		3BJ-07615-0	OIL FILTER ｵｲﾙﾌｨﾙﾀ	1	1	1	1	1	
1-17		3SS-01030-0	THERMOSTAT ｻｰﾓｽﾀｯﾄ	1	1	1	1	1	
1-18		3SS-01031-0	THERMOSTAT CAP ｻｰﾓｽﾀｯﾄｷｬｯﾌﾟ	1	1	1	1	1	
1-19		910103-5625	BOLT ﾎﾞﾙﾄ	3	3	3	3	3	
1-20		3SS-65210-0	COOLING HOSE 21-28 440-87 ｸｰﾘﾝｸﾞﾎｰｽ	1	1	1	1	1	
1-21		3SS-35143-0	CLIP ｸﾘｯﾌﾟ	2	2	2	2	2	
1-22		3SS-07620-0	PLUNGER ASSY ﾌﾟﾗﾝｼﾞｬｱｯｼ	1	1	1	1	1	
1-23		3SS-07631-0	* O-RING 2.4-18.8 * Oﾘﾝｸﾞ	1	1	1	1	1	
1-24		3SSB01290-0	CRANKCASE HEAD ASSY ｸﾗﾝｸｹｰｽﾍｯﾄﾞｱｯｼ	1	1	1	1	1	
1-25		151-00053-0	* O-RING 2-66.5 * Oﾘﾝｸﾞ 2-66.5	1	1	1	1	1	
1-26		3SS-01215-0	* OIL SEAL 22-32-7 * ｵｲﾙｼｰﾙ	2	2	2	2	2	
1-27		3SS-01214-0	CRANKCASE HEAD GASKET ｸﾗﾝｸｹｰｽﾍｯﾄﾞｶﾞｽｹｯﾄ	1	1	1	1	1	
1-28		3B2-61018-0	BOLT 35mm ﾎﾞﾙﾄ	7	7	7	7	7	
1-29		9401E3-0600	WASHER ﾜｯｼｬ	7	7	7	7	7	

Fig. 1　CYLINDER ・ CRANK CASE
シリンダ ・ クランクケース

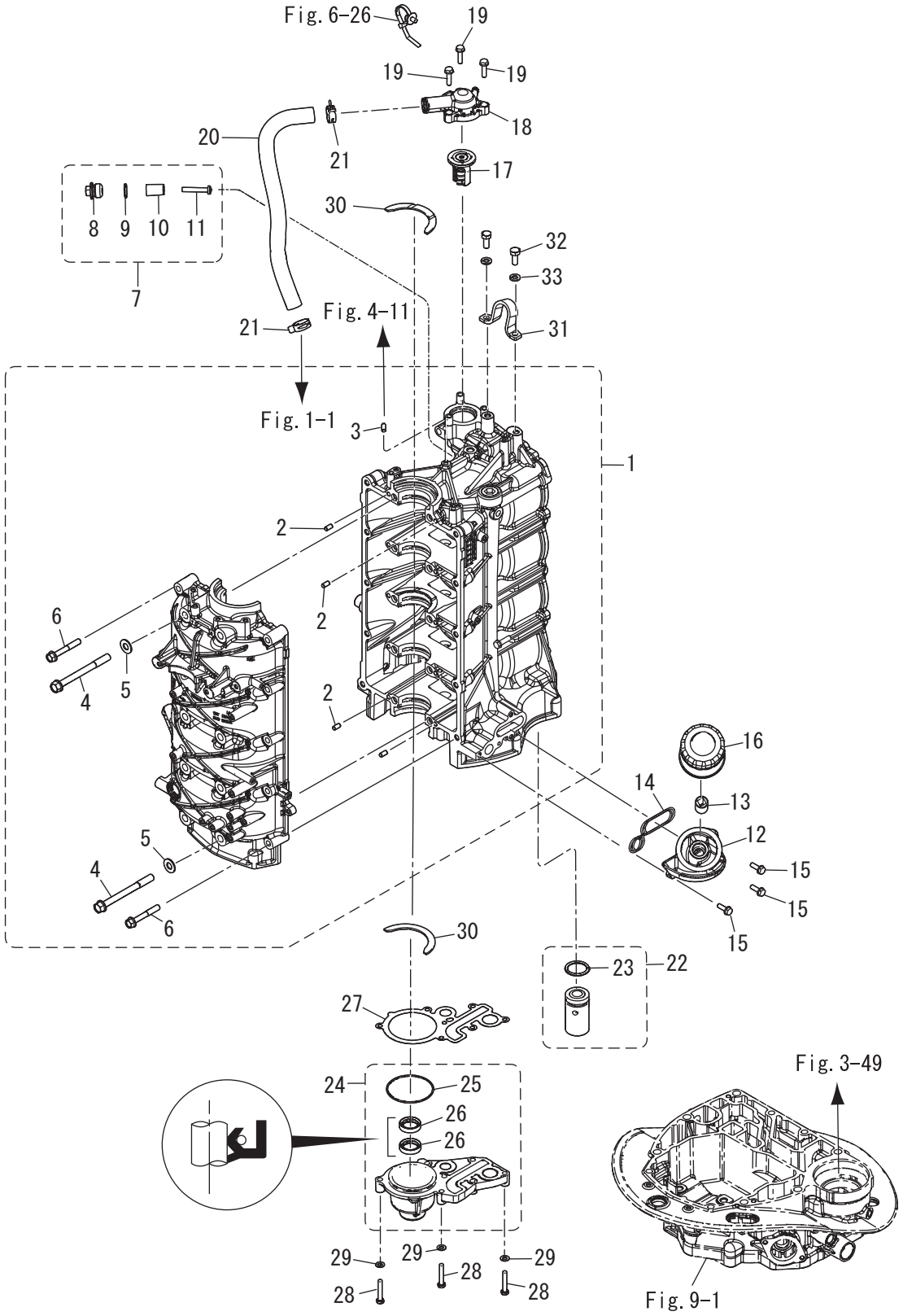

Ref.No. 見出番号		Part No. 部品番号	Description 部 品 名	Q'ty/個数					Remarks 備 考
				MFS75A	MFS90A	MFS100A	MFS115A	MFS140A	
1-30		3SS-00115-0	THRUST PLATE ｽﾗｽﾄﾌﾟﾚｰﾄ	2	2	2	2	2	
1-31		3C7-01513-2	HANGER ﾊﾝｶﾞ	1	1	1	1	1	
1-32		910114-0820	BOLT ﾎﾞﾙﾄ	2	2	2	2	2	
1-33		941322-0800	SPRING WASHER ｽﾌﾟﾘﾝｸﾞﾜｯｼｬ	2	2	2	2	2	

Fig. 2　　PISTON ・ CRANK SHAFT
ピストン ・ クランクシャフト

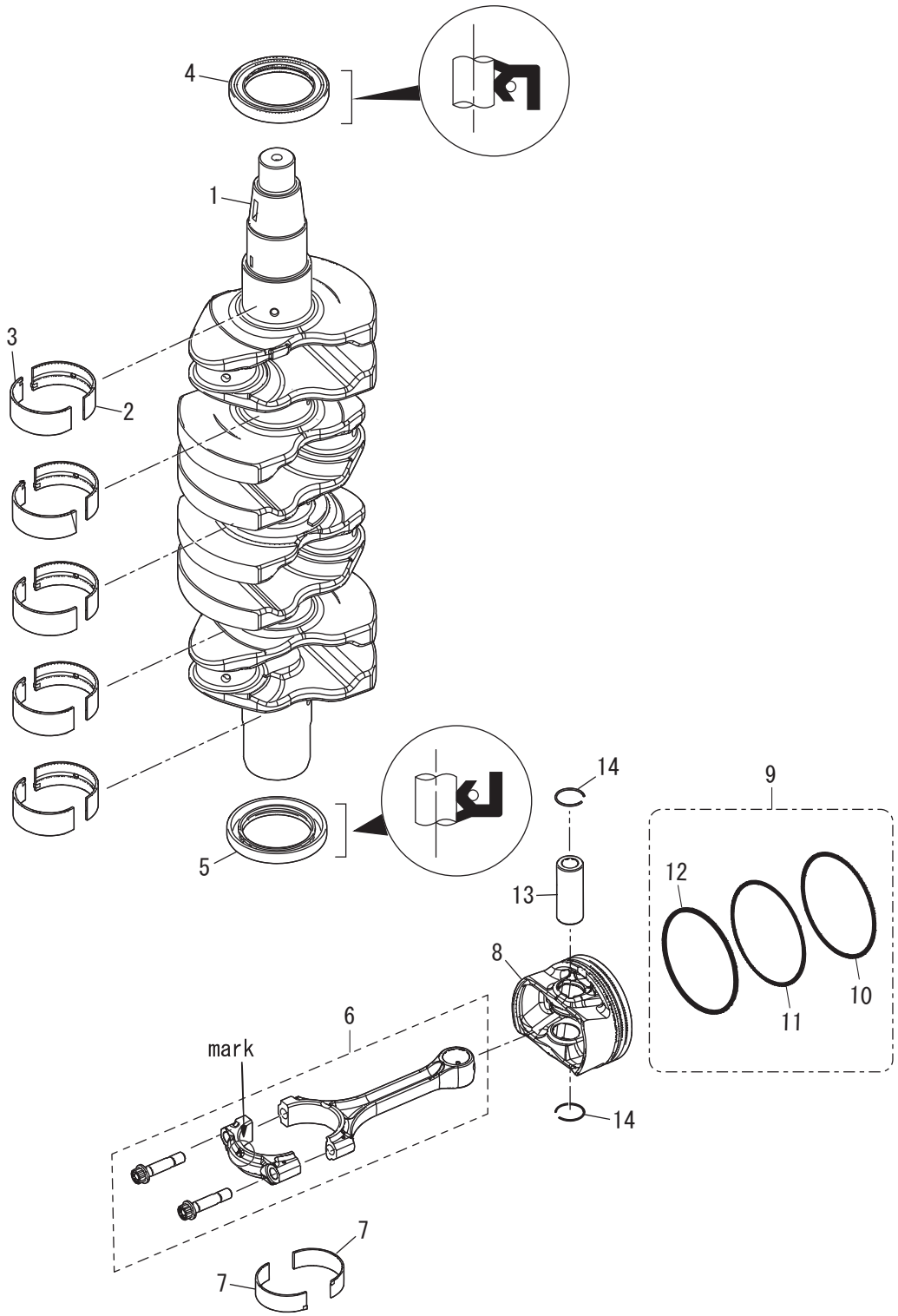

Ref.No. 見出番号		Part No. 部品番号	Description 部 品 名	Q'ty/個数					Remarks 備 考
				MFS75A	MFS90A	MFS100A	MFS115A	MFS140A	
2-1		31G-00030-0	CRANKSHAFT ASSY ｸﾗﾝｸｼｬﾌﾄｱｯｼ	1	1	1	1	1	
2-2	1	3SS-07707-0	PLAIN SHAFT BEARING ﾌﾟﾚｰﾝｼｬﾌﾄﾍﾞｱﾘﾝｸﾞ(ﾌﾞﾗｳﾝ)	A	A	A	A	A	Brown see Service Manual
2-2	2	3SS-07708-0	PLAIN SHAFT BEARING ﾌﾟﾚｰﾝｼｬﾌﾄﾍﾞｱﾘﾝｸﾞ(ﾌﾞﾗｯｸ)	A	A	A	A	A	Black see Service Manual
2-2	3	3SS-07750-0	PLAIN SHAFT BEARING ﾌﾟﾚｰﾝｼｬﾌﾄﾍﾞｱﾘﾝｸﾞ(ﾌﾞﾙｰ)	A	A	A	A	A	Blue see Service Manual
2-2	4	3SS-07751-0	PLAIN SHAFT BEARING ﾌﾟﾚｰﾝｼｬﾌﾄﾍﾞｱﾘﾝｸﾞ(ﾚｯﾄﾞ)	A	A	A	A	A	Red see Service Manual
2-2	5	3SS-07752-0	PLAIN SHAFT BEARING ﾌﾟﾚｰﾝｼｬﾌﾄﾍﾞｱﾘﾝｸﾞ(ｲｴﾛｰ)	A	A	A	A	A	Yellow see Service Manual
2-3	1	3UG-07707-0	PLAIN SHAFT BEARING ﾌﾟﾚｰﾝｼｬﾌﾄﾍﾞｱﾘﾝｸﾞ(ﾌﾞﾗｳﾝ)	A	A	A	A	A	Brown see Service Manual
2-3	2	3UG-07708-0	PLAIN SHAFT BEARING ﾌﾟﾚｰﾝｼｬﾌﾄﾍﾞｱﾘﾝｸﾞ(ﾌﾞﾗｯｸ)	A	A	A	A	A	Black see Service Manual
2-3	3	3UG-07750-0	PLAIN SHAFT BEARING ﾌﾟﾚｰﾝｼｬﾌﾄﾍﾞｱﾘﾝｸﾞ(ﾌﾞﾙｰ)	A	A	A	A	A	Blue see Service Manual
2-3	4	3UG-07751-0	PLAIN SHAFT BEARING ﾌﾟﾚｰﾝｼｬﾌﾄﾍﾞｱﾘﾝｸﾞ(ﾚｯﾄﾞ)	A	A	A	A	A	Red see Service Manual
2-3	5	3UG-07752-0	PLAIN SHAFT BEARING ﾌﾟﾚｰﾝｼｬﾌﾄﾍﾞｱﾘﾝｸﾞ(ｲｴﾛｰ)	A	A	A	A	A	Yellow see Service Manual
2-4		3SS-00121-0	OIL SEAL 52-75-9 ｵｲﾙｼｰﾙ	1	1	1	1	1	
2-5		3UG-00121-0	OIL SEAL 52-75-9 ｵｲﾙｼｰﾙ	1	1	1	1	1	
2-6		3SS-00040-0	CONNECTING ROD ASSY ｺﾝﾛｯﾄﾞｱｯｼ	4	4	4	4	4	
2-7	1	3SS-00080-0	BIG END BEARING ﾋﾞｯｸｴﾝﾄﾞﾍﾞｱﾘﾝｸﾞ	A	A	A	A	A	Brown see Service Manual
2-7	2	3SS-00081-0	BIG END BEARING ﾋﾞｯｸｴﾝﾄﾞﾍﾞｱﾘﾝｸﾞ	A	A	A	A	A	Black see Service Manual
2-7	3	3SS-00082-0	BIG END BEARING ﾋﾞｯｸｴﾝﾄﾞﾍﾞｱﾘﾝｸﾞ	A	A	A	A	A	Blue see Service Manual
2-7	4	3SS-00083-0	BIG END BEARING ﾋﾞｯｸｴﾝﾄﾞﾍﾞｱﾘﾝｸﾞ	A	A	A	A	A	Red see Service Manual
2-7	5	3SS-00084-0	BIG END BEARING ﾋﾞｯｸｴﾝﾄﾞﾍﾞｱﾘﾝｸﾞ	A	A	A	A	A	Yellow see Service Manual
2-8		3SS-00001-0	PISTON(STD) ﾋﾟｽﾄﾝ (STD)	4	4	4	4	4	
2-9		3SS-87123-1	PISTON RING SET ﾋﾟｽﾄﾝﾘﾝｸﾞｾｯﾄ	1	1	1	1	1	
2-10		3SS-00011-1	* PISTON RING * ﾋﾟｽﾄﾝﾘﾝｸﾞ STD	4	4	4	4	4	
2-11		3SS-00012-1	* PISTON RING * ﾋﾟｽﾄﾝﾘﾝｸﾞ 2ND (STD)	4	4	4	4	4	
2-12		3SS-00013-0	* PISTON RING-OIL * ﾋﾟｽﾄﾝﾘﾝｸﾞ ｵｲﾙ (STD)	4	4	4	4	4	
2-13		3SS-00021-0	PISTON PIN ﾋﾟｽﾄﾝﾋﾟﾝ	4	4	4	4	4	
2-14		3SS-00024-0	PISTON PIN CLIP ﾋﾟｽﾄﾝﾋﾟﾝｸﾘｯﾌﾟ	8	8	8	8	8	

Fig. 3 CYLINDER HEAD ・ OIL PUMP
シリンダヘッド ・ オイルポンプ

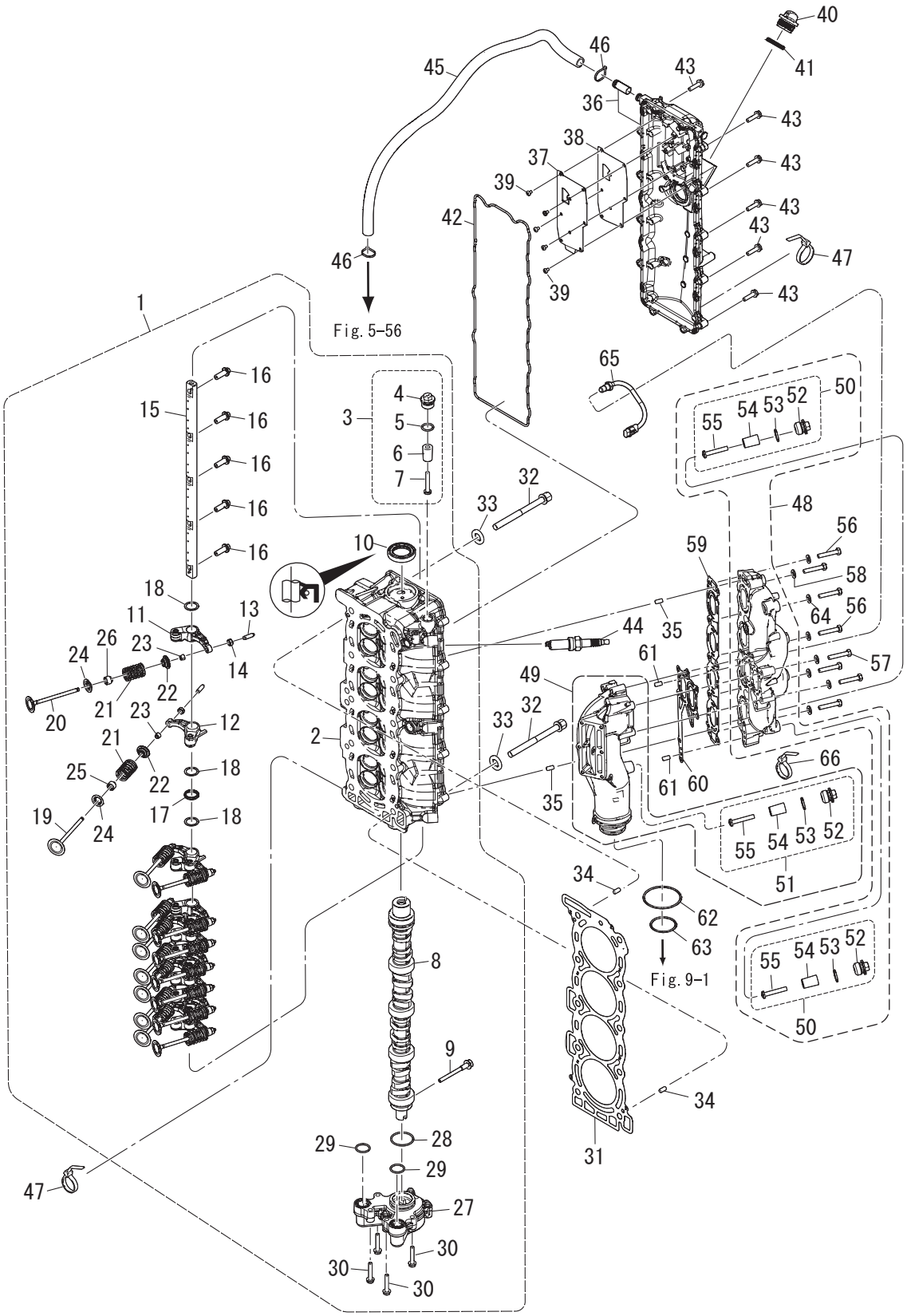

Ref.No. 見出番号		Part No. 部品番号	Description 部 品 名	Q'ty/個数					Remarks 備 考
				MFS75A	MFS90A	MFS100A	MFS115A	MFS140A	
3-1	1	3SS-01000-1	CYLINDER HEAD COMPLETE ｼﾘﾝﾀﾞｰﾍｯﾄﾞｺﾝﾌﾟﾘｰﾄ	1	1	1	1		
3-1	2	3ZG-01000-1	CYLINDER HEAD COMPLETE ｼﾘﾝﾀﾞｰﾍｯﾄﾞｺﾝﾌﾟﾘｰﾄ					1	
3-2		3SS-01001-0	* CYLINDER HEAD ASSY * ｼﾘﾝﾀﾞｰﾍｯﾄﾞｱｯｼ	1	1	1	1	1	
3-3		3KM-01142-0	* ANODE PLUG ASSY * ｱﾉｰﾄﾞﾌﾟﾗｸﾞｱｯｼ	3	3	3	3	3	
3-4		3P0-01143-0	** ANODE PLUG ** ｱﾉｰﾄﾞﾌﾟﾗｸﾞ	1	1	1	1	1	
3-5		3T5-10046-0	** O-RING 1.9-13 ** Oﾘﾝｸﾞ 1.9-13	1	1	1	1	1	
3-6		3P0-60218-0	** ANODE ** ｱﾉｰﾄﾞ	1	1	1	1	1	
3-7		921503-0530	** SCREW ** ｽｸﾘｭ	1	1	1	1	1	
3-8	1	3SS-07810-0	* CAMSHAFT ASSY * ｶﾑｼｬﾌﾄｱｯｼ	1	1	1	1		
3-8	2	3ZG-07810-0	* CAMSHAFT ASSY * ｶﾑｼｬﾌﾄｱｯｼ					1	
3-9		3KY-07950-0	* THRUST BOLT * ｽﾗｽﾄﾎﾞﾙﾄ	1	1	1	1	1	
3-10		3SS-07825-0	* OIL SEAL 30-47-8 * ｵｲﾙｼｰﾙ	1	1	1	1	1	
3-11	1	3WA-07935-0	* ROCKER ARM * ﾛｯｶｰｱｰﾑ	8	8	8	8	8	
3-12	2	3UG-07935-0	* ROCKER ARM * ﾛｯｶｰｱｰﾑ	8	8	8	8	8	
3-13		3R0-07238-0	* ADJUSTING SCREW * ｱｼﾞｬｽﾄｽｸﾘｭ	16	16	16	16	16	
3-14		3H8-07237-0	* ADJUSTING NUT * ｱｼﾞｬｽﾄﾅｯﾄ	16	16	16	16	16	
3-15		3SS-07920-0	* ROCKER ARM SHAFT * ﾛｯｶｱｰﾑｼｬﾌﾄ	1	1	1	1	1	
3-16		3SS-07922-0	* ROCKER SHAFT BOLT * ﾛｯｶｼｬﾌﾄﾎﾞﾙﾄ	5	5	5	5	5	
3-17		3SS-07925-0	* ROCKER SHAFT SPRING * ﾛｯｶｼｬﾌﾄｽﾌﾟﾘﾝｸﾞ	4	4	4	4	4	
3-18		3SS-07927-0	* WASHER 18.2-24-0.5 * ﾜｯｼｬ	16	16	16	16	16	
3-19	1	3KY-07901-1	* INTAKE VALVE φ32 * ｲﾝﾃｰｸﾊﾞﾙﾌﾞ	8	8	8	8	8	
3-20	1	3KY-07902-1	* EXHAUST VALVE φ28 * ｴｷｿﾞｰｽﾄﾊﾞﾙﾌﾞ	8	8	8	8	8	
3-21	1	3KY-07903-0	* VALVE SPRING * ﾊﾞﾙﾌﾞｽﾌﾟﾘﾝｸﾞ	16	16	16	16	16	
3-22	1	3KY-07921-0	* RETAINER * ﾘﾃｰﾅ	16	16	16	16	16	
3-23		3KY-07923-0	* COTTER * ｺｯﾀ	32	32	32	32	32	
3-24	1	3KY-07905-0	* VALVE SPRING SEAT * ﾊﾞﾙﾌﾞｽﾌﾟﾘﾝｸﾞｼｰﾄ	16	16	16	16	16	
3-25		3R3-07204-0	* INTAKE VALVE STEM SEAL * ｲﾝﾃｰｸﾊﾞﾙﾌﾞｽﾃﾑｼｰﾙ	8	8	8	8	8	
3-26		3R3-07206-0	* EXHAUST VALVE STEM SEAL * ｴｷｿﾞｰｽﾄﾊﾞﾙﾌﾞｽﾃﾑｼｰﾙ	8	8	8	8	8	
3-27		3SS-07600-0	* OIL PUMP ASSY * ｵｲﾙﾎﾟﾝﾌﾟｱｯｼ	1	1	1	1	1	

Fig. 3　CYLINDER HEAD ・ OIL PUMP
シリンダヘッド ・ オイルポンプ

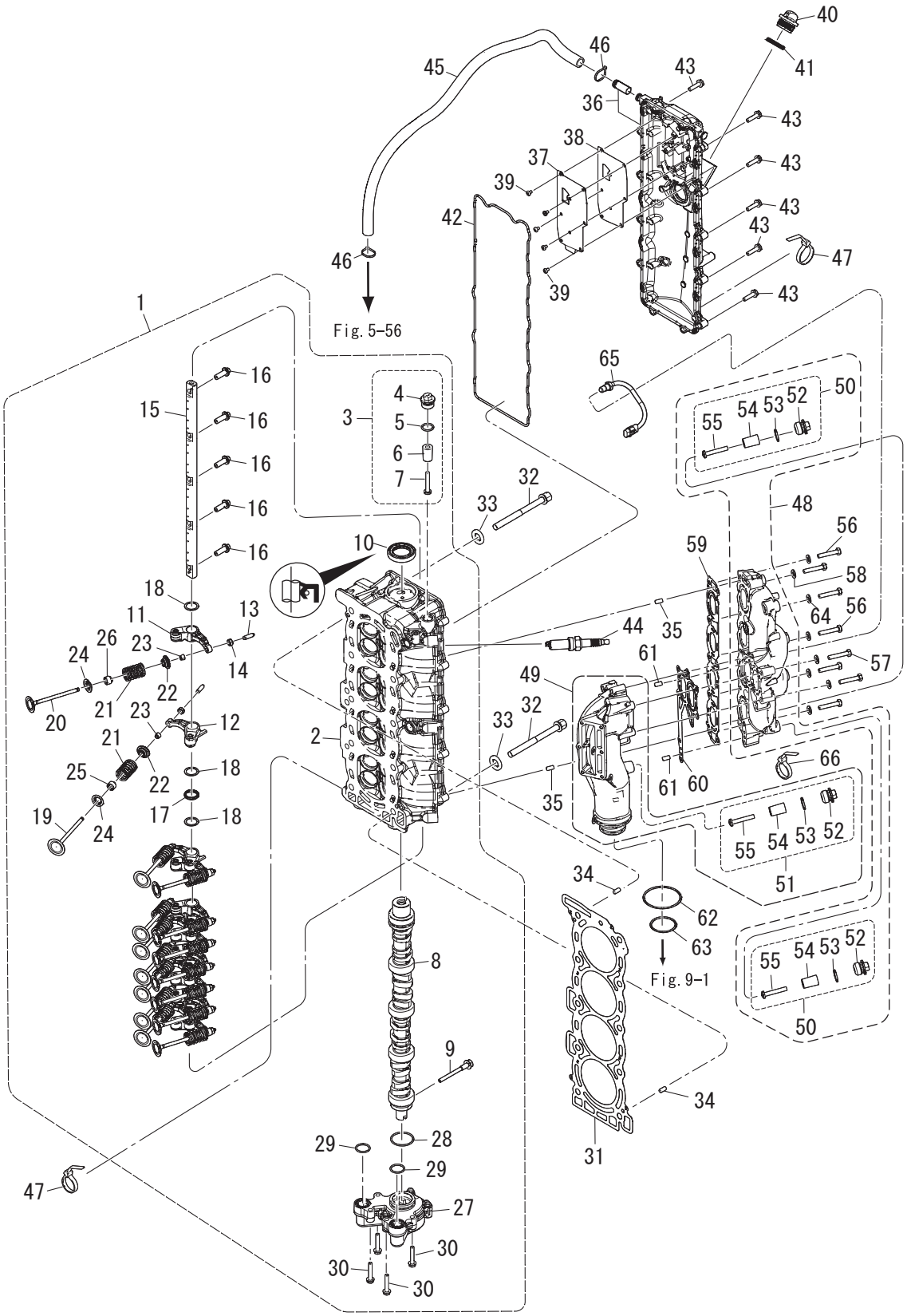

Ref.No. 見出番号		Part No. 部品番号	Description 部 品 名	Q'ty/個数					Remarks 備 考
				MFS75A	MFS90A	MFS100A	MFS115A	MFS140A	
3-28		3SS-07639-0	* O-RING 2.4-37.2 * Oﾘﾝｸﾞ	1	1	1	1	1	
3-29		3SS-07635-0	* O-RING 2.4-21.8 * Oﾘﾝｸﾞ	2	2	2	2	2	
3-30		910103-5635	* BOLT * ﾎﾞﾙﾄ	4	4	4	4	4	
3-31		3SS-01005-0	CYLINDER HEAD GASKET ｼﾘﾝﾀﾞｰﾍｯﾄﾞｶﾞｽｹｯﾄ	1	1	1	1	1	
3-32		3SS-01013-0	CYLINDER HEAD BOLT M10-114 ｼﾘﾝﾀﾞｰﾍｯﾄﾞﾎﾞﾙﾄ	10	10	10	10	10	
3-33		3SS-01015-0	WASHER 10.5-20-2 ﾜｯｼｬ	10	10	10	10	10	
3-34		345-01111-0	DOWEL PIN 6-12 ﾀﾞｳｪﾙﾋﾟﾝ 6-12	2	2	2	2	2	
3-35		345-01111-0	DOWEL PIN 6-12 ﾀﾞｳｪﾙﾋﾟﾝ 6-12	2	2	2	2	2	
3-36		3SSB01022-0	CYLINDER HEAD COVER SUB-ASSY ｼﾘﾝﾀﾞｰﾍｯﾄﾞｶﾊﾞｰｻﾌﾞｱｯｼ	1	1	1	1	1	
3-37		3SS-07731-0	BREATHER CHAMBER COVER ﾌﾞﾘｰｻﾞﾁｬﾝﾊﾞｶﾊﾞｰ	1	1	1	1	1	
3-38		3SS-07732-0	BREATHER CHAMBER COVER GASKET ﾌﾞﾘｰｻﾞﾁｬﾝﾊﾞｶﾊﾞｰｶﾞｽｹｯﾄ	1	1	1	1	1	
3-39		921503-0406	SCREW ｽｸﾘｭ	8	8	8	8	8	
3-40		3R0-71015-1	OIL FILLER CAP ｵｲﾙﾌｨﾗｷｬｯﾌﾟ	1	1	1	1	1	
3-41		3R0-07422-0	O-RING 3.1-24.4 Oﾘﾝｸﾞ 3.1-24.4	1	1	1	1	1	
3-42		3SS-01024-0	CYLINDER HEAD COVER GASKET ｼﾘﾝﾀﾞｰﾍｯﾄﾞｶﾊﾞｰｶﾞｽｹｯﾄ	1	1	1	1	1	
3-43		910103-5625	BOLT ﾎﾞﾙﾄ	13	13	13	13	13	
3-44		9701-1-1130	SPARK PLUG (LKR6E) ｽﾊﾟｰｸﾌﾟﾗｸﾞ(LKR6E)	4	4	4	4	4	
3-45		3SS-07735-0	BREATHER HOSE 50-575-125 ﾌﾞﾘｰｻﾞﾎｰｽ	1	1	1	1	1	
3-46		3T5-84398-0	BAND 104 ﾊﾞﾝﾄﾞ	2	2	2	2	2	
3-47		3SS-84398-0	BAND φ9-φ45 ﾊﾞﾝﾄﾞ	2	2	2	2	2	
3-48		3SS-02327-0	EXHAUST MANIFOLD ASSY ｴｷｿﾞｰｽﾄﾏﾆｰﾎｰﾙﾄﾞｱｯｼ	1	1	1	1	1	
3-49	1	3UG-02327-0	EXHAUST MANIFOLD ASSY ｴｷｿﾞｰｽﾄﾏﾆｰﾎｰﾙﾄﾞｱｯｼ	1	1	1	1	1	
3-50		3KM-01142-0	* ANODE PLUG ASSY * ｱﾉｰﾄﾞﾌﾟﾗｸﾞｱｯｼ	2	2	2	2	2	
3-51		3KM-01142-0	* ANODE PLUG ASSY * ｱﾉｰﾄﾞﾌﾟﾗｸﾞｱｯｼ	1	1	1	1	1	
3-52		3P0-01143-0	** ANODE PLUG ** ｱﾉｰﾄﾞﾌﾟﾗｸﾞ	1	1	1	1	1	
3-53		3T5-10046-0	** O-RING 1.9-13 ** Oﾘﾝｸﾞ 1.9-13	1	1	1	1	1	
3-54		3P0-60218-0	** ANODE ** ｱﾉｰﾄﾞ	1	1	1	1	1	
3-55		921503-0530	** SCREW ** ｽｸﾘｭ	1	1	1	1	1	
3-56		3KM-01012-0	CYLINDER HEAD BOLT ｼﾘﾝﾀﾞｰﾍｯﾄﾞﾎﾞﾙﾄ	8	8	8	8	8	Exhaust Manifold-Cylinder Head

Fig. 3 CYLINDER HEAD ・ OIL PUMP
シリンダヘッド ・ オイルポンプ

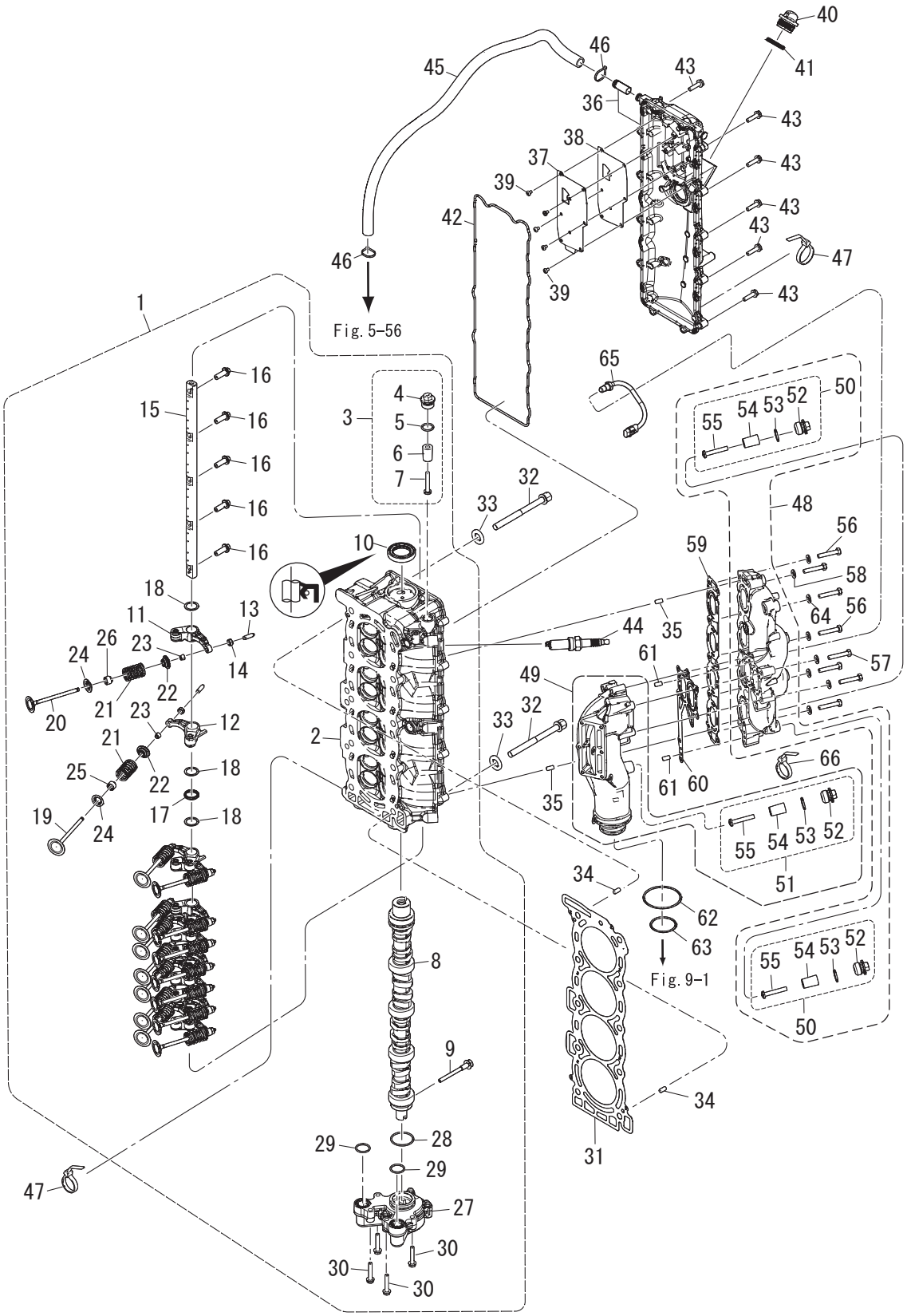

Ref.No. 見出番号		Part No. 部品番号	Description 部 品 名	Q'ty/個数					Remarks 備 考
				MFS75A	MFS90A	MFS100A	MFS115A	MFS140A	
3-57		3KM-01012-0	CYLINDER HEAD BOLT ｼﾘﾝﾀﾞｰﾍｯﾄﾞﾎﾞﾙﾄ	8	8	8	8	8	Exhaust Manifold-Exhaust Manifold
3-58		940103-0800	WASHER ﾜｯｼｬ	8	8	8	8	8	
3-59		3SS-02335-0	EXHAUST MANIFOLD GASKET ｴｷｿﾞｰｽﾄﾏﾆﾎｰﾙﾄﾞｶﾞｽｹｯﾄ	1	1	1	1	1	
3-60		3UG-02335-0	EXHAUST MANIFOLD GASKET ｴｷｿﾞｰｽﾄﾏﾆﾎｰﾙﾄﾞｶﾞｽｹｯﾄ	1	1	1	1	1	
3-61		345-01111-0	DOWEL PIN 6-12 ﾀﾞｳｪﾙﾋﾟﾝ 6-12	2	2	2	2	2	
3-62		3SS-10311-0	O-RING 3.1-74.4 Oﾘﾝｸﾞ	1	1	1	1	1	
3-63		3UG-10311-0	O-RING 3.1-49.4 Oﾘﾝｸﾞ	1	1	1	1	1	
3-64		940103-0800	WASHER ﾜｯｼｬ	8	8	8	8	8	
3-65		3VS-72510-0	ENGINE TEMP SENSOR ｴﾝｼﾞﾝﾃﾝﾌﾟｾﾝｻ	1	1	1	1	1	
3-66		3SS-84398-0	BAND φ9-φ45 ﾊﾞﾝﾄﾞ	1	1	1	1	1	

Fig. 4　　PULLEY ・ TIMING BELT
プーリ ・ タイミングベルト

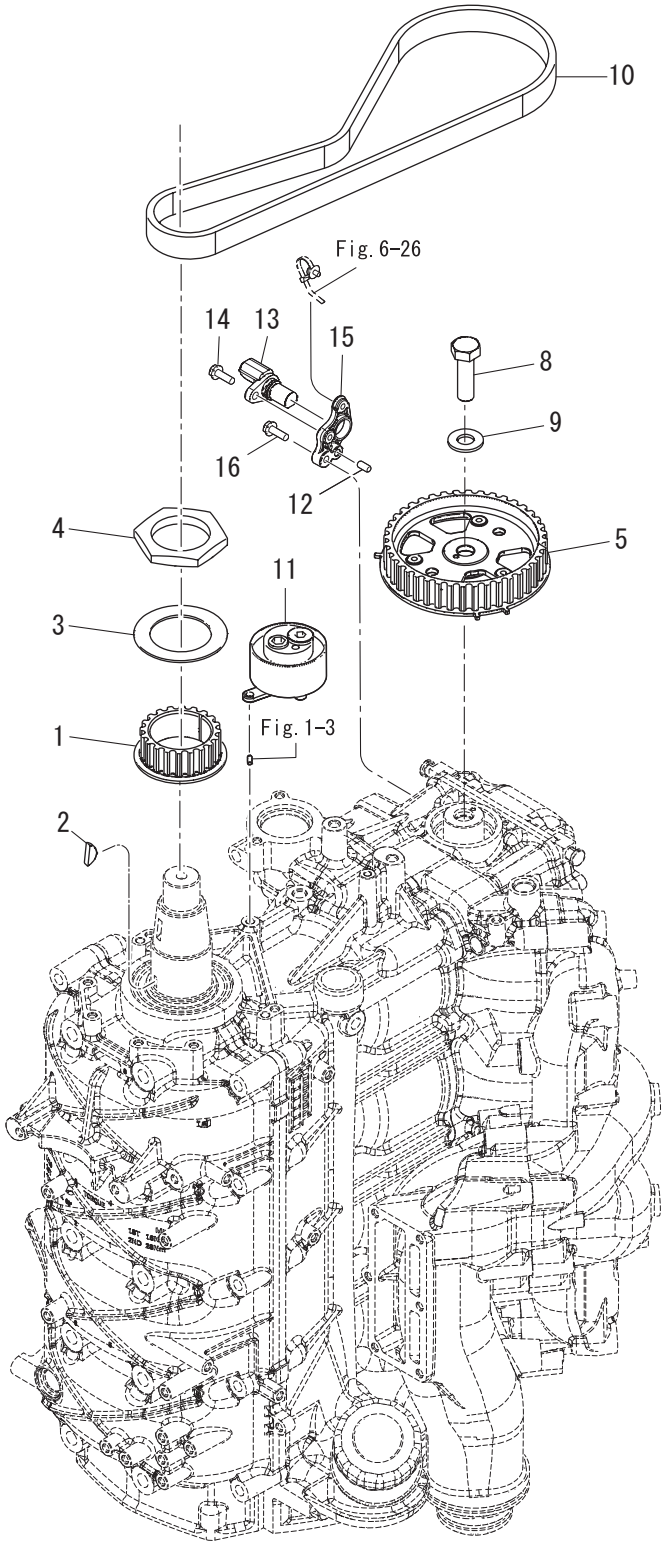

Ref.No. 見出番号		Part No. 部品番号	Description 部 品 名	Q'ty/個数					Remarks 備 考
				MFS75A	MFS90A	MFS100A	MFS115A	MFS140A	
4-1		3SS-10060-0	DRIVE PULLEY ﾄﾞﾗｲﾌﾞﾌﾟｰﾘ	1	1	1	1	1	
4-2		309-00131-0	KEY 10-3.7-3 ｷｰ 10-3.7-3	1	1	1	1	1	
4-3		31G-10063-0	BELT GUIDE ﾍﾞﾙﾄｶﾞｲﾄﾞ	1	1	1	1	1	
4-4		3SS-10068-0	NUTM 45-P1.5 ﾅｯﾄ	1	1	1	1	1	
4-5		3SS-10065-1	DRIVEN PULLEY W/ANGLE PLATE ﾄﾞﾘﾌﾞﾝﾌﾟｰﾘW/ｱﾝｸﾞﾙﾌﾟﾚｰﾄ	1	1	1	1	1	
4-8		3SS-02319-0	BOLT M12-40-P1.25 ﾎﾞﾙﾄ	1	1	1	1	1	
4-9		3SS-01116-0	WASHER 13-26-3.2 ﾜｯｼｬ	1	1	1	1	1	
4-10		3SS-10045-0	TIMING BELT ﾀｲﾐﾝｸﾞﾍﾞﾙﾄ	1	1	1	1	1	
4-11	1	3SS-10070-0	TIMING BELT TENSIONER ﾀｲﾐﾝｸﾞﾍﾞﾙﾄﾃﾝｼｮﾅｰ	1	1	1	1	1	
4-12		345-01111-0	DOWEL PIN 6-12 ﾀﾞｳｪﾙﾋﾟﾝ 6-12	1	1	1	1	1	
4-13		3SS-07817-0	CAM ANGLE SENSOR ｶﾑｱﾝｸﾞﾙｾﾝｻ	1	1	1	1	1	
4-14		910103-5620	BOLT ﾎﾞﾙﾄ	1	1	1	1	1	
4-15		3SS-07819-0	CAM ANGLE SENSOR BRACKET ｶﾑｱﾝｸﾞﾙｾﾝｻﾌﾞﾗｹｯﾄ	1	1	1	1	1	
4-16		910103-5620	BOLT ﾎﾞﾙﾄ	1	1	1	1	1	

Fig. 5　　INTAKE MANIFOLD ・ FUEL SYSTEM
インテークマニホールド ・ フュエルシステム

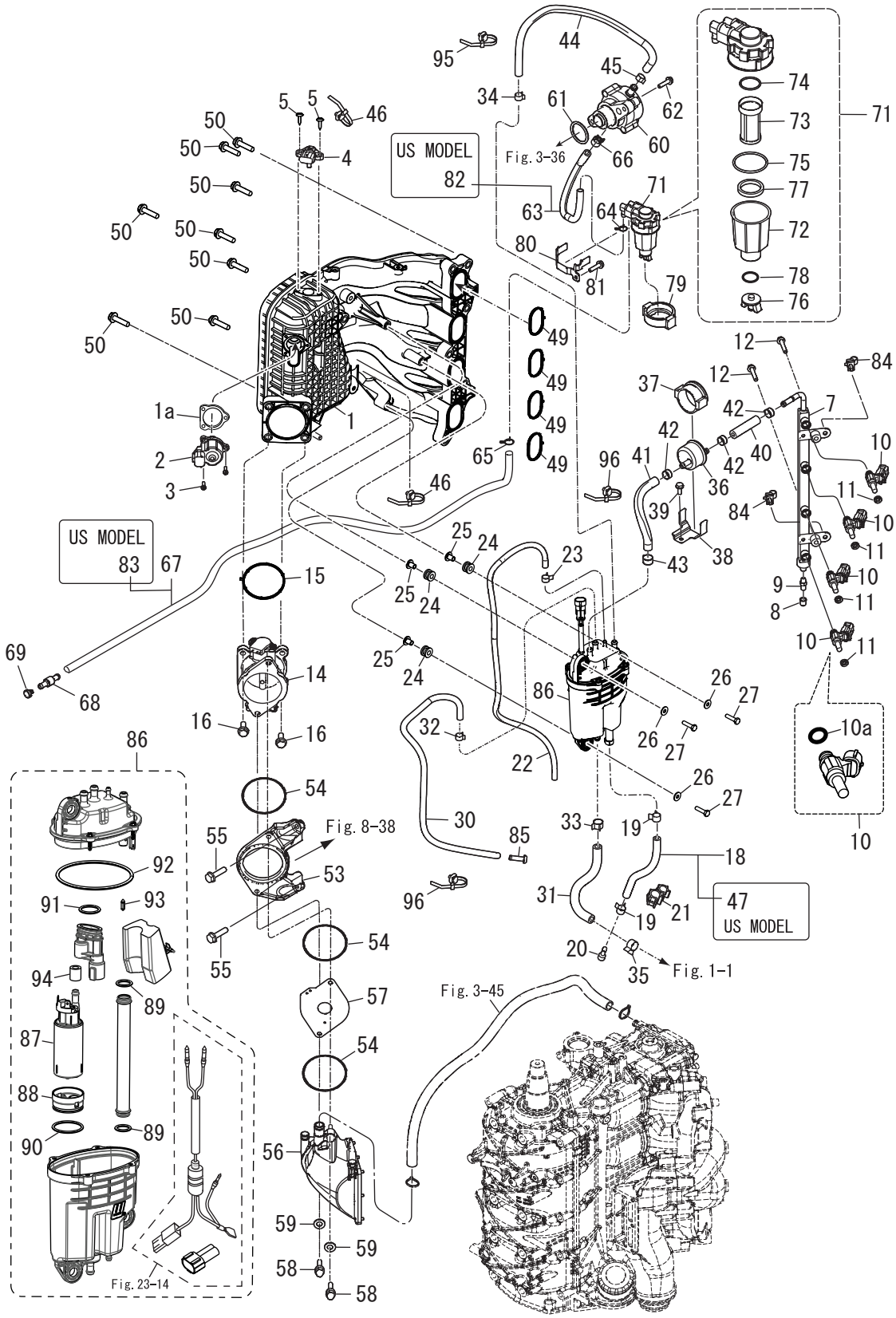

Ref.No. 見出番号		Part No. 部品番号	Description 部 品 名	Q'ty/個数					Remarks 備 考
				MFS75A	MFS90A	MFS100A	MFS115A	MFS140A	
5-1		31G-02091-1	INTAKE MANIFOLD ｲﾝﾃｰｸﾏﾆﾎｰﾙﾄﾞ	1	1	1	1	1	
5-1a		31G-02418-0	GASKET ｶﾞｽｹｯﾄ	1	1	1	1	1	
5-2		3SS-10211-0	ISC VALVE ISCﾊﾞﾙﾌﾞ	1	1	1	1	1	
5-3		3WR-02423-0	TAPPING SCREW 4-16 ﾀｯﾋﾟﾝｸﾞｽｸﾘｭ	3	3	3	3	3	
5-4		3RS-10214-0	MAP SENSOR MAPｾﾝｻ	1	1	1	1	1	
5-5		3VU-02423-0	TAPPING SCREW ﾀｯﾋﾟﾝｸﾞｽｸﾘｭ	2	2	2	2	2	
5-7		3SSB10201-0	FUEL RAIL ﾌｭｴﾙﾚｰﾙ	1	1	1	1	1	
5-8		3T5-10099-0	CAP ｷｬｯﾌﾟﾊﾞﾙﾌﾞ	1	1	1	1	1	
5-9		3T5-10098-1	VALVE ASSY (PRESSURE CHECK) ﾊﾞﾙﾌﾞｱｯｼ(ﾌﾟﾚｯｼｬﾁｪｯｸ)	1	1	1	1	1	
5-10		31G-10300-0	FUEL INJECTOR ASSY ﾌｭｴﾙｲﾝｼﾞｪｸﾀｱｯｼ	4	4	4	4	4	
5-10a		3SS-10303-0	* O-RING * Oﾘﾝｸﾞ	1	1	1	1	1	
5-11		3RS-10323-0	SEAL RING ｼｰﾙﾘﾝｸﾞ	4	4	4	4	4	
5-12		910103-5625	BOLT ﾎﾞﾙﾄ	2	2	2	2	2	
5-14		3SS-10100-0	THROTTLE BODY ASSY ｽﾛｯﾄﾙﾎﾞﾃﾞｨｱｯｼ	1	1	1	1	1	
5-15		3WR-02104-0	INTAKE MANIFOLD GASKET ｲﾝﾃｰｸﾏﾆﾎｰﾙﾄﾞｶﾞｽｹｯﾄ	1	1	1	1	1	
5-16		910103-5825	BOLT ﾎﾞﾙﾄ	4	4	4	4	4	
5-18		98AB-50-220	HOSE ﾎｰｽ	1	1	1	1	1	for DO/EU 98AB-501000
5-19		3GT-35143-0	CLIPφ9.4 ｸﾘｯﾌﾟφ9.4	2	2	2	2	2	
5-20		3SS-03813-0	PLUG ﾌﾟﾗｸﾞ	1	1	1	1	1	
5-21		3T1-06917-0	CLAMPφ10 ｸﾗﾝﾌﾟφ10	1	1	1	1	1	
5-22		98AL-40-920	HOSE ﾎｰｽ	1	1	1	1	1	98AL-401000
5-23		3BJ-02215-0	CLIPφ7.8 ｸﾘｯﾌﾟφ7.8	1	1	1	1	1	
5-24		3KY-06920-0	RUBBER MOUNT ﾗﾊﾞｰﾏｳﾝﾄ	3	3	3	3	3	
5-25		31G-76079-0	COLLAR 6.1-18-12.9 ｶﾗｰ	3	3	3	3	3	
5-26		3C8-66308-0	WASHER 6-16-1.5 ﾜｯｼｬ 6-16-1.5	3	3	3	3	3	
5-27		910103-0625	BOLT ﾎﾞﾙﾄ	3	3	3	3	3	
5-30		3UG-65212-0	WATER HOSE L=650 5-7 ｳｫｰﾀﾎｰｽ	1	1	1	1	1	
5-31		3SS-65212-0	WATER HOSE L=160 33-7 ｳｫｰﾀﾎｰｽ	1	1	1	1	1	
5-32		181-33182-1	CLIPφ12.5 ｸﾘｯﾌﾟφ12.5	1	1	1	1	1	Vapor Separator-Nipple

Fig. 5 INTAKE MANIFOLD ・ FUEL SYSTEM
インテークマニホールド ・ フュエルシステム

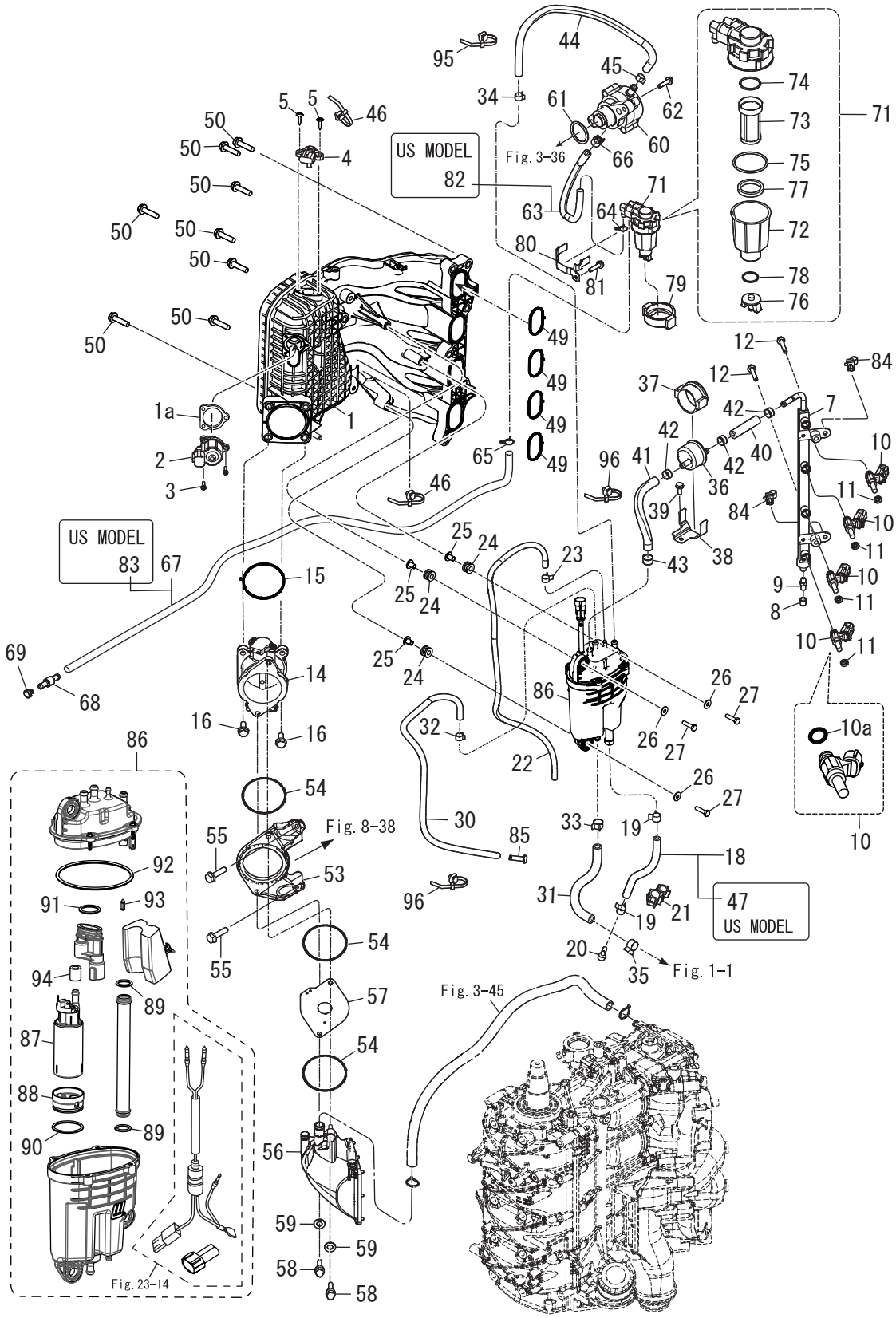

Ref.No. 見出番号		Part No. 部品番号	Description 部 品 名	Q'ty/個数					Remarks 備 考
				MFS75A	MFS90A	MFS100A	MFS115A	MFS140A	
5-33		181-33182-1	CLIPφ12.5 ｸﾘｯﾌﾟφ12.5	1	1	1	1	1	Vapor Separator-Cylinder Block
5-34		181-33182-1	CLIPφ12.5 ｸﾘｯﾌﾟφ12.5	1	1	1	1	1	Fuel Pump-Vapor Separator
5-35		345-70114-1	CLIPφ11.3 ｸﾘｯﾌﾟφ11.3	1	1	1	1	1	Vapor Separator-Cylinder Block
5-36		3ACB10143-0	HIGH PRESSURE FUEL FILTER ﾊｲﾌﾟﾚｯｼｬﾌｭｴﾙﾌｨﾙﾀ	1	1	1	1	1	
5-37		3AC-10145-0	FUEL FILTER RUBBER MOUNT ﾌｭｴﾙﾌｨﾙﾀﾗﾊﾞｰﾏｳﾝﾄ	1	1	1	1	1	
5-38		3SS-02239-0	PLATE ﾌﾟﾚｰﾄ	1	1	1	1	1	
5-39		3VT-02423-0	TAPPING SCREW ﾀｯﾋﾟﾝｸﾞｽｸﾘｭ	1	1	1	1	1	
5-40		31G-02209-0	LOW PERMEATION HOSEL ﾛｰﾊﾟｰﾐｪｰｼｮﾝﾎｰｽ	1	1	1	1	1	Fuel Rail-High Pressure Fuel Filter
5-41		3AC-02209-0	LOW PERMEATION HOSE L=140 ﾛｰﾊﾟｰﾐｪｰｼｮﾝﾎｰｽ L=140	1	1	1	1	1	High Pressure Fuel Filter -Vapor Separator
5-42		3AC-10087-0	CLAMPφ16.8 ｸﾗﾝﾌﾟφ16.8	3	3	3	3	3	OETIKER
5-43		3T5-10086-0	CLAMP 21/32 ｸﾗﾝﾌﾟ 21/32	1	1	1	1	1	
5-44	1	3SS-04085-0	FUEL HOSE W/PROTECTOR ﾌｭｴﾙﾎｰｽW/ﾌﾟﾛﾃｸﾀ	1	1	1	1	1	for DO/EU
5-44	2	3SS-02170-0	FUEL HOSE W/PROTECTOR ﾌｭｴﾙﾎｰｽﾌﾟﾛﾃｸﾀ	1	1		1	1	for US
5-45		3AC-09056-1	CLIPφ13.5 ｸﾘｯﾌﾟφ13.5	1	1	1	1	1	
5-46		3KY-84398-0	BAND ﾊﾞﾝﾄﾞ	2	2	2	2	2	
5-47		3SS-02135-0	LOW PERMEATION HOSE L=220 5-10 ﾛｰﾊﾟｰﾐｪｰｼｮﾝﾎｰｽ	1	1		1	1	for US
5-49		31G-02104-0	INTAKE MANIFOLD GASKET ｲﾝﾃｰｸﾏﾆﾎｰﾙﾄﾞｶﾞｽｹｯﾄ	4	4	4	4	4	
5-50		910103-5835	BOLT ﾎﾞﾙﾄ	8	8	8	8	8	
5-53		3SS-02503-0	HOLDER ﾎﾙﾀﾞ	1	1	1	1	1	
5-54	1	3SS-10046-0	O-RING Oﾘﾝｸﾞ	2	2	2	2	2	
5-54	2	3SS-10046-0	O-RING Oﾘﾝｸﾞ	1	1	1	1	1	
5-55		910103-5625	BOLT ﾎﾞﾙﾄ	2	2	2	2	2	
5-56		3SS-02409-0	INTAKE SILENCER ASSY ｲﾝﾃｰｸｻｲﾚﾝｻｱｯｼ	1	1	1	1	1	
5-57	1	3UG-03536-1	RESTRICTOR ﾘｽﾄﾘｸﾀ		1				
5-57	2	3SS-03536-0	RESTRICTOR ﾘｽﾄﾘｸﾀ				1	1	
5-57	3	3UH-03536-1	RESTRICTOR ﾘｽﾄﾘｸﾀ	1					
5-57	4	3UJ-03536-1	RESTRICTOR ﾘｽﾄﾘｸﾀ			1			
5-58		3NT-02095-0	BOLT 35mm ﾎﾞﾙﾄ 35mm	2	2	2	2	2	
5-59		940103-0600	WASHER ﾜｯｼｬ	2	2	2	2	2	

Fig. 5 INTAKE MANIFOLD ・ FUEL SYSTEM
インテークマニホールド ・ フュエルシステム

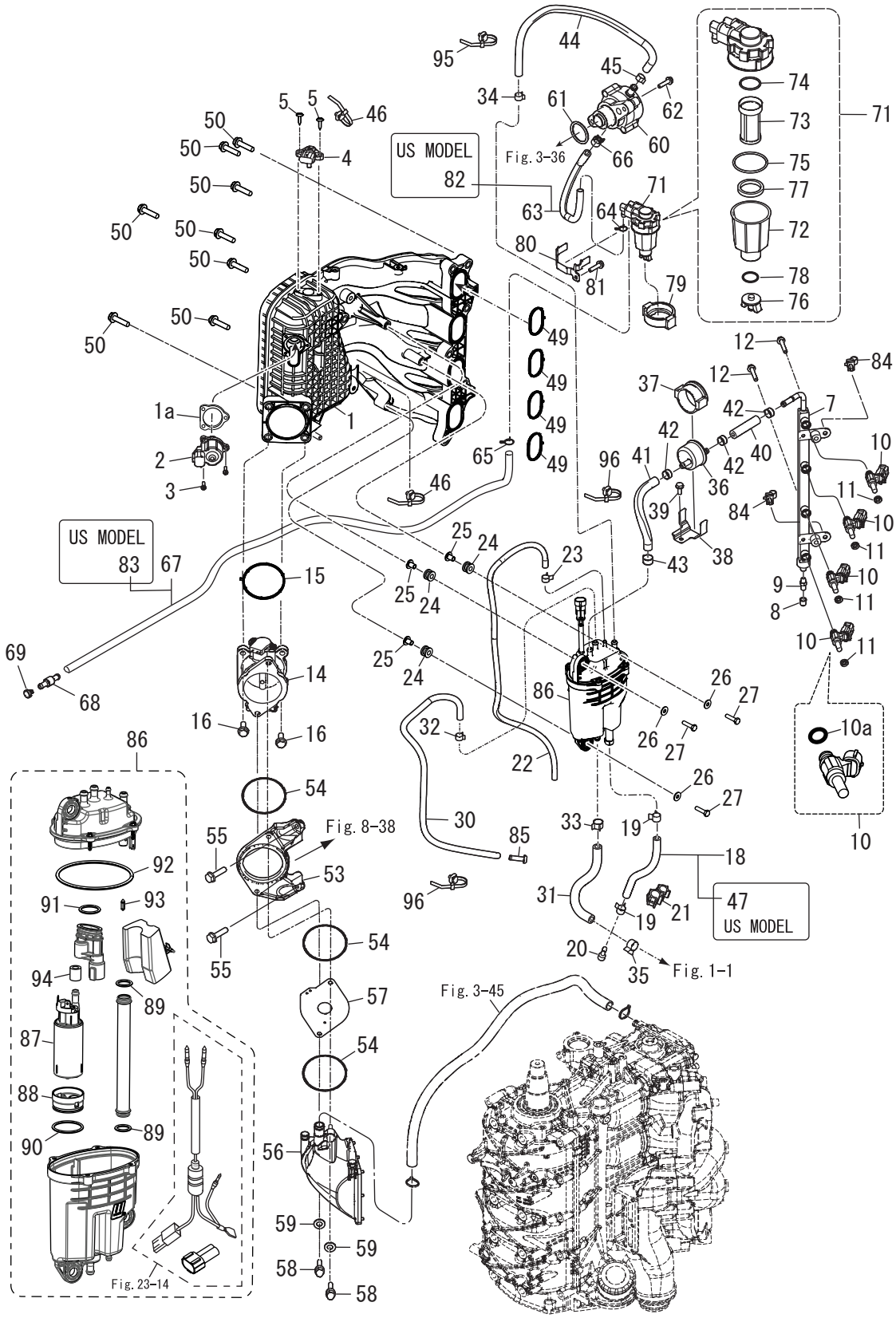

Ref.No. 見出番号		Part No. 部品番号	Description 部 品 名	Q'ty/個数					Remarks 備 考
				MFS75A	MFS90A	MFS100A	MFS115A	MFS140A	
5-60		3SS-04000-0	FUEL PUMP ASSY ﾌｭｴﾙﾎﾟﾝﾌﾟｱｯｼ	1	1	1	1	1	
5-61		3SS-03818-0	O-RING 3.5-31.2 Oﾘﾝｸﾞ	1	1	1	1	1	
5-62		910103-5625	BOLT ﾎﾞﾙﾄ	2	2	2	2	2	
5-63		3SS-02211-0	FUEL HOSE L=250 5.5-7.5 ﾌｭｴﾙﾎｰｽ	1	1	1	1	1	for DO/EU
5-64		338-02215-0	CLIPφ10 ｸﾘｯﾌﾟφ10	1	1	1	1	1	
5-65		338-02215-0	CLIPφ10 ｸﾘｯﾌﾟφ10	1	1	1	1	1	
5-66		3AC-09056-1	CLIPφ13.5 ｸﾘｯﾌﾟφ13.5	1	1	1	1	1	
5-67		3SS-02212-1	FUEL HOSE L=1100_5-7 ﾌｭｴﾙﾎｰｽ	1	1	1	1	1	for DO/EU
5-68		3VS-70235-0	FUEL HOSE JOINT ﾌｭｴﾙﾎｰｽｼﾞｮｲﾝﾄ	1	1	1	1	1	
5-69		3T1-03813-0	PLUG ﾌﾟﾗｸﾞﾌｭｴﾙﾎｰｽﾆｯﾌﾟﾙ	1	1	1	1	1	
5-71		3RS-02230-0	FUEL FILTER ASSY ﾌｭｴﾙﾌｨﾙﾀｱｯｼ	1	1	1	1	1	
5-72		3RS-02237-0	* CUP * ｶｯﾌﾟ	1	1	1	1	1	
5-73		3B7-02234-0	* FILTER * ﾌｨﾙﾀ	1	1	1	1	1	
5-74		3B7-02236-0	* O-RING * Oﾘﾝｸﾞ	1	1	1	1	1	
5-75		3RS-02235-0	* O-RING * Oﾘﾝｸﾞ	1	1	1	1	1	
5-76		3RS-02253-0	* DRAIN VALVE * ﾄﾞﾚﾝﾊﾞﾙﾌﾞ	1	1	1	1	1	
5-77		3RS-02229-0	* FLOAT * ﾌﾛｰﾄ	1	1	1	1	1	
5-78		3RS-02258-0	* SEAL * ｼｰﾙ	1	1	1	1	1	
5-79		3RS-02232-0	FUEL FILTER HOLDER ﾌｭｴﾙﾌｨﾙﾀﾎﾙﾀﾞ	1	1	1	1	1	
5-80		3RS-02239-0	PLATE ﾌﾟﾚｰﾄ	1	1	1	1	1	
5-81		910103-5612	BOLT ﾎﾞﾙﾄ	1	1	1	1	1	
5-82		3SS-04060-0	LOW PERMEATION HOSE L=250 5.5-7.5 ﾛｰﾊﾟｰﾐｪｰｼｮﾝﾎｰｽ	1	1		1	1	Fuel Filter-Fuel Pump for US
5-83		3SS-04055-1	LOW PERMEATION HOSE L=1100 5-7 ﾛｰﾊﾟｰﾐｪｰｼｮﾝﾎｰｽ	1	1		1	1	Fuel Tank Side-Fuel Filter for US
5-84		3KY-84398-0	BAND ﾊﾞﾝﾄﾞ	2	2	2	2	2	
5-85		3T1-01138-0	NIPPLE 6-8-11 ﾆｯﾌﾟﾙ ｳｫｰﾀ	1	1	1	1	1	
5-86		3SS-10150-2	VAPOR SEPARATOR ASSY ﾍﾞｰﾊﾟｾﾊﾟﾚｰﾀｱｯｼ	1	1	1	1	1	Please refer to Fig. 23-14.
5-87		3SS-04302-0	* FUEL FEED PUMP * ﾌｭｴﾙﾌｨｰﾄﾞﾎﾟﾝﾌﾟ	1	1	1	1	1	
5-88		3SS-04322-0	* FILTER (INLET) * ﾌｨﾙﾀ(ｲﾝﾚｯﾄ)	1	1	1	1	1	
5-89		3SS-03116-0	* O-RING * Oﾘﾝｸﾞ	2	2	2	2	2	

Fig. 5 INTAKE MANIFOLD ・ FUEL SYSTEM
インテークマニホールド ・ フュエルシステム

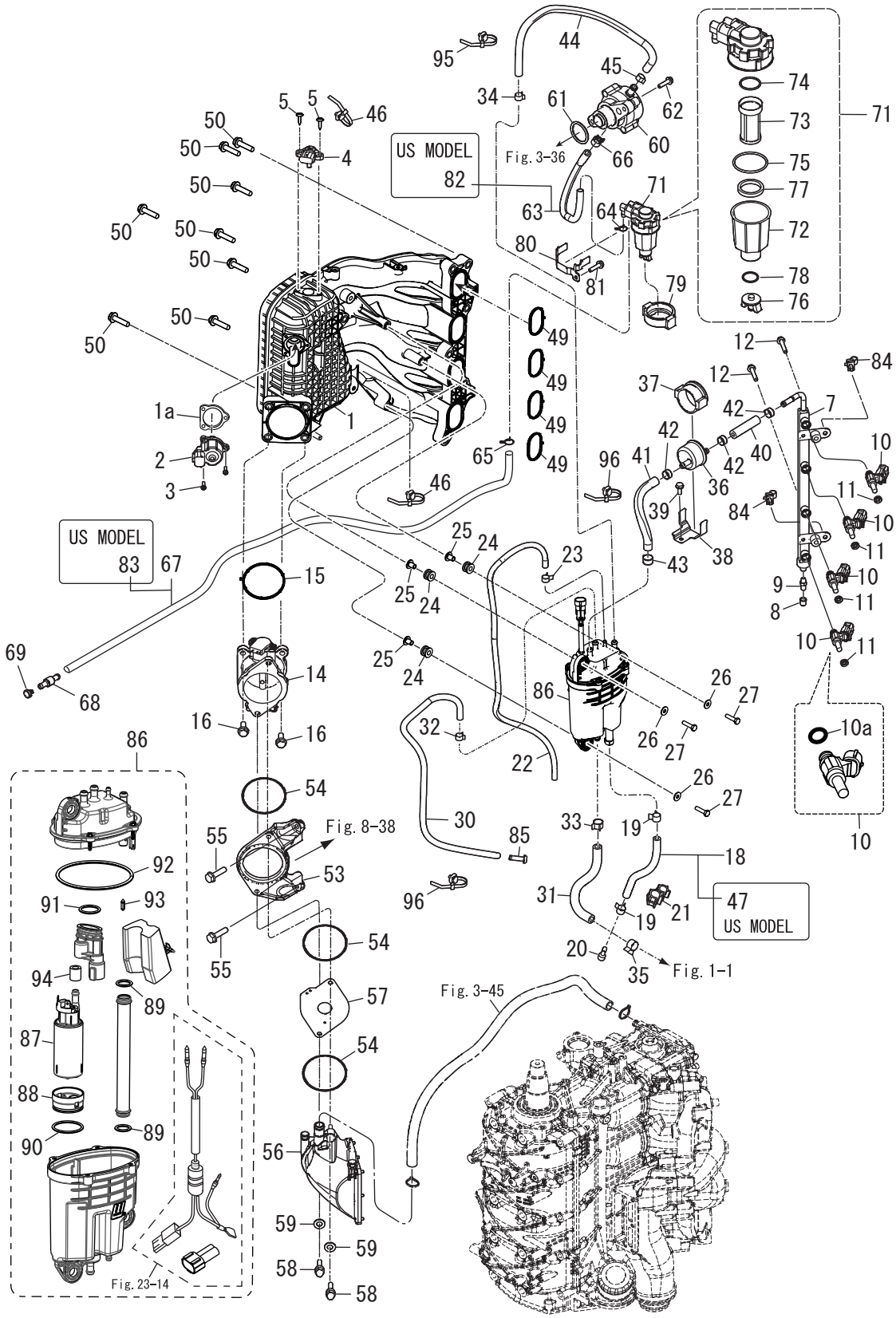

Ref.No. 見出番号		Part No. 部品番号	Description 部 品 名	Q'ty/個数					Remarks 備 考
				MFS75A	MFS90A	MFS100A	MFS115A	MFS140A	
5-90		3UG-03116-0	* O-RING * Oﾘﾝｸﾞ	1	1	1	1	1	
5-91		3SS-10095-0	* O-RING * Oﾘﾝｸﾞ	1	1	1	1	1	
5-92		3SS-03235-0	* O-RING * Oﾘﾝｸﾞ	1	1	1	1	1	
5-93		3SS-03239-0	* FLOAT VALVE ASSY * ﾌﾛｰﾄﾊﾞﾙﾌﾞｱｯｼ	1	1	1	1	1	
5-94		3SS-10180-0	* SEAL * ｼｰﾙ	1	1	1	1	1	
5-95		3T5-84398-0	BAND 104 ﾊﾞﾝﾄﾞ	1	1	1	1	1	
5-96		3T5-84398-0	BAND 104 ﾊﾞﾝﾄﾞ	2	2	2	2	2	

Fig. 6 MAGNETO
マグネト

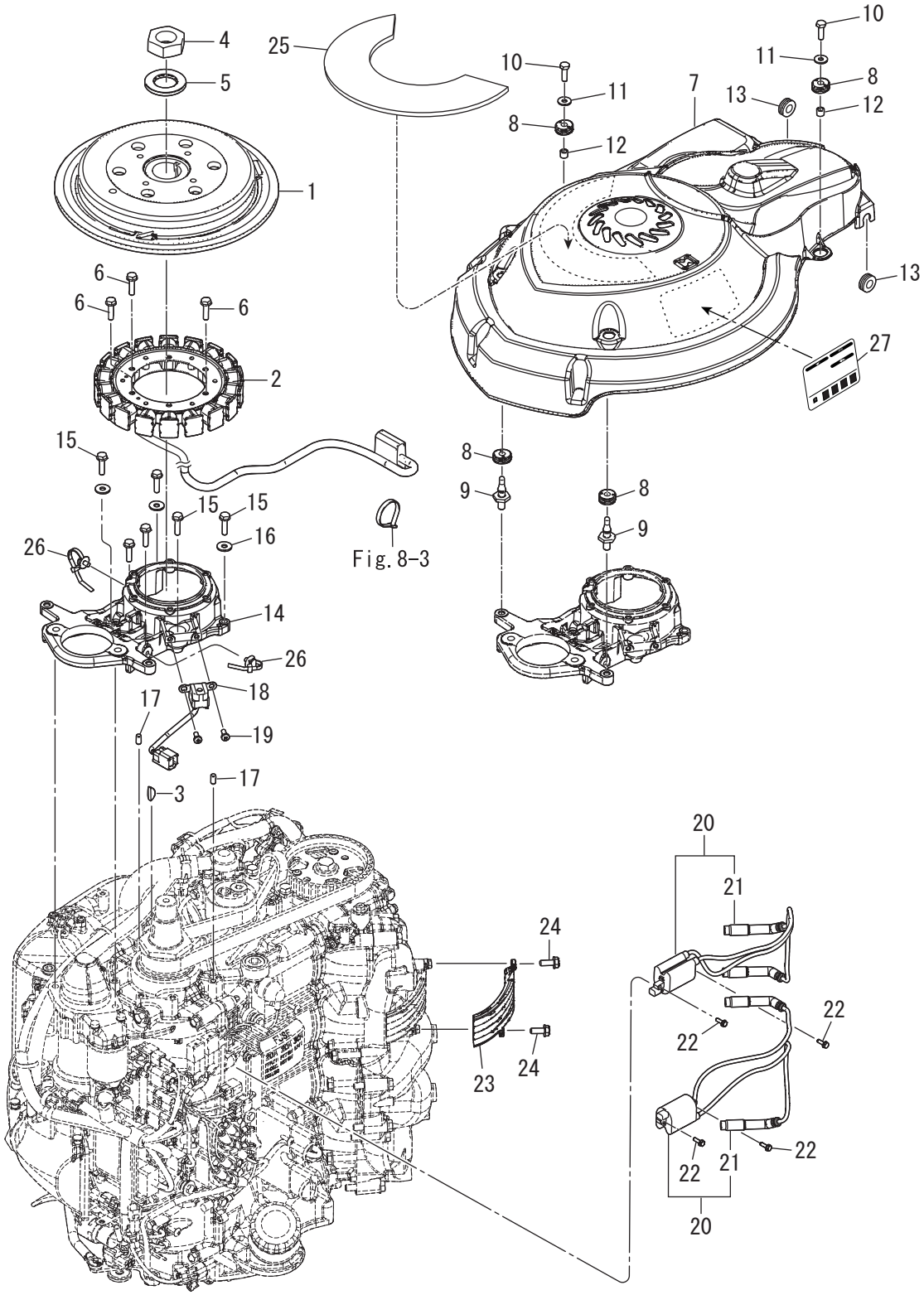

Ref.No. 見出番号		Part No. 部品番号	Description 部 品 名	Q'ty/個数					Remarks 備 考
				MFS75A	MFS90A	MFS100A	MFS115A	MFS140A	
6-1		31G-06191-0	FLYWHEEL W/RING GEAR ﾌﾗｲﾎｲｰﾙW/ﾘﾝｸﾞｷﾞﾔ	1	1	1	1	1	
6-2		3SS-06123-0	ALTERNATOR ASSY ｵﾙﾀﾈｰﾀｱｯｼ	1	1	1	1	1	
6-3		31G-00131-0	KEY19-5.6-5 ｷｰ	1	1	1	1	1	
6-4		3SS-00132-0	NUT 27-P1.5 ﾅｯﾄ	1	1	1	1	1	
6-5		3SS-00133-0	WASHER 27.5-50-5 ﾜｯｼｬ	1	1	1	1	1	
6-6		910103-5630	BOLT ﾎﾞﾙﾄ	6	6	6	6	6	
6-7		3SS-06301-1	RING GEAR COVER ﾘﾝｸﾞｷﾞﾔｶﾊﾞｰ	1	1	1	1	1	
6-8		3T1-67005-0	GROMMET 16-2.5 ｸﾞﾛﾒｯﾄ 16-2.5	4	4	4	4	4	
6-9		1E0-36056-0	HOOK ﾌｯｸ ｶﾊﾞｰ	2	2	2	2	2	
6-10		910103-0620	BOLT ﾎﾞﾙﾄ	2	2	2	2	2	
6-11		3C8-66308-0	WASHER 6-16-1.5 ﾜｯｼｬ 6-16-1.5	2	2	2	2	2	
6-12		3A0-76079-0	COLLAR 6.2-9-7.4 ｶﾗｰ 6.2-9-7.4	2	2	2	2	2	
6-13		172-36008-0	GROMMET 13-2 ｸﾞﾛﾒｯﾄ 13-2	2	2	2	2	2	
6-14		3SS-06008-0	COIL BRACKET ｺｲﾙﾌﾞﾗｹｯﾄ	1	1	1	1	1	
6-15		3M3-02319-0	BOLT 30mm ﾎﾞﾙﾄ 30mm	6	6	6	6	6	
6-16		940103-0600	WASHER ﾜｯｼｬ	6	6	6	6	6	
6-17		345-01111-0	DOWEL PIN 6-12 ﾀﾞｳｪﾙﾋﾟﾝ 6-12	2	2	2	2	2	
6-18		3SS-06071-0	PULSAR COIL ﾊﾟﾙｻｺｲﾙ	1	1	1	1	1	
6-19		921503-0512	SCREW ｽｸﾘｭ	2	2	2	2	2	
6-20		31G-06469-0	IGNITION COIL W/R-CAP ｲｸﾞﾆｯｼｮﾝｺｲﾙW/R-ｷｬｯﾌﾟ	2	2	2	2	2	
6-21		3SS-06999-1	* PLUG CAP W/RESISTANCE * ﾌﾟﾗｸﾞｷｬｯﾌﾟW/ﾚｼﾞｽﾀﾝｽ	2	2	2	2	2	
6-22		910103-5620	BOLT ﾎﾞﾙﾄ	4	4	4	4	4	
6-23		3SS-06025-0	HOLDER ﾎﾙﾀﾞ	1	1	1	1	1	
6-24		910103-5616	BOLT ﾎﾞﾙﾄ	2	2	2	2	2	
6-25	1	3SS-72181-0	CAUTION DECAL (B) ｺｰｼｮﾝﾃﾞｶｰﾙ(B)	1	1		1	1	for DO/US
6-25	2	3UG-72181-0	CAUTION DECAL (B) ｺｰｼｮﾝﾃﾞｶｰﾙ(B)	1	1	1	1	1	for EU
6-26		3SS-84398-0	BAND φ9-φ45 ﾊﾞﾝﾄﾞ	4	4	4	4	4	
6-27	1	3SS-38136-4	MAINTENANCE LABEL ﾒﾝﾃﾅﾝｽﾗﾍﾞﾙ	1	1	1	1	1	

Fig. 7　ELECTRIC PARTS(STARTER MOTOR)
エレクトリックパーツ（スタータモータ）

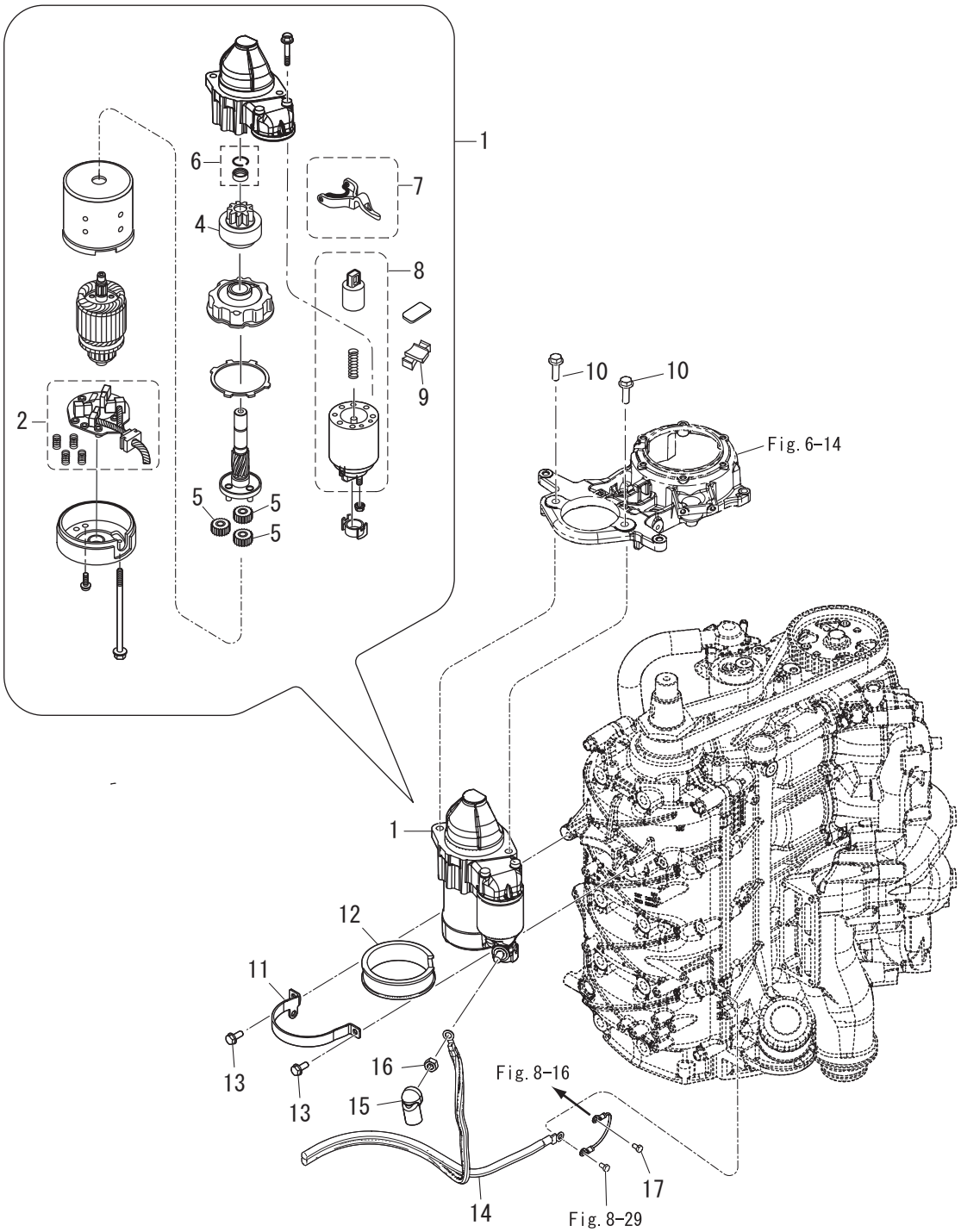

Ref.No. 見出番号		Part No. 部品番号	Description 部 品 名	Q'ty/個数					Remarks 備 考
				MFS75A	MFS90A	MFS100A	MFS115A	MFS140A	
7-1	1	3UR-76010-0	STARTER MOTOR ASSY ｽﾀｰﾀﾓｰﾀｱｯｼ	1	1	1	1	1	
7-2		3UR-75014-0	* BRUSH HOLDER ASSY * ﾌﾞﾗｼﾎﾙﾀﾞｱｯｼ	1	1	1	1	1	
7-4		3UR-76015-0	* PINION ASSY * ﾋﾟﾆｵﾝｱｯｼ	1	1	1	1	1	
7-5		3UR-76314-0	* INTERNAL GEAR * ｲﾝﾀｰﾅﾙｷﾞﾔ	3	3	3	3	3	
7-6		3UR-76324-0	* PINION STOPPER SET * ﾋﾟﾆｵﾝｽﾄｯﾊﾟｾｯﾄ	1	1	1	1	1	
7-7		3UR-76320-0	* SHIFT LEVER SET * ｼﾌﾄﾚﾊﾞｰｾｯﾄ	1	1	1	1	1	
7-8	1	3UR-76321-0	* MAGNETIC SWITCH * ﾏｸﾞﾈｯﾄｽｲｯﾁ	1	1	1	1	1	
7-9		3UR-76325-0	* DUST COVER * ﾀﾞｽﾄｶﾊﾞｰ	1	1	1	1	1	
7-10		910103-5830	BOLT ﾎﾞﾙﾄ	2	2	2	2	2	
7-11		3KY-76009-0	STARTER MOTOR BAND ｽﾀｰﾀﾓｰﾀﾊﾞﾝﾄﾞ	1	1	1	1	1	
7-12		3FW-76007-0	DAMPER ﾀﾞﾝﾊﾟｽﾀｰﾀﾓｰﾀ	1	1	1	1	1	
7-13		910103-5616	BOLT ﾎﾞﾙﾄ	2	2	2	2	2	
7-14		3FW-76120-0	BATTERY CABLE ﾊﾞｯﾃﾘｹｰﾌﾞﾙ	1	1	1	1	1	
7-15		3FW-76145-0	TERMINAL CAP 15.5-18.28 ﾀｰﾐﾅﾙｷｬｯﾌﾟ	1	1	1	1	1	
7-16		930103-0800	NUT ﾅｯﾄ	1	1	1	1	1	
7-17		910103-5612	BOLT ﾎﾞﾙﾄ	1	1	1	1	1	

Fig. 8 ELECTRIC PARTS
エレクトリックパーツ

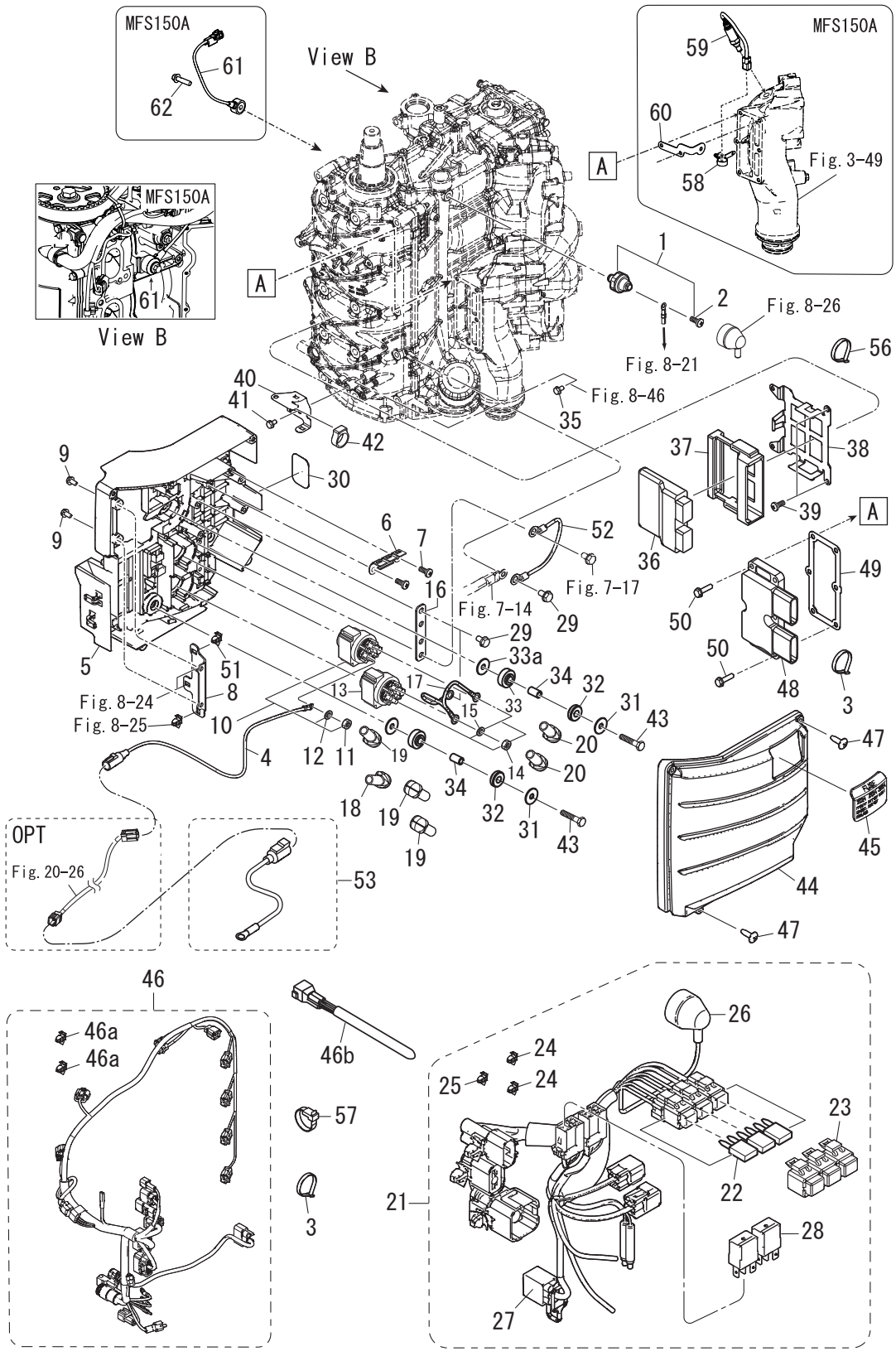

Ref.No. 見出番号		Part No. 部品番号	Description 部 品 名	Q'ty/個数					Remarks 備 考
				MFS75A	MFS90A	MFS100A	MFS115A	MFS140A	
8-1		3SS-07611-0	OIL PRESSURE SWITCH ｵｲﾙﾌﾟﾚｯｼｬｽｲｯﾁ	1	1	1	1	1	
8-2		921503-6406	* SCREW * ｽｸﾘｭ	1	1	1	1	1	
8-3		3F9-84398-0	BAND 205 ﾊﾞﾝﾄﾞ ﾘｰﾄﾞﾜｲﾔ 205	2	2	2	2	2	
8-4		3SS-76141-0	STARTER CABLE ｽﾀｰﾀｹｰﾌﾞﾙ	1	1	1	1	1	
8-5		3SS-06901-0	BRACKET ﾌﾞﾗｹｯﾄ	1	1	1	1	1	
8-6		3KY-76064-0	FUSE HOLDER BRACKET ﾋｭｰｽﾞﾎﾙﾀﾞﾌﾞﾗｹｯﾄ	1	1	1	1	1	
8-7		3V1-05913-0	TAPPING SCREW 5-12 ﾀｯﾋﾟﾝｸﾞｽｸﾘｭ 5-12	2	2	2	2	2	
8-8		3SS-62004-0	CORD HOLDER t=1.5mm ｺｰﾄﾞﾎﾙﾀﾞ	1	1	1	1	1	
8-9		910103-5612	BOLT ﾎﾞﾙﾄ	2	2	2	2	2	
8-10		3C8-72580-0	PTT SOLENOID SWITCH (A) PTTｿﾚﾉｲﾄﾞｽｲｯﾁ(A)	1	1	1	1	1	
8-11		930103-0600	* NUT * ﾅｯﾄ	3	3	3	3	3	
8-12		941303-0600	* SPRING WASHER * ｽﾌﾟﾘﾝｸﾞﾜｯｼｬ	3	3	3	3	3	
8-13		3C8-72581-0	PTT SOLENOID SWITCH (B) PTTｿﾚﾉｲﾄﾞｽｲｯﾁ(B)	1	1	1	1	1	
8-14		930103-0600	* NUT * ﾅｯﾄ	3	3	3	3	3	
8-15		941303-0600	* SPRING WASHER * ｽﾌﾟﾘﾝｸﾞﾜｯｼｬ	3	3	3	3	3	
8-16		3SS-06869-0	BRACKET t=2 ﾌﾞﾗｹｯﾄ	1	1	1	1	1	
8-17		3KY-72583-0	SOLENOID SWITCH CORD (B) L=150 ｿﾚﾉｲﾄﾞｽｲｯﾁｺｰﾄﾞ (B)	1	1	1	1	1	
8-18		3AA-76145-0	TERMINAL CAP 13-13-28 ﾀｰﾐﾅﾙｷｬｯﾌﾟ	1	1	1	1	1	
8-19		3Y1-76145-0	TERMINAL CAP 8-13-28 ﾀｰﾐﾅﾙｷｬｯﾌﾟ	3	3	3	3	3	
8-20		3A3-76145-0	TERMINAL CAP 8-13-28 ﾀｰﾐﾅﾙｷｬｯﾌﾟｽﾀｰﾀ	2	2	2	2	2	
8-21		3UH-76110-0	CORD ASSY ｺｰﾄﾞｱｯｼ	1	1	1	1	1	
8-22	1	3T5-76249-0	* FUSE 30A * ﾋｭｰｽﾞ 30A	1	1	1	1	1	
8-22	2	3T5-76247-0	* FUSE 20A * ﾋｭｰｽﾞ 20A	2	2	2	2	2	
8-23	1	1E0-34092-0	* CAP (G) * ｷｬｯﾌﾟ ﾋｭｰｽﾞﾎﾞｯｸｽ (G)	1	1	1	1	1	
8-23	2	1E0-34093-0	* CAP (Y) * ｷｬｯﾌﾟ ﾋｭｰｽﾞﾎﾞｯｸｽ (Y)	2	2	2	2	2	
8-24		3SS-06973-0	* CLAMP * ｸﾗﾝﾌﾟ	2	2	2	2	2	
8-25		3UG-06973-0	* CLAMP * ｸﾗﾝﾌﾟ	1	1	1	1	1	
8-26		3KY-07612-0	* GROMMET * ｸﾞﾛﾒｯﾄｵｲﾙﾌﾟﾚｯｼｬｽｲｯﾁ	1	1	1	1	1	
8-27		3SS-76037-0	* CABLE TERMINAL PLUG * ｹｰﾌﾞﾙﾀｰﾐﾅﾙ ﾌﾟﾗｸﾞ	1	1	1	1	1	

Fig. 8 ELECTRIC PARTS
エレクトリックパーツ

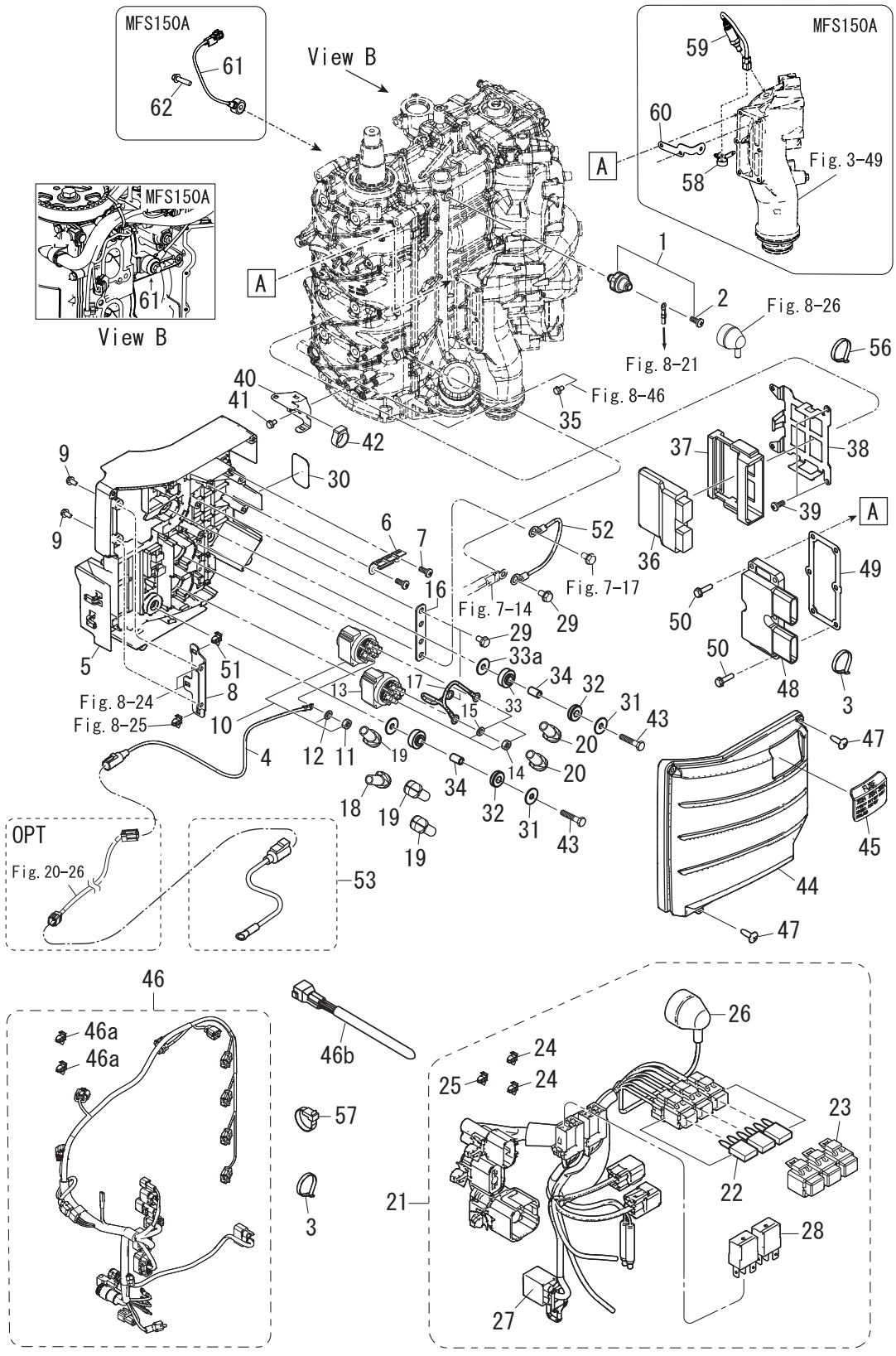

Ref.No. 見出番号		Part No. 部品番号	Description 部 品 名	Q'ty/個数					Remarks 備 考
				MFS75A	MFS90A	MFS100A	MFS115A	MFS140A	
8-28		3SS-06330-0	* RELAY * ﾘﾚｰ	2	2	2	2	2	
8-29		910103-5612	BOLT ﾎﾞﾙﾄ	4	4	4	4	4	
8-30		3SS-72020-0	PLUG CAP NUMBER DECAL ﾌﾟﾗｸﾞｷｬｯﾌﾟﾅﾝﾊﾞｰﾃﾞｶｰﾙ	1	1	1	1	1	
8-31		346-67115-0	WASHER 6.5-21-1 ﾜｯｼｬ 6.5-21-1	4	4	4	4	4	
8-32		346-67113-0	MOUNT 8.5-14-2.5 ﾏｳﾝﾄ 8.5-14-2.5	4	4	4	4	4	
8-33		3B7-06920-0	RUBBER MOUNT 8.5-14-2.5 ﾗﾊﾞｰﾏｳﾝﾄ 8.5-14-2.5	4	4	4	4	4	
8-33a		346-67115-0	WASHER 6.5-21-1 ﾜｯｼｬ 6.5-21-1	4	4	4	4	4	
8-34		346-67114-1	SPACER 6.2-9-15.7 ｽﾍﾟｰｻ 6.2-9-15.7	4	4	4	4	4	
8-35		910103-5612	BOLT ﾎﾞﾙﾄ	3	3	3	3	3	
8-36	1	3UG-06401-1	ECU ASSY (90) ECU ｱｯｼ		1				for US/EU
8-36	2	3EB-06401-0	ECU ASSY (90) ECU ｱｯｼ		1				for DO
8-36	3	3SS-06401-1	ECU ASSY (115) ECU ｱｯｼ				1		for DO/US/EU
8-36	4	3UH-06401-1	ECU ASSY (75) ECU ｱｯｼ	1					for DO/US/EU
8-36	5	3ZG-06401-1	ECU ASSY (140) ECU ｱｯｼ					1	for DO/US/EU
8-36	6	3UJ-06401-1	ECU ASSY (100) ECU ｱｯｼ			1			for EU
8-37		3SS-06410-0	ECU HOLDER ECUﾎﾙﾀﾞ	1	1	1	1	1	
8-38		3SS-06322-0	PLATE ﾌﾟﾚｰﾄ	1	1	1	1	1	
8-39		921503-0612	SCREW ｽｸﾘｭ	2	2	2	2	2	
8-40		3UG-62004-0	CORD HOLDER ｺｰﾄﾞﾎﾙﾀﾞ	1	1	1	1	1	
8-41		910103-5612	BOLT ﾎﾞﾙﾄ	2	2	2	2	2	
8-42		3SS-06302-0	RUBBER MOUNT ﾗﾊﾞｰﾏｳﾝﾄ	1	1	1	1	1	
8-43		910103-0630	BOLT ﾎﾞﾙﾄ	4	4	4	4	4	
8-44		3SS-06902-0	COVER ｶﾊﾞｰ	1	1	1	1	1	
8-45		3SS-06908-0	GROMMET ｸﾞﾛﾒｯﾄ	1	1	1	1	1	
8-46	1	3SS-76110-0	CORD ASSY ｺｰﾄﾞｱｯｼ	1	1	1	1	1	
8-46a		3SS-06973-0	* CLAMP * ｸﾗﾝﾌﾟ	2	2	2	2	2	
8-46b		3SS-76154-0	TERMINATING RESISTOR ﾀｰﾐﾈｲﾃｨﾝｸﾞﾚｼﾞｽﾀ	1	1	1	1	1	
8-47		3SS-06437-0	TAPPING SCREW M5-16 ﾀｯﾋﾟﾝｸﾞｽｸﾘｭ	4	4	4	4	4	
8-48		3SS-76065-0	RECTIFIER COMPLETE ﾚｸﾁﾌｧｲﾔｺﾝﾌﾟﾘｰﾄ	1	1	1	1	1	

Fig. 8 ELECTRIC PARTS
エレクトリックパーツ

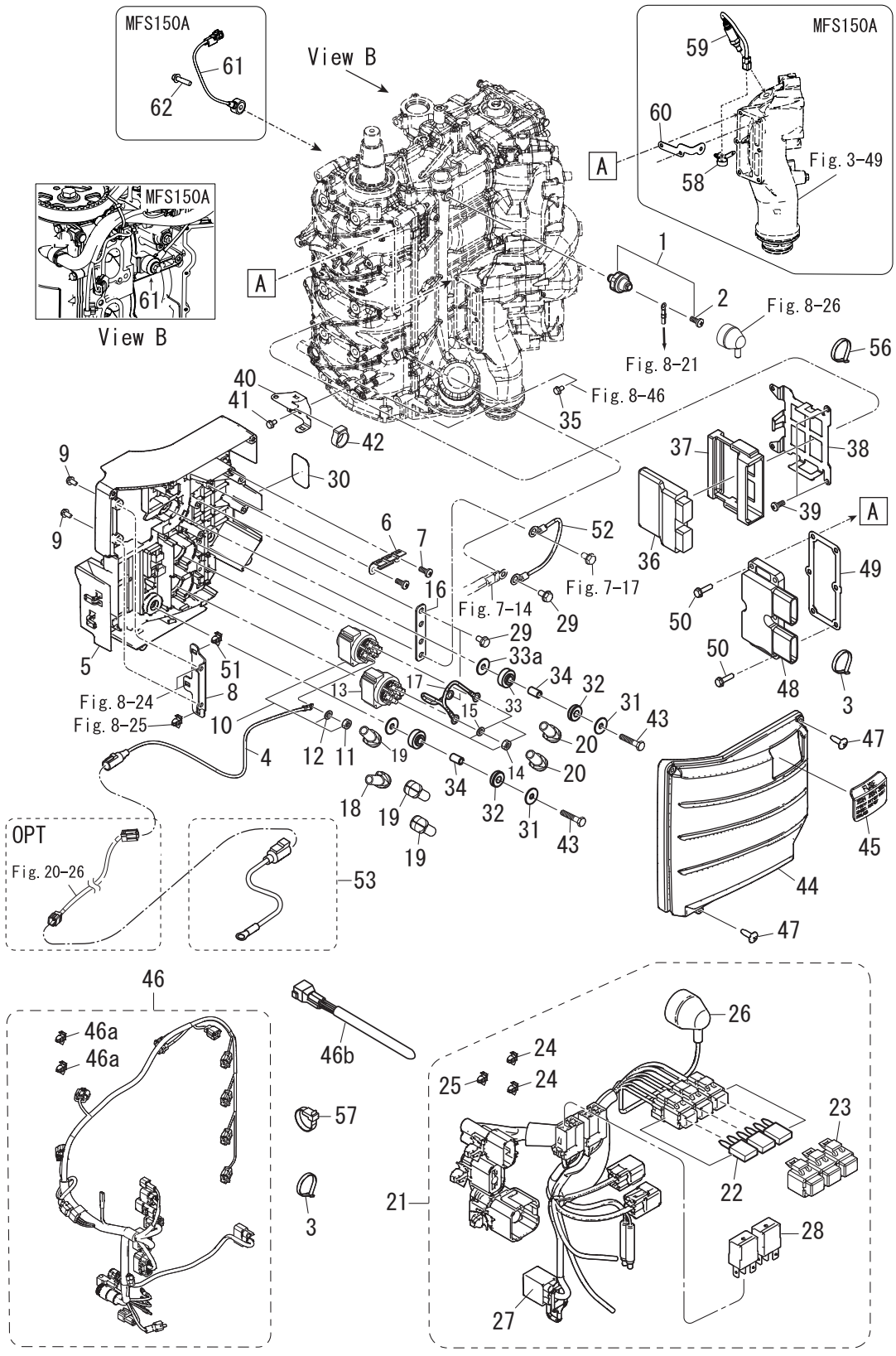

Ref.No. 見出番号		Part No. 部品番号	Description 部 品 名	Q'ty/個数					Remarks 備 考
				MFS75A	MFS90A	MFS100A	MFS115A	MFS140A	
8-49		3SS-76067-0	RECTIFIER COMPLETE GASKET ﾚｸﾁﾌｧｲﾔｺﾝﾌﾟﾘｰﾄｶﾞｽｹｯﾄ	1	1	1	1	1	
8-50		3ZG-02319-0	BOLT ﾎﾞﾙﾄ	6	6	6	6	6	
8-51		3SS-06973-0	CLAMP ｸﾗﾝﾌﾟ	1	1	1	1	1	
8-52		3B7-76142-1	GROUND CABLE L=120 ｸﾞﾗﾝﾄﾞｹｰﾌﾞﾙ (AV2) L=120	1	1	1	1	1	
8-53		3UH-76141-0	STARTER CABLE ｽﾀｰﾀｹｰﾌﾞﾙ	1	1	1	1	1	for US/EU
8-56		369-84398-1	BAND 202 ﾊﾞﾝﾄﾞ	1	1	1	1	1	
8-57		3UG-84398-0	BANDφ2.5-φ32 ﾊﾞﾝﾄﾞ	1	1	1	1	1	

Fig. 9 DRIVE SHAFT HOUSING
ドライブシャフトハウジング

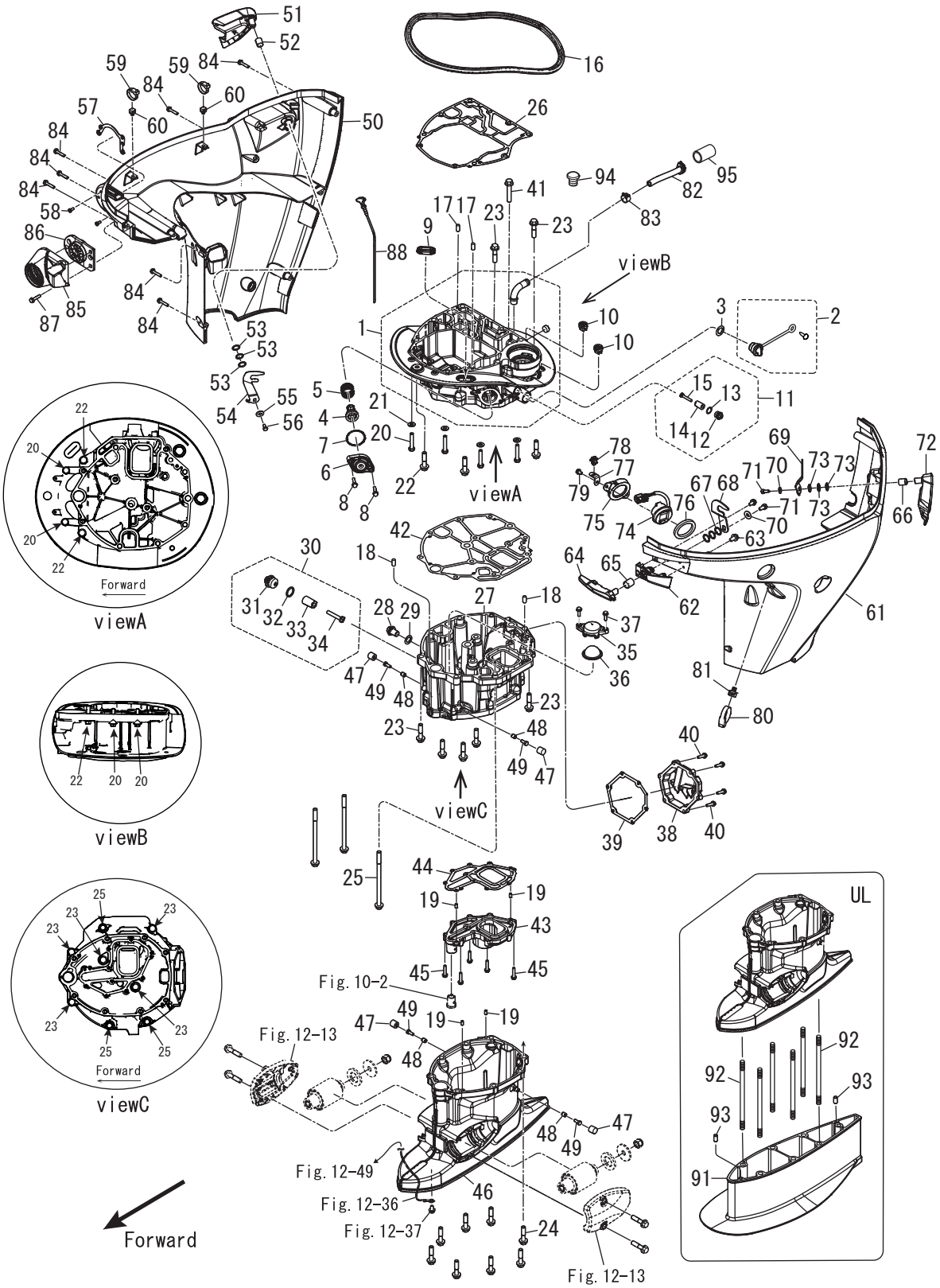

Ref.No. 見出番号		Part No. 部品番号	Description 部 品 名	Q'ty/個数					Remarks 備 考
				MFS75A	MFS90A	MFS100A	MFS115A	MFS140A	
9-1		3SS-01302-1	ENGINE BASEMENT SUB-ASSY ｴﾝｼﾞﾝﾍﾞｰｽｻﾌﾞｱｯｼ	1	1	1	1	1	
9-2		311-72412-0	FLUSHING CONNECTOR CAP ASSY ﾌﾗｯｼﾝｸﾞｺﾈｸﾀｷｬｯﾌﾟｱｯｼ	1	1	1	1	1	
9-3		3RS-67147-0	SEAL RING ｼｰﾙﾘﾝｸﾞ	1	1	1	1	1	
9-4		3SS-65250-0	WATER PRESSURE RELIEF VALVE ｳｫｰﾀﾌﾟﾚｯｼｬﾘﾘｰﾌﾊﾞﾙﾌﾞ	1	1	1	1	1	
9-5		3SS-65255-0	SPRING ｽﾌﾟﾘﾝｸﾞ	1	1	1	1	1	
9-6		3SS-65248-0	WATER PRESSURE RELIEF CAP ｳｫｰﾀﾌﾟﾚｯｼｬﾘﾘｰﾌｷｬｯﾌﾟ	1	1	1	1	1	
9-7		353-00108-0	O-RING 2.4-44.7 Oﾘﾝｸﾞ 2.4-44.7	1	1	1	1	1	
9-8		9101E3-5630	BOLT ﾎﾞﾙﾄ	2	2	2	2	2	
9-9		3R3-66226-0	GROMMET 40-18-3 ｸﾞﾛﾒｯﾄ ｼﾌﾄﾛｯﾄﾞ	1	1	1	1	1	
9-10		3T1-67161-0	GROMMET ｸﾞﾛﾒｯﾄ	2	2	2	2	2	
9-11		3KM-01142-0	ANODE PLUG ASSY ｱﾉｰﾄﾞﾌﾟﾗｸﾞｱｯｼ	2	2	2	2	2	
9-12		3P0-01143-0	* ANODE PLUG * ｱﾉｰﾄﾞﾌﾟﾗｸﾞ	1	1	1	1	1	
9-13		3T5-10046-0	* O-RING 1.9-13 * Oﾘﾝｸﾞ 1.9-13	1	1	1	1	1	
9-14		3P0-60218-0	* ANODE * ｱﾉｰﾄﾞ	1	1	1	1	1	
9-15		921503-0530	* SCREW * ｽｸﾘｭ	1	1	1	1	1	
9-16		3SS-67116-0	ENGINE BASEMENT SEAL L=1307 ｴﾝｼﾞﾝﾍﾞｰｽｼｰﾙ	1	1	1	1	1	
9-17		345-01111-0	DOWEL PIN 6-12 ﾀﾞｳｪﾙﾋﾟﾝ 6-12	2	2	2	2	2	
9-18		345-01111-0	DOWEL PIN 6-12 ﾀﾞｳｪﾙﾋﾟﾝ 6-12	2	2	2	2	2	
9-19		3AB-01111-0	DOWEL PIN 6-12 ﾀﾞｳｪﾙﾋﾟﾝ 6-12	4	4	4	4	4	
9-20		3KK-01012-0	CYLINDER HEAD BOLT ｼﾘﾝﾀﾞﾍｯﾄﾞﾎﾞﾙﾄ	4	4	4	4	4	
9-21		9401E3-0800	WASHER ﾜｯｼｬ	4	4	4	4	4	
9-22		3SS-60001-0	BOLT M10-45-P1.25 ﾎﾞﾙﾄ	3	3	3	3	3	
9-23		3SS-60001-0	BOLT M10-45-P1.25 ﾎﾞﾙﾄ	7	7	7	7	7	
9-24		3SS-60001-0	BOLT M10-45-P1.25 ﾎﾞﾙﾄ	8	8	8	8	8	
9-25		3SS-61018-0	BOLT M10-170-P1.25 ﾎﾞﾙﾄ	3	3	3	3	3	
9-26		3SS-01303-0	ENGINE BASEMENT GASKET ｴﾝｼﾞﾝﾍﾞｰｽｶﾞｽｹｯﾄ	1	1	1	1	1	
9-27		3SS-07701-0	OILPAN ｵｲﾙﾊﾟﾝ	1	1	1	1	1	
9-28		3R3-07705-1	DRAIN BOLT 14-14 ﾄﾞﾚﾝﾎﾞﾙﾄ	1	1	1	1	1	
9-29		3R3-07406-0	WASHER 14.5-24-1 ﾜｯｼｬ 14.5-24-1	1	1	1	1	1	

Fig. 9 DRIVE SHAFT HOUSING
ドライブシャフトハウジング

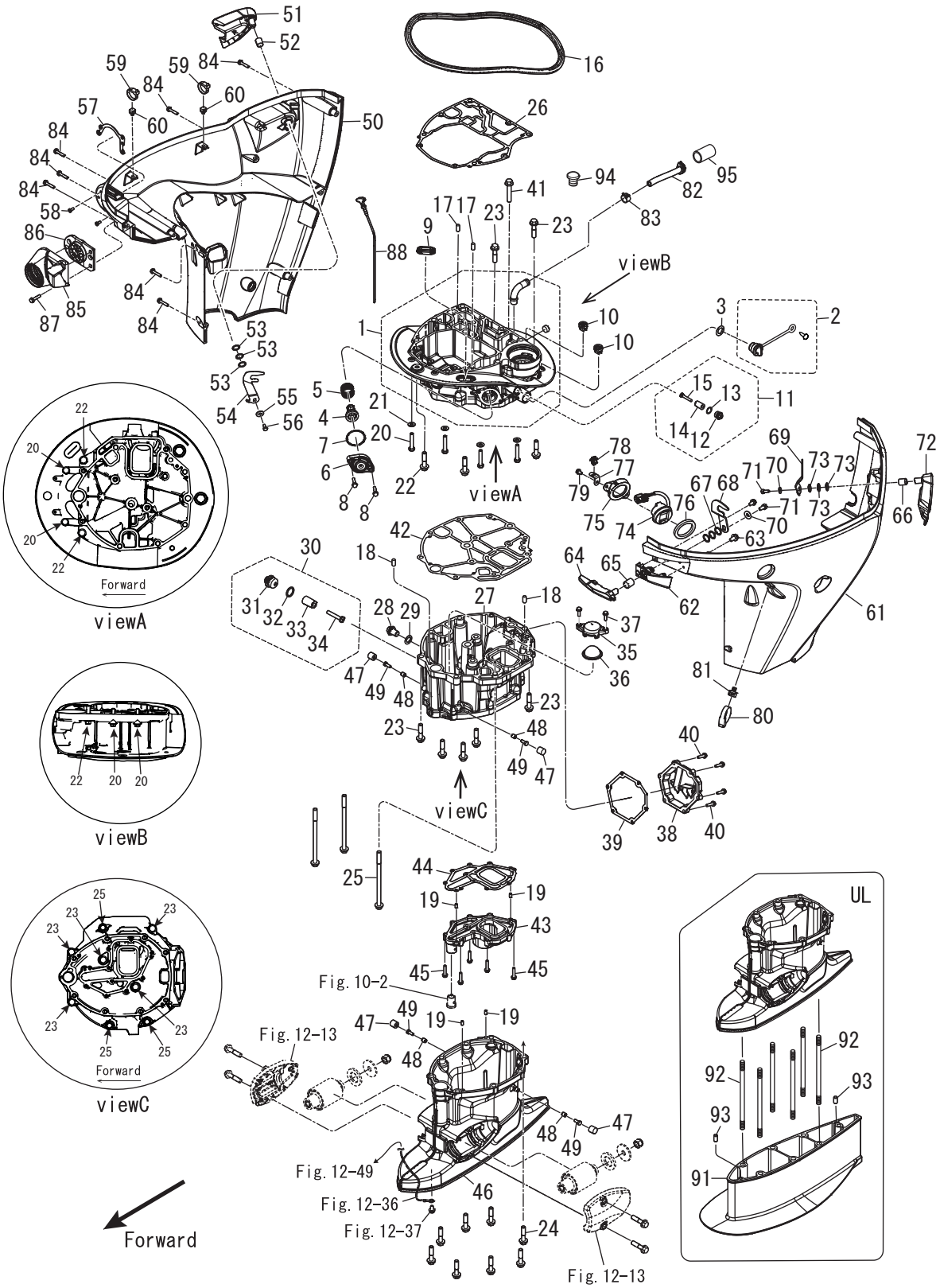

Ref.No. 見出番号		Part No. 部品番号	Description 部 品 名	Q'ty/個数					Remarks 備 考
				MFS75A	MFS90A	MFS100A	MFS115A	MFS140A	
9-30		3KM-01142-0	ANODE PLUG ASSY ｱﾉｰﾄﾞﾌﾟﾗｸﾞｱｯｼ	1	1	1	1	1	
9-31		3P0-01143-0	* ANODE PLUG * ｱﾉｰﾄﾞﾌﾟﾗｸﾞ	1	1	1	1	1	
9-32		3T5-10046-0	* O-RING 1.9-13 * Oﾘﾝｸﾞ 1.9-13	1	1	1	1	1	
9-33		3P0-60218-0	* ANODE * ｱﾉｰﾄﾞ	1	1	1	1	1	
9-34		921503-0530	* SCREW * ｽｸﾘｭ	1	1	1	1	1	
9-35		3SS-07712-0	STRAINER CAP ｽﾄﾚｰﾅｰｷｬｯﾌﾟ	1	1	1	1	1	
9-36		3SS-07713-0	MESH ﾒｯｼｭ	1	1	1	1	1	
9-37		9101E3-5620	BOLT ﾎﾞﾙﾄ	2	2	2	2	2	
9-38		3SS-61208-0	IDLE EXHAUST PORT COVER ｱｲﾄﾞﾙｴｷｿﾞｰｽﾄﾎﾟｰﾄｶﾊﾞｰ	1	1	1	1	1	
9-39		3UG-61220-0	IDLE EXHAUST PORT GASKET ｱｲﾄﾞﾙｴｷｿﾞｰｽﾄﾎﾟｰﾄｶﾞｽｹｯﾄ	1	1	1	1	1	
9-40		9101E3-5625	BOLT ﾎﾞﾙﾄ	6	6	6	6	6	
9-41		3SS-61343-0	BOLT M10-55-P1.25 ﾎﾞﾙﾄ	1	1	1	1	1	
9-42		3SS-07702-0	OILPAN GASKET ｵｲﾙﾊﾟﾝｶﾞｽｹｯﾄ	1	1	1	1	1	
9-43		3SS-07711-0	OILPAN PLATE ｵｲﾙﾊﾟﾝﾌﾟﾚｰﾄ	1	1	1	1	1	
9-44		3SS-07714-0	OILPAN PLATE GASKET ｵｲﾙﾊﾟﾝﾌﾟﾚｰﾄｶﾞｽｹｯﾄ	1	1	1	1	1	
9-45		9101E3-5630	BOLT ﾎﾞﾙﾄ	10	10	10	10	10	
9-46	1	3SSQ61192-0	DRIVE SHAFT HOUSING (L) ﾄﾞﾗｲﾌﾞｼｬﾌﾄﾊｳｼﾞﾝｸﾞ(L)	1	1	1	1	1	for Transom "L"&"UL"
9-46	2	3SSW61192-0	DRIVE SHAFT HOUSING (L) ﾄﾞﾗｲﾌﾞｼｬﾌﾄﾊｳｼﾞﾝｸﾞ(L)		1		1	1	for Transom "L"&"UL" for White Model
9-47		3RS-67144-0	COWL SUPPORT RUBBER ｶｳﾙｻﾎﾟｰﾄﾗﾊﾞｰ	4	4	4	4	4	
9-48		3AL-76079-0	COLLAR 6.2-9-9.55 ｶﾗｰ 6.2-9-9.55	4	4	4	4	4	
9-49		910103-0616	BOLT ﾎﾞﾙﾄ	4	4	4	4	4	
9-50	1	3SSQ67003-0	DRIVE SHAFT HOUSING COVER (R) ﾄﾞﾗｲﾌﾞｼｬﾌﾄﾊｳｼﾞﾝｸﾞｶﾊﾞｰ(R)	1	1	1	1	1	
9-50	2	3SSW67003-0	DRIVE SHAFT HOUSING COVER (R) ﾄﾞﾗｲﾌﾞｼｬﾌﾄﾊｳｼﾞﾝｸﾞｶﾊﾞｰ(R)		1		1	1	for White Model
9-51		3SS-67685-0	HOOK LEVER (RIGHT) ﾌｯｸﾚﾊﾞｰ(R)	1	1	1	1	1	
9-52		350-67105-0	HOOK LEVER BUSHING 14-16.5-17.7 ﾌｯｸﾚﾊﾞｰﾌﾞｯｼﾝｸﾞ 14-16.5-17.7	1	1	1	1	1	
9-53		941403-1400	WAVE WASHER d=14 ｳｪｰﾌﾞﾜｯｼｬ d=14	3	3	3	3	3	
9-54		3UG-67142-0	COVER HOOK ｶﾊﾞｰﾌｯｸ	1	1	1	1	1	
9-55		345-05122-1	WASHER 6.5-23-1.5 ﾜｯｼｬ 6.5-23-1.5	1	1	1	1	1	
9-56		3SS-02095-0	BOLT 16mm ﾎﾞﾙﾄ	1	1	1	1	1	

Fig. 9 DRIVE SHAFT HOUSING
ドライブシャフトハウジング

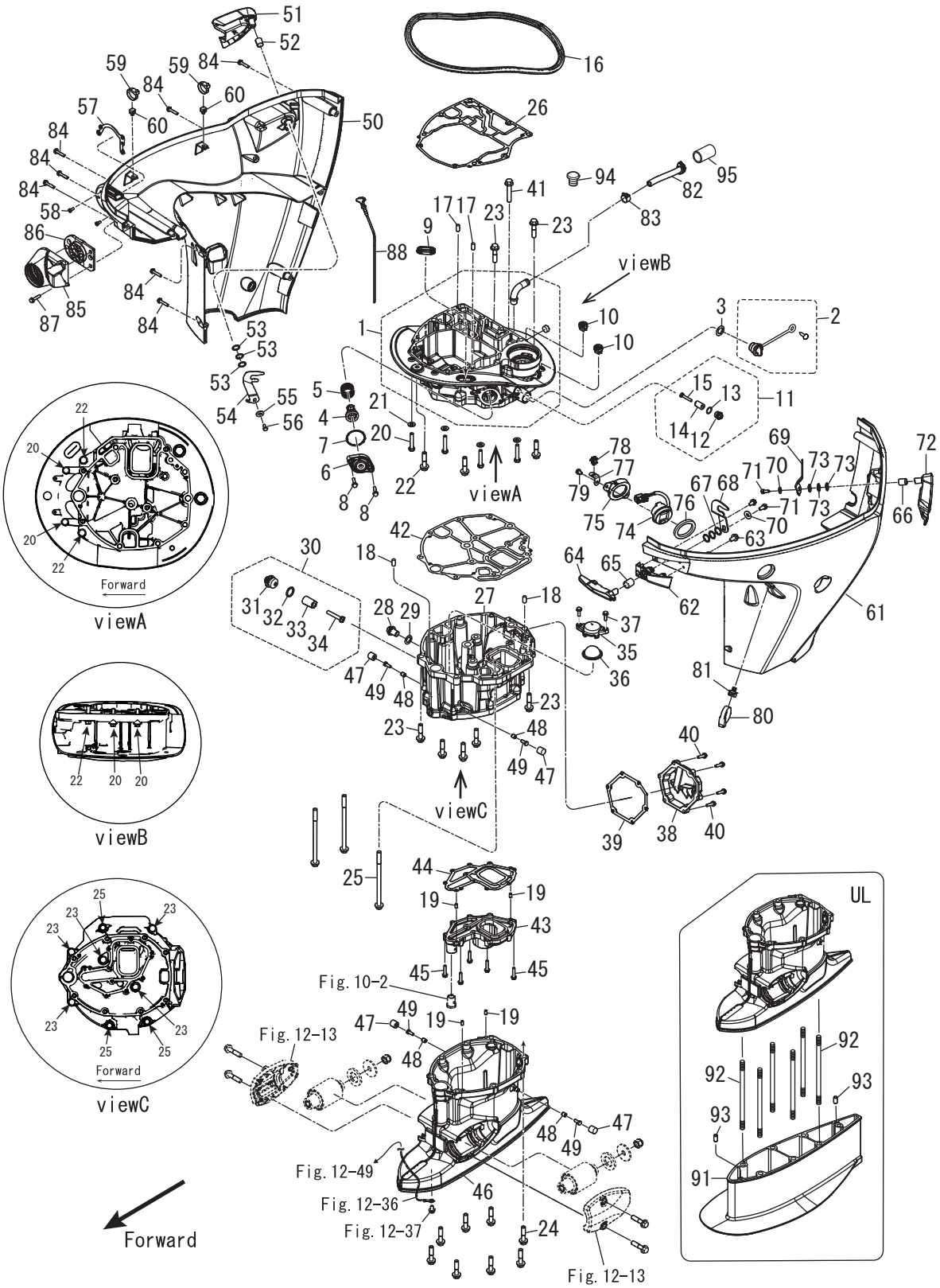

Ref.No. 見出番号		Part No. 部品番号	Description 部 品 名	Q'ty/個数					Remarks 備 考
				MFS75A	MFS90A	MFS100A	MFS115A	MFS140A	
9-57		3SS-67470-0	CABLE COVER STAY ｹｰﾌﾞﾙｶﾊﾞｰｽﾃｰ	1	1	1	1	1	
9-58		921503-0512	SCREW ｽｸﾘｭ	2	2	2	2	2	
9-59		3UG-84398-0	BAND φ2.5-φ32 ﾊﾞﾝﾄﾞ	2	2	2	2	2	
9-60		3SS-67113-0	MOUNT ﾏｳﾝﾄ	2	2	2	2	2	
9-61	1	3SSQ67004-0	DRIVE SHAFT HOUSING COVER (L) ﾄﾞﾗｲﾌﾞｼｬﾌﾄﾊｳｼﾞﾝｸﾞｶﾊﾞｰ (L)	1	1	1	1	1	
9-61	2	3SSW67004-0	DRIVE SHAFT HOUSING COVER (L) ﾄﾞﾗｲﾌﾞｼｬﾌﾄﾊｳｼﾞﾝｸﾞｶﾊﾞｰ (L)		1		1	1	for White Model
9-62	1	3SSQ67140-0	HOOK LEVER BRACKET ﾌｯｸﾚﾊﾞｰﾌﾞﾗｹｯﾄ	1	1	1	1	1	
9-62	2	3SSW67140-0	HOOK LEVER BRACKET ﾌｯｸﾚﾊﾞｰﾌﾞﾗｹｯﾄ		1		1	1	for White Model
9-63		910103-5612	BOLT ﾎﾞﾙﾄ	2	2	2	2	2	
9-64		3SS-67141-0	HOOK LEVER ﾌｯｸﾚﾊﾞｰ	1	1	1	1	1	
9-65		350-67105-0	HOOK LEVER BUSHING 14-16.5-17.7 ﾌｯｸﾚﾊﾞｰﾌﾞｯｼﾝｸﾞ 14-16.5-17.7	1	1	1	1	1	
9-66		350-67105-0	HOOK LEVER BUSHING 14-16.5-17.7 ﾌｯｸﾚﾊﾞｰﾌﾞｯｼﾝｸﾞ 14-16.5-17.7	1	1	1	1	1	
9-67		941403-1400	WAVE WASHER d=14 ｳｪｰﾌﾞﾜｯｼｬ d=14	3	3	3	3	3	
9-68		3UH-67142-0	COVER HOOK ｶﾊﾞｰﾌｯｸ	1	1	1	1	1	
9-69		3SS-67142-0	COVER HOOK ｶﾊﾞｰﾌｯｸ	1	1	1	1	1	
9-70		345-05122-1	WASHER 6.5-23-1.5 ﾜｯｼｬ 6.5-23-1.5	2	2	2	2	2	
9-71		3SS-02095-0	BOLT 16mm ﾎﾞﾙﾄ	2	2	2	2	2	
9-72		3SS-67684-0	HOOK LEVER (LEFT) ﾌｯｸﾚﾊﾞｰ (L)	1	1	1	1	1	
9-73		941403-1400	WAVE WASHER d=14 ｳｪｰﾌﾞﾜｯｼｬ d=14	3	3	3	3	3	
9-74		3SS-72615-0	PTT SWITCH ASSY PTTｽｲｯﾁｱｯｼ	1	1	1	1	1	
9-75		3SS-72617-0	PTT SWITCH ASSY BRACKET PTTｽｲｯﾁｱｯｼﾌﾞﾗｹｯﾄ	1	1	1	1	1	
9-76		3F3-72616-1	GASKET ｶﾞｽｹｯﾄ PTTｽｲｯﾁ	1	1	1	1	1	
9-77		3SS-72594-0	BRACKET ﾌﾞﾗｹｯﾄ	1	1	1	1	1	
9-78		3SS-06973-0	CLAMP ｸﾗﾝﾌﾟ	1	1	1	1	1	
9-79		910103-5612	BOLT ﾎﾞﾙﾄ	2	2	2	2	2	
9-80		3UG-84398-0	BAND φ2.5-φ32 ﾊﾞﾝﾄﾞ	1	1	1	1	1	
9-81		3SS-67113-0	MOUNT ﾏｳﾝﾄ	1	1	1	1	1	
9-82		3SS-61212-1	GROMMET ｸﾞﾛﾒｯﾄ	1	1	1	1	1	
9-83		3T1-07737-1	CLIPφ17.8 ｸﾘｯﾌﾟφ17.8	1	1	1	1	1	

Fig. 9 DRIVE SHAFT HOUSING
ドライブシャフトハウジング

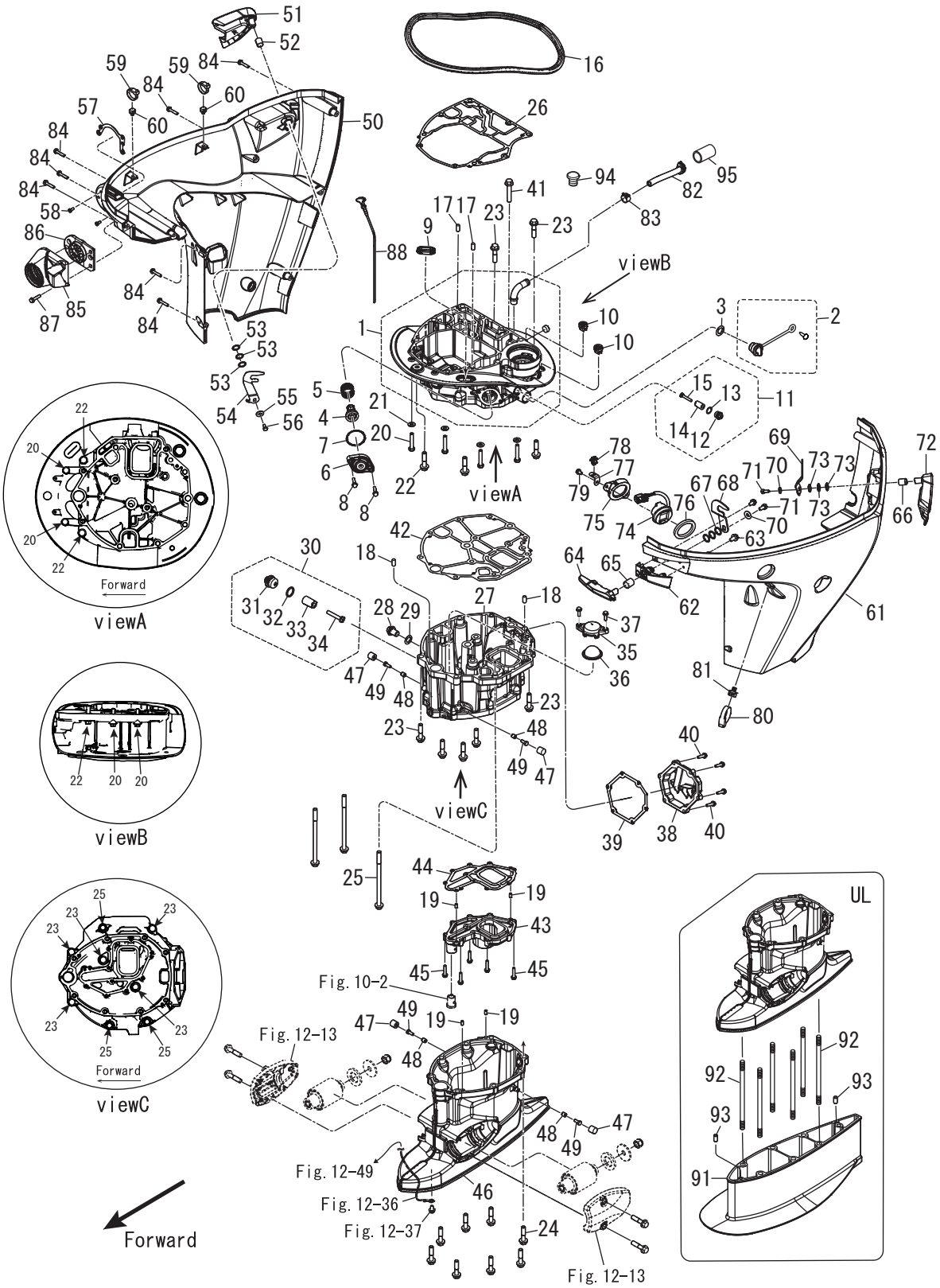

Ref.No. 見出番号		Part No. 部品番号	Description 部 品 名	Q'ty/個数					Remarks 備 考
				MFS75A	MFS90A	MFS100A	MFS115A	MFS140A	
9-84		3RS-67485-0	BOLT ﾎﾞﾙﾄ	7	7	7	7	7	
9-85		3SS-67477-0	COVER ｶﾊﾞｰ	1	1	1	1	1	
9-86		3SS-76116-0	GROMMET ｸﾞﾛﾒｯﾄ	1	1	1	1	1	
9-87		9101E3-5630	BOLT ﾎﾞﾙﾄ	3	3	3	3	3	
9-88		3SS-07721-0	OIL LEVEL GAUGE ｵｲﾙﾚﾍﾞﾙｹﾞｰｼﾞ	1	1	1	1	1	
9-91	1	3SSQ61110-0	EXTENSION HOUSING ｴｸｽﾃﾝｼｮﾝﾊｳｼﾞﾝｸﾞ	1	1	1	1	1	for Transom "UL"
9-91	2	3SSW61110-0	EXTENSION HOUSING ｴｸｽﾃﾝｼｮﾝﾊｳｼﾞﾝｸﾞ		1		1	1	for Transom "UL" for White Model
9-92		3SS-61111-0	STUD M10-165_P1.25 ｽﾀｯﾄﾞ	6	6	6	6	6	for Transom "UL"
9-93		3AB-01111-0	DOWEL PIN 6-12 ﾀﾞｳｪﾙﾋﾟﾝ 6-12	2	2	2	2	2	for Transom "UL"
9-94		3A3-60984-0	SUB-WATER INLET HOSE PLUG ｻﾌﾞｳｫｰﾀｲﾝﾚｯﾄﾎｰｽﾌﾟﾗｸﾞ	1	1	1	1	1	

Fig. 10　　GEAR CASE(DRIVE SHAFT)
ギヤケース（ドライブシャフト）

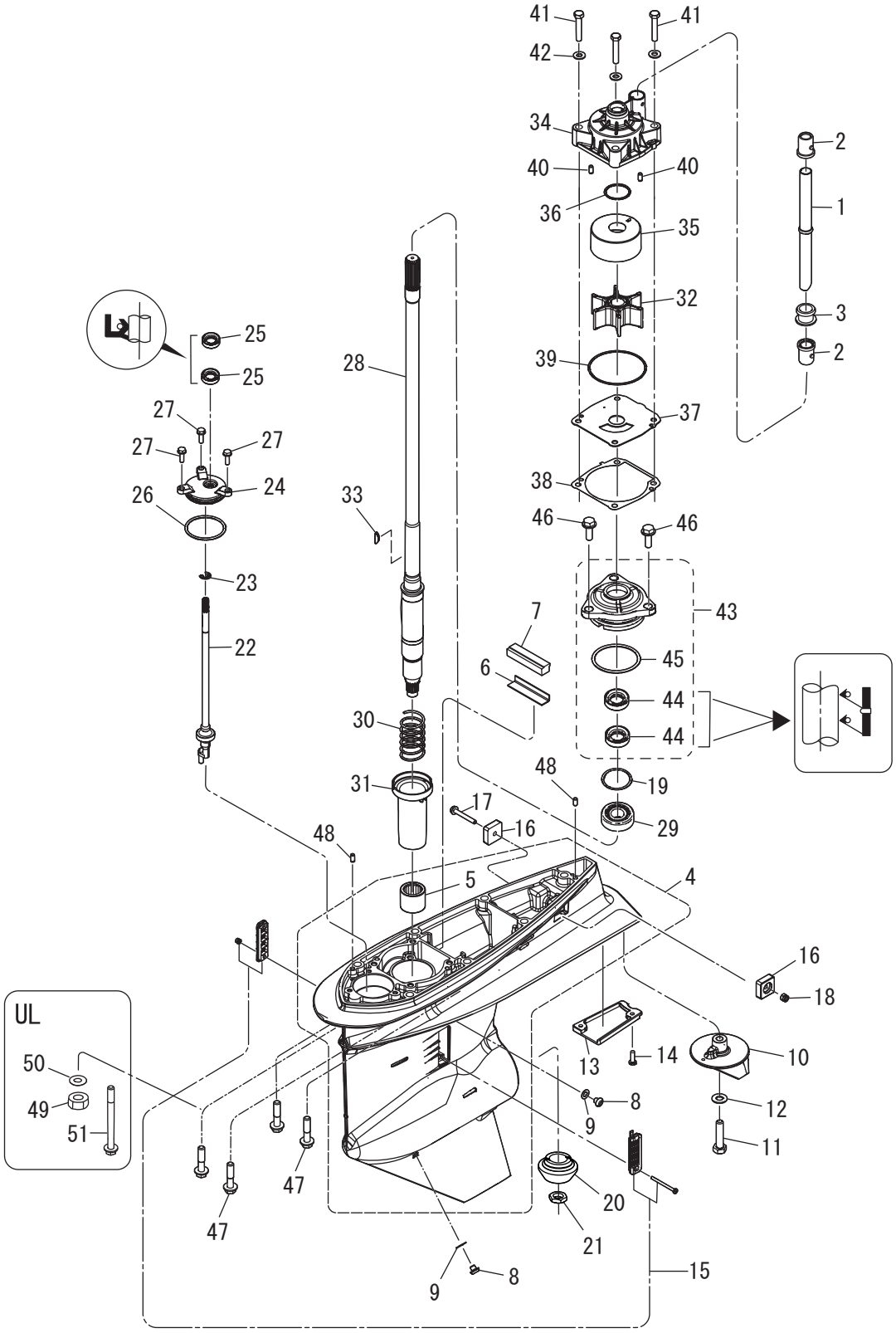

Ref.No. 見出番号		Part No. 部品番号	Description 部 品 名	Q'ty/個数					Remarks 備 考
				MFS75A	MFS90A	MFS100A	MFS115A	MFS140A	
10-1	1	3SS-65110-0	WATER PIPE (L) ｳｫｰﾀﾊﾟｲﾌﾟｱｯｼ (L)	1	1	1	1	1	for Transom "L"
10-1	2	3SS-65120-0	WATER PIPE (UL) ｳｫｰﾀﾊﾟｲﾌﾟｱｯｼ (UL)	1	1	1	1	1	for Transom "UL"
10-2		3SS-65014-0	WATER PIPE SEAL (LOWER) ｳｫｰﾀﾊﾟｲﾌﾟｼｰﾙ (ﾛﾜ)	2	2	2	2	2	
10-3		3SS-65204-0	WATER PIPE AUXILIARY MOUNT φ16 ｳｫｰﾀﾊﾟｲﾌﾟｵｳｷｼﾘｱﾘﾏｳﾝﾄ	1	1	1	1	1	
10-4	1	3SSQ60000-0	GEAR CASE ASSY ｷﾞﾔｹｰｽｱｯｼ	1	1	1	1	1	
10-4	2	3SSW60000-0	GEAR CASE ASSY ｷﾞﾔｹｰｽｱｯｼ		1		1	1	for White Model
10-5		3C7-60211-1	* ROLLER BEARING 28.6-38.1-3 * ﾛｰﾗﾍﾞｱﾘﾝｸﾞ 28.6-38.1-3	1	1	1	1	1	
10-6		3SS-60042-0	WATER SEAL PLATE ｳｫｰﾀｼｰﾙﾌﾟﾚｰﾄ	1	1	1	1	1	
10-7		3SS-60041-0	WATER SEAL RUBBER ｳｫｰﾀｼｰﾙﾗﾊﾞｰ	1	1	1	1	1	
10-8		332-60005-3	PLUG 8-8 ﾌﾟﾗｸﾞ 8-8	2	2	2	2	2	
10-9		332-60006-1	GASKET 8.1-15-1 ｶﾞｽｹｯﾄ	2	2	2	2	2	
10-10		3SS-60217-0	TRIM TAB ﾄﾘﾑﾀﾌﾞ	1	1	1	1	1	
10-11		911103-1045	BOLT 10-P1.25 ﾎﾞﾙﾄ	1	1	1	1	1	
10-12		940103-1000	WASHER ﾜｯｼｬ	1	1	1	1	1	
10-13		3SS-60012-0	GEAR CASE PLATE ｷﾞﾔｹｰｽﾌﾟﾚｰﾄ	1	1	1	1	1	
10-14		9215E3-0516	SCREW ｽｸﾘｭ	2	2	2	2	2	
10-15		3SS-60205-0	WATER STRAINER SET ｳｫｰﾀｽﾄﾚｰﾅｾｯﾄ	1	1	1	1	1	
10-16		3KY-60218-0	ANODE ｱﾉｰﾄﾞ	2	2	2	2	2	
10-17		910103-5645	BOLT ﾎﾞﾙﾄ	1	1	1	1	1	
10-18		930403-0600	NYLON NUT 6-P1.0 ﾅｲﾛﾝﾅｯﾄ 6-P1.0	1	1	1	1	1	
10-19	1	353-64015-0	SHIM 52-60.5-0.15 ｼﾑ 52-60.5-0.15	A	A	A	A	A	
10-19	2	353-64016-0	SHIM 52-60.5-0.1 ｼﾑ 52-60.5-0.1	A	A	A	A	A	
10-19	3	353-64014-0	SHIM 52-60.5-0.3 ｼﾑ 52-60.5-0.3	A	A	A	A	A	
10-20		3SS-64020-0	BEVEL GEAR B ﾍﾞﾍﾞﾙｷﾞﾔ B	1	1	1	1	1	
10-21		3SS-64027-0	NUT ﾅｯﾄ	1	1	1	1	1	
10-22	1	3SS-66013-0	CAM ROD (L) ｶﾑﾛｯﾄﾞ (L)	1	1	1	1	1	for Transom "L"
10-22	2	3SS-66014-0	CAM ROD (UL) ｶﾑﾛｯﾄﾞ (UL)	1	1	1	1	1	for Transom "UL"
10-23		945303-0900	E-RING d=9 Eﾘﾝｸﾞ d=9	1	1	1	1	1	
10-24		3SS-66031-1	CAM ROD BUSHING ｶﾑﾛｯﾄﾞﾌﾞｯｼﾝｸﾞ	1	1	1	1	1	

Fig. 10　　GEAR CASE(DRIVE SHAFT)
ギヤケース（ドライブシャフト）

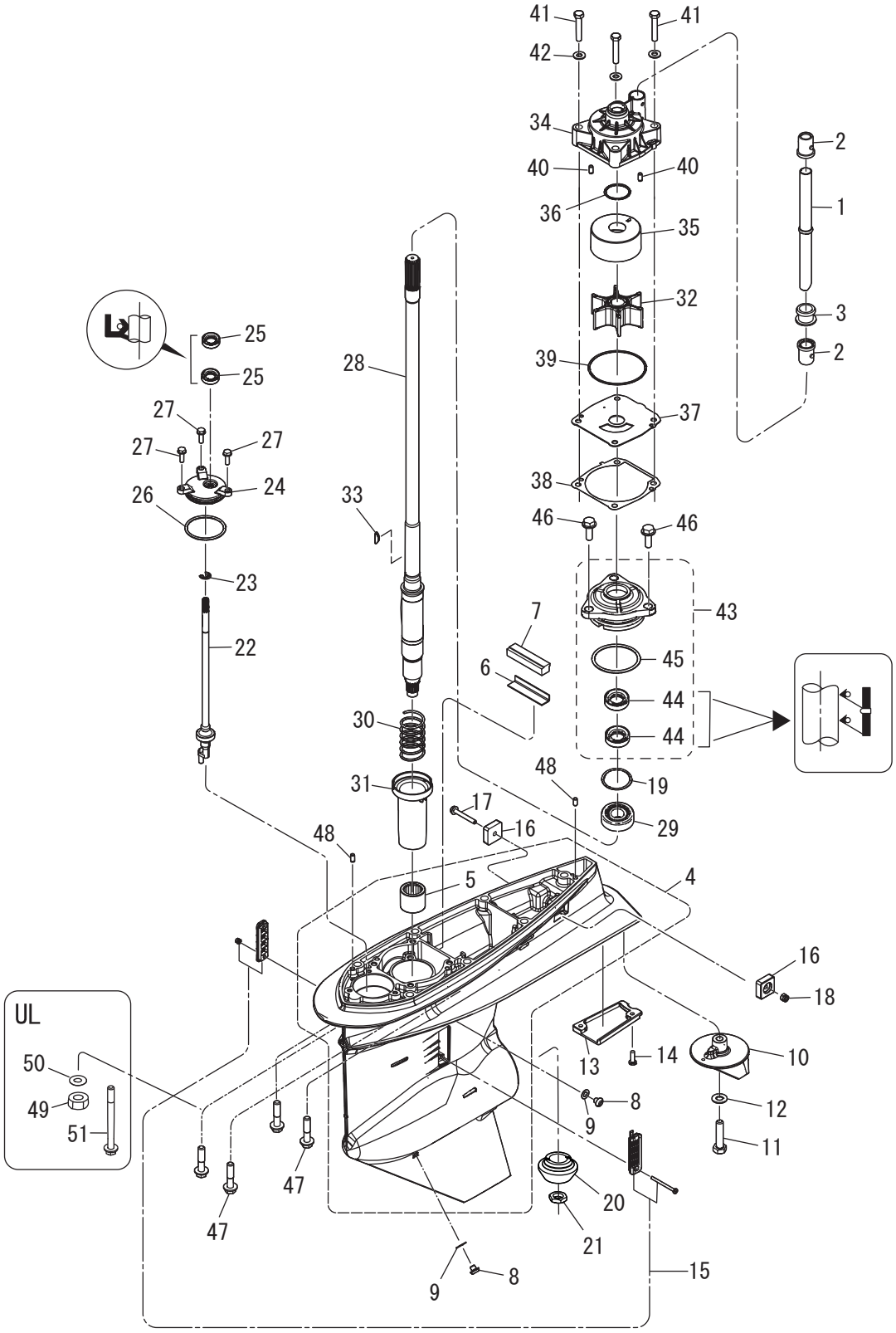

Ref.No. 見出番号		Part No. 部品番号	Description 部 品 名	Q'ty/個数					Remarks 備 考
				MFS75A	MFS90A	MFS100A	MFS115A	MFS140A	
10-25		3SS-66137-0	OIL SEAL 10-20-7 ｵｲﾙｼｰﾙ	2	2	2	2	2	
10-26		3SS-66023-0	O-RING 3.5-55.6 Oﾘﾝｸﾞ	1	1	1	1	1	
10-27		9101E3-5620	BOLT ﾎﾞﾙﾄ	3	3	3	3	3	
10-28	1	3SS-64302-0	DRIVE SHAFT (L) ﾄﾞﾗｲﾌﾞｼｬﾌﾄ(L)	1	1	1	1	1	for Transom "L"
10-28	2	3SS-64303-0	DRIVE SHAFT (UL) ﾄﾞﾗｲﾌﾞｼｬﾌﾄ(UL)	1	1	1	1	1	for Transom "UL"
10-29		3C7-60213-0	TAPERED ROLLER BEARING 0506 ﾃｰﾊﾟｰﾛｰﾗﾍﾞｱﾘﾝｸﾞ 0506	1	1	1	1	1	
10-30		3SS-64327-0	DRIVE SHAFT SPRING ﾄﾞﾗｲﾌﾞｼｬﾌﾄｽﾌﾟﾘﾝｸﾞ	1	1	1	1	1	
10-31		3SS-64328-0	DRIVE SHAFT SPRING GUIDE ﾄﾞﾗｲﾌﾞｼｬﾌﾄｽﾌﾟﾘﾝｸﾞｶﾞｲﾄﾞ	1	1	1	1	1	
10-32		3SS-65021-0	WATER PUMP IMPELLER ｳｫｰﾀﾎﾟﾝﾌﾟｲﾝﾍﾟﾗ	1	1	1	1	1	
10-33		3B7-65022-1	KEY 28-5.7-4 ｷｰ ﾎﾟﾝﾌﾟｲﾝﾍﾟﾗ	1	1	1	1	1	
10-34		3SS-65016-0	PUMP CASE (UPPER) ﾎﾟﾝﾌﾟｹｰｽ (ｱｯﾊﾟｰ)	1	1	1	1	1	
10-35		3SS-65011-0	PUMP CASE LINER ﾎﾟﾝﾌﾟｹｰｽﾗｲﾅ	1	1	1	1	1	
10-36		3SS-65015-0	O-RING 2.4-35.2 Oﾘﾝｸﾞ	1	1	1	1	1	
10-37		3SS-65025-0	WATER PUMP GUIDE PLATE ｳｫｰﾀﾎﾟﾝﾌﾟｶﾞｲﾄﾞﾌﾟﾚｰﾄ	1	1	1	1	1	
10-38		3SS-65029-0	GUIDE PLATE GASKET ｶﾞｲﾄﾞﾌﾟﾚｰﾄｶﾞｽｹｯﾄ	1	1	1	1	1	
10-39		3UG-65015-0	O-RING 2.4-84.4 Oﾘﾝｸﾞ	1	1	1	1	1	
10-40		3AB-01111-0	DOWEL PIN 6-12 ﾀﾞｳｪﾙﾋﾟﾝ 6-12	2	2	2	2	2	
10-41		9161E3-0845	BOLT ﾎﾞﾙﾄ	4	4	4	4	4	
10-42		9401E3-0800	WASHER ﾜｯｼｬ	4	4	4	4	4	
10-43		3SS-60231-0	OIL SEAL HOUSING ASSY ｵｲﾙｼｰﾙﾊｳｼﾞﾝｸﾞｱｯｼ	1	1	1	1	1	
10-44		3SS-60223-0	* OIL SEAL 22-40-8 * ｵｲﾙｼｰﾙ	2	2	2	2	2	
10-45		3SS-66023-0	* O-RING 3.5-55.6 * Oﾘﾝｸﾞ	1	1	1	1	1	
10-46		9101E3-5825	BOLT ﾎﾞﾙﾄ	3	3	3	3	3	
10-47		3SS-60001-0	BOLT M10-45-P1.25 ﾎﾞﾙﾄ	7	7	7	7	7	
10-48		3AB-01111-0	DOWEL PIN 6-12 ﾀﾞｳｪﾙﾋﾟﾝ 6-12	2	2	2	2	2	
10-49		3B7-61114-0	NUT 10-P1.25 ﾅｯﾄ 10-P1.25	6	6	6	6	6	for Transom "UL"
10-50		9402E3-1000	WASHER ﾜｯｼｬ	6	6	6	6	6	for Transom "UL"
10-51		3SS-61018-0	BOLT M10-170-P1.25 ﾎﾞﾙﾄ	1	1	1	1	1	for Transom "UL"

Fig. 11 GEAR CASE(PROPELLER SHAFT)
ギヤケース(プロペラシャフト)

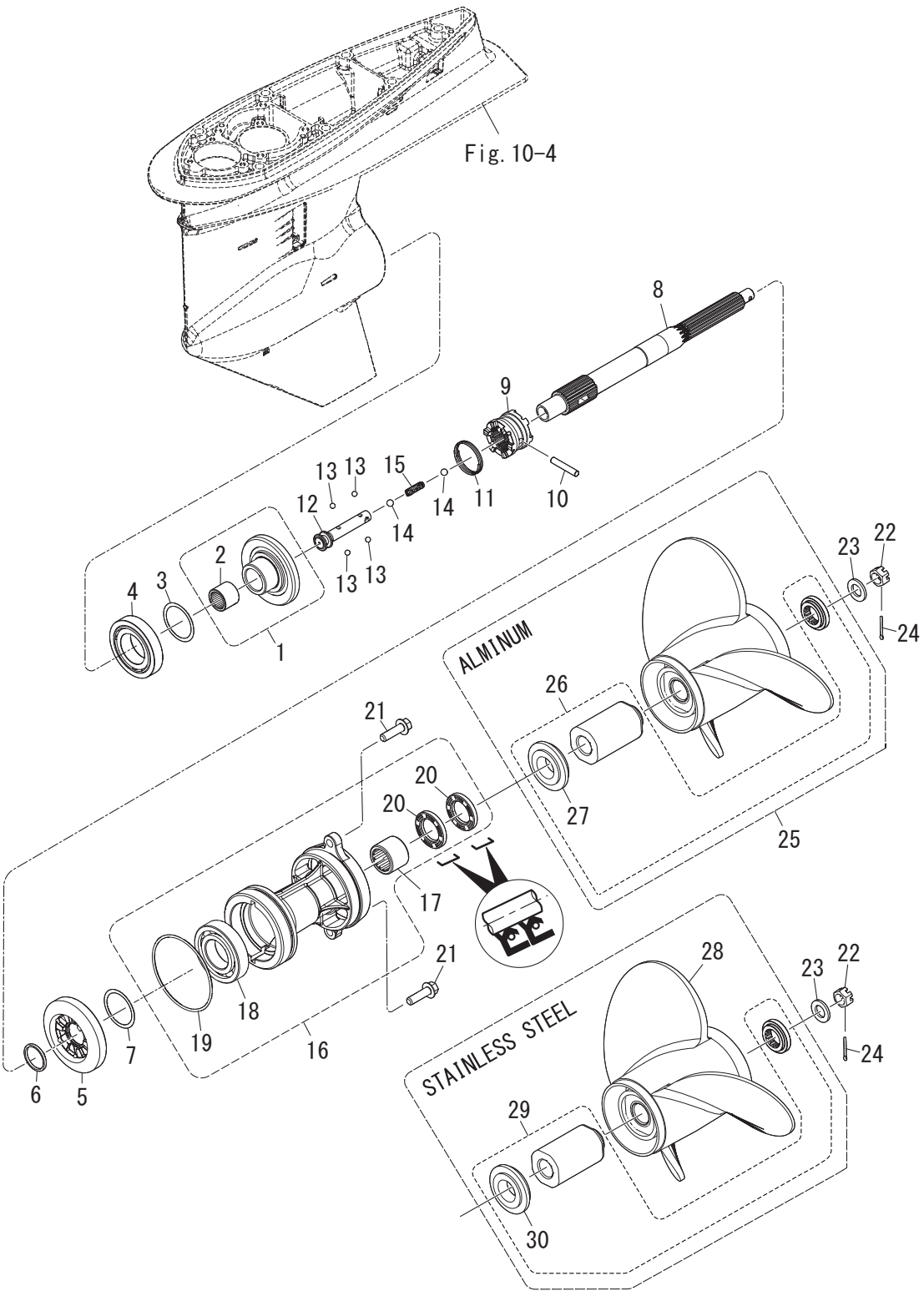

Ref.No. 見出番号		Part No. 部品番号	Description 部 品 名	Q'ty/個数					Remarks 備 考
				MFS75A	MFS90A	MFS100A	MFS115A	MFS140A	
11-1		3SS-64010-0	BEVEL GEAR ASSY (A) ﾍﾞﾍﾞﾙｷﾞﾔｱｯｼ(A)	1	1	1	1	1	
11-2		3B7-64011-0	* ROLLER BEARING 25-32-26 * ﾛｰﾗﾍﾞｱﾘﾝｸﾞ 25-32-26	1	1	1	1	1	
11-3	1	3B7-64015-0	SHIM 47-57-0.15 ｼﾑ 47-57-0.15	A	A	A	A	A	
11-3	2	3B7-64016-0	SHIM 47-57-0.1 ｼﾑ 47-57-0.1	A	A	A	A	A	
11-4		3C7-60215-0	TAPERED ROLLER BEARING 30209 ﾃｰﾊﾟｰﾛｰﾗﾍﾞｱﾘﾝｸﾞ 30209	1	1	1	1	1	
11-5		3SS-64030-0	BEVEL GEAR C ﾍﾞﾍﾞﾙｷﾞﾔC	1	1	1	1	1	
11-6	1	3SS-64035-0	WASHER t=2.4 ﾜｯｼｬ	A	A	A	A	A	
11-6	2	3SS-64034-0	WASHER t=2.6 ﾜｯｼｬ	A	A	A	A	A	
11-6	3	3B7-64035-0	WASHER t=2.8 ﾜｯｼｬ t=2.8	A	A	A	A	A	
11-6	4	3B7-64034-0	WASHER t=3.0 ﾜｯｼｬ t=3.0	A	A	A	A	A	
11-6	5	3B7-64032-0	WASHER t=3.2 ﾜｯｼｬ t=3.2	A	A	A	A	A	
11-7	1	3B7-64036-0	SHIM 42-50-0.15 ｼﾑ 42-50-0.15	A	A	A	A	A	
11-7	2	3B7-64037-0	SHIM 42-50-0.1 ｼﾑ 42-50-0.1	A	A	A	A	A	
11-8		3SS-64211-0	PROPELLER SHAFT ﾌﾟﾛﾍﾟﾗｼｬﾌﾄ	1	1	1	1	1	
11-9		3SS-64215-0	CLUTCH ｸﾗｯﾁ	1	1	1	1	1	
11-10		3B7-64218-0	PIN ﾋﾟﾝ ｸﾗｯﾁ	1	1	1	1	1	
11-11		3B7-64219-1	SNAP ｽﾅｯﾌﾟ ｸﾗｯﾁﾋﾟﾝ	1	1	1	1	1	
11-12		3SS-64225-0	CLUTCH SLIDER ｸﾗｯﾁｽﾗｲﾀﾞｰ	1	1	1	1	1	
11-13		965002-3207	BALL 7/32=5.556mm ﾎﾞｰﾙ	4	4	4	4	4	
11-14		965002-3211	BALL 11/32=8.731mm ﾎﾞｰﾙ	2	2	2	2	2	
11-15		3SS-64221-0	SPRING ｽﾌﾟﾘﾝｸﾞ	1	1	1	1	1	
11-16	1	3SSQ87323-0	PROPELLER SHAFT HOUSING ASSY ﾌﾟﾛﾍﾟﾗｼｬﾌﾄﾊｳｼﾞﾝｸﾞｱｯｼ	1	1	1	1	1	
11-16	2	3SSW87323-0	PROPELLER SHAFT HOUSING ASSY ﾌﾟﾛﾍﾟﾗｼｬﾌﾄﾊｳｼﾞﾝｸﾞｱｯｼ		1		1	1	for White Model
11-17		3B7-60211-0	* ROLLER BEARING 30-40-30 * ﾛｰﾗﾍﾞｱﾘﾝｸﾞ 30-40-30	1	1	1	1	1	
11-18		9601-0-6208	* BALL BEARING 6208 * ﾎﾞｰﾙﾍﾞｱﾘﾝｸﾞ 6208	1	1	1	1	1	
11-19		3SS-60103-0	* O-RING 3.1-94.4 * Oﾘﾝｸﾞ	1	1	1	1	1	
11-20		3SS-60111-0	* OIL SEAL 30-50-7 * ｵｲﾙｼｰﾙ	2	2	2	2	2	
11-21		3SS-61017-0	BOLT M10-35-P1.25 ﾎﾞﾙﾄ	2	2	2	2	2	
11-22		353-64121-0	PROPELLER NUT M16P1.5 ﾌﾟﾛﾍﾟﾗﾅｯﾄ	1	1	1	1	1	

Fig. 11 GEAR CASE(PROPELLER SHAFT)
ギヤケース(プロペラシャフト)

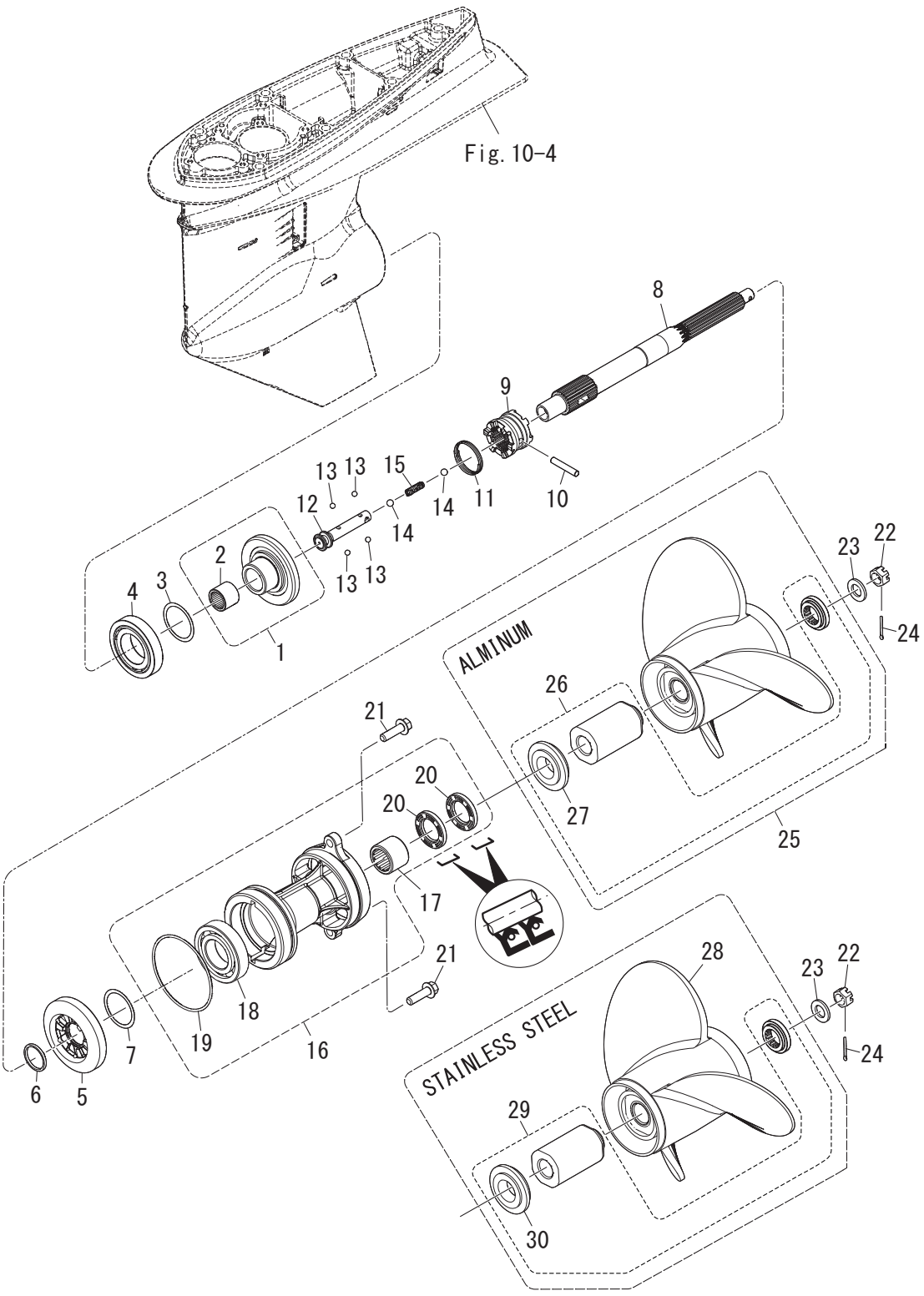

Ref.No. 見出番号		Part No. 部品番号	Description 部 品 名	Q'ty/個数					Remarks 備 考
				MFS75A	MFS90A	MFS100A	MFS115A	MFS140A	
11-23		345-64124-0	WASHER 17-32-3 ﾜｯｼｬ 17-32-3	1	1	1	1	1	
11-24		951503-0325	SPLIT PIN 3-25 ｽﾌﾟﾘｯﾄﾋﾟﾝ 3-25	1	1	1	1	1	
11-25	1	3HKB64518-0	PROPELLER ASSY (9") ﾌﾟﾛﾍﾟﾗｱｯｼ (9")	1	1	1	1	1	OPT 3 x 356 x 229
11-25	2	3HKB64523-0	PROPELLER ASSY (11") ﾌﾟﾛﾍﾟﾗｱｯｼ (11")	1	1	1	1	1	OPT 3 x 356 x 279
11-25	3	3HKB64527-0	PROPELLER ASSY (13") ﾌﾟﾛﾍﾟﾗｱｯｼ (13")	1	1	1	1	1	OPT 3 x 349 x 330
11-25	4	3HKB64532-0	PROPELLER ASSY (15") ﾌﾟﾛﾍﾟﾗｱｯｼ (15")	1	1	1	1	1	OPT 3 x 343 x 381
11-25	5	3HKB64536-0	PROPELLER ASSY (17") ﾌﾟﾛﾍﾟﾗｱｯｼ (17")	1	1	1	1	1	OPT 3 x 337 x 432
11-25	6	3HKB64541-0	PROPELLER ASSY (19") ﾌﾟﾛﾍﾟﾗｱｯｼ (19")	1	1	1	1	1	OPT 3 x 335 x 483
11-25	7	3HKB64545-0	PROPELLER ASSY (21") ﾌﾟﾛﾍﾟﾗｱｯｼ (21")	1	1	1	1	1	OPT 3 x 335 x 533
11-26		3HK-64238-0	* PROPELLER HUB KIT * ﾌﾟﾛﾍﾟﾗﾊﾌﾞｷｯﾄ	1	1	1	1	1	OPT
11-27		3HK-64235-0	** FORWARD THRUST WASHER ** ﾌｫﾜｰﾄﾞ ｽﾗｽﾄﾜｯｼｬ	1	1	1	1	1	OPT
11-28	1	3SS-64181-0	PROPELLER (13") 13.75x13x3 ｽﾃﾝﾚｽｽﾁｰﾙﾌﾟﾛﾍﾟﾗ (13"),3 BLADE	1	1	1	1	1	OPT Stainless Steel
11-28	2	3SS-64185-0	PROPELLER (15") 13.5x15x3 ｽﾃﾝﾚｽｽﾁｰﾙﾌﾟﾛﾍﾟﾗ (15"),3 BLADE	1	1	1	1	1	OPT Stainless Steel
11-28	3	3SS-64189-0	PROPELLER (17") 13.25x17x3 ｽﾃﾝﾚｽｽﾁｰﾙﾌﾟﾛﾍﾟﾗ (17"),3 BLADE	1	1	1	1	1	OPT Stainless Steel
11-28	4	3SS-64194-0	PROPELLER (19") 13x19x3 ｽﾃﾝﾚｽｽﾁｰﾙﾌﾟﾛﾍﾟﾗ (19"),3 BLADE	1	1	1	1	1	OPT Stainless Steel
11-28	5	3SS-64196-0	PROPELLER (21") 13x21x3 ｽﾃﾝﾚｽｽﾁｰﾙﾌﾟﾛﾍﾟﾗ (21"),3 BLADE	1	1	1	1	1	OPT Stainless Steel
11-28	6	3ZG-64181-0	PROPELLER (13") 13.5x13x4 ｽﾃﾝﾚｽｽﾁｰﾙﾌﾟﾛﾍﾟﾗ (13"),4 BLADE	1	1	1	1	1	OPT 4-blade Stainless Steel
11-28	7	3ZG-64185-0	PROPELLER (15") 13.25x15x4 ｽﾃﾝﾚｽｽﾁｰﾙﾌﾟﾛﾍﾟﾗ (15"),4 BLADE	1	1	1	1	1	OPT 4-blade Stainless Steel
11-28	8	3ZG-64189-0	PROPELLER (17") 13x17x4 ｽﾃﾝﾚｽｽﾁｰﾙﾌﾟﾛﾍﾟﾗ (17"),4 BLADE	1	1	1	1	1	OPT 4-blade Stainless Steel
11-28	9	3ZG-64194-0	PROPELLER (19") 13x19x4 ｽﾃﾝﾚｽｽﾁｰﾙﾌﾟﾛﾍﾟﾗ (19"),4 BLADE	1	1	1	1	1	OPT 4-blade Stainless Steel
11-28	10	3ZG-64196-0	PROPELLER (21") 13x21x4 ｽﾃﾝﾚｽｽﾁｰﾙﾌﾟﾛﾍﾟﾗ (21"),4 BLADE	1	1	1	1	1	OPT 4-blade Stainless Steel
11-29		3HK-64238-0	PROPELLER HUB KIT ﾌﾟﾛﾍﾟﾗﾊﾌﾞｷｯﾄ	1	1	1	1	1	OPT
11-30		3HK-64235-0	* FORWARD THRUST WASHER * ﾌｫﾜｰﾄﾞ ｽﾗｽﾄﾜｯｼｬ	1	1	1	1	1	OPT

Fig. 11A GEAR CASE(COUNTER ROTATION MODEL)
ギヤケース(カウンターローテーションモデル)

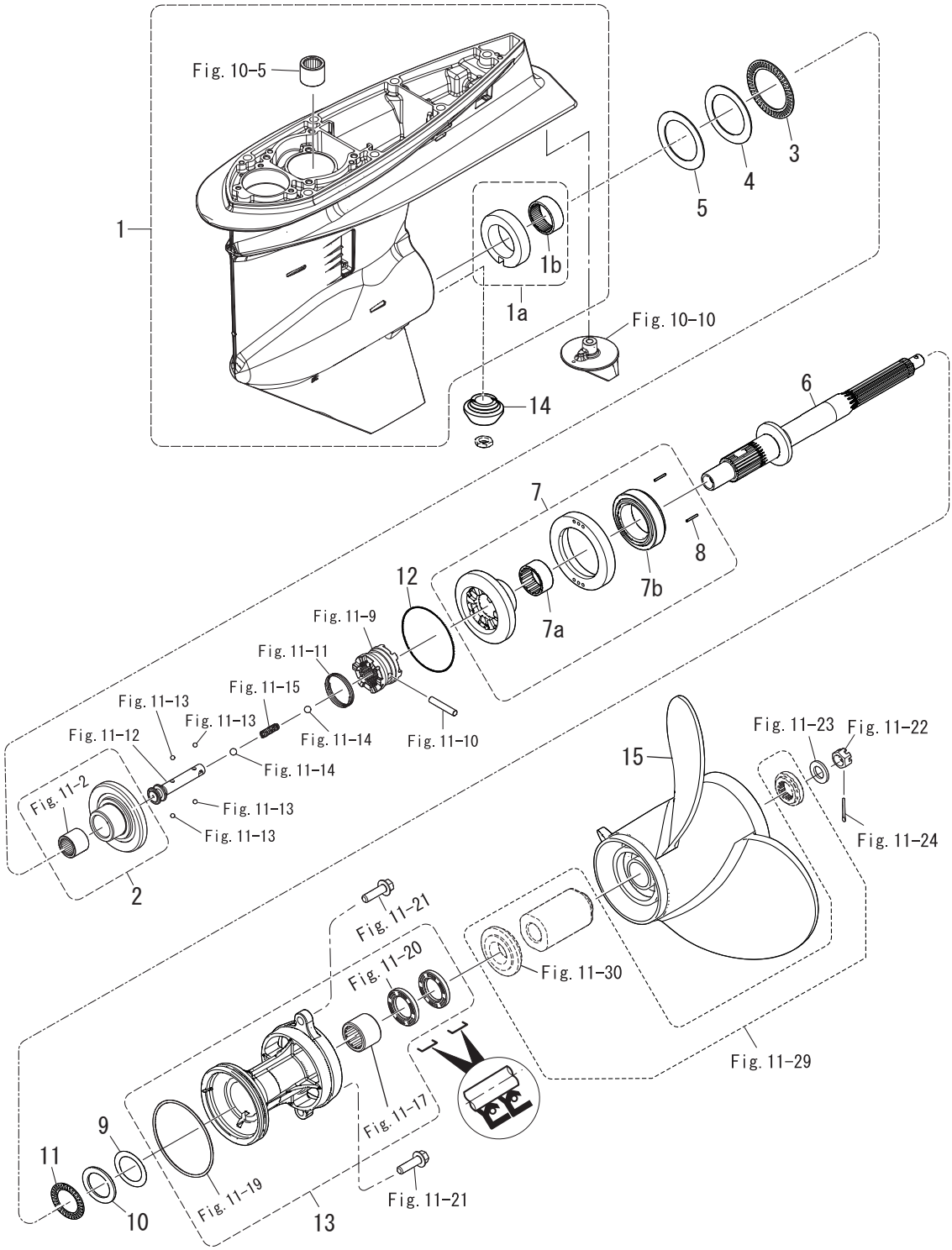

Ref.No. 見出番号		Part No. 部品番号	Description 部 品 名	Q'ty/個数					Remarks 備 考
				MFS75A	MFS90A	MFS100A	MFS115A	MFS140A	
11A-1	1	31KQ60000-0	GEAR CASE ASSY ｷﾞﾔｹｰｽｱｯｼ					1	for Transom "UL" for US/EU
11A-1	2	31KW60000-0	GEAR CASE ASSY ｷﾞﾔｹｰｽｱｯｼ					1	for Transom "UL" US/EU for White Model
11A-1a		31K-60086-0	* RETAINER ASSY (GEAR A) * ﾘﾃｰﾅｱｯｼ(ｷﾞﾔA)					1	for Transom "UL" for US/EU
11A-1b		31K-64011-0	** ROLLER BEARING 45-52-20 ** ﾛｰﾗﾍﾞｱﾘﾝｸﾞ					1	for Transom "UL" for US/EU
11A-2		31K-64010-0	BEVEL GEAR ASSY (A) ﾍﾞﾍﾞﾙｷﾞﾔｱｯｼ (A)					1	for Transom "UL" for US/EU
11A-3		31K-60102-0	ROLLER BEARING 60-85-3 ﾛｰﾗﾍﾞｱﾘﾝｸﾞ					1	for Transom "UL" for US/EU
11A-4		31K-62116-0	WASHER 60-84.5-1.5 ﾜｯｼｬ					1	for Transom "UL" for US/EU
11A-5	1	31K-64015-0	SHIM 61-84.5-0.15 ｼﾑ 61-84.5-0.15					A	for Transom "UL" for US/EU
11A-5	2	31K-64016-0	SHIM 61-84.5-0.1 ｼﾑ 61-84.5-0.1					A	for Transom "UL" for US/EU
11A-6		31K-64211-0	PROPELLER SHAFT ﾌﾟﾛﾍﾟﾗｼｬﾌﾄ					1	for Transom "UL" for US/EU
11A-7		31K-64089-0	BEVEL GEAR ASSY (C) ﾍﾞﾍﾞﾙｷﾞﾔｱｯｼ (C)					1	for Transom "UL" for US/EU
11A-7a		31K-60211-0	* ROLLER BEARING 35-42-20 * ﾛｰﾗﾍﾞｱﾘﾝｸﾞ					1	for Transom "UL" for US/EU
11A-7b		31K-60215-0	* TAPERED ROLLER BEARING 50-80-20 * ﾃｰﾊﾟｰﾛｰﾗﾍﾞｱﾘﾝｸﾞ					1	for Transom "UL" for US/EU
11A-8		951407-2520	* SPRING PIN 2.5-20 * ｽﾌﾟﾘﾝｸﾞﾋﾟﾝ					2	for Transom "UL" for US/EU
11A-9	1	31K-64082-0	SHIM 42-59.8-0.4 ｼﾑ 42-59.8-0.4					A	for Transom "UL" for US/EU
11A-9	2	31K-64083-0	SHIM 42-59.8-0.6 ｼﾑ 42-59.8-0.6					A	for Transom "UL" for US/EU
11A-10		31K-66308-0	WASHER 42-60-3.5 ﾜｯｼｬ					1	for Transom "UL" for US/EU
11A-11		31K-64019-0	ROLLER BEARING 40-60-3 ﾛｰﾗﾍﾞｱﾘﾝｸﾞ					1	for Transom "UL" for US/EU
11A-12	1	31K-64036-0	SHIM 102-105-0.15 ｼﾑ 102-105-0.15					A	for Transom "UL" for US/EU
11A-12	2	31K-64037-0	SHIM 102-105-0.1 ｼﾑ 102-105-0.1					A	for Transom "UL" for US/EU
11A-13	1	31KQ87323-0	PROPELLER SHAFT HOUSING ASSY ﾌﾟﾛﾍﾟﾗｼｬﾌﾄﾊｳｼﾞﾝｸﾞｱｯｼ					1	for Transom "UL" for US/EU
11A-13	2	31KW87323-0	PROPELLER SHAFT HOUSING ASSY ﾌﾟﾛﾍﾟﾗｼｬﾌﾄﾊｳｼﾞﾝｸﾞｱｯｼ					1	for Transom "UL" US/EU for White Model
11A-14		3EB-64020-0	BEVEL GEAR B ﾍﾞﾍﾞﾙｷﾞﾔ B					1	for Transom "UL" for US/EU
11A-15	1	31K-64185-0	PROPELLER (15") 13.5x15x3 ｽﾃﾝﾚｽｽﾁｰﾙﾌﾟﾛﾍﾟﾗ (15"),3 BLADE					1	OPT Stainless Steel Counter Rotation Model
11A-15	2	31K-64189-0	PROPELLER (17") 13.25x17x3 ｽﾃﾝﾚｽｽﾁｰﾙﾌﾟﾛﾍﾟﾗ (17"),3 BLADE					1	OPT Stainless Steel Counter Rotation Model
11A-15	3	31K-64194-0	PROPELLER (19") 13x19x3 ｽﾃﾝﾚｽｽﾁｰﾙﾌﾟﾛﾍﾟﾗ (19"),3 BLADE					1	OPT Stainless Steel Counter Rotation Model
11A-15	4	32K-64185-0	PROPELLER (15") 13.25x15x4 ｽﾃﾝﾚｽｽﾁｰﾙﾌﾟﾛﾍﾟﾗ (15"),4 BLADE					1	OPT 4-blade Stainless Steel Counter Rotation Model
11A-15	5	32K-64189-0	PROPELLER (17") 13x17x4 ｽﾃﾝﾚｽｽﾁｰﾙﾌﾟﾛﾍﾟﾗ (17"),4 BLADE					1	OPT 4-blade Stainless Steel Counter Rotation Model
11A-15	6	32K-64194-0	PROPELLER (19") 13x19x4 ｽﾃﾝﾚｽｽﾁｰﾙﾌﾟﾛﾍﾟﾗ (19"),4 BLADE					1	OPT 4-blade Stainless Steel Counter Rotation Model

Fig. 12 BRACKET
ブラケット

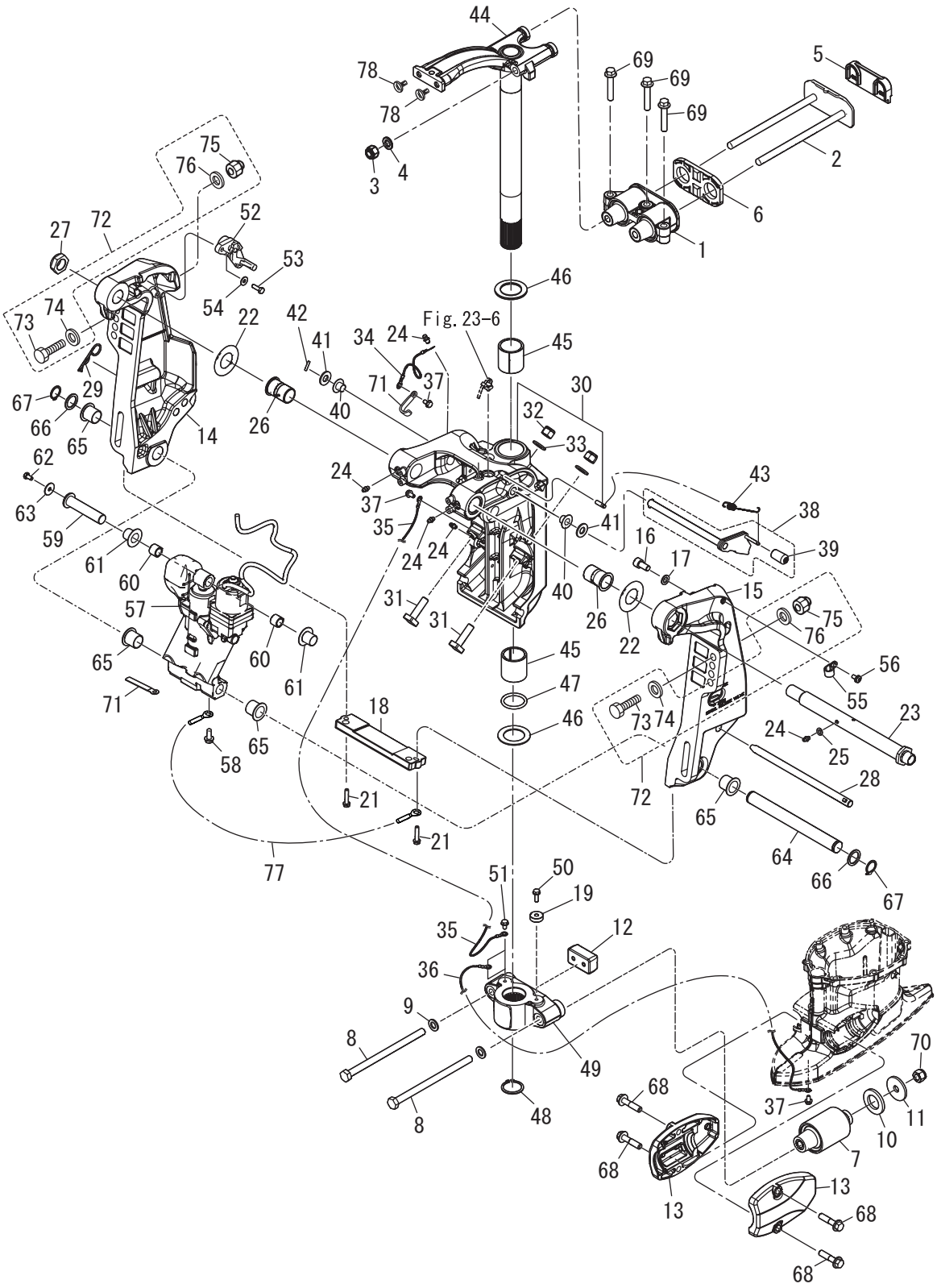

Ref.No. 見出番号		Part No. 部品番号	Description 部 品 名	Q'ty/個数					Remarks 備 考
				MFS75A	MFS90A	MFS100A	MFS115A	MFS140A	
12-1		3SS-61301-0	RUBBER MOUNT (UPPER) ﾗﾊﾞｰﾏｳﾝﾄ (ｱｯﾊﾟ)	1	1	1	1	1	
12-2		3SS-61326-0	LOCK PLATE W/BOLT ﾛｯｸﾌﾟﾚｰﾄ W/ﾎﾞﾙﾄ	1	1	1	1	1	
12-3		3R0-61324-0	NYLON NUT 12-P1.25 ﾅｲﾛﾝﾅｯﾄ 12-P1.25	2	2	2	2	2	
12-4		9402E3-1200	WASHER ﾜｯｼｬ	2	2	2	2	2	
12-5		3SS-61339-0	DAMPER (UPPER) ﾀﾞﾝﾊﾟ (ｱｯﾊﾟ)	1	1	1	1	1	
12-6		3SS-61333-0	DAMPER (UPPER) ﾀﾞﾝﾊﾟ (ｱｯﾊﾟ)	1	1	1	1	1	
12-7		3SS-61302-0	RUBBER MOUNT (LOWER) ﾗﾊﾞｰﾏｳﾝﾄ (ﾛﾜ)	2	2	2	2	2	
12-8		3SS-61321-0	BOLT M12-195_P1.25 ﾎﾞﾙﾄ	2	2	2	2	2	
12-9		9402E3-1200	WASHER ﾜｯｼｬ	2	2	2	2	2	
12-10		3SS-61338-0	DAMPER 28.2-48-5 ﾀﾞﾝﾊﾟ	2	2	2	2	2	
12-11		3SS-61334-0	WASHER 12.5-46-4 ﾜｯｼｬ	2	2	2	2	2	
12-12		3SS-61336-0	DAMPER (LOWER) ﾀﾞﾝﾊﾟ (ﾛﾜ)	1	1	1	1	1	
12-13	1	3SSQ61342-0	MOUNT HOLDING PLATE (LOWER) ﾏｳﾝﾄﾎｰﾙﾃﾞｨﾝｸﾞﾌﾟﾚｰﾄ (ﾛﾜ)	2	2	2	2	2	
12-13	2	3SSW61342-0	MOUNT HOLDING PLATE (LOWER) ﾏｳﾝﾄﾎｰﾙﾃﾞｨﾝｸﾞﾌﾟﾚｰﾄ (ﾛﾜ)		2		2	2	
12-14	1	3SSQ77211-0	CLAMP BRACKET (PTT-R) ｸﾗﾝﾌﾟﾌﾞﾗｹｯﾄ (PTT-R)	1	1	1	1	1	
12-14	2	3SSW77211-0	CLAMP BRACKET (PTT-R) ｸﾗﾝﾌﾟﾌﾞﾗｹｯﾄ (PTT-R)		1		1	1	for White Model
12-15	1	3SSQ77212-1	CLAMP BRACKET (PTT-L) ｸﾗﾝﾌﾟﾌﾞﾗｹｯﾄ (PTT-L)	1	1	1	1	1	
12-15	2	3SSW77212-1	CLAMP BRACKET (PTT-L) ｸﾗﾝﾌﾟﾌﾞﾗｹｯﾄ (PTT-L)		1		1	1	for White Model
12-16		9102E3-1020	BOLT ﾎﾞﾙﾄ	1	1	1	1	1	
12-17		9402E3-1000	WASHER ﾜｯｼｬ	1	1	1	1	1	
12-18		3C7-60218-2	ANODE ｱﾉｰﾄﾞ ｽﾀｰﾝﾌﾞﾗｹｯﾄ	1	1	1	1	1	
12-19		338-60218-2	ANODE ｱﾉｰﾄﾞ	1	1	1	1	1	
12-21		910103-5630	BOLT ﾎﾞﾙﾄ	2	2	2	2	2	
12-22		3E0-62116-1	WASHER 25.7-50-1 ﾜｯｼｬ 25.7-50-1	2	2	2	2	2	
12-23		3SS-62191-1	SWIVEL BRACKET SHAFT ASSY ｽｲﾍﾞﾙﾌﾞﾗｹｯﾄｼｬﾌﾄｱｯｼ	1	1	1	1	1	
12-24	1	344-67177-1	GREASE FITTING ｸﾞﾘｽﾌｨｯﾃｨﾝｸﾞ	1	1	1	1	1	
12-24	2	344-67177-1	GREASE FITTING ｸﾞﾘｽﾌｨｯﾃｨﾝｸﾞ	4	4	4	4	4	
12-25		940103-0600	WASHER ﾜｯｼｬ	1	1	1	1	1	
12-26		3E0-62126-0	BUSHING 25.6-28.6-40 ﾌﾞｯｼﾝｸﾞ 25.6-28.6-40	2	2	2	2	2	

Fig. 12 BRACKET
ブラケット

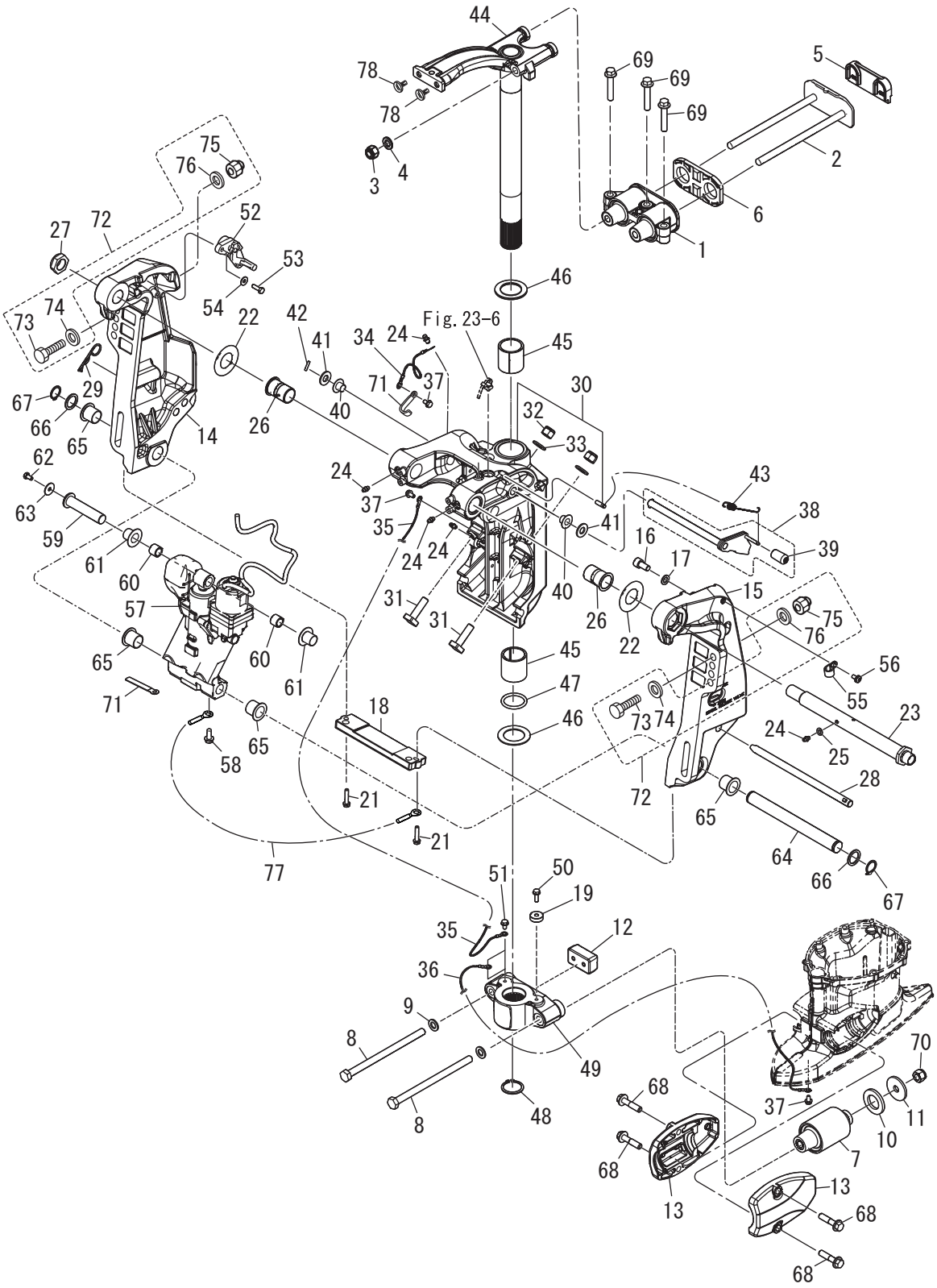

Ref.No. 見出番号		Part No. 部品番号	Description 部 品 名	Q'ty/個数					Remarks 備 考
				MFS75A	MFS90A	MFS100A	MFS115A	MFS140A	
12-27		346-62124-1	NYLON NUT7/8-14 ﾅｲﾛﾝﾅｯﾄ7/8-14	1	1	1	1	1	
12-28		3E0-62121-1	THRUST ROD ｽﾗｽﾄﾛｯﾄﾞ	1	1	1	1	1	
12-29		3B7-62129-1	PIN ﾋﾟﾝｽﾗｽﾄﾛｯﾄﾞ	1	1	1	1	1	
12-30	1	3SSQ77208-1	SWIVEL BRACKET ASSY ｽｲﾍﾞﾙﾌﾞﾗｹｯﾄｱｯｼ	1	1	1	1	1	
12-30	2	3SSW77208-1	SWIVEL BRACKET ASSY ｽｲﾍﾞﾙﾌﾞﾗｹｯﾄｱｯｼ		1		1	1	for White Model
12-31		3SS-77085-0	BOLT M12-P1.25-43 ﾎﾞﾙﾄ	2	2	2	2	2	
12-32		3R0-61324-0	NYLON NUT 12-P1.25 ﾅｲﾛﾝﾅｯﾄ 12-P1.25	2	2	2	2	2	
12-33		940103-1200	WASHER ﾜｯｼｬ	2	2	2	2	2	
12-34		3SS-62396-0	GROUND 260mm ｸﾞﾗﾝﾄﾞ(ｱｰｽﾜｲﾔ)	1	1	1	1	1	
12-35		3SS-62396-0	GROUND260mm ｸﾞﾗﾝﾄﾞ(ｱｰｽﾜｲﾔ)	1	1	1	1	1	
12-36		3C8-62396-1	GROUND L=210 ｸﾞﾗﾝﾄﾞ (ｱｰｽﾜｲﾔ)	1	1	1	1	1	
12-37		910103-5612	BOLT ﾎﾞﾙﾄ	3	3	3	3	3	
12-38		3SS-62431-0	TILT STOPPER ASSY ﾁﾙﾄｽﾄｯﾊﾟｱｯｼ	1	1	1	1	1	
12-39		3Y9-62433-0	* TILT STOPPER GRIP * ﾁﾙﾄｽﾄｯﾊﾟｸﾞﾘｯﾌﾟ	1	1	1	1	1	
12-40		3SS-63207-0	COLLAR 12.2-26-15.5 ｶﾗｰ	2	2	2	2	2	
12-41		940103-1200	WASHER ﾜｯｼｬ	2	2	2	2	2	
12-42		951403-3516	SPRING PIN 3.5-16 ｽﾌﾟﾘﾝｸﾞﾋﾟﾝ 3.5-16	1	1	1	1	1	
12-43		3E0-62473-1	TILT STOPPER SPRING ﾁﾙﾄｽﾄｯﾊﾟｽﾌﾟﾘﾝｸﾞ	1	1	1	1	1	
12-44	1	3SSQ62010-0	STEERING SHAFT ASSY ｽﾃｱﾘﾝｸﾞｼｬﾌﾄｱｯｼ	1	1	1	1	1	
12-44	2	3SSW62010-0	STEERING SHAFT ASSY ｽﾃｱﾘﾝｸﾞｼｬﾌﾄｱｯｼ		1		1	1	for White Model
12-45		3SS-62417-0	BUSHING ﾌﾞｯｼﾝｸﾞ	2	2	2	2	2	
12-46		3SS-62423-0	THRUST PLATE (UPPER) 38.5-58-2 ｽﾗｽﾄﾌﾟﾚｰﾄ (ｱｯﾊﾟ)	2	2	2	2	2	
12-47		3SS-62415-0	O-RING 4.8-36.7 Oﾘﾝｸﾞ	1	1	1	1	1	
12-48		945103-3600	C-RING Cﾘﾝｸﾞ	1	1	1	1	1	
12-49	1	3SSQ61411-0	MOUNT BRACKET ﾏｳﾝﾄﾌﾞﾗｹｯﾄ	1	1	1	1	1	
12-49	2	3SSW61411-0	MOUNT BRACKET ﾏｳﾝﾄﾌﾞﾗｹｯﾄ		1		1	1	for White Model
12-50		910103-5620	BOLT ﾎﾞﾙﾄ	1	1	1	1	1	
12-51		910103-5612	BOLT ﾎﾞﾙﾄ	1	1	1	1	1	
12-52		3T1-72574-0	TRIM SENSOR L=1700 ﾄﾘﾑｾﾝｻ L=1700	1	1	1	1	1	

Fig. 12 BRACKET
ブラケット

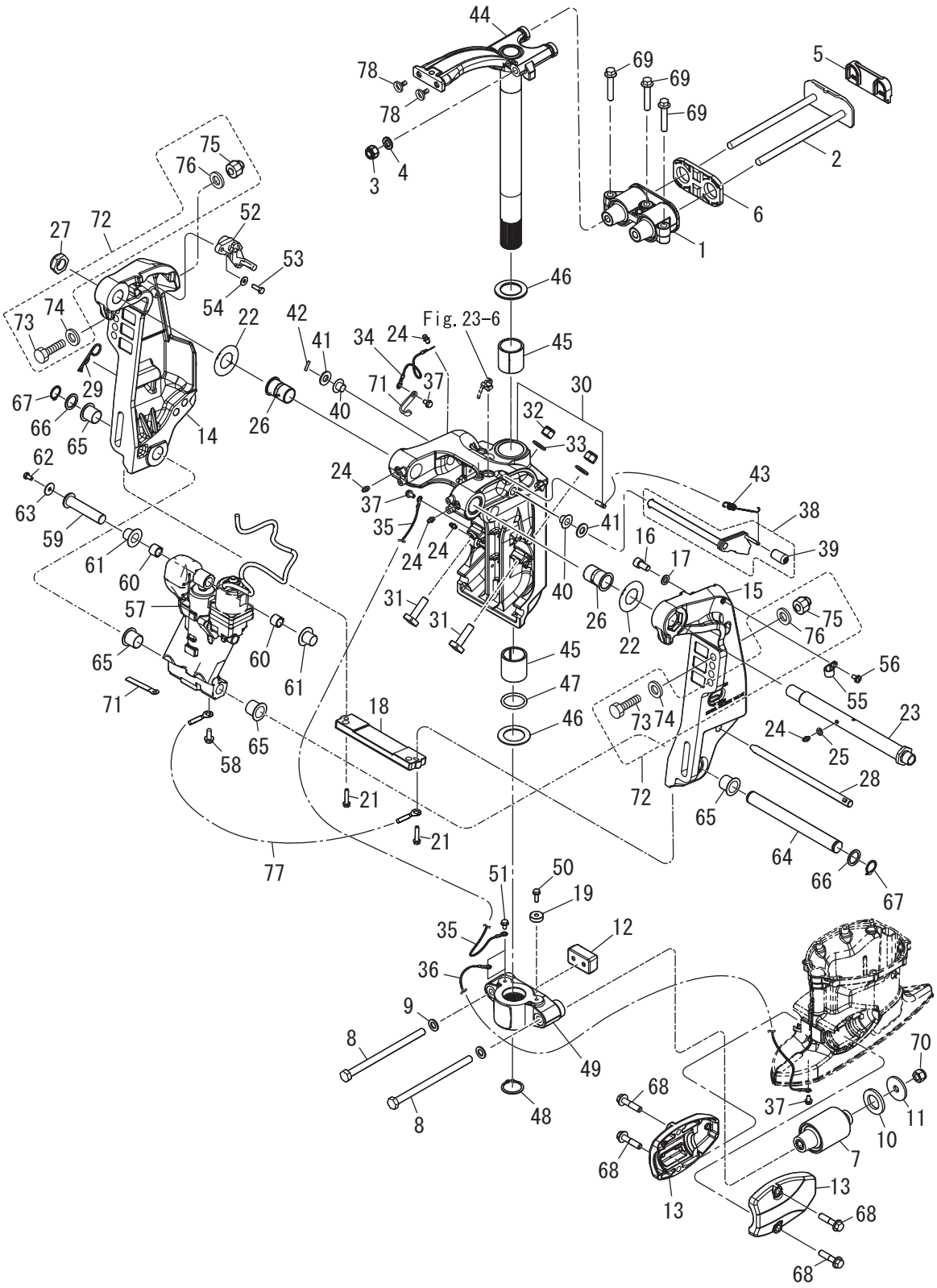

Ref.No. 見出番号		Part No. 部品番号	Description 部 品 名	Q'ty/個数					Remarks 備 考
				MFS75A	MFS90A	MFS100A	MFS115A	MFS140A	
12-53		910103-0620	BOLT ﾎﾞﾙﾄ	2	2	2	2	2	
12-54		3C8-66308-0	WASHER 6-16-1.5 ﾜｯｼｬ 6-16-1.5	2	2	2	2	2	
12-55		345-06915-0	CLAMP 6.5-14L ｸﾗﾝﾌﾟ 6.5-14L	1	1	1	1	1	
12-56		921503-5612	SCREW ｽｸﾘｭ	1	1	1	1	1	
12-57		3SS-77150-1	PTT ASSY PTTｱｯｼ	1	1	1	1	1	
12-58		910103-5612	BOLT ﾎﾞﾙﾄ	1	1	1	1	1	
12-59		3SS-77071-0	CYLINDER PIN (UPPER) ｼﾘﾝﾀﾞﾋﾟﾝ (ｱｯﾊﾟ)	1	1	1	1	1	
12-60		3C8-77075-0	BUSHING 18-24-19 ﾌﾞｯｼﾝｸﾞ 18-24-19	2	2	2	2	2	
12-61		3E0-77076-0	BUSHING 18-20-20.5 ﾌﾞｯｼﾝｸﾞ 18-20-20.5	2	2	2	2	2	
12-62		9101E3-0612	BOLT ﾎﾞﾙﾄ	1	1	1	1	1	
12-63		345-05122-1	WASHER 6.5-23-1.5 ﾜｯｼｬ 6.5-23-1.5	1	1	1	1	1	
12-64		3E0-77101-2	CYLINDER PIN (LOWER) ｼﾘﾝﾀﾞﾋﾟﾝ (ﾛﾜ)	1	1	1	1	1	
12-65		3E0-77103-0	BUSHING 22-25.4-23.5 ﾌﾞｯｼﾝｸﾞ 22-25.4-23.5	4	4	4	4	4	
12-66		346-62412-1	WASHER 22.6-30-2 ﾜｯｼｬ 22.6-30-2	2	2	2	2	2	
12-67		945103-2200	C-RING d=22 Cﾘﾝｸﾞ d=22	2	2	2	2	2	
12-68		3SS-60001-0	BOLT M10-45-P1.25 ﾎﾞﾙﾄ	4	4	4	4	4	
12-69		3SS-61343-0	BOLT M10-55-P1.25 ﾎﾞﾙﾄ	3	3	3	3	3	
12-70		3R0-61324-0	NYLON NUT 12-P1.25 ﾅｲﾛﾝﾅｯﾄ 12-P1.25	2	2	2	2	2	
12-71		3PR-06972-0	CLAMP 6.5-47.5P ｸﾗﾝﾌﾟ 6.5-47.5P	2	2	2	2	2	
12-72		3AM-72120-0	RIGGING BOLT SET ﾘｷﾞﾝｸﾞﾎﾞﾙﾄｾｯﾄ	1	1	1	1	1	
12-73		3C7-62133-2	* BOLT 12-105 P1.25 * ﾎﾞﾙﾄ 12-105 P1.25	4	4	4	4	4	
12-74		353-61334-0	* WASHER 13-34-3 * ﾜｯｼｬ 13-34-3	4	4	4	4	4	
12-75		3R0-61324-0	* NYLON NUT 12-P1.25 * ﾅｲﾛﾝﾅｯﾄ 12-P1.25	4	4	4	4	4	
12-76		9401E3-1200	* WASHER * ﾜｯｼｬ	4	4	4	4	4	
12-77		398-62396-1	GROUND L=130 ｸﾞﾗﾝﾄﾞ (ｱｰｽﾜｲﾔ) L=130	1	1	1	1	1	
12-78		3SS-67150-0	PLUG ﾌﾟﾗｸﾞ	2	2	2	2	2	

Fig. 13 POWER TRIM&TILT
パワートリム＆チルト

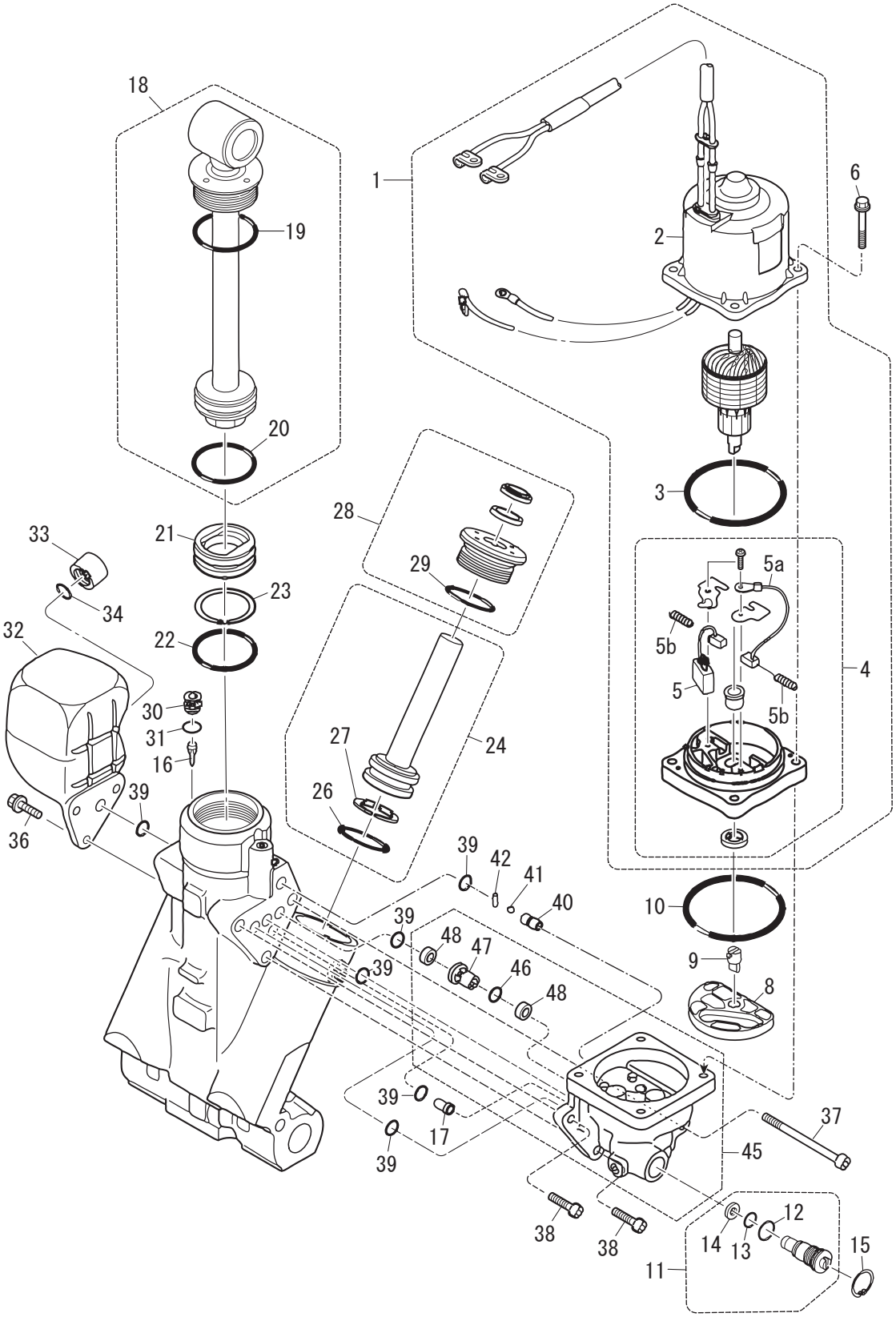

Ref.No. 見出番号		Part No. 部品番号	Description 部 品 名	Q'ty/個数					Remarks 備 考
				MFS75A	MFS90A	MFS100A	MFS115A	MFS140A	
13-1		3SS-77180-1	MOTOR ASSY ﾓｰﾀｱｯｼ	1	1	1	1	1	
13-2		3T1-77195-0	* YOKE ASSY * ﾖｰｸｱｯｼ	1	1	1	1	1	
13-3		353-77182-1	* O-RING * Oﾘﾝｸﾞ ﾓｰﾀ	1	1	1	1	1	
13-4		3SS-77192-1	* MOTOR BRACKET ASSY * ﾓｰﾀﾌﾞﾗｹｯﾄｱｯｼ	1	1	1	1	1	
13-5		3SS-77191-1	** BREAKER ** ﾌﾞﾚｰｶ	1	1	1	1	1	
13-5a		3SS-77183-1	** BRUSH ** ﾌﾞﾗｼ	1	1	1	1	1	
13-5b		3E0-77184-0	** BRUSH SPRING ** ﾌﾞﾗｼｽﾌﾟﾘﾝｸﾞ	2	2	2	2	2	
13-6		3SS-77199-0	BOLT ﾎﾞﾙﾄ	4	4	4	4	4	
13-8		3E0-77434-0	FILTER ﾌｨﾙﾀ B	1	1	1	1	1	
13-9		3E0-77163-0	COUPLING ｶｯﾌﾟﾘﾝｸﾞﾎﾟﾝﾌﾟ	1	1	1	1	1	
13-10		3B7-77167-0	O-RING 1.8-69.6 Oﾘﾝｸﾞ 1.8-69.6	1	1	1	1	1	
13-11		3E0-77176-1	MANUAL VALVE ﾏﾆｭｱﾙﾊﾞﾙﾌﾞ	1	1	1	1	1	
13-12		3B7-77411-0	* O-RING * Oﾘﾝｸﾞ	1	1	1	1	1	
13-13		3E0-77407-0	* O-RING * Oﾘﾝｸﾞ	1	1	1	1	1	
13-14		3E0-77408-0	* BACK-UP RING * ﾊﾞｯｸｱｯﾌﾟﾘﾝｸﾞ	1	1	1	1	1	
13-15		3SS-77171-0	C-RING Cﾘﾝｸﾞ	1	1	1	1	1	
13-16		3E0-77475-0	FILTER ﾌｨﾙﾀ	1	1	1	1	1	
13-17		3E0-77479-0	ORIFICE ｵﾘﾌｨｽ	1	1	1	1	1	
13-18		3SS-77365-0	PISTON ROD ASSY ﾋﾟｽﾄﾝﾛｯﾄﾞｱｯｼ	1	1	1	1	1	
13-19		3E0-77383-0	* O-RING * Oﾘﾝｸﾞ	1	1	1	1	1	
13-20		3B7-77375-0	* O-RING * Oﾘﾝｸﾞ	1	1	1	1	1	
13-21		3B7-77377-1	FREE PISTON ﾌﾘｰﾋﾟｽﾄﾝ	1	1	1	1	1	
13-22		3B7-77375-0	O-RING Oﾘﾝｸﾞ	1	1	1	1	1	
13-23		3B7-77376-0	BACK-UP RING ﾊﾞｯｸｱｯﾌﾟﾘﾝｸﾞ	1	1	1	1	1	
13-24		3E0-77388-0	TRIM PISTON ASSY ﾄﾘﾑﾋﾟｽﾄﾝｱｯｼ	2	2	2	2	2	
13-26		3B7-77392-0	* O-RING * Oﾘﾝｸﾞ	1	1	1	1	1	
13-27		3B7-77393-0	* BACK-UP RING * ﾊﾞｯｸｱｯﾌﾟﾘﾝｸﾞ	1	1	1	1	1	
13-28		3SS-77395-0	ROD GUIDE SUB-ASSY ﾛｯﾄﾞｶﾞｲﾄﾞｻﾌﾞｱｯｼ	2	2	2	2	2	
13-29		3E0-77398-0	* O-RING * Oﾘﾝｸﾞ	1	1	1	1	1	

Fig. 13 POWER TRIM&TILT
パワートリム＆チルト

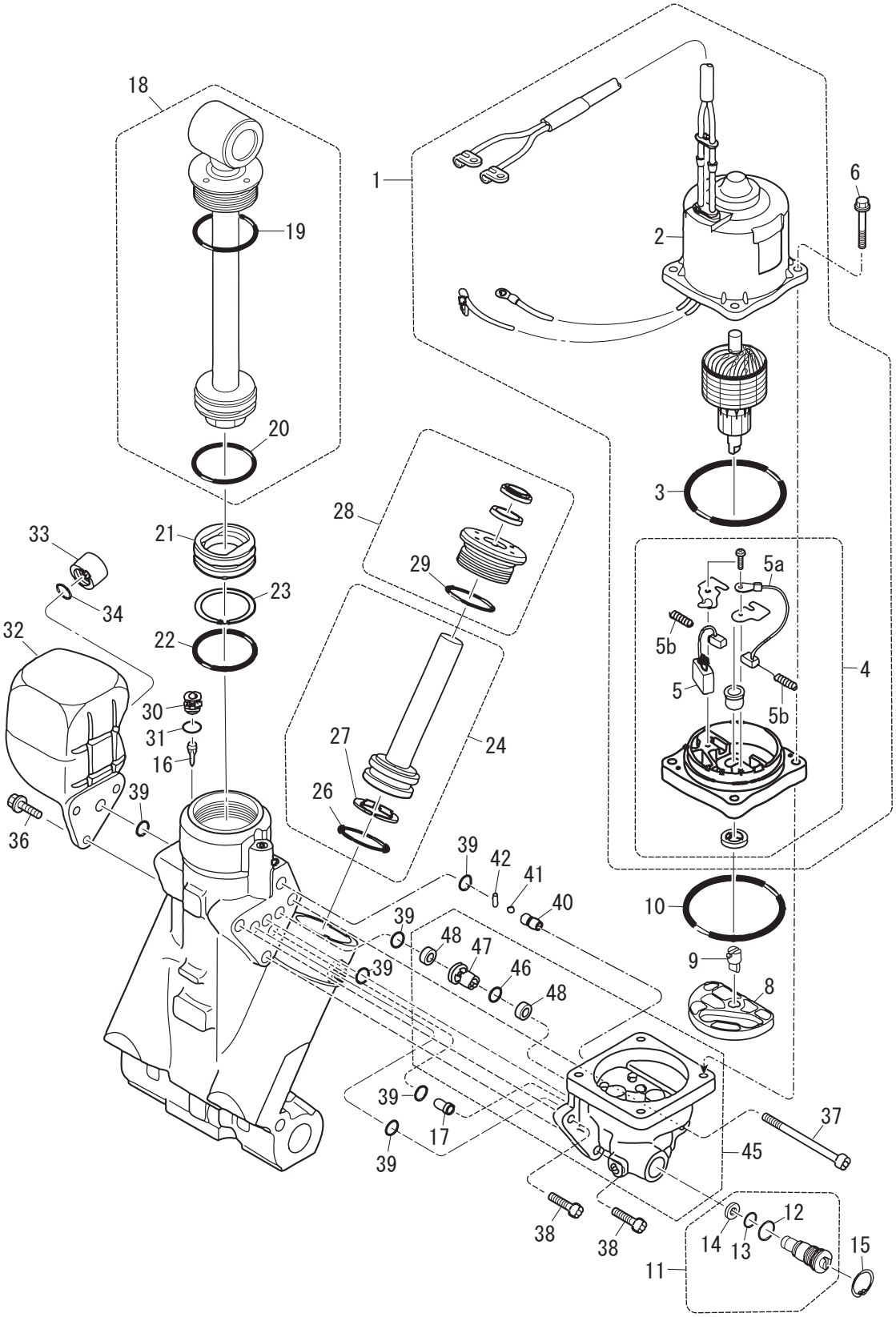

Ref.No. 見出番号		Part No. 部品番号	Description 部 品 名	Q'ty/個数					Remarks 備 考
				MFS75A	MFS90A	MFS100A	MFS115A	MFS140A	
13-30		3EO-77472-1	PLUG ﾌﾟﾗｸﾞ	1	1	1	1	1	
13-31		3SS-77179-0	O-RING Oﾘﾝｸﾞ	1	1	1	1	1	
13-32		3EO-77165-0	RESERVE TANK ﾘｻﾞｰﾌﾞﾀﾝｸ	1	1	1	1	1	
13-33		3EO-77168-0	CAP ｷｬｯﾌﾟ	1	1	1	1	1	
13-34		3EO-77169-0	O-RING Oﾘﾝｸﾞ	1	1	1	1	1	
13-36		3SS-77159-0	BOLT ﾎﾞﾙﾄ	3	3	3	3	3	
13-37		3SS-77431-0	BOLT ﾎﾞﾙﾄ	1	1	1	1	1	
13-38		3SS-77432-0	BOLT ﾎﾞﾙﾄ	2	2	2	2	2	
13-39		3SS-77167-0	O-RING Oﾘﾝｸﾞ	6	6	6	6	6	
13-40		3EO-77557-0	ORIFICE ｵﾘﾌｨｽ	1	1	1	1	1	
13-41		3EO-77558-0	BALL ﾎﾞｰﾙ	1	1	1	1	1	
13-42		3EO-77559-0	PIN ﾋﾟﾝ	1	1	1	1	1	
13-45		3SS-77430-0	PUMP ﾎﾟﾝﾌﾟ	1	1	1	1	1	
13-46		3SS-77169-0	* O-RING * Oﾘﾝｸﾞ	1	1	1	1	1	
13-47		3EO-77453-0	* VALVE SEAT * ﾊﾞﾙﾌﾞｼｰﾄ	1	1	1	1	1	
13-48		3EO-77456-0	* FILTER * ﾌｨﾙﾀ	2	2	2	2	2	

Fig. 14 SHIFT ・ THROTTLE
シフト ・ スロットル

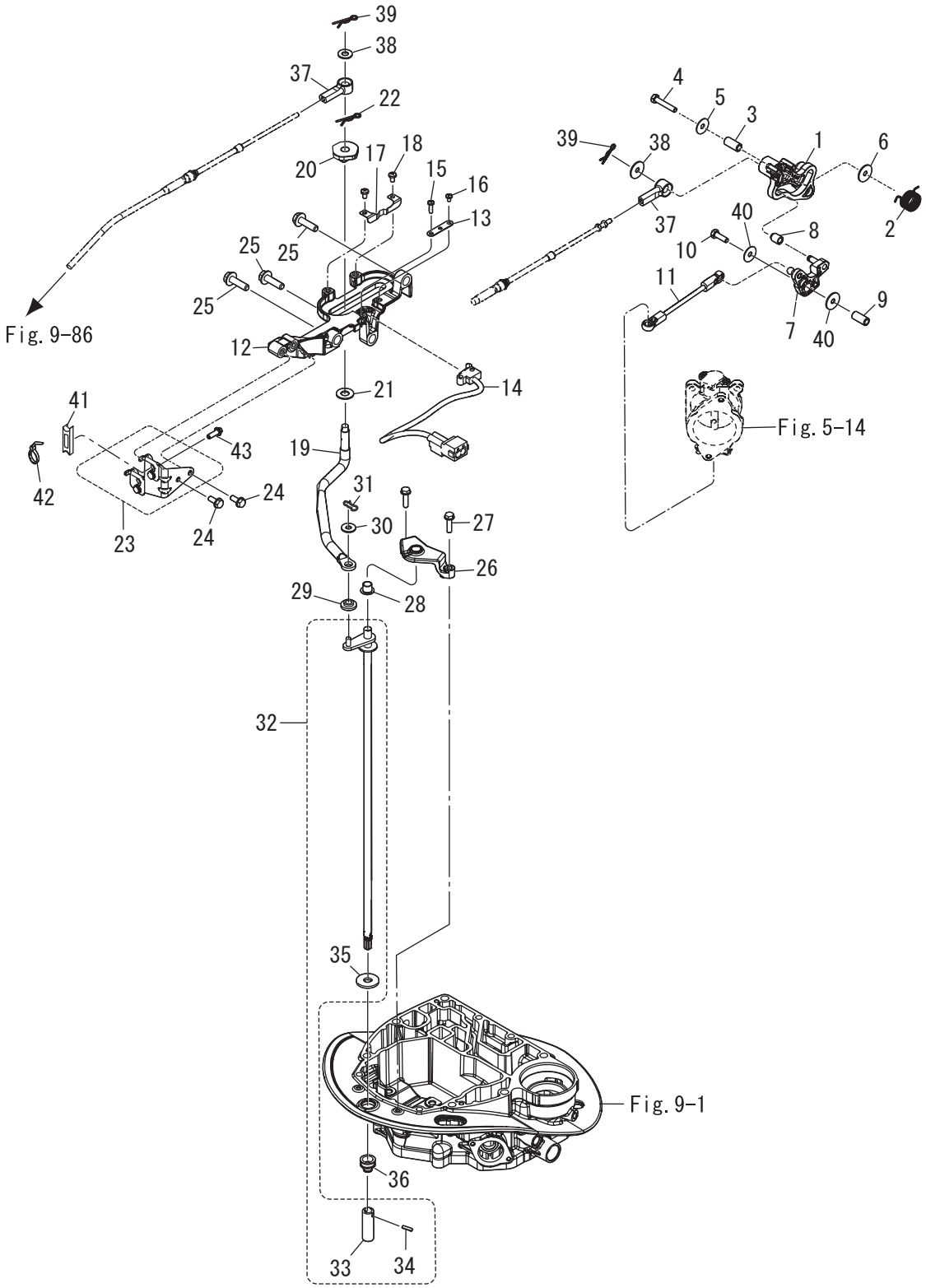

Ref.No. 見出番号	Part No. 部品番号	Description 部 品 名	Q'ty/個数					Remarks 備 考
			MFS75A	MFS90A	MFS100A	MFS115A	MFS140A	
14-1	3SS-63718-0	THROTTLE CAM ｽﾛｯﾄﾙｶﾑ	1	1	1	1	1	
14-2	3SS-63727-0	SPRING ｽﾌﾟﾘﾝｸﾞ	1	1	1	1	1	
14-3	3R3-66124-0	COLLAR 6.5-10.5-22.6 ｶﾗｰ 6.5-10.5-22.6	1	1	1	1	1	
14-4	910103-0635	BOLT ﾎﾞﾙﾄ	1	1	1	1	1	
14-5	346-67115-0	WASHER 6.5-21-1 ﾜｯｼｬ 6.5-21-1	1	1	1	1	1	
14-6	345-05122-1	WASHER 6.5-23-1.5 ﾜｯｼｬ 6.5-23-1.5	1	1	1	1	1	
14-7	3SS-63751-0	THROTTLE ARM ｽﾛｯﾄﾙｱｰﾑ	1	1	1	1	1	
14-8	3KY-03171-0	THROTTLE ROLLER ｽﾛｯﾄﾙﾛｰﾗ	1	1	1	1	1	
14-9	3KY-76079-0	COLLAR 6.5-10.5-9.3 ｶﾗｰ 6.5-10.5-9.3	1	1	1	1	1	
14-10	910103-0620	BOLT ﾎﾞﾙﾄ	1	1	1	1	1	
14-11	3SS-63617-0	THROTTLE ROD ｽﾛｯﾄﾙﾛｯﾄﾞ	1	1	1	1	1	
14-12	3SS-66272-0	SHIFT SLIDER BRACKET ｼﾌﾄｽﾗｲﾀﾞｰﾌﾞﾗｹｯﾄ	1	1	1	1	1	
14-13	3SS-76081-0	NEUTRAL SWITCH BRACKET ﾆｭｰﾄﾗﾙｽｲｯﾁﾌﾞﾗｹｯﾄ	1	1	1	1	1	
14-14	3SS-76080-0	NEUTRAL SWITCH ﾆｭｰﾄﾗﾙｽｲｯﾁ	1	1	1	1	1	
14-15	921503-0414	SCREW ｽｸﾘｭ	1	1	1	1	1	
14-16	921503-0406	SCREW ｽｸﾘｭ	1	1	1	1	1	
14-17	3SS-66113-1	SHIFT DETENT SPRING ｼﾌﾄﾃﾞﾃﾝﾄｽﾌﾟﾘﾝｸﾞ	1	1	1	1	1	
14-18	921503-5508	SCREW ｽｸﾘｭ	2	2	2	2	2	
14-19	3SS-66122-0	SHIFT ARM ｼﾌﾄｱｰﾑ	1	1	1	1	1	
14-20	3SS-66270-1	SHIFT SLIDER ｼﾌﾄｽﾗｲﾀﾞｰ	1	1	1	1	1	
14-21	3SS-66308-0	WASHER ﾜｯｼｬ	1	1	1	1	1	
14-22	951603-1000	SNAP PIN ｽﾅｯﾌﾟﾋﾟﾝ	1	1	1	1	1	
14-23	3SS-83820-0	CABLE CLIP ASSY ｹｰﾌﾞﾙｸﾘｯﾌﾟｱｯｼ	1	1	1	1	1	
14-24	910103-5616	BOLT ﾎﾞﾙﾄ	2	2	2	2	2	
14-25	910103-5830	BOLT ﾎﾞﾙﾄ	3	3	3	3	3	
14-26	3SS-66220-0	SHIFT ROD BRACKET ｼﾌﾄﾛｯﾄﾞﾌﾞﾗｹｯﾄ	1	1	1	1	1	
14-27	9101E3-5625	BOLT ﾎﾞﾙﾄ	2	2	2	2	2	
14-28	3SS-66221-0	BUSHING 10-12_H=10 ﾌﾞｯｼﾝｸﾞ	1	1	1	1	1	
14-29	346-63721-0	BUSHING 6.2-16-5 ﾌﾞｯｼﾝｸﾞ 6.2-16-5	1	1	1	1	1	

Fig. 14 SHIFT ・ THROTTLE
シフト ・ スロットル

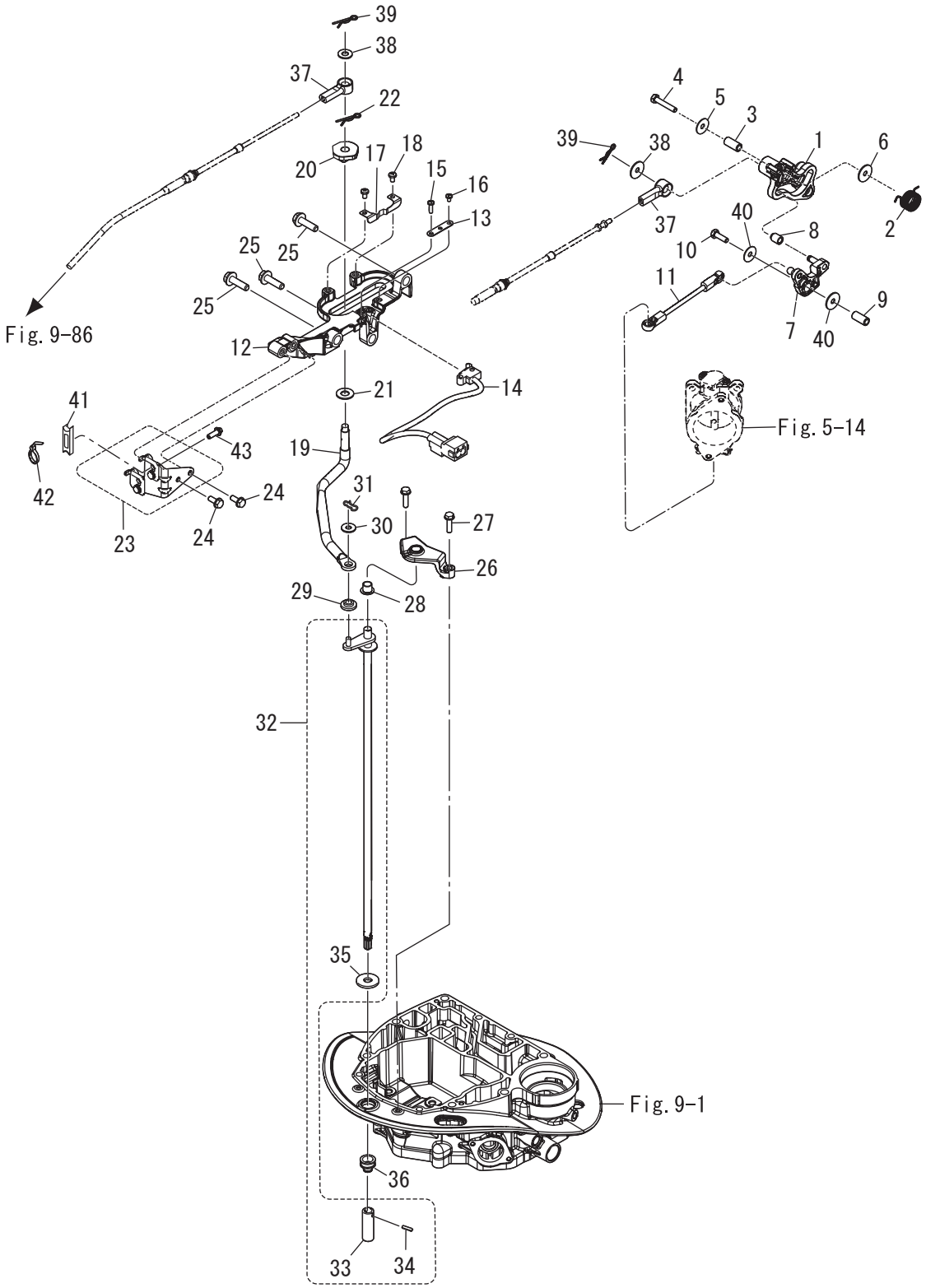

Ref.No. 見出番号		Part No. 部品番号	Description 部 品 名	Q'ty/個数					Remarks 備 考
				MFS75A	MFS90A	MFS100A	MFS115A	MFS140A	
14-30		3AL-83719-0	WASHER 7-18-1.6 ﾜｯｼｬ 7-18-1.6	1	1	1	1	1	
14-31		3EF-65307-1	SNAP PIN ｽﾅｯﾌﾟﾋﾟﾝ	1	1	1	1	1	
14-32		3SS-66200-1	SHIFT ROD ASSY ｼﾌﾄﾛｯﾄﾞｱｯｼ	1	1	1	1	1	
14-33		3SS-66241-0	* SHIFT ROD JOINT * ｼﾌﾄﾛｯﾄﾞｼﾞｮｲﾝﾄ	1	1	1	1	1	
14-34		951403-0414	* SPRING PIN 4-14 * ｽﾌﾟﾘﾝｸﾞﾋﾟﾝ 4-14	1	1	1	1	1	
14-35		3UG-66233-0	* WASHER 10.5-28-3 * ﾜｯｼｬ	1	1	1	1	1	
14-36		3SS-66226-0	GROMMET φ20-6, φ9 ｸﾞﾛﾒｯﾄ	1	1	1	1	1	
14-37		3B7-83715-2	CABLE JOINT ｹｰﾌﾞﾙｼﾞｮｲﾝﾄ	2	2	2	2	2	
14-38		3AA-83719-0	WASHER 8.5-18-1.6 ﾜｯｼｬ 8.5-18-1.6	2	2	2	2	2	
14-39		951603-0800	SNAP PIN d=8 ｽﾅｯﾌﾟﾋﾟﾝ d=8	2	2	2	2	2	
14-40		346-67115-0	WASHER 6.5-21-1 ﾜｯｼｬ 6.5-21-1	2	2	2	2	2	
14-41		3SS-63505-0	CABLE HOLDER ｹｰﾌﾞﾙﾎﾙﾀﾞ	1	1	1	1	1	
14-42		3F9-84398-0	BAND 205 ﾊﾞﾝﾄﾞ ﾘｰﾄﾞﾜｲﾔ 205	1	1	1	1	1	
14-43		910103-5616	BOLT ﾎﾞﾙﾄ	1	1	1	1	1	

Fig. 15 STEERING
ステアリング

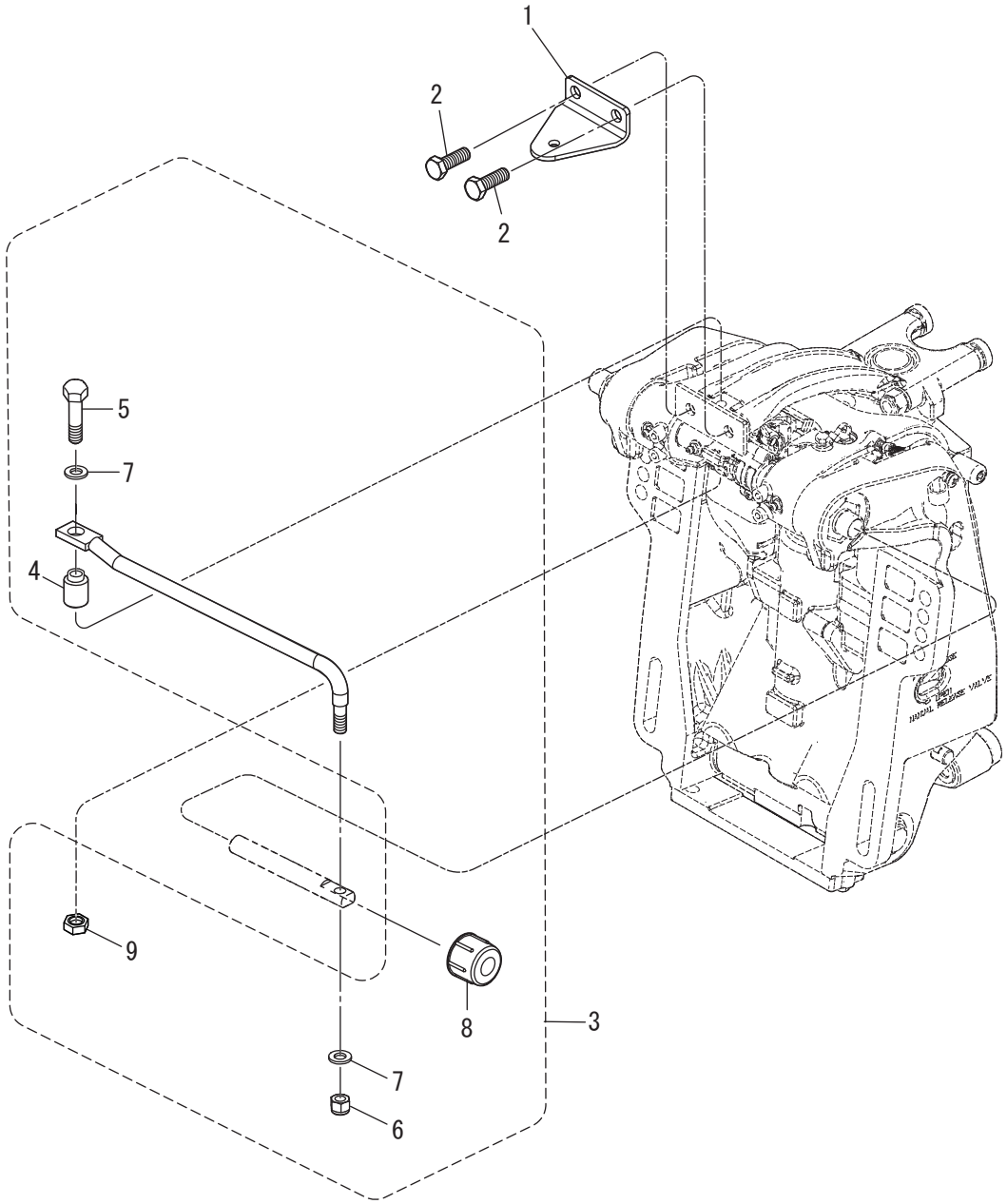

Ref.No. 見出番号		Part No. 部品番号	Description 部 品 名	Q'ty/個数					Remarks 備 考
				MFS75A	MFS90A	MFS100A	MFS115A	MFS140A	
15-1		3SS-83830-0	STEERING HOOK PLATE ｽﾃｱﾘﾝｸﾞﾌｯｸﾌﾟﾚｰﾄ	1	1	1	1	1	OPT
15-2		910103-1030	BOLT ﾎﾞﾙﾄ	2	2	2	2	2	OPT
15-3		3SS-84905-1	DRAG LINK ASSY ﾄﾞﾗｯｸﾞﾘﾝｸｱｯｼ	1	1	1	1	1	
15-4		3E0-84914-0	* SPACER 9.6-19-13 * ｽﾍﾟｰｻ ﾄﾞﾗｯｸﾞﾘﾝｸ H	1	1	1	1	1	
15-5		353-84917-0	* BOLT3/8-45 * ﾎﾞﾙﾄ3/8-45	1	1	1	1	1	
15-6		353-84918-0	* NYLON NUT 3/8-24UNF * ﾅｲﾛﾝﾅｯﾄ 3/8-24UNF	1	1	1	1	1	
15-7		353-84916-0	* WASHER 9.6-18-2 * ﾜｯｼｬ 9.6-18-2	2	2	2	2	2	
15-8		3F3-84908-0	* SEAL RING * ｼｰﾙﾘﾝｸﾞ ﾄﾞﾗｯｸﾞﾘﾝｸ	1	1	1	1	1	
15-9		3SS-84918-0	* NYLON NUT3/8-24UNF * ﾅｲﾛﾝﾅｯﾄ	1	1	1	1	1	

Fig. 16 TOP COWL
トップカウル

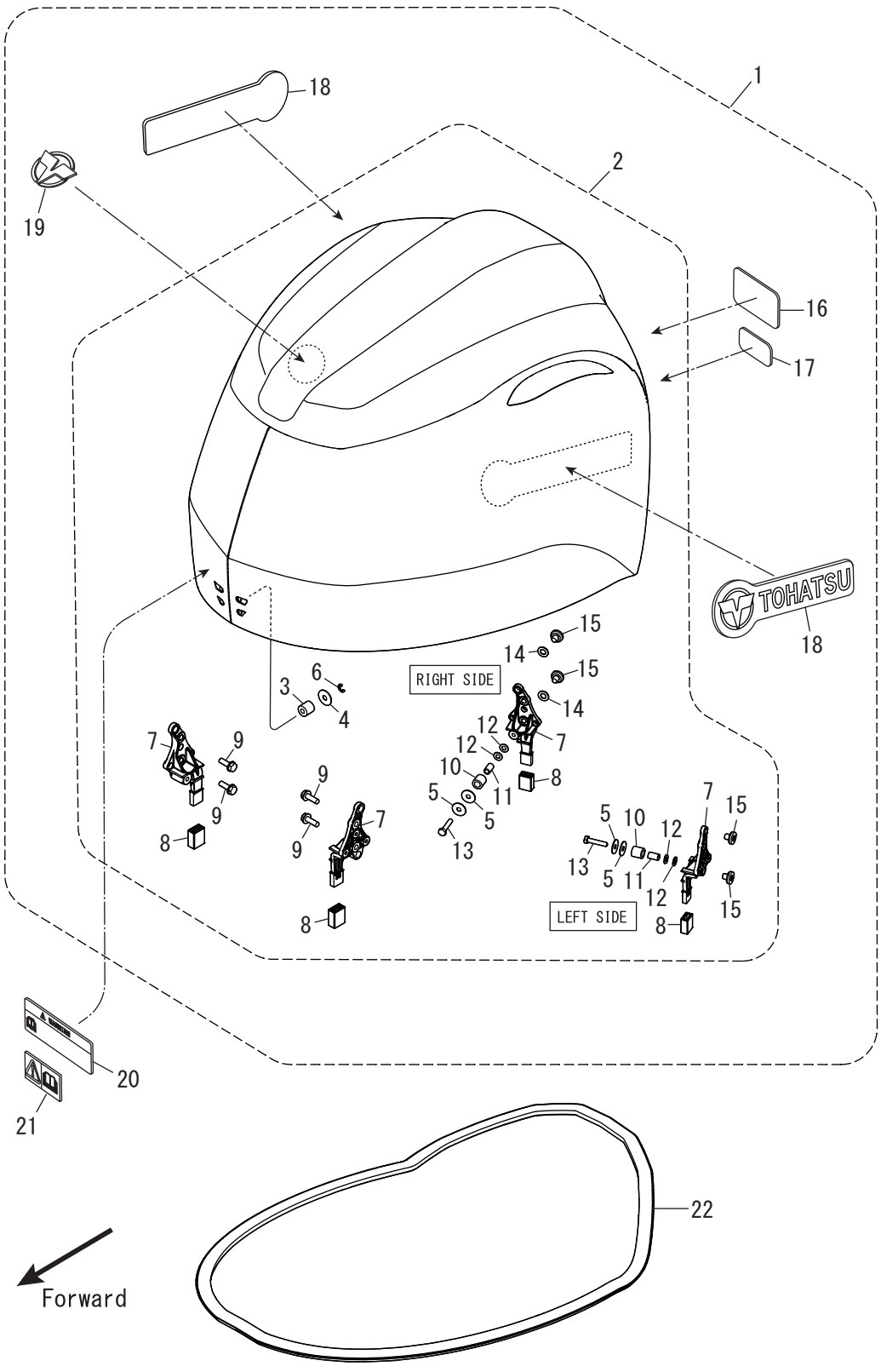

Ref.No. 見出番号		Part No. 部品番号	Description 部 品 名	Q'ty/個数					Remarks 備 考
				MFS75A	MFS90A	MFS100A	MFS115A	MFS140A	
16-1	1	3SSQ67645-3	TOP COWL ASSY ﾄｯﾌﾟｶｳﾙｱｯｼ	1	1	1	1	1	
16-1	2	3SSW67645-3	TOP COWL ASSY ﾄｯﾌﾟｶｳﾙｱｯｼ		1		1	1	for White Model
16-2	1	3SSQ67640-0	* TOP COWL SUB-ASSY * ﾄｯﾌﾟｶｳﾙｻﾌﾞｱｯｼ	1	1	1	1	1	
16-2	2	3SSW67640-0	* TOP COWL SUB-ASSY * ﾄｯﾌﾟｶｳﾙｻﾌﾞｱｯｼ		1		1	1	for White Model
16-3		3RO-67517-0	** ROLLER 6.1-14.7-14 ** ﾛｰﾗ 6.1-14.7-14	1	1	1	1	1	
16-4		346-67115-0	** WASHER 6.5-21-1 ** ﾜｯｼｬ 6.5-21-1	1	1	1	1	1	
16-5		346-67115-0	** WASHER 6.5-21-1 ** ﾜｯｼｬ 6.5-21-1	4	4	4	4	4	
16-6		945303-0500	** E-RING d=5 ** Eﾘﾝｸﾞ d=5	1	1	1	1	1	
16-7		3SS-67143-0	** COWL SUPPORT ** ｶｳﾙｻﾎﾟｰﾄ	4	4	4	4	4	
16-8		3UG-67144-0	** COWL SUPPORT RUBBER ** ｶｳﾙｻﾎﾟｰﾄﾗﾊﾞｰ	4	4	4	4	4	
16-9		910103-5620	** BOLT ** ﾎﾞﾙﾄ	4	4	4	4	4	
16-10		3SS-67519-0	** ROLLER φ9.1-φ15-15 ** ﾛｰﾗ	2	2	2	2	2	
16-11		3SY-76079-0	** COLLAR ** ｶﾗｰ	2	2	2	2	2	
16-12		940103-0600	** WASHER ** ﾜｯｼｬ	4	4	4	4	4	
16-13		910103-0630	** BOLT ** ﾎﾞﾙﾄ	2	2	2	2	2	
16-14		940203-0800	** WASHER 8.4-15.5-1.6 ** ﾜｯｼｬ	2	2	2	2	2	
16-15		3KY-10155-0	** BUSHING ** ﾌﾞｯｼﾝｸﾞ	4	4	4	4	4	
16-16	1	3UH-67536-0	* REAR DECAL (MFS75A) * ﾘﾔﾃﾞｶｰﾙ (MFS75A)	1					
16-16	2	3UG-67536-0	* REAR DECAL (MFS90A) * ﾘﾔﾃﾞｶｰﾙ (MFS90A)		1				
16-16	3	3UJ-67536-1	* REAR DECAL (MFS100A) * ﾘﾔﾃﾞｶｰﾙ (MFS100A)			1			
16-16	4	3SS-67536-0	* REAR DECAL (MFS115A) * ﾘﾔﾃﾞｶｰﾙ (MFS115A)				1		
16-16	5	3ZG-67536-0	* REAR DECAL (MFS140A) * ﾘﾔﾃﾞｶｰﾙ (MFS140A)					1	
16-16	6	3VG-67536-0	* REAR DECAL (MFS90AW) * ﾘﾔﾃﾞｶｰﾙ (MFS90AW)		1				for White Model
16-16	7	3YU-67536-0	* REAR DECAL (MFS115AW) * ﾘﾔﾃﾞｶｰﾙ (MFS115AW)				1		for White Model
16-16	8	3ZH-67536-0	* REAR DECAL (MFS140AW) * ﾘﾔﾃﾞｶｰﾙ (MFS140AW)					1	for White Model
16-17	1	3SS-67538-1	* SIMPLIQ DECAL * ｼﾝﾌﾟﾘｯｸﾃﾞｶｰﾙ	1	1	1	1	1	
16-17	2	3YU-67538-1	* SIMPLIQ DECAL * ｼﾝﾌﾟﾘｯｸﾃﾞｶｰﾙ		1		1	1	for White Model
16-18	1	3ZH-67541-0	* SIDE DECAL * ｻｲﾄﾞﾃﾞｶｰﾙ	2	2	2	2	2	
16-18	2	3ZG-67541-0	* SIDE DECAL * ｻｲﾄﾞﾃﾞｶｰﾙ		2		2	2	for White Model

Fig. 16 TOP COWL
トップカウル

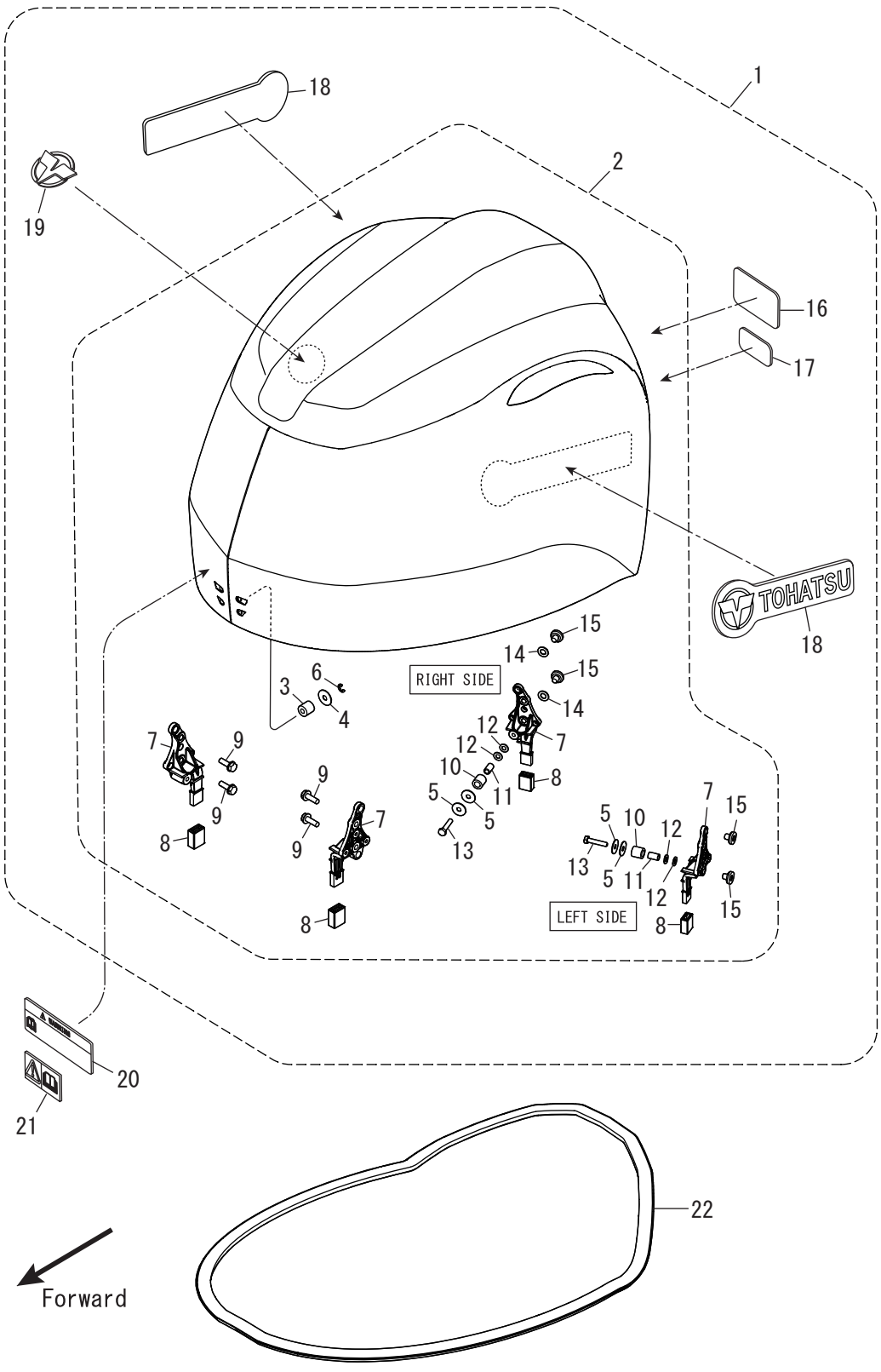

Ref.No. 見出番号		Part No. 部品番号	Description 部 品 名	Q'ty/個数					Remarks 備 考
				MFS75A	MFS90A	MFS100A	MFS115A	MFS140A	
16-19	1	3SS-67580-0	* LOGO DECAL * ﾛｺﾞﾃﾞｶｰﾙ	1	1	1	1	1	
16-20	1	3WL-72180-0	CAUTION DECAL (A) ｺｰｼｮﾝﾃﾞｶｰﾙ (A)	1	1		1	1	for DO/US
16-20	2	3YG-72180-0	CAUTION DECAL (A) ｺｰｼｮﾝﾃﾞｶｰﾙ (A)		1		1	1	for DO/US for White Model
16-21		3FO-72185-0	CAUTION DECAL ｺｰｼｮﾝﾃﾞｶｰﾙ	1	1	1	1	1	for EU
16-22		3SS-67501-0	TOP COWL SEAL ﾄｯﾌﾟｶｳﾙｼｰﾙ	1	1	1	1	1	

Fig. 17　　MULTI TILLER HANDLE
マルチティラーハンドル

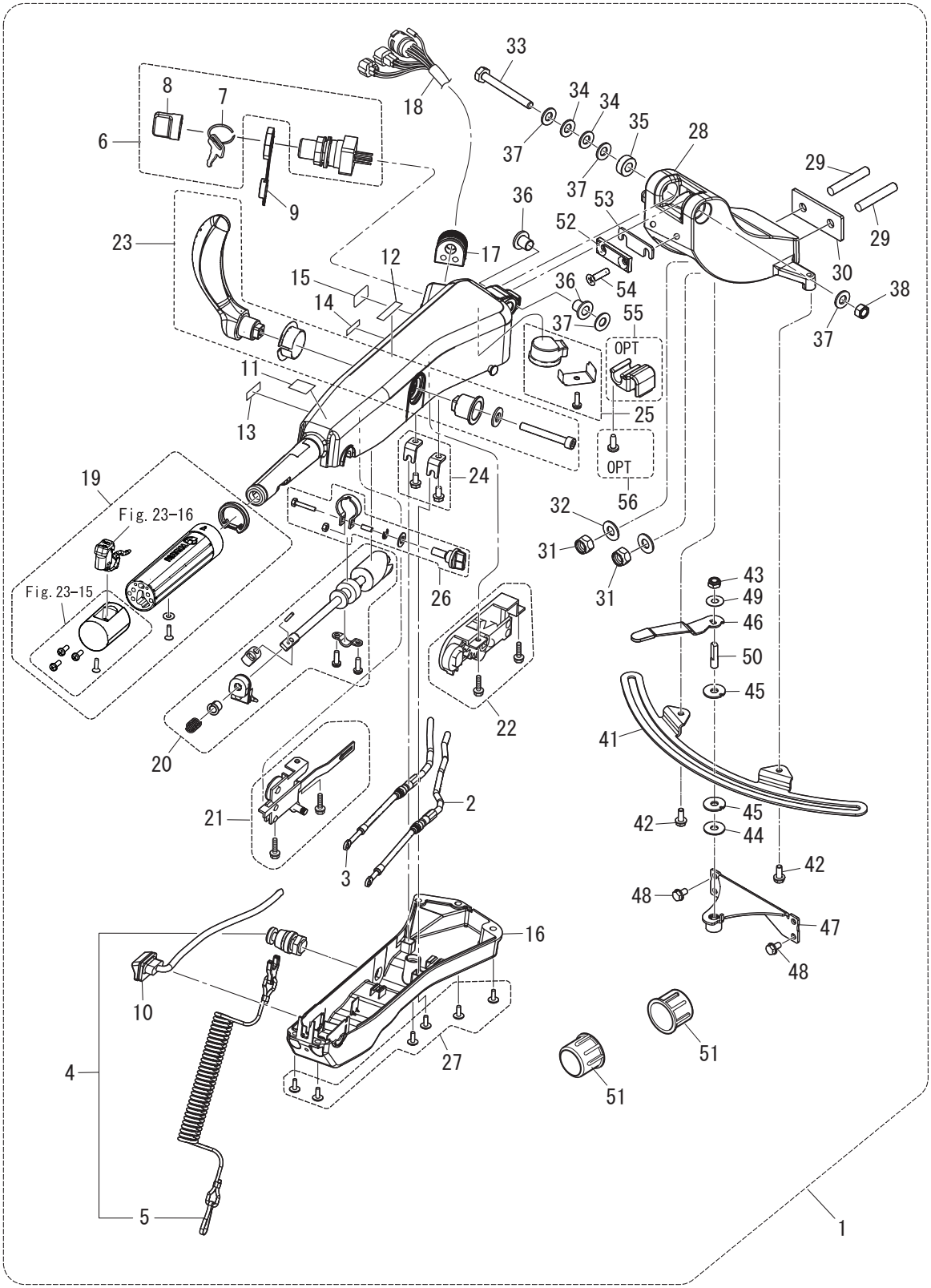

Ref.No. 見出番号		Part No. 部品番号	Description 部 品 名	Q'ty/個数					Remarks 備 考
				MFS75A	MFS90A	MFS100A	MFS115A	MFS140A	
17-1	1	3SSQ63000-5	TILLER HANDLE KIT ﾃｨﾗﾊﾝﾄﾞﾙｷｯﾄ	1	1	1	1	1	
17-1	2	3SSW63000-5	TILLER HANDLE KIT ﾃｨﾗﾊﾝﾄﾞﾙｷｯﾄ		1		1	1	for White Model
17-2		3SS-63600-0	* THROTTLE WIRE * ｽﾛｯﾄﾙﾜｲﾔ	1	1	1	1	1	
17-3		3SS-66196-0	* SHIFT CABLE * ｼﾌﾄｹｰﾌﾞﾙ	1	1	1	1	1	
17-4		398-06830-0	* STOP SWITCH ASSY * ｽﾄｯﾌﾟｽｲｯﾁｱｯｼ	1	1	1	1	1	
17-5		31H-06848-0	** STOP SWITCH LANYARD ASSY ** ｽﾄｯﾌﾟｽｲｯﾁﾗﾝﾔｰﾄﾞｱｯｼ	1	1	1	1	1	
17-6		3GF-76020-0	* MAIN SWITCH ASSY * ﾒｲﾝｽｲｯﾁｱｯｼ	1	1	1	1	1	
17-7	1	3GF-76217-0	** MAIN SWITCH KEY ** ﾒｲﾝｽｲｯﾁｷｰ No.943	A	A	A	A	A	
17-7	2	3GF-76218-0	** MAIN SWITCH KEY ** ﾒｲﾝｽｲｯﾁｷｰ No.944	A	A	A	A	A	
17-7	3	3GF-76219-0	** MAIN SWITCH KEY ** ﾒｲﾝｽｲｯﾁｷｰ No.945	A	A	A	A	A	
17-8		3GF-76205-0	** MAIN SWITCH KEY COVERING CAP ** ﾒｲﾝｽｲｯﾁｷｰｶﾊﾞｰﾘﾝｸﾞｷｬｯﾌﾟ	1	1	1	1	1	
17-9		3T5-76022-0	* MAIN SWITCH CAP (WATERPROOF) * ﾒｲﾝｽｲｯﾁｷｬｯﾌﾟ (ｳｫｰﾀﾌﾟﾙｰﾌ)	1	1	1	1	1	
17-10		3GF-71040-0	* PILOT LAMP ASSY * ﾊﾟｲﾛｯﾄﾗﾝﾌﾟｱｯｼ	1	1	1	1	1	
17-11		3GF-72019-1	* THROTTLE DECAL * ｽﾛｯﾄﾙﾃﾞｶｰﾙ	1	1	1	1	1	
17-12		3GF-67578-2	* SHIFT DECAL * ｼﾌﾄﾃﾞｶｰﾙ	1	1	1	1	1	
17-13		3GF-72198-1	* WARNING LAMP DECAL * ﾜｰﾆﾝｸﾞﾗﾝﾌﾟﾃﾞｶｰﾙ	1	1	1	1	1	
17-14		3GF-72200-1	* STOP SWITCH DECAL * ｽﾄｯﾌﾟｽｲｯﾁﾃﾞｶｰﾙ	1	1	1	1	1	
17-15		3GF-84339-1	* INSTRUCTION DECAL * ｲﾝｽﾄﾗｸｼｮﾝﾃﾞｶｰﾙ	1	1	1	1	1	
17-16		3UR-63320-0	* TILLER HANDLE COVER * ﾃｨﾗﾊﾝﾄﾞﾙｶﾊﾞｰ	1	1	1	1	1	
17-17		3GF-63624-0	* GROMMET * ｸﾞﾛﾒｯﾄ	1	1	1	1	1	
17-18		3SS-76119-1	* CORD ASSY * ｺｰﾄﾞｱｯｼ	1	1	1	1	1	
17-19		3UR-63193-1	* GRIP PARTS KIT * ｸﾞﾘｯﾌﾟﾊﾟｰﾂｷｯﾄ	1	1	1	1	1	with PTT Switch
17-20		3UR-63062-0	* THROTTLE SHAFT KIT * ｽﾛｯﾄﾙｼｬﾌﾄｷｯﾄ	1	1	1	1	1	
17-21		3GF-63067-0	* THROTTLE LINK ASSY * ｽﾛｯﾄﾙﾘﾝｸｱｯｼ	1	1	1	1	1	
17-22		3GF-66160-0	* SHIFT UNIT ASSY * ｼﾌﾄﾕﾆｯﾄｱｯｼ	1	1	1	1	1	
17-23		3GF-66158-0	* SHIFT LEVER KIT * ｼﾌﾄﾚﾊﾞｰｷｯﾄ	1	1	1	1	1	
17-24		3GF-66198-0	* CABLE BRACKET KIT * ｹｰﾌﾞﾙﾌﾞﾗｹｯﾄｷｯﾄ	1	1	1	1	1	
17-25		3GF-76175-0	* BUZZER KIT * ﾌﾞｻﾞｰｷｯﾄ	1	1	1	1	1	
17-26		3GF-63032-0	* THROTTLE FRICTION ASSY * ｽﾛｯﾄﾙﾌﾘｸｼｮﾝｱｯｼ	1	1	1	1	1	

Fig. 17 MULTI TILLER HANDLE
マルチティラーハンドル

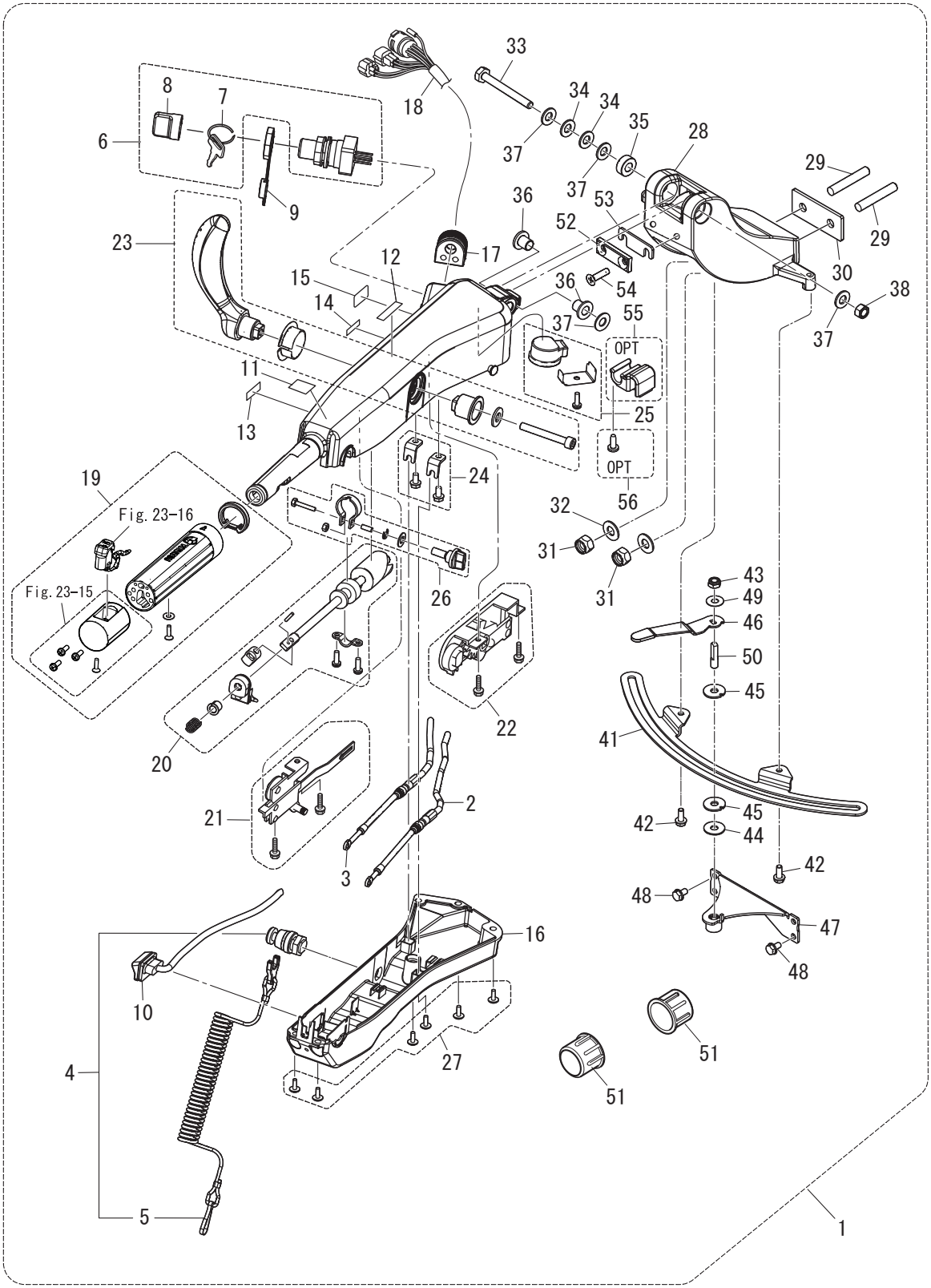

Ref.No. 見出番号		Part No. 部品番号	Description 部 品 名	Q'ty/個数					Remarks 備 考
				MFS75A	MFS90A	MFS100A	MFS115A	MFS140A	
17-27		3GF-63205-0	* SCREW SET * ｽｸﾘｭｾｯﾄ	1	1	1	1	1	
17-28	1	3SSQ62001-1	* STEERING BRACKET * ｽﾃｱﾘﾝｸﾞﾌﾞﾗｹｯﾄ	1	1	1	1	1	
17-28	2	3SSW62001-1	* STEERING BRACKET * ｽﾃｱﾘﾝｸﾞﾌﾞﾗｹｯﾄ		1		1	1	for White Model
17-29		9153E3-1040	* STUD M10-40 * ｽﾀｯﾄﾞ	2	2	2	2	2	
17-30		3SS-62991-0	* PLATE * ﾌﾟﾚｰﾄ	1	1	1	1	1	
17-31		930403-1000	* NYLON NUT 10-P1.5 * ﾅｲﾛﾝﾅｯﾄ 10-P1.5	2	2	2	2	2	
17-32		9401E3-1000	* WASHER * ﾜｯｼｬ	2	2	2	2	2	
17-33		3GF-63201-0	* BOLT 10-80 P1.25 * ﾎﾞﾙﾄ 10-80 P1.25	1	1	1	1	1	
17-34		3GF-63305-0	* CONICAL SPRING WASHER 10.5-21-2.3 * ｺﾆｶﾙｽﾌﾟﾘﾝｸﾞﾜｯｼｬ 10.5-21-2.3	2	2	2	2	2	
17-35		3GF-63025-0	* SPACER 10.5-23-9 * ｽﾍﾟｰｻ 10.5-23-9	1	1	1	1	1	
17-36		3GF-63102-0	* BUSHING 10.5-12.7-13.5 * ﾌﾞｯｼﾝｸﾞ 10.5-12.7-13.5	2	2	2	2	2	
17-37		9401E3-1000	* WASHER * ﾜｯｼｬ	4	4	4	4	4	
17-38		3GF-63310-0	* LOCK NUT 10-P1.25 * ﾛｯｸﾅｯﾄ 10-P1.25	1	1	1	1	1	
17-41		3SS-62447-0	* PLATE * ﾌﾟﾚｰﾄ	1	1	1	1	1	
17-42		3V1-60108-0	* PRE-COATED BOLT 6-16 * ﾌﾟﾚｺｰﾄﾎﾞﾙﾄ 6-16	2	2	2	2	2	
17-43		3V5-62442-0	* NYLON NUT 8-P1.25 * ﾅｲﾛﾝﾅｯﾄ 8-P1.25	1	1	1	1	1	
17-44		3B7-63730-0	* WASHER 8.5-24-1.5 * ﾜｯｼｬ 8.5-24-1.5	1	1	1	1	1	
17-45		3SS-62449-0	* DISC * ﾃﾞｨｽｸ	2	2	2	2	2	
17-46		3SS-62441-0	* FRICTION LEVER * ﾌﾘｸｼｮﾝﾚﾊﾞｰ	1	1	1	1	1	
17-47		3SS-62400-0	* FRICTION LEVER BRACKET * ﾌﾘｸｼｮﾝﾚﾊﾞｰﾌﾞﾗｹｯﾄ	1	1	1	1	1	
17-48		910103-5612	* BOLT * ﾎﾞﾙﾄ	4	4	4	4	4	
17-49		3R3-62443-0	* WASHER 8.1-20-0.8 * ﾜｯｼｬ 8.1-20-0.8	1	1	1	1	1	
17-50		3GF-62445-0	* BOLT 8-32 P1.25 * ﾎﾞﾙﾄ 8-32 P1.25	1	1	1	1	1	
17-51		346-62127-0	* CAP NUT * ｷｬｯﾌﾟﾅｯﾄ ﾌﾞﾗｹｯﾄﾎﾞﾙﾄ	2	2	2	2	2	
17-52		3VS-63025-0	* SPACER * ｽﾍﾟｰｻ	1	1	1	1	1	
17-53		3VV-63025-0	* SPACER * ｽﾍﾟｰｻ	A	A	A	A	A	
17-54		9216E3-0630	* SCREW * ｽｸﾘｭ	2	2	2	2	2	
17-55		3GF-62004-0	CORD HOLDER ｺｰﾄﾞﾎﾙﾀﾞ	1	1	1	1	1	OPT
17-56		3T5-06437-0	TAPPING SCREW 6-16 ﾀｯﾋﾟﾝｸﾞｽｸﾘｭ 6-16	1	1	1	1	1	OPT

Fig. 18 COMPONENT PARTS OF REMOTE CONTROL
リモコンボックス構成部品

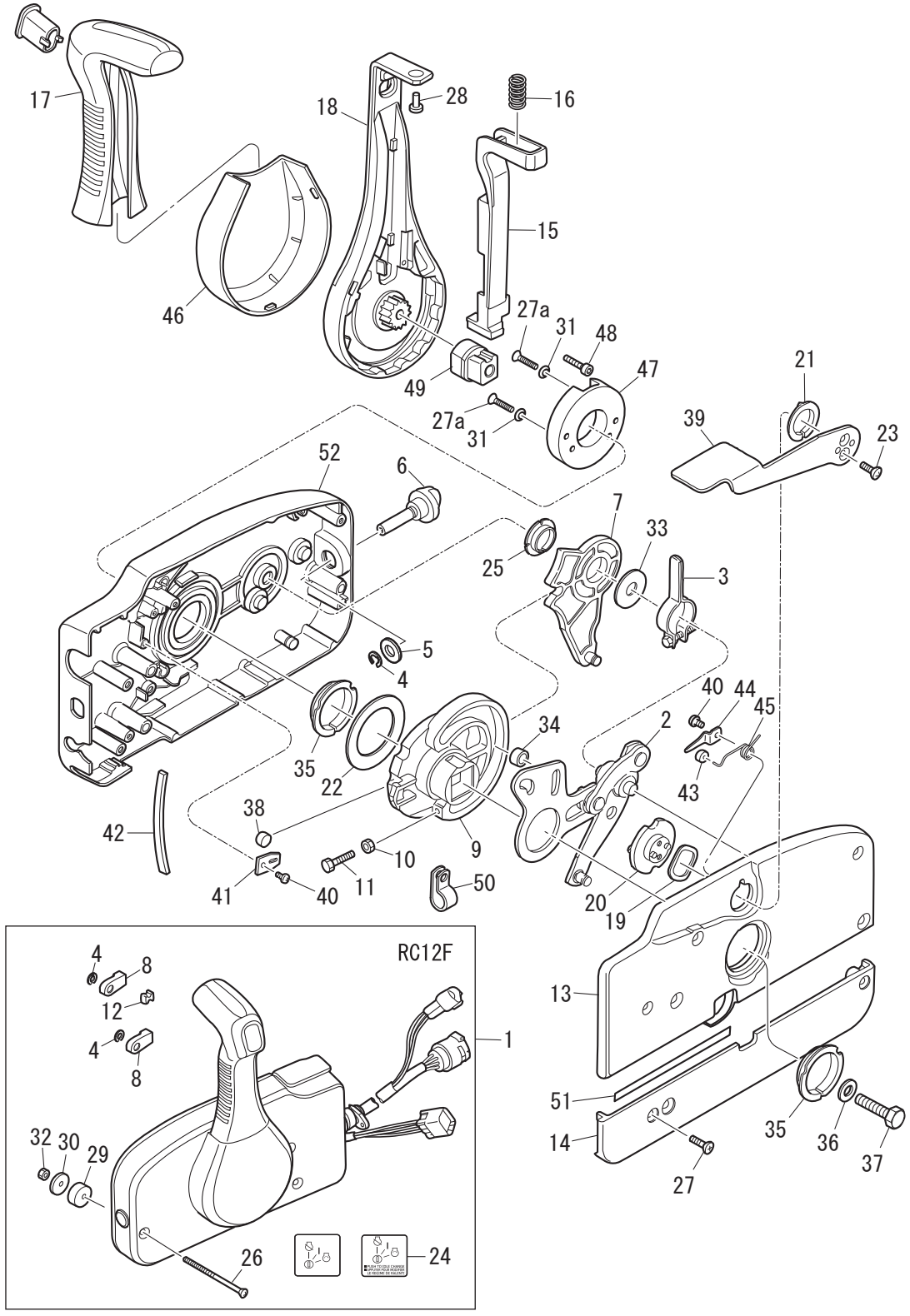

Ref.No. 見出番号	Part No. 部品番号	Description 部 品 名	Q'ty/個数					Remarks 備 考
			MFS75A	MFS90A	MFS100A	MFS115A	MFS140A	
18-1	3U2B84500-2	REMOTE CONTROL HEAD ASSY (RC12F) ﾘﾓｰﾄｺﾝﾄﾛｰﾙﾍｯﾄﾞｱｯｼ (RC12F)	1	1	1	1	1	
18-2	3A3-84365-1	* THROTTLE ARM * ｽﾛｯﾄﾙｱｰﾑ	1	1	1	1	1	
18-3	3A3-84428-0	* THROTTLE FRICTION ARM * ｽﾛｯﾄﾙﾌﾘｸｼｮﾝｱｰﾑ	1	1	1	1	1	
18-4	945303-0600	* E-RING d=6 * Eﾘﾝｸﾞ d=6	3	3	3	3	3	
18-5	353-84394-0	* WASHER * ﾜｯｼｬ	1	1	1	1	1	
18-6	3U2-84427-0	* ADJUSTING SCREW * ｱｼﾞｬｽﾄｽｸﾘｭ	1	1	1	1	1	
18-7	3A3-84381-0	* SHIFT GEAR ASSY * ｼﾌﾄｷﾞﾔｱｯｼ	1	1	1	1	1	
18-8	3A3-83314-2	* CABLE TERMINAL * ｹｰﾌﾞﾙﾀｰﾐﾅﾙ	2	2	2	2	2	
18-9	3A3-84364-2	* DRIVE GEAR * ﾄﾞﾗｲﾌﾞｷﾞﾔ	1	1	1	1	1	
18-10	930103-0500	* NUT * ﾅｯﾄ	1	1	1	1	1	
18-11	910103-0525	* BOLT * ﾎﾞﾙﾄ	1	1	1	1	1	
18-12	3A3-84376-0	* GROMMET * ｸﾞﾛﾒｯﾄ	1	1	1	1	1	
18-13	3U2B84441-0	* REAR HOUSING * ﾘﾔﾊｳｼﾞﾝｸﾞ	1	1	1	1	1	
18-14	3U2B84366-0	* REAR PANEL * ﾘﾔﾊﾟﾈﾙ	1	1	1	1	1	
18-15	3U2-84401-0	* NEUTRAL LOCK ARM * ﾆｭｰﾄﾗﾙﾛｯｸｱｰﾑ	1	1	1	1	1	
18-16	3A3-84403-0	* NEUTRAL LOCK SPRING * ﾆｭｰﾄﾗﾙﾛｯｸｽﾌﾟﾘﾝｸﾞ	1	1	1	1	1	
18-17	3U2-84404-0	* GRIP * ｸﾞﾘｯﾌﾟ	1	1	1	1	1	
18-18	3U2-84343-0	* CONTROL LEVER * ｺﾝﾄﾛｰﾙﾚﾊﾞｰ	1	1	1	1	1	
18-19	3A3-84368-0	* WAVE WASHER * ｳｪｰﾌﾞﾜｯｼｬ	1	1	1	1	1	
18-20	3A3-84391-0	* FREE THROTTLE DRUM * ﾌﾘｰｽﾛｯﾄﾙﾄﾞﾗﾑ	1	1	1	1	1	
18-21	3A3-84435-0	* BUSHING * ﾌﾞｯｼﾝｸﾞ D	1	1	1	1	1	
18-22	3A3-84422-0	* THRUST PLATE * ｽﾗｽﾄﾌﾟﾚｰﾄ	1	1	1	1	1	
18-23	921603-0512	* SCREW * ｽｸﾘｭ	2	2	2	2	2	
18-24	3VS-84339-0	* INSTRUCTION DECAL * ｲﾝｽﾄﾗｸｼｮﾝﾃﾞｶｰﾙ	1	1	1	1	1	
18-25	3A3-84432-0	* BUSHING * ﾌﾞｯｼﾝｸﾞ B	1	1	1	1	1	
18-26	3U2-84375-0	* SCREW * ｽｸﾘｭ	3	3	3	3	3	
18-27	3VK-84375-0	* SCREW * ｽｸﾘｭ	5	5	5	5	5	
18-27a	3U2-64333-0	* PRE-COATED SCREW * ﾌﾟﾚｺｰﾄｽｸﾘｭ	2	2	2	2	2	
18-28	3VL-84375-0	* SCREW * ｽｸﾘｭ	1	1	1	1	1	

Fig. 18 COMPONENT PARTS OF REMOTE CONTROL
リモコンボックス構成部品

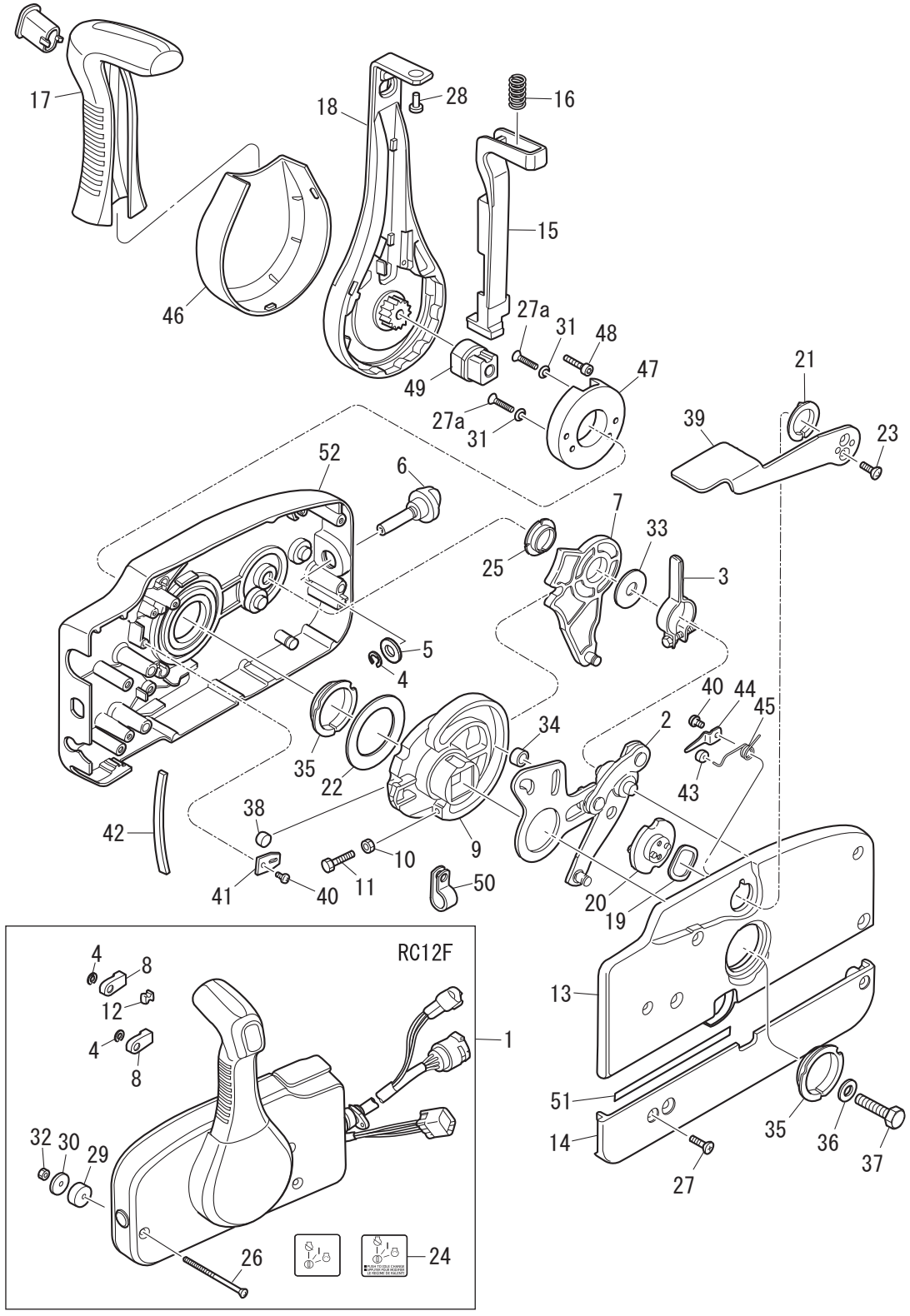

Ref.No. 見出番号		Part No. 部品番号	Description 部 品 名	Q'ty/個数					Remarks 備 考
				MFS75A	MFS90A	MFS100A	MFS115A	MFS140A	
18-29		3A3-84374-0	* SPACER * ｽﾍﾟｰｻ	3	3	3	3	3	
18-30		353-84371-0	* WASHER * ﾜｯｼｬ ﾘﾓｺﾝﾎﾞｯｸｽ	3	3	3	3	3	
18-31		3U2-84371-0	* WASHER * ﾜｯｼｬ	2	2	2	2	2	
18-32		930103-0600	* NUT * ﾅｯﾄ	3	3	3	3	3	
18-33		3A3-84383-0	* WASHER * ﾜｯｼｬ	1	1	1	1	1	
18-34		3A3-84421-0	* ROLLER * ﾛｰﾗ	1	1	1	1	1	
18-35		3U2-84431-0	* BUSHING * ﾌﾞｯｼﾝｸﾞ	2	2	2	2	2	
18-36		940103-0800	* WASHER * ﾜｯｼｬ	1	1	1	1	1	
18-37		3U2-84442-0	* BOLT * ﾎﾞﾙﾄ	1	1	1	1	1	
18-38		353-84388-0	* DETENT ROLLER * ﾃﾞﾃﾝﾄﾛｰﾗ	1	1	1	1	1	
18-39		3U2B84312-0	* FREE THROTTLE LEVER * ﾌﾘｰｽﾛｯﾄﾙﾚﾊﾞｰ	1	1	1	1	1	
18-40		921503-0406	* SCREW * ｽｸﾘｭ	3	3	3	3	3	
18-41		3A3-84423-0	* DETENT RETAINER * ﾃﾞﾃﾝﾄﾘﾃｰﾅ	1	1	1	1	1	
18-42		3A3-84307-0	* DETENT SPRING * ﾃﾞﾃﾝﾄｽﾌﾟﾘﾝｸﾞ	6	6	6	6	6	
18-43		3A3-84424-0	* FREE THROTTLE ROLLER * ﾌﾘｰｽﾛｯﾄﾙﾛｰﾗ	1	1	1	1	1	
18-44		3A3-84426-0	* ROLLER RETAINER * ﾛｰﾗﾘﾃｰﾅ	1	1	1	1	1	
18-45		3A3-84425-0	* FREE THROTTLE SPRING * ﾌﾘｰｽﾛｯﾄﾙｽﾌﾟﾘﾝｸﾞ	1	1	1	1	1	
18-46		3U2-63107-0	* COVER * ｶﾊﾞｰ	1	1	1	1	1	
18-47		3U2-63506-0	* HOLDER * ﾎﾙﾀﾞ	1	1	1	1	1	
18-48		3U2-84917-0	* BOLT * ﾎﾞﾙﾄ	1	1	1	1	1	
18-49		3U2-77367-0	* JOINT * ｼﾞｮｲﾝﾄ	1	1	1	1	1	
18-50		3U2-06973-0	* CLAMP * ｸﾗﾝﾌﾟ	1	1	1	1	1	
18-51		3U2-72187-0	* CAUTION DECAL (SIGP) * ｺｰｼｮﾝﾃﾞｶｰﾙ (SIGP)	1	1	1	1	1	
18-52		3U2B84440-0	* FRONT HOUSING * ﾌﾛﾝﾄﾊｳｼﾞﾝｸﾞ	1	1	1	1	1	

Fig. 19 COMPONENT PARTS OF REMOTE CONTROL(ELECTRIC PARTS)
リモコンボックス構成部品（電装品関係）

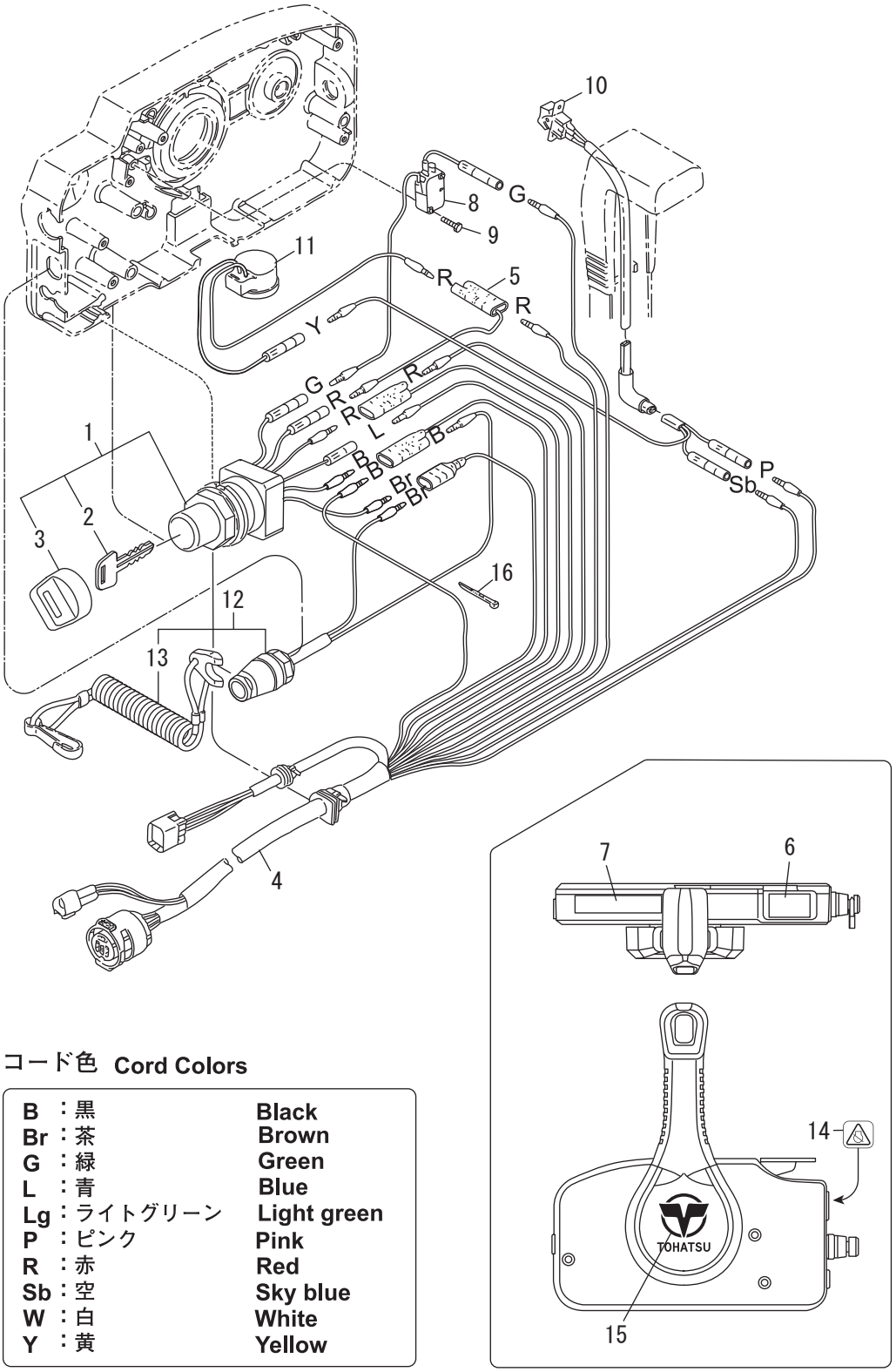

コード色 Cord Colors

B ：黒	Black
Br ：茶	Brown
G ：緑	Green
L ：青	Blue
Lg ：ライトグリーン	Light green
P ：ピンク	Pink
R ：赤	Red
Sb ：空	Sky blue
W ：白	White
Y ：黄	Yellow

Ref.No. 見出番号		Part No. 部品番号	Description 部 品 名	Q'ty/個数					Remarks 備 考
				MFS75A	MFS90A	MFS100A	MFS115A	MFS140A	
19-1		3GF-76020-0	MAIN SWITCH ASSY ﾒｲﾝｽｲｯﾁｱｯｼ	1	1	1	1	1	
19-2	1	3GF-76217-0	* MAIN SWITCH KEY * ﾒｲﾝｽｲｯﾁｷｰ No.943	A	A	A	A	A	
19-2	2	3GF-76218-0	* MAIN SWITCH KEY * ﾒｲﾝｽｲｯﾁｷｰ No.944	A	A	A	A	A	
19-2	3	3GF-76219-0	* MAIN SWITCH KEY * ﾒｲﾝｽｲｯﾁｷｰ No.945	A	A	A	A	A	
19-3		3GF-76205-0	* MAIN SWITCH KEY COVERING CAP * ﾒｲﾝｽｲｯﾁｷｰｶﾊﾞﾘﾝｸﾞｷｬｯﾌﾟ	1	1	1	1	1	
19-4		3T5-76115-1	CORD ASSY L=6200 ｺｰﾄﾞｱｯｼ B L=6200	1	1	1	1	1	
19-5		353-72546-0	ASSIST CORD (RED) L=200 ｱｼｽﾄｺｰﾄﾞ (ﾚｯﾄﾞ) L=200	1	1	1	1	1	
19-6		3VS-84331-0	DECAL (LEVER) ﾃﾞｶｰﾙ (ﾚﾊﾞｰ)	1	1	1	1	1	
19-7		3U2-84336-1	SHIFT POSITION DECAL ｼﾌﾄﾎﾟｼﾞｼｮﾝﾃﾞｶｰﾙ	1	1	1	1	1	
19-8		3T5-76086-0	NEUTRAL SWITCH (REMOTE CONT) ﾆｭｰﾄﾗﾙｽｲｯﾁ (ﾘﾓｰﾄｺﾝﾄﾛｰﾙ)	1	1	1	1	1	
19-9		921503-5316	SCREW ｽｸﾘｭ	2	2	2	2	2	
19-10		3U2-72615-0	PTT SWITCH ASSY PTTｽｲｯﾁｱｯｼ	1	1	1	1	1	
19-11		3C8-76171-0	OVERHEAT BUZZER ｵｰﾊﾞｰﾋｰﾄﾌﾞｻﾞｰ	1	1	1	1	1	
19-12		3A3-06830-0	STOP SWITCH ASSY ｽﾄｯﾌﾟｽｲｯﾁｱｯｼ	1	1	1	1	1	
19-13		31H-06848-0	* STOP SWITCH LANYARD ASSY * ｽﾄｯﾌﾟｽｲｯﾁﾗﾝﾔｰﾄﾞｱｯｼ	1	1	1	1	1	
19-14		3VS-72200-0	STOP SWITCH DECAL ｽﾄｯﾌﾟｽｲｯﾁﾃﾞｶｰﾙ	1	1	1	1	1	
19-15		3U2-84334-0	REMOTE CONTROL LOGO DECAL ﾘﾓｰﾄｺﾝﾄﾛｰﾙﾛｺﾞﾃﾞｶｰﾙ	1	1	1	1	1	
19-16		3U2-84398-0	BAND ﾊﾞﾝﾄﾞ	5	5	5	5	5	

Fig. 20 OPTIONAL PARTS ・ ACCESSORIES
オプショナルパーツ ・ アクセサリ

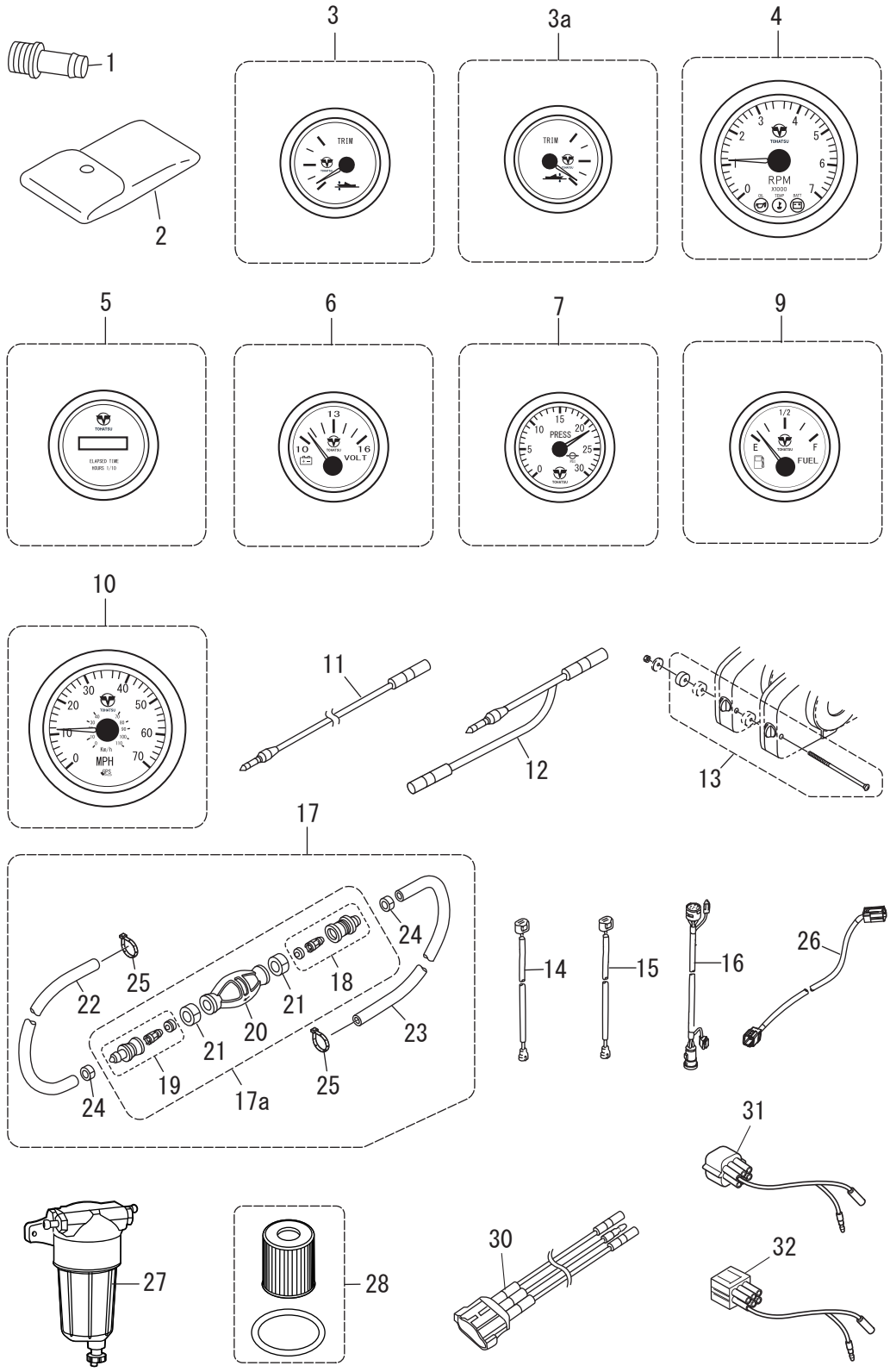

Ref.No. 見出番号		Part No. 部品番号	Description 部 品 名	Q'ty/個数					Remarks 備 考
				MFS75A	MFS90A	MFS100A	MFS115A	MFS140A	
20-1		3T1-72405-1	HOSE JOINT (WATER-WORKS) ﾎｰｽｼﾞｮｲﾝﾄ (ｳｫｰﾀﾜｰｸ)	1	1	1	1	1	for DO/EU
20-2		3SS-72100-1	TOOL KIT ﾂｰﾙｷｯﾄ	1	1	1	1	1	
20-3	1	3WA-72523-3	TRIM METER KIT ﾄﾘﾑﾒｰﾀｷｯﾄ	1	1	1	1	1	White
20-3	2	3UR-72523-3	TRIM METER KIT ﾄﾘﾑﾒｰﾀｷｯﾄ	1	1	1	1	1	Black
20-3a		3VS-72523-0	TRIM METER KIT ﾄﾘﾑﾒｰﾀｷｯﾄ	1	1	1	1	1	for EU
20-4	1	3WA-72647-3	TACHOMETER ﾀｺﾒｰﾀ	1	1	1	1	1	White
20-4	2	3UR-72647-3	TACHOMETER ﾀｺﾒｰﾀ	1	1	1	1	1	Black
20-5	1	3WA-72532-1	HOUR METER KIT ｱﾜｰﾒｰﾀｷｯﾄ	1	1	1	1	1	White
20-5	2	3UR-72532-1	HOUR METER KIT ｱﾜｰﾒｰﾀｷｯﾄ	1	1	1	1	1	Black
20-6	1	3WA-72531-1	VOLTMETER KIT ﾎﾞﾙﾄﾒｰﾀｷｯﾄ	1	1	1	1	1	White
20-6	2	3UR-72531-1	VOLTMETER KIT ﾎﾞﾙﾄﾒｰﾀｷｯﾄ	1	1	1	1	1	Black
20-7	1	3WA-72527-3	WATER PRESSURE METER KIT ｳｫｰﾀﾌﾟﾚｯｼｬﾒｰﾀｷｯﾄ	1	1	1	1	1	White
20-7	2	3UR-72527-3	WATER PRESSURE METER KIT ｳｫｰﾀﾌﾟﾚｯｼｬﾒｰﾀｷｯﾄ	1	1	1	1	1	Black
20-9	1	3WA-72600-1	FUEL METER KIT ﾌｭｴﾙﾒｰﾀｷｯﾄ	1	1	1	1	1	White
20-9	2	3UR-72600-1	FUEL METER KIT ﾌｭｴﾙﾒｰﾀｷｯﾄ	1	1	1	1	1	Black
20-10	1	3KY-72673-1	SPEEDOMETER KIT (70MPH) ｽﾋﾟｰﾄﾞﾒｰﾀｰｷｯﾄ (70MPH)	1	1	1	1	1	GPS
20-10	2	3UW-72673-1	SPEEDOMETER KIT (70MPH) ｽﾋﾟｰﾄﾞﾒｰﾀｰｷｯﾄ (70MPH)	1	1	1	1	1	GPS
20-11		3KY-72538-0	SPEEDOMETER LEAD WIRE ｽﾋﾟｰﾄﾞﾒｰﾀﾘｰﾄﾞﾜｲﾔ	1	1	1	1	1	
20-12		3KY-72546-0	ASSIST CORD (RED) ｱｼｽﾄｺｰﾄﾞ (ﾚｯﾄﾞ)	1	1	1	1	1	
20-13		3A3-81301-0	TWIN REMOTE CONTROL KIT ﾂｲﾝﾘﾓｰﾄｺﾝﾄﾛｰﾙｷｯﾄ	1	1	1	1	1	
20-14	1	3Z4-72573-0	EXTENSION CORD (TRIM SENSOR) L=2000 ｴｸﾃﾝｼｮﾝｺｰﾄﾞ (ﾄﾘﾑｾﾝｻ) L=2000	1	1	1	1	1	
20-14	2	3T1-72573-1	EXTENSION CORD (TRIM SENSOR) L=6000 ｴｸﾃﾝｼｮﾝｺｰﾄﾞ (ﾄﾘﾑｾﾝｻ) L=6000	1	1	1	1	1	
20-15		3T5-76112-0	EXTENSION CORD L=2000 (2P) ｴｸｽﾃﾝｼｮﾝｺｰﾄﾞ L=2000 (2P)	1	1	1	1	1	
20-16	1	3T5-76114-0	EXTENSION CORD L=2000 (8P+3P) ｴｸｽﾃﾝｼｮﾝｺｰﾄﾞ L=2000 (8P+3P)	1	1	1	1	1	
20-16	2	3KY-76114-0	EXTENSION CORD L=4000 (8P+3P) ｴｸｽﾃﾝｼｮﾝｺｰﾄﾞ L=4000 (8P+3P)	1	1	1	1	1	
20-16	3	3SS-76114-0	EXTENSION CORD L=6000 (8P+3P) ｴｸｽﾃﾝｼｮﾝｺｰﾄﾞ L=6000 (8P+3P)	1	1		1	1	for US
20-16	4	3ZG-76114-0	EXTENSION CORD L=9000 (8P+3P) ｴｸｽﾃﾝｼｮﾝｺｰﾄﾞ L=9000 (8P+3P)	1	1		1	1	for US
20-17		3SS-70232-0	PRIMER BULB ASSY W/BAND ﾌﾟﾗｲﾏﾊﾞﾙﾌﾞｱｯｼ W/ﾊﾞﾝﾄﾞ	1	1	1	1	1	for DO/EU
20-17a		1D8-70225-0	* PRIMER BULB SUB-ASSY * ﾌﾟﾗｲﾏﾊﾞﾙﾌﾞｻﾌﾞｱｯｼ	1	1	1	1	1	for DO/EU

Fig. 20 OPTIONAL PARTS ・ ACCESSORIES
オプショナルパーツ ・ アクセサリ

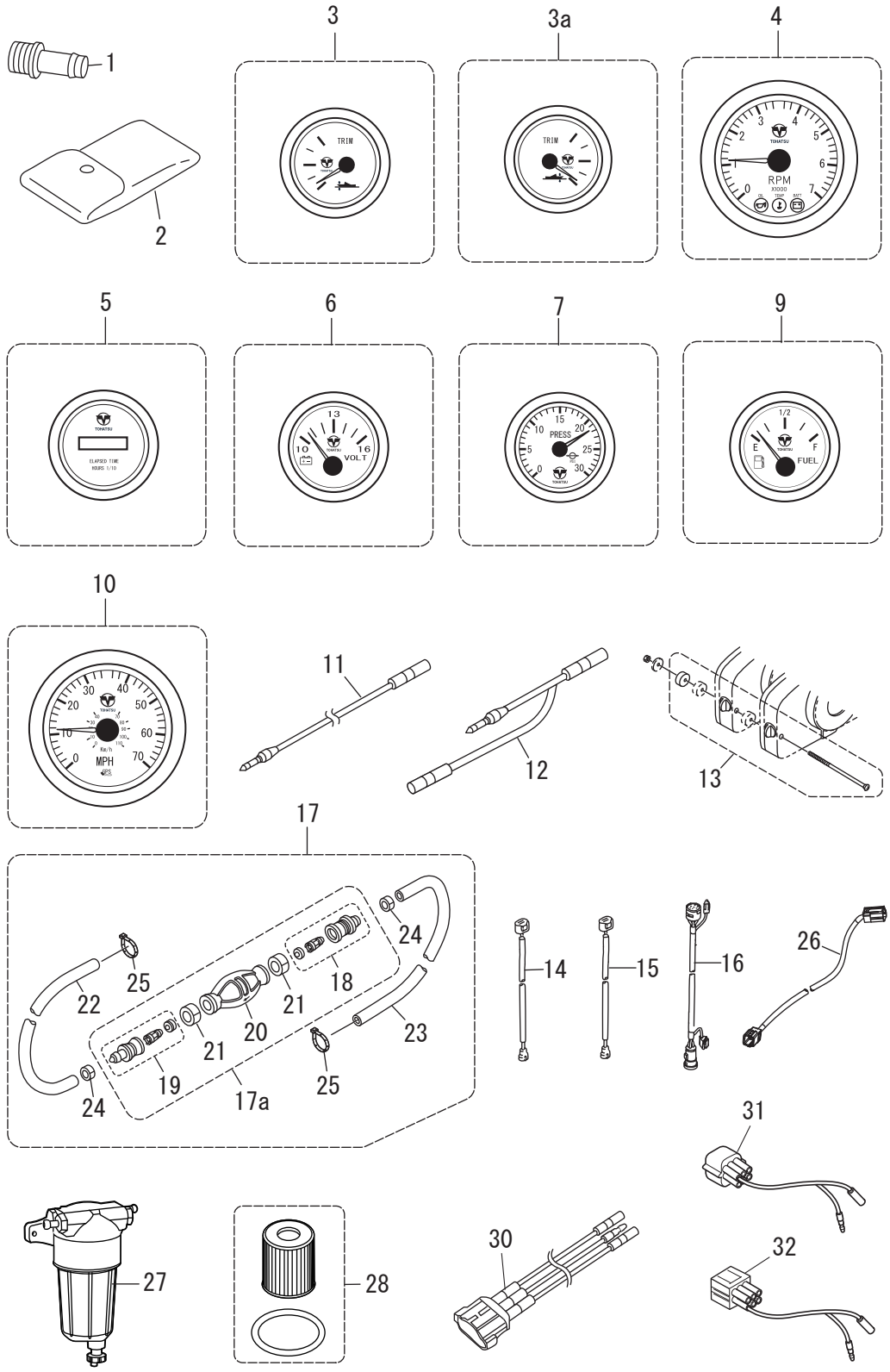

Ref.No. 見出番号		Part No. 部品番号	Description 部 品 名	Q'ty/個数					Remarks 備 考
				MFS75A	MFS90A	MFS100A	MFS115A	MFS140A	
20-18		3C7-70220-1	** JOINT ASSY (INLET) ** ｼﾞｮｲﾝﾄｱｯｼ (ｲﾝﾚｯﾄ)	1	1	1	1	1	for DO/EU
20-19		3C7-70224-1	** JOINT ASSY (OUTLET) ** ｼﾞｮｲﾝﾄｱｯｼ (ｱｳﾄﾚｯﾄ)	1	1	1	1	1	for DO/EU
20-20		3C7-70211-1	** PRIMER BULB ** ﾌﾟﾗｲﾏﾊﾞﾙﾌﾞ	1	1	1	1	1	for DO/EU
20-21		3C7-70217-0	** CLAMP ** ｸﾗﾝﾌﾟ	2	2	2	2	2	for DO/EU
20-22		98AB-70-700	* HOSE * ﾎｰｽ	1	1	1	1	1	for DO/EU
20-23		98AB-701600	* HOSE * ﾎｰｽ	1	1	1	1	1	for DO/EU
20-24		332-70201-0	* CLAMP * ｸﾗﾝﾌﾟ	2	2	2	2	2	for DO/EU
20-25		3T5-84398-0	* BAND 104 * ﾊﾞﾝﾄﾞ	2	2	2	2	2	for DO/EU
20-26		3SS-76144-0	EXTENSION STARTER CABLE ｴｸｽﾃﾝｼｮﾝｽﾀｰﾀｹｰﾌﾞﾙ	1	1	1	1	1	OPT L=3000
20-27		3RT-02230-0	FUEL FILTER ASSY ﾌｭｴﾙﾌｨﾙﾀｱｯｼ	1	1	1	1	1	
20-28		3RT-02259-0	FUEL FILTER REPAIR KIT ﾌｭｴﾙﾌｨﾙﾀﾘﾍﾟｱｷｯﾄ	1	1	1	1	1	
20-30		3HS-76166-0	ASSIST CORD COMPLETE ｱｼｽﾄｺｰﾄﾞｺﾝﾌﾟﾘｰﾄ	1	1	1	1	1	for BFT R/C Conversion Cord 2PCS Twin R/C
20-31		3HS-72548-0	ASSIST CORD (BLK) ｱｼｽﾄｺｰﾄﾞ (ﾌﾞﾗｯｸ)	1	1	1	1	1	for BFT Twin R/C Conversion Cord
20-32		3HG-72548-0	ASSIST CORD (BLK) ｱｼｽﾄｺｰﾄﾞ (ﾌﾞﾗｯｸ)	1	1	1	1	1	for BFT Twin R/C Conversion Cord

Fig. 21 OPTIONAL PARTS (1)
オプショナルパーツ (1)

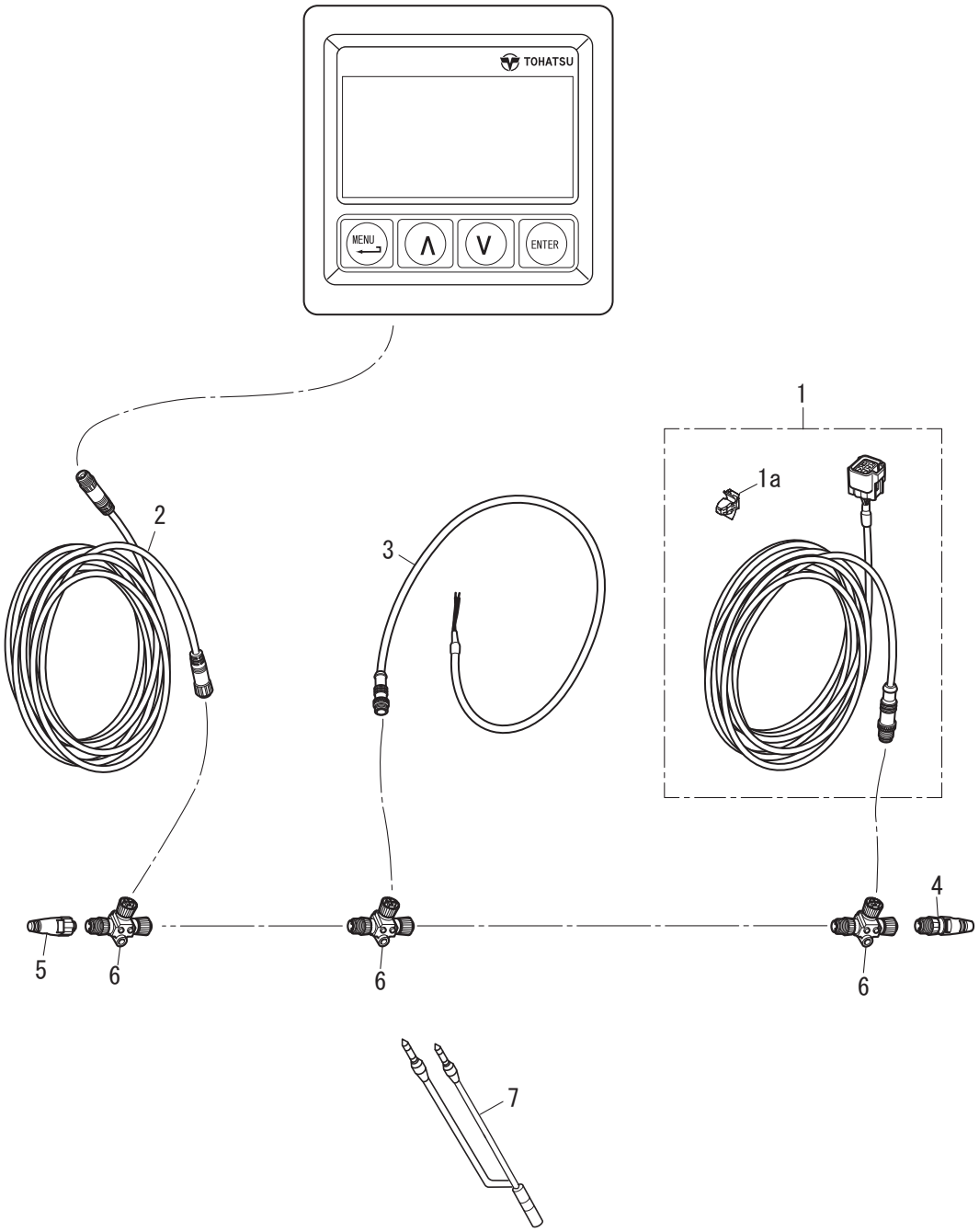

Ref.No. 見出番号		Part No. 部品番号	Description 部 品 名	Q'ty/個数					Remarks 備 考
				MFS75A	MFS90A	MFS100A	MFS115A	MFS140A	
21-1		3ZG-76131-1	ENGINE DROP CABLE L=6m ｴﾝｼﾞﾝﾄﾞﾛｯﾌﾟｹｰﾌﾞﾙ L=6m	1	1	1	1	1	
21-1a		3SS-06973-0	* CLAMP * ｸﾗﾝﾌﾟ	1	1	1	1	1	
21-2	1	3SS-76132-0	BACKBONE CABLE L=2m ﾊﾞｯｸﾎﾞｰﾝｹｰﾌﾞﾙ L=2m	1	1	1	1	1	
21-2	2	3ZG-76132-0	BACKBONE CABLE L=6m ﾊﾞｯｸﾎﾞｰﾝｹｰﾌﾞﾙ L=6m	1	1	1	1	1	
21-3		3ZG-76120-0	BATTERY CABLE ﾊﾞｯﾃﾘｹｰﾌﾞﾙ	1	1	1	1	1	
21-4		3ZG-76153-0	TERMINATOR (MALE) ﾀｰﾐﾈｰﾀｰ(MALE)	1	1	1	1	1	
21-5		3ZG-76152-0	TERMMINATOR (FEMALE) ﾀｰﾐﾈｰﾀｰ(FEMALE)	1	1	1	1	1	
21-6		3ZG-76151-0	TEE CONNECTOR T-ｺﾈｸﾀ	3	3	3	3	3	
21-7		3SS-76049-0	LEAD WIRE ﾘｰﾄﾞﾜｲﾔ	1	1	1	1	1	with Diode (TOCS)

Fig. 21A OPTIONAL PARTS (2)
オプショナルパーツ (2)

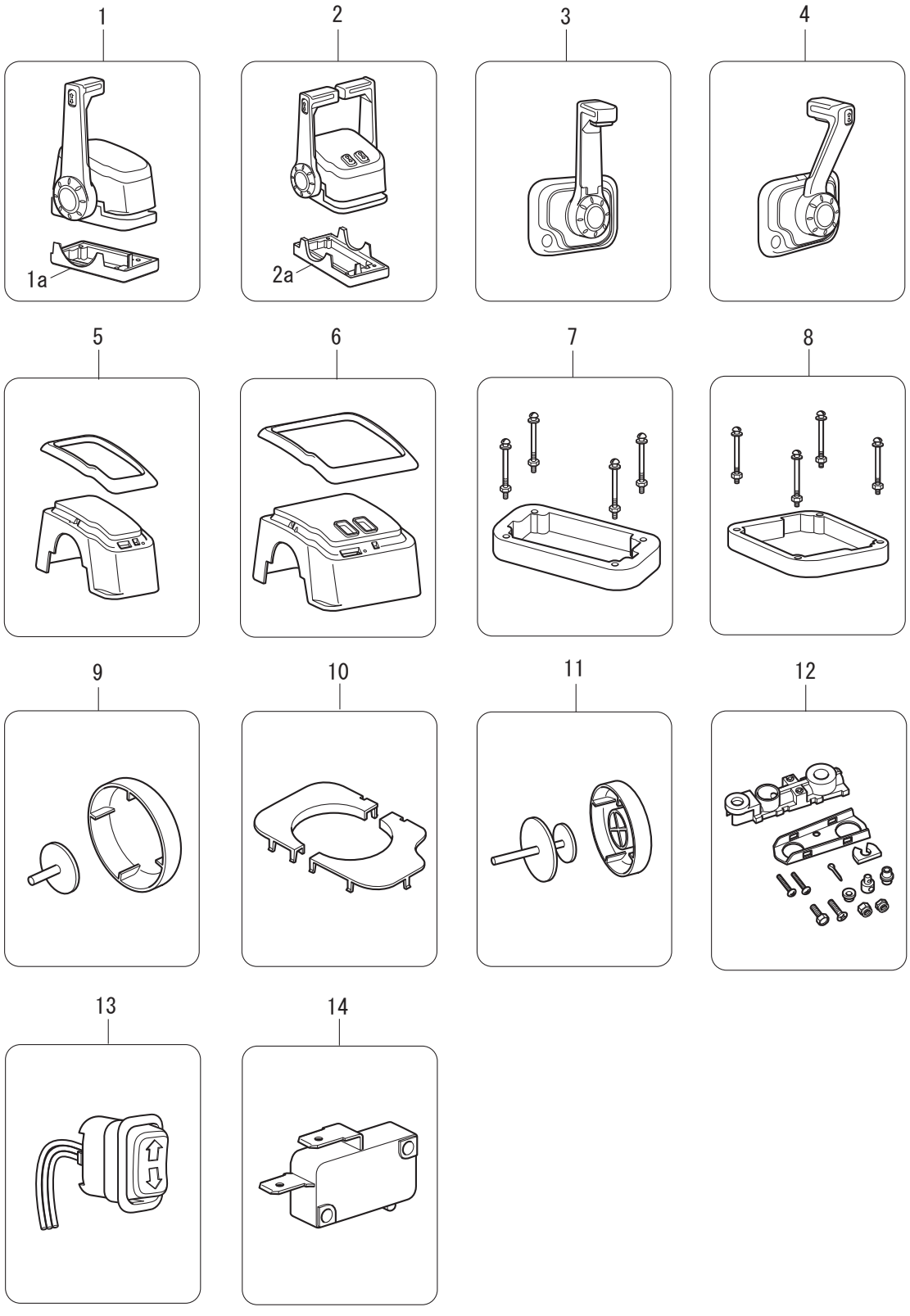

Ref.No. 見出番号		Part No. 部品番号	Description 部 品 名	Q'ty/個数					Remarks 備 考
				MFS75A	MFS90A	MFS100A	MFS115A	MFS140A	
21A-1		3U3-84490-2	CONTROL HEAD ASSY (TOP-SINGLE) ｺﾝﾄﾛｰﾙﾍｯﾄﾞｱｯｼ (ﾄｯﾌﾟｰｼﾝｸﾞﾙ)	1	1	1	1	1	
21A-1a		3U3-84543-0	* BASE BEZEL * ﾍﾞｰｽﾍﾞｾﾞﾙ	1	1	1	1	1	
21A-2		3U3-84540-2	CONTROL HEAD ASSY (TOP-TWIN) ｺﾝﾄﾛｰﾙﾍｯﾄﾞｱｯｼ (ﾄｯﾌﾟｰﾂｲﾝ)	1	1	1	1	1	
21A-2a		3U6-84543-0	* BASE BEZEL * ﾍﾞｰｽﾍﾞｾﾞﾙ	1	1	1	1	1	
21A-3		3U3-84620-2	CONT HEAD ASSY (CENTER CONSOLE) ｺﾝﾄﾛｰﾙﾍｯﾄﾞｱｯｼ (ｾﾝﾀｺﾝｿｰﾙ)	1	1	1	1	1	
21A-4		3U3-84600-2	CONT HEAD ASSY (FLUSH MOUNT) ｺﾝﾄﾛｰﾙﾍｯﾄﾞｱｯｼ (ﾌﾗｯｼｭﾏｳﾝﾄ)	1	1	1	1	1	
21A-5		3U3-84541-2	BEZEL COVER KIT ﾍﾞｾﾞﾙｶﾊﾞｰｷｯﾄ	1	1	1	1	1	
21A-6		3U6-84541-2	BEZEL COVER KIT ﾍﾞｾﾞﾙｶﾊﾞｰｷｯﾄ	1	1	1	1	1	
21A-7		3U3-84373-0	SPACER SET ｽﾍﾟｰｻｾｯﾄ	1	1	1	1	1	
21A-8		3U6-84373-0	SPACER SET ｽﾍﾟｰｻｾｯﾄ	1	1	1	1	1	
21A-9		3U3-84313-0	FREE THROTTLE BUTTON ﾌﾘｰｽﾛｯﾄﾙﾎﾞﾀﾝ	1	1	1	1	1	
21A-10		3U8-84541-2	BEZEL COVER KIT ﾍﾞｾﾞﾙｶﾊﾞｰｷｯﾄ	1	1	1	1	1	
21A-11		3U8-84313-0	FREE THROTTLE BUTTON ﾌﾘｰｽﾛｯﾄﾙﾎﾞﾀﾝ	1	1	1	1	1	
21A-12		3U3-83710-0	CABLE JOINT ASSY ｹｰﾌﾞﾙｼﾞｮｲﾝﾄｱｯｼ	1	1	1	1	1	
21A-13		3U3-72560-0	PTT SWITCH ASSY PTTｽｲｯﾁｱｯｼ	1	1	1	1	1	
21A-14		3U3-76086-0	NEUTRAL SWITCH (REMOTE CONT) ﾆｭｰﾄﾗﾙｽｲｯﾁ (ﾘﾓｰﾄｺﾝﾄﾛｰﾙ)	1	1	1	1	1	

Fig. 22 RIGGING KIT(1)
リギングキット (1)

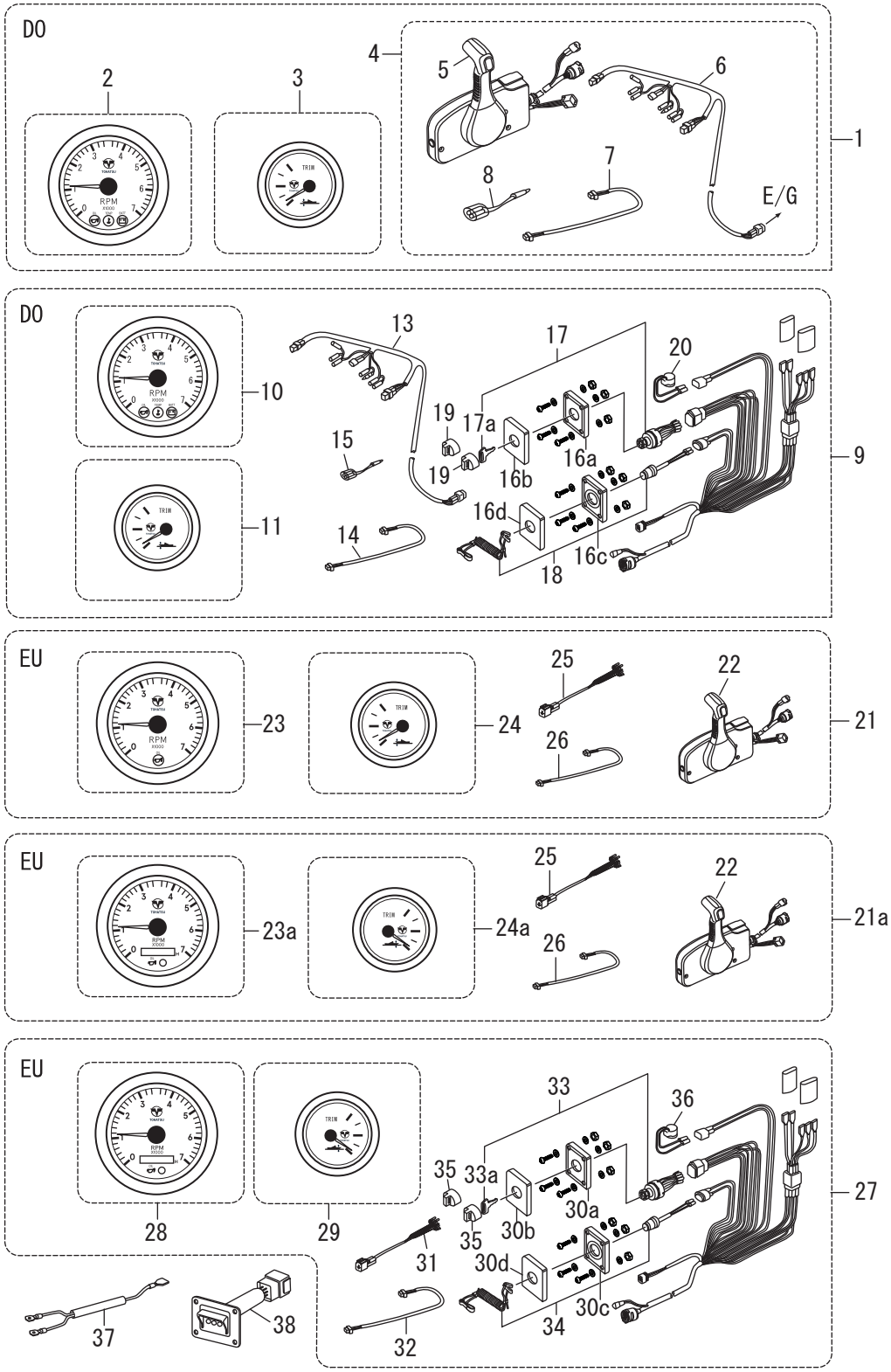

Ref.No. 見出番号		Part No. 部品番号	Description 部 品 名	Q'ty/個数					Remarks 備 考
				MFS75A	MFS90A	MFS100A	MFS115A	MFS140A	
22-1		3SSQ84555-3	PRE-RIGGING KIT (GENERIC SIDE) ﾌﾟﾚﾘｷﾞﾝｸﾞｷｯﾄ(ｼﾞｪﾈﾘｯｸ ｻｲﾄﾞ)	1	1		1	1	for DO
22-2		3UR-72647-3	* TACHOMETER * ﾀｺﾒｰﾀ	1	1		1	1	for DO Black 3 Warning Lamps
22-3		3UR-72523-3	* TRIM METER KIT * ﾄﾘﾑﾒｰﾀｷｯﾄ	1	1		1	1	for DO Black
22-4		3GLQ84550-6	* PRE-RIGGING KIT * ﾌﾟﾚﾘｷﾞﾝｸﾞｷｯﾄ	1	1		1	1	for DO
22-5		3U2B84500-1	** REMOTE CONTROL HEAD ASSY (RC12F) ** ﾘﾓｰﾄｺﾝﾄﾛｰﾙﾍｯﾄﾞｱｯｼ (RC12F)	1	1		1	1	for DO
22-6		3KY-72537-0	** METER LEAD WIRE L=8000 ** ﾒｰﾀﾘｰﾄﾞﾜｲﾔ	1	1		1	1	for DO
22-7		3T1-72573-1	** EXTENSION CORD (TRIM SENSOR) L=6000 ** ｴｸﾃﾝｼｮﾝｺｰﾄﾞ (ﾄﾘﾑｾﾝｻ) L=6000	1	1		1	1	for DO
22-8		353-72548-0	** ASSIST CORD (BLK) L=200 ** ｱｼｽﾄｺｰﾄﾞ (ﾌﾞﾗｯｸ) L=200	1	1		1	1	for DO
22-9		3UJ-84556-0	PRE-RIGGING KIT (GENERIC FLUSH) ﾌﾟﾚﾘｷﾞﾝｸﾞｷｯﾄ (ｼﾞｪﾈﾘｯｸ ﾌﾗｯｼｭ)	1	1		1	1	for DO
22-10		3UR-72647-3	* TACHOMETER * ﾀｺﾒｰﾀ	1	1		1	1	for DO Black 3 Warning Lamps
22-11		3UR-72523-3	* TRIM METER KIT * ﾄﾘﾑﾒｰﾀｷｯﾄ	1	1		1	1	for DO Black
22-13		3KY-72537-0	* METER LEAD WIRE L=8000 * ﾒｰﾀﾘｰﾄﾞﾜｲﾔ	1	1		1	1	for DO
22-14		3T1-72573-1	* EXTENSION CORD (TRIM SENSOR) L=6000 * ｴｸﾃﾝｼｮﾝｺｰﾄﾞ (ﾄﾘﾑｾﾝｻ) L=6000	1	1		1	1	for DO
22-15		353-72548-0	* ASSIST CORD (BLK) L=200 * ｱｼｽﾄｺｰﾄﾞ (ﾌﾞﾗｯｸ) L=200	1	1		1	1	for DO
22-16a		3UR-06869-0	* BRACKET * ﾌﾞﾗｹｯﾄ	1	1		1	1	for DO
22-16b		3UR-76201-0	* MAIN SWITCH PANEL * ﾒｲﾝｽｲｯﾁﾊﾟﾈﾙ	1	1		1	1	for DO
22-16c		3YU-06869-0	* BRACKET * ﾌﾞﾗｹｯﾄ	1	1		1	1	for DO
22-16d		3YU-06882-0	* STOP SWITCH PANEL * ｽﾄｯﾌﾟｽｲｯﾁﾊﾟﾈﾙ	1	1		1	1	for DO
22-17		3UR-76020-0	* MAIN SWITCH ASSY * ﾒｲﾝｽｲｯﾁｱｯｼ	1	1		1	1	for DO with 2 keys
22-17a	1	3UR-76217-0	** MAIN SWITCH KEY F-301 ** ﾒｲﾝｽｲｯﾁｷｰ F-301	A	A		A	A	for DO
22-17a	2	3UR-76218-0	** MAIN SWITCH KEY F-302 ** ﾒｲﾝｽｲｯﾁｷｰ F-302	A	A		A	A	for DO
22-17a	3	3UR-76219-0	** MAIN SWITCH KEY F-303 ** ﾒｲﾝｽｲｯﾁｷｰ F-303	A	A		A	A	for DO
22-18		3Y9-06830-0	* STOP SWITCH ASSY * ｽﾄｯﾌﾟｽｲｯﾁｱｯｼ	1	1		1	1	for DO with Lock Plate & Lanyard
22-19		353-76205-1	* MAIN SWITCH KEY COVERING CAP * ﾒｲﾝｽｲｯﾁｷｰｶﾊﾞｰﾘﾝｸﾞｷｬｯﾌﾟ	2	2		2	2	for DO
22-20		3Y9-76171-0	* OVERHEAT BUZZER * ｵｰﾊﾞｰﾋｰﾄﾌﾞｻﾞｰ	1	1		1	1	for DO
22-21		3ZG-84555-1	PRE-RIGGING KIT (GENERIC SIDE) ﾌﾟﾚﾘｷﾞﾝｸﾞｷｯﾄ(ｼﾞｪﾈﾘｯｸ ｻｲﾄﾞ)	1	1	1	1	1	for EU
22-21a		3UH-84555-0	PRE-RIGGING KIT (GENERIC SIDE) ﾌﾟﾚﾘｷﾞﾝｸﾞｷｯﾄ(ｼﾞｪﾈﾘｯｸ ｻｲﾄﾞ)	1	1	1	1	1	for EU
22-22		3U2B84500-1	* REMOTE CONTROL HEAD ASSY (RC12F) * ﾘﾓｰﾄｺﾝﾄﾛｰﾙﾍｯﾄﾞｱｯｼ (RC12F)	1	1	1	1	1	for EU
22-23		3PA-72638-2	* TACHOMETER KIT * ﾀｺﾒｰﾀｷｯﾄ	1	1	1	1	1	for EU Black 1 Warning Lamp

Fig. 22 RIGGING KIT(1)
リギングキット (1)

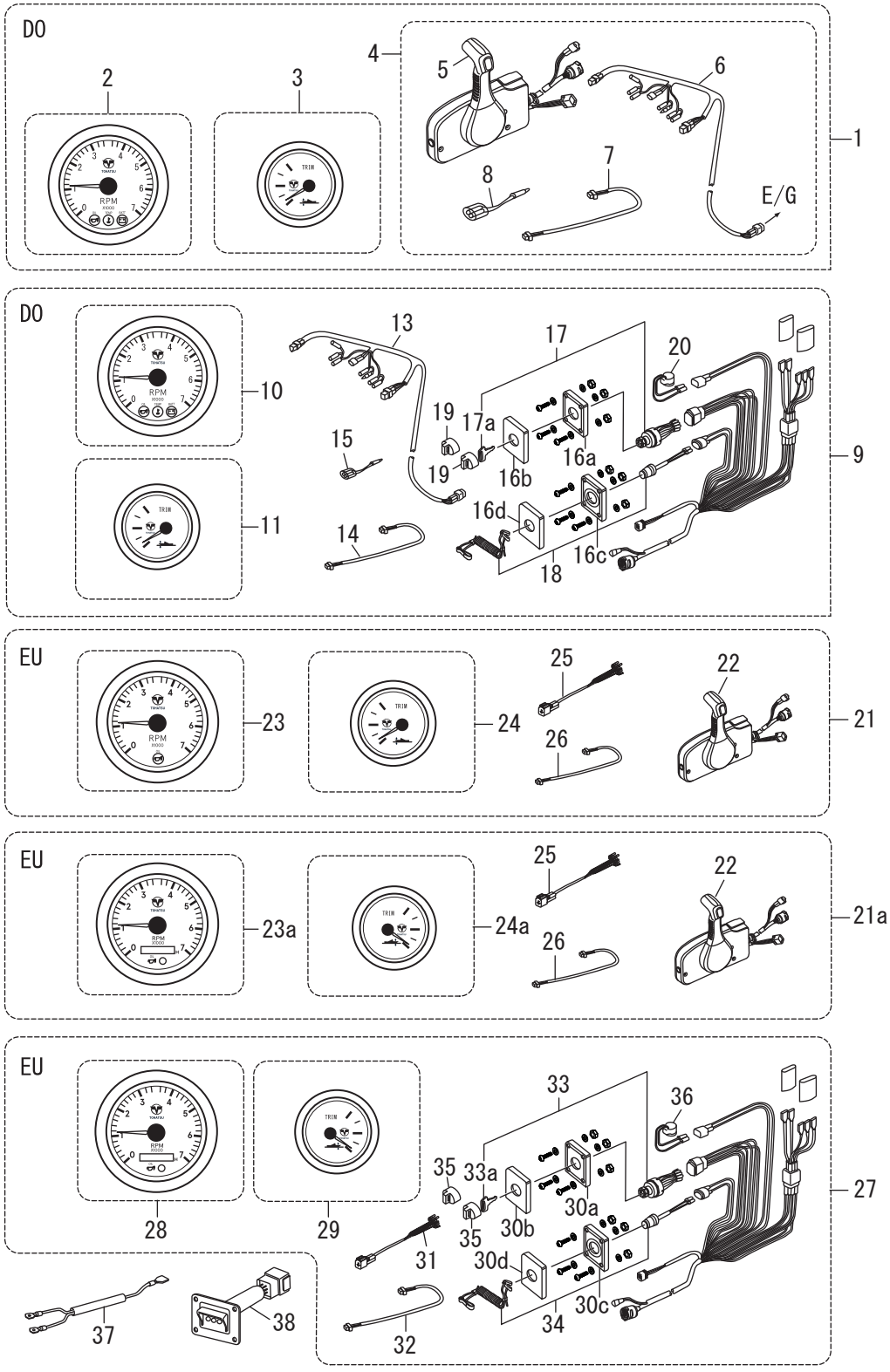

Ref.No. 見出番号		Part No. 部品番号	Description 部 品 名	Q'ty/個数					Remarks 備 考
				MFS75A	MFS90A	MFS100A	MFS115A	MFS140A	
22-23a		3VS-72638-0	* TACHOMETER KIT * ﾀｺﾒｰﾀｷｯﾄ	1	1	1	1	1	for EU Black with Hour Meter &1 Warning Lamp
22-24		3UR-72523-3	* TRIM METER KIT * ﾄﾘﾑﾒｰﾀｷｯﾄ	1	1	1	1	1	Black
22-24a		3VS-72523-0	* TRIM METER KIT * ﾄﾘﾑﾒｰﾀｷｯﾄ	1	1	1	1	1	for EU
22-25		3KY-72539-0	* TACHOMETER LEAD WIRE L=2000 * ﾀｺﾒｰﾀﾘｰﾄﾞﾜｲﾔ	1	1	1	1	1	for EU
22-26		3T1-72573-1	* EXTENSION CORD (TRIM SENSOR) L=6000 * ｴｸﾃﾝｼｮﾝｺｰﾄﾞ (ﾄﾘﾑｾﾝｻ) L=6000	1	1	1	1	1	for EU
22-27		3YU-84556-1	PRE-RIGGING KIT (GENERIC FLUSH) ﾌﾟﾚﾘｷﾞﾝｸﾞｷｯﾄ (ｼﾞｪﾈﾘｯｸ ﾌﾗｯｼｭ)	1	1	1	1	1	for EU
22-28		3VS-72638-1	* TACHOMETER KIT * ﾀｺﾒｰﾀｷｯﾄ	1	1	1	1	1	for EU Black with Hour Meter &1 Warning Lamp
22-29		3VS-72523-0	* TRIM METER KIT * ﾄﾘﾑﾒｰﾀｷｯﾄ	1	1	1	1	1	for EU
22-30a		3UR-06869-0	* BRACKET * ﾌﾞﾗｹｯﾄ	1	1	1	1	1	for EU
22-30b		3UR-76201-0	* MAIN SWITCH PANEL * ﾒｲﾝｽｲｯﾁﾊﾟﾈﾙ	1	1	1	1	1	for EU
22-30c		3YU-06869-0	* BRACKET * ﾌﾞﾗｹｯﾄ	1	1	1	1	1	for EU
22-30d		3YU-06882-0	* STOP SWITCH PANEL * ｽﾄｯﾌﾟｽｲｯﾁﾊﾟﾈﾙ	1	1	1	1	1	for EU
22-31		3KY-72539-0	* TACHOMETER LEAD WIRE L=2000 * ﾀｺﾒｰﾀﾘｰﾄﾞﾜｲﾔ	1	1	1	1	1	for EU
22-32		3T1-72573-1	* EXTENSION CORD (TRIM SENSOR) L=6000 * ｴｸﾃﾝｼｮﾝｺｰﾄﾞ (ﾄﾘﾑｾﾝｻ) L=6000	1	1	1	1	1	for EU
22-33		3UR-76020-0	* MAIN SWITCH ASSY * ﾒｲﾝｽｲｯﾁｱｯｼ	1	1	1	1	1	for EU with 2 keys
22-33a	1	3UR-76217-0	** MAIN SWITCH KEY F-301 ** ﾒｲﾝｽｲｯﾁｷｰ F-301	A	A	A	A	A	for EU
22-33a	2	3UR-76218-0	** MAIN SWITCH KEY F-302 ** ﾒｲﾝｽｲｯﾁｷｰ F-302	A	A	A	A	A	for EU
22-33a	3	3UR-76219-0	** MAIN SWITCH KEY F-303 ** ﾒｲﾝｽｲｯﾁｷｰ F-303	A	A	A	A	A	for EU
22-34		3Y9-06830-0	* STOP SWITCH ASSY * ｽﾄｯﾌﾟｽｲｯﾁｱｯｼ	1	1	1	1	1	for EU with Lock Plate &Lanyard
22-35		353-76205-1	* MAIN SWITCH KEY COVERING CAP * ﾒｲﾝｽｲｯﾁｷｰｶﾊﾞｰﾘﾝｸﾞｷｬｯﾌﾟ	2	2	2	2	2	for EU
22-36		3Y9-76171-0	* OVERHEAT BUZZER * ｵｰﾊﾞｰﾋｰﾄﾌﾞｻﾞｰ	1	1	1	1	1	for EU
22-37		3Y9-76049-0	LEAD WIRE L=200 ﾘｰﾄﾞﾜｲﾔ L=200	1	1	1	1	1	
22-38		3Y9-76251-0	LAMP PANEL ASSY ﾗﾝﾌﾟﾊﾟﾈﾙｱｯｼ	1	1	1	1	1	

Fig. 22A RIGGING KIT(2)
リギングキット (2)

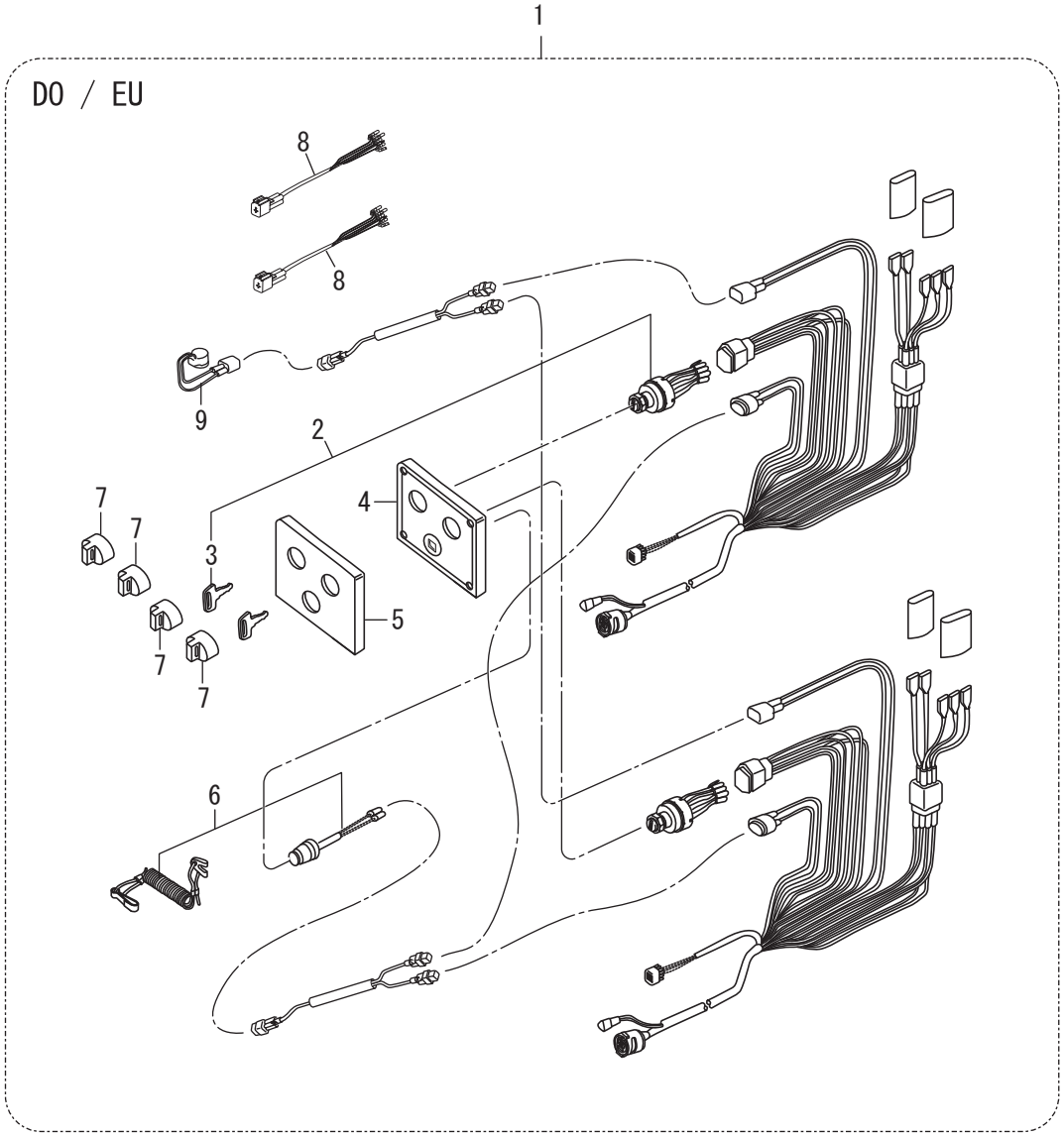

Ref.No. 見出番号		Part No. 部品番号	Description 部 品 名	Q'ty/個数					Remarks 備 考
				MFS75A	MFS90A	MFS100A	MFS115A	MFS140A	
22A-1		3UY-84550-0	PRE-RIGGING KIT ﾌﾟﾚﾘｷﾞﾝｸﾞｷｯﾄ	1	1	1	1	1	for DO/EU
22A-2		3UR-76020-0	* MAIN SWITCH ASSY * ﾒｲﾝｽｲｯﾁｱｯｼ	2	2	2	2	2	with 2 keys
22A-3	1	3UR-76217-0	** MAIN SWITCH KEY F-301 ** ﾒｲﾝｽｲｯﾁｷｰ F-301	A	A	A	A	A	
22A-3	2	3UR-76218-0	** MAIN SWITCH KEY F-302 ** ﾒｲﾝｽｲｯﾁｷｰ F-302	A	A	A	A	A	
22A-3	3	3UR-76219-0	** MAIN SWITCH KEY F-303 ** ﾒｲﾝｽｲｯﾁｷｰ F-303	A	A	A	A	A	
22A-4		3YT-06869-0	* BRACKET * ﾌﾞﾗｹｯﾄ	1	1	1	1	1	
22A-5		3YT-76201-0	* MAIN SWITCH PANEL * ﾒｲﾝｽｲｯﾁﾊﾟﾈﾙ	1	1	1	1	1	
22A-6		3Y9-06830-0	* STOP SWITCH ASSY * ｽﾄｯﾌﾟｽｲｯﾁｱｯｼ	1	1	1	1	1	with Lock Plate & Lanyard
22A-7		353-76205-1	* MAIN SWITCH KEY COVERING CAP * ﾒｲﾝｽｲｯﾁｷｰｶﾊﾞｰﾘﾝｸﾞｷｬｯﾌﾟ	4	4	4	4	4	
22A-8		3KY-72539-0	* TACHOMETER LEAD WIRE L=2000 * ﾀｺﾒｰﾀﾘｰﾄﾞﾜｲﾔ	2	2	2	2	2	
22A-9		3Y9-76171-0	* OVERHEAT BUZZER * ｵｰﾊﾞｰﾋｰﾄﾌﾞｻﾞｰ	1	1	1	1	1	

Fig. 23 ASSEMBLY ・ KIT PARTS
アッセンブリ ・ キットパーツ

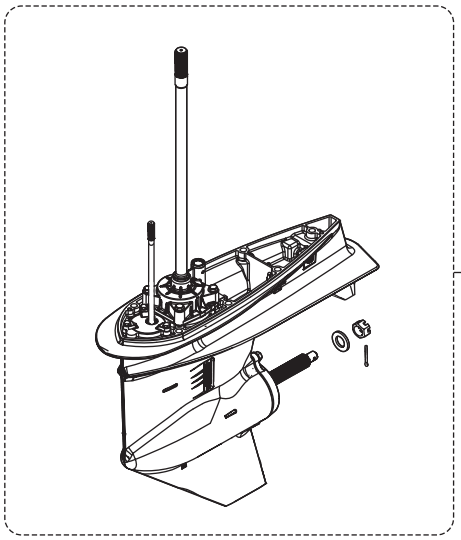
1

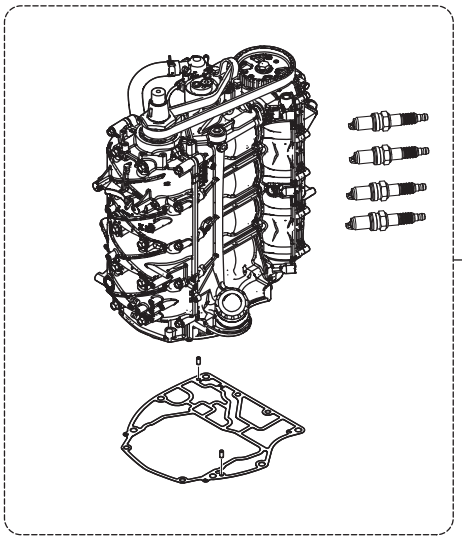
2

POWER HEAD GASKET SET
パワーヘッドガスケットセット
3

LOWER UNIT GASKET SET
ロワユニットガスケットセット
4

TILT LIMIT SWITCH KIT
チルトリミットスイッチキット
5

TRIM SENSOR KIT(DIGITAL)
トリムセンサキット(デジタル)
6

WATER PUMP REPAIR KIT
ウォータポンプリペアキット
7

EXTENSION HOUSING KIT(UL)
エクステンションハウジングキット (UL)
8

MAINTENANCE KIT
メンテナンスキット
9

PISTON REPAIR KIT
ピストンリペアキット
10

INTAKE VALVE KIT
インテークバルブキット
12

EXHAUST VALVE KIT
エキゾーストバルブキット
13

VAPOR SEPARATOR LEAD WIRE KIT
ベーパセパレータリードワイヤキット
14

PTT SWITCH COVER KIT
PTTスイッチカバーキット
15

PTT SWITCH KIT
PTTスイッチキット
16

Ref.No. 見出番号		Part No. 部品番号	Description 部 品 名	Q'ty/個数					Remarks 備 考
				MFS75A	MFS90A	MFS100A	MFS115A	MFS140A	
23-1	1	3SSQ87302-1	LOWER UNIT ASSY (L) ﾛﾜﾕﾆｯﾄｱｯｼ (L)	1	1	1	1	1	for Transom "L"
23-1	2	3SSW87302-1	LOWER UNIT ASSY (L) ﾛﾜﾕﾆｯﾄｱｯｼ (L)		1		1	1	for Transom "L" for White Model
23-1	3	3SSQ87304-1	LOWER UNIT ASSY (UL) ﾛﾜﾕﾆｯﾄｱｯｼ (UL)	1	1	1	1	1	for Transom "UL"
23-1	4	3SSW87304-1	LOWER UNIT ASSY (UL) ﾛﾜﾕﾆｯﾄｱｯｼ (UL)		1		1	1	for Transom "UL" for White Model
23-1	5	31KQ87304-0	LOWER UNIT ASSY (UL) ﾛﾜﾕﾆｯﾄｱｯｼ (UL)					1	for Transom "UL" US/EU Counter Rotation Model
23-1	6	31KW87304-0	LOWER UNIT ASSY (UL) ﾛﾜﾕﾆｯﾄｱｯｼ (UL)					1	for Transom "UL" US/EU Counter Rotation Model(White)
23-2	1	3SSB87090-6	ENGINE SHORT BLOCK KIT ｴﾝｼﾞﾝｼｮｰﾄﾌﾞﾛｯｸｷｯﾄ	1	1	1	1		
23-2	2	3ZGB87090-4	ENGINE SHORT BLOCK KIT ｴﾝｼﾞﾝｼｮｰﾄﾌﾞﾛｯｸｷｯﾄ					1	
23-3	1	3SS-87121-0	POWER HEAD GASKET SET ﾊﾟﾜｰﾍｯﾄﾞｶﾞｽｹｯﾄｾｯﾄ	1	1	1	1	1	
23-3	2	3T5-10046-0	* O-RING 1.9-13 * Oﾘﾝｸﾞ 1.9-13	10	10	10	10	10	Anode Plug
23-3	3	3SS-07632-0	* O-RING * Oﾘﾝｸﾞ	1	1	1	1	1	Oil Filter Bracket
23-3	4	3SS-07631-0	* O-RING φ2.4-18.8 * Oﾘﾝｸﾞ	1	1	1	1	1	Plunger Assy
23-3	5	151-00053-0	* O-RING 2-66.5 * Oﾘﾝｸﾞ 2-66.5	1	1	1	1	1	Cylinder Block
23-3	6	3SS-01215-0	* OIL SEAL 22-32-7 * ｵｲﾙｼｰﾙ	2	2	2	2	2	Crankcase Head
23-3	7	3SS-01214-0	* CRANKCASE HEAD GASKET * ｸﾗﾝｸｹｰｽﾍｯﾄﾞｶﾞｽｹｯﾄ	1	1	1	1	1	
23-3	8	3SS-00121-0	* OIL SEAL 52-75-9 * ｵｲﾙｼｰﾙ	1	1	1	1	1	Crankshaft
23-3	9	3UG-00121-0	* OIL SEAL 52-75-9 * ｵｲﾙｼｰﾙ	1	1	1	1	1	Crankshaft
23-3	10	3SS-07825-0	* OIL SEAL 30-47-8 * ｵｲﾙｼｰﾙ	1	1	1	1	1	Camshaft Upper
23-3	11	3R3-07204-0	* INTAKE VALVE STEM SEAL * ｲﾝﾃｰｸﾊﾞﾙﾌﾞｽﾃﾑｼｰﾙ	8	8	8	8	8	
23-3	12	3R3-07206-0	* EXHAUST VALVE STEM SEAL * ｴｷｿﾞｰｽﾄﾊﾞﾙﾌﾞｽﾃﾑｼｰﾙ	8	8	8	8	8	
23-3	13	3SS-07639-0	* O-RING 2.4-37.2 * Oﾘﾝｸﾞ	1	1	1	1	1	Oil Pump
23-3	14	3SS-07635-0	* O-RING 2.4-21.8 * Oﾘﾝｸﾞ	2	2	2	2	2	Oil Pump
23-3	15	3SS-01005-0	* CYLINDER HEAD GASKET * ｼﾘﾝﾀﾞﾍｯﾄﾞｶﾞｽｹｯﾄ	1	1	1	1	1	
23-3	16	3SS-01024-0	* CYLINDER HEAD COVER GASKET * ｼﾘﾝﾀﾞﾍｯﾄﾞｶﾊﾞｰｶﾞｽｹｯﾄ	1	1	1	1	1	
23-3	17	3RO-07422-0	* O-RING 3.1-24.4 * Oﾘﾝｸﾞ 3.1-24.4	1	1	1	1	1	Oil Filler Cap
23-3	18	3SS-03818-0	* O-RING 3.5-31.2 * Oﾘﾝｸﾞ	1	1	1	1	1	Fuel Pump
23-3	19	3SS-02335-0	* EXHAUST MANIFOLD GASKET * ｴｷｿﾞｰｽﾄﾏﾆﾎｰﾙﾄﾞｶﾞｽｹｯﾄ	1	1	1	1	1	

Fig. 23 ASSEMBLY ・ KIT PARTS
アッセンブリ ・ キットパーツ

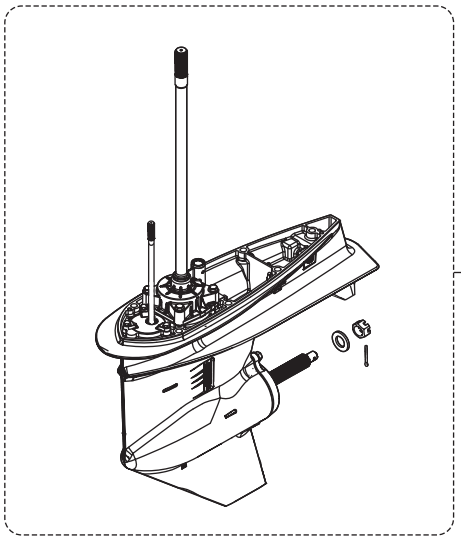
1

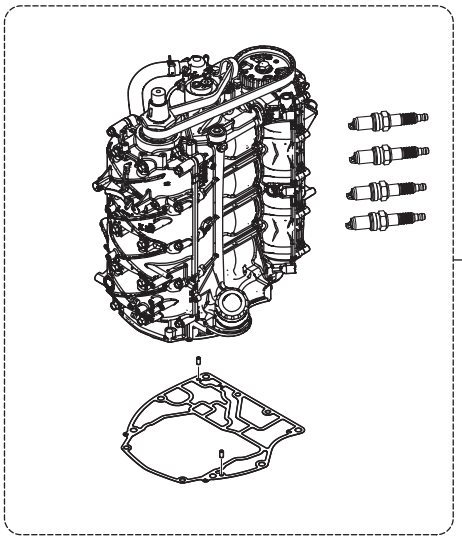
2

POWER HEAD GASKET SET
パワーヘッドガスケットセット
3

LOWER UNIT GASKET SET
ロワユニットガスケットセット
4

TILT LIMIT SWITCH KIT
チルトリミットスイッチキット
5

TRIM SENSOR KIT(DIGITAL)
トリムセンサキット(デジタル)
6

WATER PUMP REPAIR KIT
ウォータポンプリペアキット
7

EXTENSION HOUSING KIT(UL)
エクステンションハウジングキット (UL)
8

MAINTENANCE KIT
メンテナンスキット
9

PISTON REPAIR KIT
ピストンリペアキット
10

INTAKE VALVE KIT
インテークバルブキット
12

EXHAUST VALVE KIT
エキゾーストバルブキット
13

VAPOR SEPARATOR LEAD WIRE KIT
ベーパセパレータリードワイヤキット
14

PTT SWITCH COVER KIT
PTTスイッチカバーキット
15

PTT SWITCH KIT
PTTスイッチキット
16

Ref.No. 見出番号		Part No. 部品番号	Description 部 品 名	Q'ty/個数					Remarks 備 考
				MFS75A	MFS90A	MFS100A	MFS115A	MFS140A	
23-3	20	3UG-02335-0	* EXHAUST MANIFOLD GASKET * ｴｷｿﾞｰｽﾄﾏﾆﾎｰﾙﾄﾞｶﾞｽｹｯﾄ	1	1	1	1	1	
23-3	21	3SS-10311-0	* O-RING 3.1-74.4 * Oﾘﾝｸﾞ	1	1	1	1	1	Exhaust Manifold
23-3	22	3UG-10311-0	* O-RING 3.1-49.4 * Oﾘﾝｸﾞ	1	1	1	1	1	Exhaust Manifold
23-3	23	3SS-76067-0	* RECTIFIER COMPLETE GASKET * ﾚｸﾁﾌｧｲﾔｺﾝﾌﾟﾘｰﾄｶﾞｽｹｯﾄ	1	1	1	1	1	
23-3	24	3SS-01303-0	* ENGINE BASEMENT GASKET * ｴﾝｼﾞﾝﾍﾞｰｽｶﾞｽｹｯﾄ	1	1	1	1	1	
23-3	25	3SS-07702-0	* OILPAN GASKET * ｵｲﾙﾊﾟﾝｶﾞｽｹｯﾄ	1	1	1	1	1	
23-3	26	3UG-61220-0	* IDLE EXHAUST PORT GASKET * ｱｲﾄﾞﾙｴｷｿﾞｰｽﾄﾎﾟｰﾄｶﾞｽｹｯﾄ	1	1	1	1	1	
23-3	27	3SS-07714-0	* OILPAN PLATE GASKET * ｵｲﾙﾊﾟﾝﾌﾟﾚｰﾄｶﾞｽｹｯﾄ	1	1	1	1	1	
23-4	1	3SS-87321-0	LOWER UNIT GASKET SET ﾛｳｱﾆｯﾄｶﾞｽｹｯﾄｾｯﾄ	1	1	1	1	1	
23-4	2	332-60006-1	* GASKET 8.1-15-1 * ｶﾞｽｹｯﾄ	2	2	2	2	2	Oil Plug
23-4	3	3SS-60103-0	* O-RING 3.1-94.4 * Oﾘﾝｸﾞ	1	1	1	1	1	Propeller Shaft Housing
23-4	4	3SS-60111-0	* OIL SEAL 30-50-7 * ｵｲﾙｼｰﾙ	2	2	2	2	2	Propeller Shaft Housing
23-4	5	3SS-66137-0	* OIL SEAL 10-20-7 * ｵｲﾙｼｰﾙ	2	2	2	2	2	Cam Rod Bush (inside)
23-4	6	3SS-66023-0	* O-RING 3.5-55.6 * Oﾘﾝｸﾞ	1	1	1	1	1	Cam Rod Bush (outside)
23-4	7	3SS-66023-0	* O-RING 3.5-55.6 * Oﾘﾝｸﾞ	1	1	1	1	1	Oil Seal Housing
23-4	8	3SS-65029-0	* GUIDE PLATE GASKET * ｶﾞｲﾄﾞﾌﾟﾚｰﾄｶﾞｽｹｯﾄ	1	1	1	1	1	
23-4	9	3UG-65015-0	* O-RING 2.4-84.4 * Oﾘﾝｸﾞ	1	1	1	1	1	Pump Case Upper
23-4	10	3SS-65015-0	* O-RING 2.4-35.2 * Oﾘﾝｸﾞ	1	1	1	1	1	Pump Case Upper
23-4	11	3SS-60223-0	* OIL SEAL 22-40-8 * ｵｲﾙｼｰﾙ	2	2	2	2	2	Oil Seal Housing
23-5	1A	3SS-72620-0	TILT LIMIT SWITCH KIT ﾁﾙﾄﾘﾐｯﾄｽｲｯﾁｷｯﾄ	1	1	1	1	1	
23-5	2	3SS-72623-0	* TILT LIMIT SWITCH PLATE ASSY * ﾁﾙﾄﾘﾐｯﾄｽｲｯﾁﾌﾟﾚｰﾄｱｯｼ	1	1	1	1	1	
23-5	3	9101E3-5612	* BOLT * ﾎﾞﾙﾄ	1	1	1	1	1	
23-5	4	3SS-72622-0	* TILT LIMIT SWITCH CAM ASSY * ﾁﾙﾄﾘﾐｯﾄｽｲｯﾁｶﾑｱｯｼ	1	1	1	1	1	
23-5	5	3SS-72628-0	* TILT LIMIT CAM HOLDER * ﾁﾙﾄﾘﾐｯﾄｶﾑﾎﾙﾀﾞ	1	1	1	1	1	
23-5	6	921503-0510	* SCREW * ｽｸﾘｭ	1	1	1	1	1	
23-5	7	3SS-84398-0	* BAND * ﾊﾞﾝﾄﾞ	1	1	1	1	1	

Fig. 23 ASSEMBLY ・ KIT PARTS
アッセンブリ ・ キットパーツ

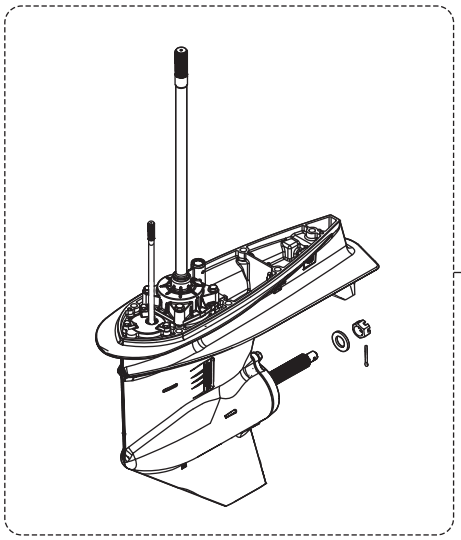
1

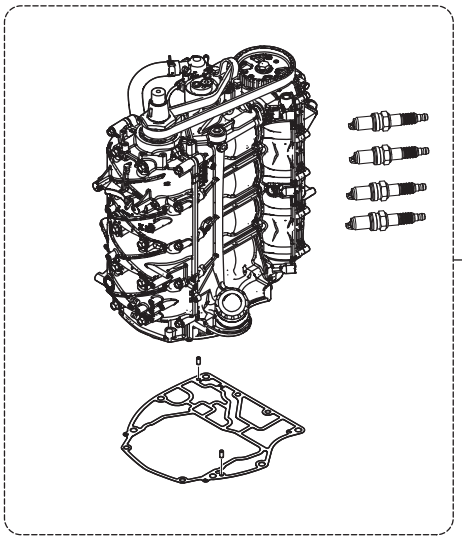
2

POWER HEAD GASKET SET
パワーヘッドガスケットセット
3

LOWER UNIT GASKET SET
ロワユニットガスケットセット
4

TILT LIMIT SWITCH KIT
チルトリミットスイッチキット
5

TRIM SENSOR KIT(DIGITAL)
トリムセンサキット(デジタル)
6

WATER PUMP REPAIR KIT
ウォータポンプリペアキット
7

EXTENSION HOUSING KIT(UL)
エクステンションハウジングキット (UL)
8

MAINTENANCE KIT
メンテナンスキット
9

PISTON REPAIR KIT
ピストンリペアキット
10

INTAKE VALVE KIT
インテークバルブキット
12

EXHAUST VALVE KIT
エキゾーストバルブキット
13

VAPOR SEPARATOR LEAD WIRE KIT
ベーパセパレータリードワイヤキット
14

PTT SWITCH COVER KIT
PTTスイッチカバーキット
15

PTT SWITCH KIT
PTTスイッチキット
16

Ref.No. 見出番号		Part No. 部品番号	Description 部 品 名	Q'ty/個数					Remarks 備 考
				MFS75A	MFS90A	MFS100A	MFS115A	MFS140A	
23-6	1A	3SS-72578-0	TRIM SENSOR KIT (DIGITAL) ﾄﾘﾑｾﾝｻｷｯﾄ(ﾃﾞｼﾞﾀﾙ)	1	1	1	1	1	
23-6	2A	3SS-72572-0	* TRIM SENSOR ASSY (DIGITAL) * ﾄﾘﾑｾﾝｻｱｯｼ (ﾃﾞｼﾞﾀﾙ)	1	1	1	1	1	
23-6	3A	3SS-72561-0	* TRIM SENSOR CAM ASSY * ﾄﾘﾑｾﾝｻｶﾑｱｯｼ	1	1	1	1	1	
23-6	4A	3SS-72628-0	* TILT LIMIT CAM HOLDER * ﾁﾙﾄﾘﾐｯﾄｶﾑﾎﾙﾀﾞ	1	1	1	1	1	
23-6	5A	921503-0510	* SCREW * ｽｸﾘｭ	1	1	1	1	1	
23-6	6A	9101E3-5616	* BOLT * ﾎﾞﾙﾄ	1	1	1	1	1	
23-6	7A	3SS-84398-0	* BAND * ﾊﾞﾝﾄﾞ	1	1	1	1	1	
23-7	1	3SS-87322-0	WATER PUMP REPAIR KIT ｳｫｰﾀﾎﾟﾝﾌﾟﾘﾍﾟｱｷｯﾄ	1	1	1	1	1	
23-7	2	3SS-65021-0	* WATER PUMP IMPELLER * ｳｫｰﾀﾎﾟﾝﾌﾟｲﾝﾍﾟﾗ	1	1	1	1	1	
23-7	3	3B7-65022-1	* KEY 28-5.7-4 * ｷｰ ﾎﾟﾝﾌﾟｲﾝﾍﾟﾗ	1	1	1	1	1	
23-7	4	3SS-65011-0	* PUMP CASE LINER * ﾎﾟﾝﾌﾟｹｰｽﾗｲﾅ	1	1	1	1	1	
23-7	5	3SS-65029-0	* GUIDE PLATE GASKET * ｶﾞｲﾄﾞﾌﾟﾚｰﾄｶﾞｽｹｯﾄ	1	1	1	1	1	
23-7	6	3UG-65015-0	* O-RING 2.4-84.4 * Oﾘﾝｸﾞ	1	1	1	1	1	
23-7	7	3SS-65025-0	* WATER PUMP GUIDE PLATE * ｳｫｰﾀﾎﾟﾝﾌﾟｶﾞｲﾄﾞﾌﾟﾚｰﾄ	1	1	1	1	1	
23-7	8	9161E3-0845	* BOLT * ﾎﾞﾙﾄ	4	4	4	4	4	
23-7	9	9401E3-0800	* WASHER * ﾜｯｼｬ	4	4	4	4	4	
23-7	10	3SS-65015-0	* O-RING * Oﾘﾝｸﾞ	1	1	1	1	1	
23-8	1A	3SSQ87314-1	EXTENSION HOUSING KIT (UL) ｴｸｽﾃﾝｼｮﾝﾊｳｼﾞﾝｸﾞｷｯﾄ (UL)	1	1	1	1	1	for Transom "L"⇒"UL"
23-8	2	3SS-65120-0	* WATER PIPE (UL) * ｳｫｰﾀﾊﾟｲﾌﾟｱｯｼ (UL)	1	1	1	1	1	
23-8	3A	3SSQ61110-0	* EXTENSION HOUSING * ｴｸｽﾃﾝｼｮﾝﾊｳｼﾞﾝｸﾞ	1	1	1	1	1	
23-8	4	3AB-01111-0	* DOWEL PIN 6-12 * ﾀﾞｳｪﾙﾋﾟﾝ 6-12	2	2	2	2	2	
23-8	5	3SS-66014-0	* CAM ROD (UL) * ｶﾑﾛｯﾄﾞ (UL)	1	1	1	1	1	
23-8	6	945303-0900	* E-RING d=9 * Eﾘﾝｸﾞ d=9	1	1	1	1	1	
23-8	7	3SS-64303-0	* DRIVE SHAFT (UL) * ﾄﾞﾗｲﾌﾞｼｬﾌﾄ (UL)	1	1	1	1	1	
23-8	8	3C7-60213-0	* TAPERED ROLLER BEARING 0506 * ﾃｰﾊﾟｰﾛｰﾗﾍﾞｱﾘﾝｸﾞ 0506	1	1	1	1	1	
23-8	9	3SS-61111-0	* STUD M10-165_P1.25 * ｽﾀｯﾄﾞ	6	6	6	6	6	
23-8	10	3B7-61114-0	* NUT 10-P1.25 * ﾅｯﾄ 10-P1.25	6	6	6	6	6	

Fig. 23 ASSEMBLY ・ KIT PARTS
アッセンブリ ・ キットパーツ

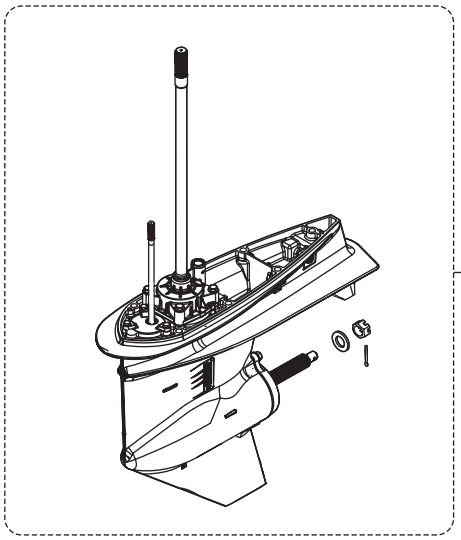

1

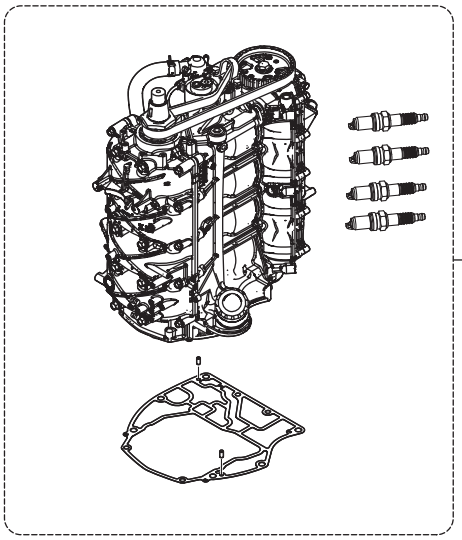

2

POWER HEAD GASKET SET
パワーヘッドガスケットセット — 3

LOWER UNIT GASKET SET
ロワユニットガスケットセット — 4

TILT LIMIT SWITCH KIT
チルトリミットスイッチキット — 5

TRIM SENSOR KIT(DIGITAL)
トリムセンサキット(デジタル) — 6

WATER PUMP REPAIR KIT
ウォータポンプリペアキット — 7

EXTENSION HOUSING KIT(UL)
エクステンションハウジングキット (UL) — 8

MAINTENANCE KIT
メンテナンスキット — 9

PISTON REPAIR KIT
ピストンリペアキット — 10

INTAKE VALVE KIT
インテークバルブキット — 12

EXHAUST VALVE KIT
エキゾーストバルブキット — 13

VAPOR SEPARATOR LEAD WIRE KIT
ベーパセパレータリードワイヤキット — 14

PTT SWITCH COVER KIT
PTTスイッチカバーキット — 15

PTT SWITCH KIT
PTTスイッチキット — 16

Ref.No. 見出番号		Part No. 部品番号	Description 部 品 名	Q'ty/個数					Remarks 備 考
				MFS75A	MFS90A	MFS100A	MFS115A	MFS140A	
23-8	11	9402E3-1000	* WASHER * ﾜｯｼｬ	6	6	6	6	6	
23-8	12	3SS-61018-0	* BOLT M10-170-P1.25 * ﾎﾞﾙﾄ	1	1	1	1	1	
23-9	1	3SS-87500-0	MAINTENANCE KIT ﾒﾝﾃﾅﾝｽｷｯﾄ	1	1	1	1	1	
23-9	2	332-60006-1	* GASKET 8.1-15-1 * ｶﾞｽｹｯﾄ	2	2	2	2	2	
23-9	3	3B7-65022-1	* KEY 28-5.7-4 * ｷｰ ﾎﾟﾝﾌﾟｲﾝﾍﾟﾗ	1	1	1	1	1	
23-9	4	3P0-60218-0	* ANODE * ｱﾉｰﾄﾞ	10	10	10	10	10	
23-9	5	3KY-60218-0	* ANODE * ｱﾉｰﾄﾞ	2	2	2	2	2	
23-9	6	3C7-60218-2	* ANODE * ｱﾉｰﾄﾞ ｽﾀｰﾝﾌﾟﾗｹｯﾄ	1	1	1	1	1	
23-9	7	338-60218-2	* ANODE * ｱﾉｰﾄﾞ	1	1	1	1	1	
23-9	8	369-60218-1	* ANODE * ｱﾉｰﾄﾞ	1	1	1	1	1	
23-9	9	3BJ-07615-0	* OIL FILTER * ｵｲﾙﾌｨﾙﾀ	1	1	1	1	1	
23-9	10	3SS-65021-0	* WATER PUMP IMPELLER * ｳｫｰﾀﾎﾟﾝﾌﾟｲﾝﾍﾟﾗ	1	1	1	1	1	
23-9	11	3SS-65025-0	* WATER PUMP GUIDE PLATE * ｳｫｰﾀﾎﾟﾝﾌﾟｶﾞｲﾄﾞﾌﾟﾚｰﾄ	1	1	1	1	1	
23-9	12	3SS-65029-0	* GUIDE PLATE GASKET * ｶﾞｲﾄﾞﾌﾟﾚｰﾄｶﾞｽｹｯﾄ	1	1	1	1	1	
23-9	13	3R3-07406-0	* WASHER 14.5-24-1 * ﾜｯｼｬ 14.5-24-1	1	1	1	1	1	
23-9	14	3T5-10046-0	* O-RING 1.9-13 * Oﾘﾝｸﾞ 1.9-13	10	10	10	10	10	
23-9	15	3SS-65011-0	* PUMP CASE LINER * ﾎﾟﾝﾌﾟｹｰｽﾗｲﾅ	1	1	1	1	1	
23-9	16	951503-0325	* SPLIT PIN 3-25 * ｽﾌﾟﾘｯﾄﾋﾟﾝ 3-25	1	1	1	1	1	
23-9	17	9701-1-1130	* SPARK PLUG (LKR6E) * ｽﾊﾟｰｸﾌﾟﾗｸﾞ (LKR6E)	4	4	4	4	4	
23-9	18	3SS-65015-0	* O-RING 2.4-35.2 * Oﾘﾝｸﾞ	1	1	1	1	1	
23-9	19	3UG-65015-0	* O-RING 2.4-84.4 * Oﾘﾝｸﾞ	1	1	1	1	1	
23-10	1	3SS-87130-0	PISTON REPAIR KIT ﾋﾟｽﾄﾝﾘﾍﾟｱｷｯﾄ	1	1	1	1	1	
23-10	2	3SS-00001-0	* PISTON(STD) * ﾋﾟｽﾄﾝ (STD)	1	1	1	1	1	
23-10	3	3SS-00021-0	* PISTON PIN * ﾋﾟｽﾄﾝﾋﾟﾝ	1	1	1	1	1	
23-10	4	3SS-00024-0	* PISTON PIN CLIP * ﾋﾟｽﾄﾝﾋﾟﾝｸﾘｯﾌﾟ	2	2	2	2	2	
23-12	1A	3SS-07895-1	INTAKE VALVE KIT ｲﾝﾃｰｸﾊﾞﾙﾌﾞｷｯﾄ	1	1	1	1	1	

Fig. 23 ASSEMBLY ・ KIT PARTS
アッセンブリ ・ キットパーツ

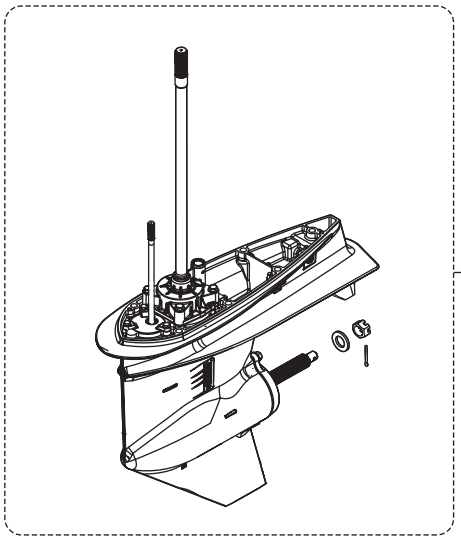
1

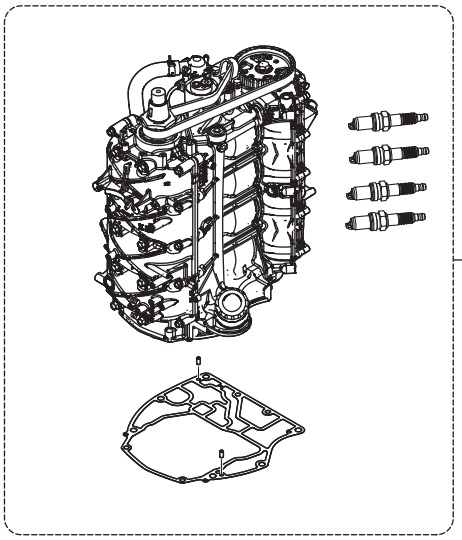
2

POWER HEAD GASKET SET
パワーヘッドガスケットセット
3

LOWER UNIT GASKET SET
ロワユニットガスケットセット
4

TILT LIMIT SWITCH KIT
チルトリミットスイッチキット
5

TRIM SENSOR KIT(DIGITAL)
トリムセンサキット(デジタル)
6

WATER PUMP REPAIR KIT
ウォータポンプリペアキット
7

EXTENSION HOUSING KIT(UL)
エクステンションハウジングキット (UL)
8

MAINTENANCE KIT
メンテナンスキット
9

PISTON REPAIR KIT
ピストンリペアキット
10

INTAKE VALVE KIT
インテークバルブキット
12

EXHAUST VALVE KIT
エキゾーストバルブキット
13

VAPOR SEPARATOR LEAD WIRE KIT
ベーパセパレータリードワイヤキット
14

PTT SWITCH COVER KIT
PTTスイッチカバーキット
15

PTT SWITCH KIT
PTTスイッチキット
16

Ref.No. 見出番号		Part No. 部品番号	Description 部 品 名	Q'ty/個数					Remarks 備 考
				MFS75A	MFS90A	MFS100A	MFS115A	MFS140A	
23-12	2A	3KY-07901-1	* INTAKE VALVE φ32 * ｲﾝﾃｰｸﾊﾞﾙﾌﾞ	8	8	8	8	8	
23-12	3A	3KY-07921-0	* RETAINER * ﾘﾃｰﾅ	8	8	8	8	8	
23-12	4	3KY-07923-0	* COTTER * ｺｯﾀ	16	16	16	16	16	
23-13	1A	3SS-07896-1	EXHAUST VALVE KIT ｴｷｿﾞｰｽﾄﾊﾞﾙﾌﾞｷｯﾄ	1	1	1	1	1	
23-13	2A	3KY-07902-1	* EXHAUST VALVE φ28 * ｴｷｿﾞｰｽﾄﾊﾞﾙﾌﾞ	8	8	8	8	8	
23-13	3A	3KY-07921-0	* RETAINER * ﾘﾃｰﾅ	8	8	8	8	8	
23-13	4	3KY-07923-0	* COTTER * ｺｯﾀ	16	16	16	16	16	
23-14		3SS-10181-0	VST LEAD WIRE KIT VSTﾘｰﾄﾞﾜｲﾔｷｯﾄ	1	1	1	1	1	
23-15		3UR-72601-0	PTT SWITCH COVER KIT PTTｽｲｯﾁｶﾊﾞｰｷｯﾄ	1	1	1	1	1	
23-16		3UR-72609-0	PTT SWITCH KIT PTTｽｲｯﾁｷｯﾄ	1	1	1	1	1	

索引

151-00053-0 ＊ Oﾘﾝｸﾞ 2-66.5・・・・・・・・・・1-25
151-00053-0 ＊ Oﾘﾝｸﾞ 2-66.5・・・・・・・・・・23-3 5
172-36008-0 ｸﾞﾛﾒｯﾄ 13-2・・・・・・・・・・6-13
181-33182-1 ｸﾘｯﾌﾟ φ12.5・・・・・・・・・・5-32
181-33182-1 ｸﾘｯﾌﾟ φ12.5・・・・・・・・・・5-33
181-33182-1 ｸﾘｯﾌﾟ φ12.5・・・・・・・・・・5-34
1D8-70225-0 ＊ ﾌﾟﾗｲﾏﾊﾞﾙﾌﾞｱｯｼ・・・・・・20-17a
1EO-34092-0 ＊ ｷｬｯﾌﾟ ﾋｭｰｽﾞﾎﾞｯｸｽ (G)・・・・・8-23 1
1EO-34093-0 ＊ ｷｬｯﾌﾟ ﾋｭｰｽﾞﾎﾞｯｸｽ (Y)・・・・・8-23 2
1EO-36056-0 ﾌｯｸ ｶﾊﾞｰ・・・・・・・・・・・・6-9
309-00131-0 ｷｰ 10-3.7-3・・・・・・・・・・・4-2
311-72412-0 ﾌﾗｯｼﾝｸﾞｺﾈｸﾀｷｬｯﾌﾟｱｯｼ・・・・・・9-2
31G-00030-0 ｸﾗﾝｸｼｬﾌﾄｱｯｼ・・・・・・・・・・2-1
31G-00131-0 ｷｰ・・・・・・・・・・・・・・・6-3
31G-02091-1 ｲﾝﾃｰﾀﾏﾆﾎｰﾙﾄﾞ・・・・・・・・・・5-1
31G-02104-0 ｲﾝﾃｰﾀﾏﾆﾎｰﾙﾄﾞｶﾞｽｹｯﾄ・・・・・・5-49
31G-02209-0 ﾛｰﾊﾞｰﾐｭｰｼｮﾝﾎｰｽ・・・・・・・・5-40
31G-02418-0 ｶﾞｽｹｯﾄ・・・・・・・・・・・・・5-1a
31G-06191-0 ﾌﾗｲﾎｲｰﾙW/ﾘﾝｸﾞｷﾞﾔ・・・・・・・6-1
31G-06469-0 ｲｸﾞﾆｯｼｮﾝｺｲﾙW/R-ｷｬｯﾌﾟ・・・・・・6-20
31G-10063-0 ﾍﾞﾙﾄｶﾞｲﾄﾞ・・・・・・・・・・・4-3
31G-10300-0 ﾌｭｴﾙｲﾝｼﾞｪｸﾀｱｯｼ・・・・・・・・5-10
31G-76079-0 ｶﾗｰ・・・・・・・・・・・・・・5-25
31H-06848-0 ** ｽﾄｯﾌﾟｽｲｯﾁﾗﾝﾔｰﾄﾞｱｯｼ・・・・・17-5
31H-06848-0 ＊ ｽﾄｯﾌﾟｽｲｯﾁﾗﾝﾔｰﾄﾞｱｯｼ・・・・・19-13
31K-60086-0 ＊ ﾘﾃｰﾅｱｯｼ(ｷﾞﾔA)・・・・・・・・11A-1a
31K-60102-0 ﾛｰﾗﾍﾞｱﾘﾝｸﾞ・・・・・・・・・・11A-3
31K-60211-0 ＊ ﾛｰﾗﾍﾞｱﾘﾝｸﾞ・・・・・・・・・11A-7a
31K-60215-0 ＊ ﾃｰﾊﾞｰﾛｰﾗﾍﾞｱﾘﾝｸﾞ・・・・・・・11A-7b
31K-62116-0 ﾜｯｼｬ・・・・・・・・・・・・・11A-4
31K-64010-0 ﾍﾞﾍﾞﾙｷﾞﾔｱｯｼ (A)・・・・・・・・11A-2
31K-64011-0 ** ﾛｰﾗﾍﾞｱﾘﾝｸﾞ・・・・・・・・・11A-1b
31K-64015-0 ｼﾑ 61-84.5-0.15・・・・・・・・11A-5 1
31K-64016-0 ｼﾑ 61-84.5-0.1・・・・・・・・・11A-5 2
31K-64019-0 ﾛｰﾗﾍﾞｱﾘﾝｸﾞ・・・・・・・・・・11A-11
31K-64036-0 ｼﾑ 102-105-0.15・・・・・・・・11A-12 1
31K-64037-0 ｼﾑ 102-105-0.1・・・・・・・・・11A-12 2
31K-64082-0 ｼﾑ 42-59.8-0.4・・・・・・・・・11A-9 1
31K-64083-0 ｼﾑ 42-59.8-0.6・・・・・・・・・11A-9 2
31K-64089-0 ﾍﾞﾍﾞﾙｷﾞﾔｱｯｼ (C)・・・・・・・・11A-7
31K-64185-0 ｽﾃﾝﾚｽｽﾁｰﾙﾌﾞﾛﾍﾞﾗ (15"),3 BLADE・11A-15 1
31K-64189-0 ｽﾃﾝﾚｽｽﾁｰﾙﾌﾞﾛﾍﾞﾗ (17"),3 BLADE・11A-15 2
31K-64194-0 ｽﾃﾝﾚｽｽﾁｰﾙﾌﾞﾛﾍﾞﾗ (19"),3 BLADE・11A-15 3
31K-64211-0 ﾌﾞﾛﾍﾞﾗｼｬﾌﾄ・・・・・・・・・・11A-6
31K-66308-0 ﾜｯｼｬ・・・・・・・・・・・・・11A-10
31KQ60000-0 ｷﾞﾔｹｰｽｱｯｼ・・・・・・・・・・11A-1 1
31KQ87304-0 ﾛｳﾕﾆｯﾄｱｯｼ (UL)・・・・・・・・23-1 5
31KQ87323-0 ﾌﾞﾛﾍﾞﾗｼｬﾄﾊｳｼﾞﾝｸﾞｱｯｼ・・・・・11A-13 1
31KW60000-0 ｷﾞﾔｹｰｽｱｯｼ・・・・・・・・・・11A-1 2
31KW87304-0 ﾛｳﾕﾆｯﾄｱｯｼ (UL)・・・・・・・・23-1 6
31KW87323-0 ﾌﾞﾛﾍﾞﾗｼｬﾄﾊｳｼﾞﾝｸﾞｱｯｼ・・・・・11A-13 2
32K-64185-0 ｽﾃﾝﾚｽｽﾁｰﾙﾌﾞﾛﾍﾞﾗ (15"),4 BLADE・11A-15 4
32K-64189-0 ｽﾃﾝﾚｽｽﾁｰﾙﾌﾞﾛﾍﾞﾗ (17"),4 BLADE・11A-15 5
32K-64194-0 ｽﾃﾝﾚｽｽﾁｰﾙﾌﾞﾛﾍﾞﾗ (19"),4 BLADE・11A-15 6
332-60005-3 ﾌﾞﾗｸﾞ 8-8・・・・・・・・・・・10-8
332-60006-1 ｶﾞｽｹｯﾄ・・・・・・・・・・・・10-9
332-60006-1 ＊ ｶﾞｽｹｯﾄ・・・・・・・・・・・23-4 2
332-60006-1 ＊ ｶﾞｽｹｯﾄ・・・・・・・・・・・23-9 2
332-70201-0 ＊ ｸﾗﾝﾌﾟ・・・・・・・・・・・・20-24
338-02215-0 ｸﾘｯﾌﾟ φ10・・・・・・・・・・5-64
338-02215-0 ｸﾘｯﾌﾟ φ10・・・・・・・・・・5-65
338-60218-2 ｱﾉｰﾄﾞ・・・・・・・・・・・・・12-19
338-60218-2 ＊ ｱﾉｰﾄﾞ・・・・・・・・・・・・23-9 7
344-67177-1 ｸﾞﾘｽﾌｨｯﾃｨﾝｸﾞ・・・・・・・・・12-24 1
344-67177-1 ｸﾞﾘｽﾌｨｯﾃｨﾝｸﾞ・・・・・・・・・12-24 2
345-01111-0 ＊ ﾀﾞｳｪﾙﾋﾟﾝ 6-12・・・・・・・・1-2
345-01111-0 ﾀﾞｳｪﾙﾋﾟﾝ 6-12・・・・・・・・・3-34
345-01111-0 ﾀﾞｳｪﾙﾋﾟﾝ 6-12・・・・・・・・・3-35
345-01111-0 ﾀﾞｳｪﾙﾋﾟﾝ 6-12・・・・・・・・・3-61
345-01111-0 ﾀﾞｳｪﾙﾋﾟﾝ 6-12・・・・・・・・・4-12
345-01111-0 ﾀﾞｳｪﾙﾋﾟﾝ 6-12・・・・・・・・・6-17
345-01111-0 ﾀﾞｳｪﾙﾋﾟﾝ 6-12・・・・・・・・・9-17
345-01111-0 ﾀﾞｳｪﾙﾋﾟﾝ 6-12・・・・・・・・・9-18
345-05122-1 ﾜｯｼｬ 6.5-23-1.5・・・・・・・・9-55
345-05122-1 ﾜｯｼｬ 6.5-23-1.5・・・・・・・・9-70
345-05122-1 ﾜｯｼｬ 6.5-23-1.5・・・・・・・・12-63
345-05122-1 ﾜｯｼｬ 6.5-23-1.5・・・・・・・・14-6
345-06915-0 ｸﾗﾝﾌﾟ 6.5-14L・・・・・・・・・12-55
345-64124-0 ﾜｯｼｬ 17-32-3・・・・・・・・・・11-23
345-70114-1 ｸﾘｯﾌﾟ φ11.3・・・・・・・・・・5-35
346-62124-1 ﾅｲﾛﾝﾅｯﾄ7/8-14・・・・・・・・・12-27
346-62127-0 ＊ ｷｬｯﾌﾟﾅｯﾄ ﾌﾞﾗｹｯﾄﾎﾞﾙﾄ・・・・・17-51
346-62412-1 ﾜｯｼｬ 22.6-30-2・・・・・・・・・12-66
346-63721-0 ﾌﾞｯｼﾝｸﾞ 6.2-16-5・・・・・・・・14-29
346-67113-0 ﾏｳﾝﾄ 8.5-14-2.5・・・・・・・・8-32
346-67114-1 ｽﾍﾟｰｻ 6.2-9-15.7・・・・・・・・8-34
346-67115-0 ﾜｯｼｬ 6.5-21-1・・・・・・・・・8-31
346-67115-0 ﾜｯｼｬ 6.5-21-1・・・・・・・・・8-33a
346-67115-0 ﾜｯｼｬ 6.5-21-1・・・・・・・・・14-5
346-67115-0 ﾜｯｼｬ 6.5-21-1・・・・・・・・・14-40
346-67115-0 ** ﾜｯｼｬ 6.5-21-1・・・・・・・・16-4
346-67115-0 ** ﾜｯｼｬ 6.5-21-1・・・・・・・・16-5
350-67105-0 ﾌｯｸﾚﾊﾞｰﾌﾞｯｼﾝｸﾞ 14-16.5-17.7・・9-52
350-67105-0 ﾌｯｸﾚﾊﾞｰﾌﾞｯｼﾝｸﾞ 14-16.5-17.7・・9-65
350-67105-0 ﾌｯｸﾚﾊﾞｰﾌﾞｯｼﾝｸﾞ 14-16.5-17.7・・9-66
353-00108-0 Oﾘﾝｸﾞ 2.4-44.7・・・・・・・・・9-7
353-61334-0 ＊ ﾜｯｼｬ 13-34-3・・・・・・・・・12-74
353-64014-0 ｼﾑ 52-60.5-0.3・・・・・・・・・10-19 3
353-64015-0 ｼﾑ 52-60.5-0.15・・・・・・・・・10-19 1
353-64016-0 ｼﾑ 52-60.5-0.1・・・・・・・・・10-19 2
353-64121-0 ﾌﾞﾛﾍﾞﾗﾅｯﾄ・・・・・・・・・・11-22
353-72546-0 ｱｼｽﾄｺｰﾄﾞ (ﾚｯﾄﾞ) L=200・・・・・19-5
353-72548-0 ** ｱｼｽﾄｺｰﾄﾞ (ﾌﾞﾗｯｸ) L=200・・・22-8
353-72548-0 ＊ ｱｼｽﾄｺｰﾄﾞ (ﾌﾞﾗｯｸ) L=200・・・22-15
353-76205-1 ＊ ﾒｲﾝｽｲｯﾁｷｰｶﾊﾞﾘﾝｸﾞｷｬｯﾌﾟ・・・・22-19
353-76205-1 ＊ ﾒｲﾝｽｲｯﾁｷｰｶﾊﾞﾘﾝｸﾞｷｬｯﾌﾟ・・・・22-35
353-76205-1 ＊ ﾒｲﾝｽｲｯﾁｷｰｶﾊﾞﾘﾝｸﾞｷｬｯﾌﾟ・・・・22A-7
353-77182-1 ＊ Oﾘﾝｸﾞ ﾓｰﾀ・・・・・・・・・・13-3
353-84371-0 ＊ ﾜｯｼｬ ﾘﾓｺﾝﾎﾞｯｸｽ・・・・・・・18-30
353-84388-0 ＊ ﾃﾞﾃﾝﾄﾛｰﾗ・・・・・・・・・・18-38
353-84394-0 ＊ ﾜｯｼｬ・・・・・・・・・・・・18-5
353-84916-0 ＊ ﾜｯｼｬ 9.6-18-2・・・・・・・・15-7
353-84917-0 ＊ ﾎﾞﾙﾄ3/8-45・・・・・・・・・15-5
353-84918-0 ＊ ﾅｲﾛﾝﾅｯﾄ 3/8-24UNF・・・・・・15-6
369-60218-1 ＊ ｱﾉｰﾄﾞ・・・・・・・・・・・23-9 8
369-84398-1 ﾊﾞﾝﾄﾞ・・・・・・・・・・・・8-56
398-06830-0 ＊ ｽﾄｯﾌﾟｽｲｯﾁｱｯｼ・・・・・・・・17-4
398-62396-1 ｸﾞﾗﾝﾄﾞ (ｱｰｽﾜｲﾔ) L=130・・・・・12-77
3A0-76079-0 ｶﾗｰ 6.2-9-7.4・・・・・・・・・6-12
3A3-06830-0 ｽﾄｯﾌﾟｽｲｯﾁｱｯｼ・・・・・・・・・19-12
3A3-60984-0 ｻﾌﾞｳｫｰﾀｲﾝﾚｯﾄﾎｰｽﾌﾗｸﾞ・・・・・・9-94
3A3-76145-0 ﾀｰﾐﾅﾙｷｬｯﾌﾟｽﾀｰﾀ・・・・・・・・8-20
3A3-81301-0 ﾂｲﾝﾘﾓｰﾄｺﾝﾄﾛｰﾙｷｯﾄ・・・・・・・20-13
3A3-83314-2 ＊ ｹｰﾌﾞﾙﾀｰﾐﾅﾙ・・・・・・・・・18-8
3A3-84307-0 ＊ ﾃﾞﾃﾝｽﾌﾟﾘﾝｸﾞ・・・・・・・・・18-42
3A3-84364-2 ＊ ﾄﾞﾗｲﾌﾞｷﾞﾔ・・・・・・・・・・18-9
3A3-84365-1 ＊ ｽﾛｯﾄﾙｱｰﾑ・・・・・・・・・・18-2
3A3-84368-0 ＊ ｳｪｰﾌﾞﾜｯｼｬ・・・・・・・・・18-19
3A3-84374-0 ＊ ｽﾍﾟｰｻ・・・・・・・・・・・18-29
3A3-84376-0 ＊ ｸﾞﾛﾒｯﾄ・・・・・・・・・・・18-12
3A3-84381-0 ＊ ｼﾌﾄｷﾞﾔｱｯｼ・・・・・・・・・18-7
3A3-84383-0 ＊ ﾜｯｼｬ・・・・・・・・・・・・18-33
3A3-84391-0 ＊ ﾌﾘｰｽﾛｯﾄﾙﾄﾞﾗﾑ・・・・・・・・18-20
3A3-84403-0 ＊ ﾆｭｰﾄﾗﾙﾛｯｸｽﾌﾟﾘﾝｸﾞ・・・・・・18-16
3A3-84421-0 ＊ ﾛｰﾗ・・・・・・・・・・・・18-34
3A3-84422-0 ＊ ｽﾗｽﾄﾌﾟﾚｰﾄ・・・・・・・・・・18-22
3A3-84423-0 ＊ ﾃﾞﾃﾝﾄﾘﾃｰﾅ・・・・・・・・・18-41
3A3-84424-0 ＊ ﾌﾘｰｽﾛｯﾄﾙﾛｰﾗ・・・・・・・・18-43
3A3-84425-0 ＊ ﾌﾘｰｽﾛｯﾄﾙｽﾌﾟﾘﾝｸﾞ・・・・・・18-45
3A3-84426-0 ＊ ﾛｰﾗﾘﾃｰﾅ・・・・・・・・・・18-44
3A3-84428-0 ＊ ｽﾛｯﾄﾙﾌﾘｸｼｮﾝｱｰﾑ・・・・・・・18-3
3A3-84432-0 ＊ ﾌﾞｯｼﾝｸﾞ B・・・・・・・・・18-25
3A3-84435-0 ＊ ﾌﾞｯｼﾝｸﾞ D・・・・・・・・・18-21
3AA-76145-0 ﾀｰﾐﾅﾙｷｬｯﾌﾟ・・・・・・・・・・8-18
3AA-83719-0 ﾜｯｼｬ 8.5-18-1.6・・・・・・・・14-38
3AB-01111-0 ＊ ﾀﾞｳｪﾙﾋﾟﾝ 6-12・・・・・・・・1-3
3AB-01111-0 ﾀﾞｳｪﾙﾋﾟﾝ 6-12・・・・・・・・・9-19
3AB-01111-0 ﾀﾞｳｪﾙﾋﾟﾝ 6-12・・・・・・・・・9-93
3AB-01111-0 ﾀﾞｳｪﾙﾋﾟﾝ 6-12・・・・・・・・・10-40
3AB-01111-0 ﾀﾞｳｪﾙﾋﾟﾝ 6-12・・・・・・・・・10-48
3AB-01111-0 ＊ ﾀﾞｳｪﾙﾋﾟﾝ 6-12・・・・・・・・23-8 4
3AC-02209-0 ﾛｰﾊﾞｰﾐｭｰｼｮﾝﾎｰｽ L=140・・・・・5-41
3AC-09056-1 ｸﾘｯﾌﾟ φ13.5・・・・・・・・・・5-45
3AC-09056-1 ｸﾘｯﾌﾟ φ13.5・・・・・・・・・・5-66
3AC-10087-0 ｸﾗﾝﾌﾟ φ16.8・・・・・・・・・・5-42
3AC-10145-0 ﾌｭｴﾙﾌｨﾙﾀﾗﾊﾞｰﾏｳﾝﾄ・・・・・・・5-37
3ACB10143-0 ﾊｲﾌﾟﾚｯｼｬﾌｭｴﾙﾌｨﾙﾀ・・・・・・・5-36
3AL-76079-0 ｶﾗｰ 6.2-9-9.55・・・・・・・・・9-48
3AL-83719-0 ﾜｯｼｬ 7-18-1.6・・・・・・・・・14-30
3AM-72120-0 ﾘｷﾞﾝｸﾞﾎﾞﾙﾄｾｯﾄ・・・・・・・・12-72
3B2-61018-0 ﾎﾞﾙﾄ・・・・・・・・・・・・・1-28
3B7-02234-0 ＊ ﾌｨﾙﾀ・・・・・・・・・・・・5-73
3B7-02236-0 ＊ Oﾘﾝｸﾞ・・・・・・・・・・・・5-74
3B7-06920-0 ﾗﾊﾞｰﾏｳﾝﾄ 8.5-14-2.5・・・・・・8-33
3B7-60211-0 ＊ ﾛｰﾗﾍﾞｱﾘﾝｸﾞ 30-40-30・・・・・11-17
3B7-61114-0 ﾅｯﾄ 10-P1.25・・・・・・・・・10-49
3B7-61114-0 ＊ ﾅｯﾄ 10-P1.25・・・・・・・・・23-8 10
3B7-62129-1 ﾋﾞﾝｽﾗｽﾄﾛｯﾄﾞ・・・・・・・・・・12-29
3B7-63730-0 ＊ ﾜｯｼｬ 8.5-24-1.5・・・・・・・・17-44
3B7-64011-0 ＊ ﾛｰﾗﾍﾞｱﾘﾝｸﾞ 25-32-26・・・・・11-2
3B7-64015-0 ｼﾑ 47-57-0.15・・・・・・・・・11-3 1
3B7-64016-0 ｼﾑ 47-57-0.1・・・・・・・・・・11-3 2
3B7-64032-0 ﾜｯｼｬ t=3.2・・・・・・・・・・11-6 5
3B7-64034-0 ﾜｯｼｬ t=3.0・・・・・・・・・・11-6 4
3B7-64035-0 ﾜｯｼｬ t=2.8・・・・・・・・・・11-6 3
3B7-64036-0 ｼﾑ 42-50-0.15・・・・・・・・・11-7 1
3B7-64037-0 ｼﾑ 42-50-0.1・・・・・・・・・・11-7 2
3B7-64218-0 ﾋﾟﾝ ｸﾗｯﾁ・・・・・・・・・・・11-10
3B7-64219-1 ｽﾅｯﾌﾟ ｸﾗｯﾁﾋﾟﾝ・・・・・・・・・11-11
3B7-65022-1 ｷｰ ﾎﾞﾝﾌﾞｲﾝﾍﾞﾗ・・・・・・・・10-33
3B7-65022-1 ＊ ｷｰ ﾎﾞﾝﾌﾞｲﾝﾍﾞﾗ・・・・・・・・23-7 3
3B7-65022-1 ＊ ｷｰ ﾎﾞﾝﾌﾞｲﾝﾍﾞﾗ・・・・・・・・23-9 3
3B7-76142-1 ｸﾞﾗﾝﾄﾞｹｰﾌﾞﾙ (AV2) L=120・・・・8-52
3B7-77167-0 Oﾘﾝｸﾞ 1.8-69.6・・・・・・・・・13-10
3B7-77375-0 ＊ Oﾘﾝｸﾞ・・・・・・・・・・・13-20
3B7-77375-0 Oﾘﾝｸﾞ・・・・・・・・・・・・13-22
3B7-77376-0 ﾊﾞｯｸｱｯﾌﾟﾘﾝｸﾞ・・・・・・・・・13-23
3B7-77377-1 ﾌﾘｰﾋﾟｽﾄﾝ・・・・・・・・・・・13-21
3B7-77392-0 ＊ Oﾘﾝｸﾞ・・・・・・・・・・・13-26
3B7-77393-0 ＊ ﾊﾞｯｸｱｯﾌﾟﾘﾝｸﾞ・・・・・・・・13-27
3B7-77411-0 ＊ Oﾘﾝｸﾞ・・・・・・・・・・・13-12
3B7-83715-2 ｹｰﾌﾞﾙｼﾞｮｲﾝﾄ・・・・・・・・・14-37
3BJ-02215-0 ｸﾘｯﾌﾟ φ7.8・・・・・・・・・・5-23
3BJ-07615-0 ｵｲﾙﾌｨﾙﾀ・・・・・・・・・・・1-16
3BJ-07615-0 ＊ ｵｲﾙﾌｨﾙﾀ・・・・・・・・・・23-9 9
3C7-01513-2 ﾊﾝｶﾞ・・・・・・・・・・・・・1-31
3C7-60211-1 ＊ ﾛｰﾗﾍﾞｱﾘﾝｸﾞ 28.6-38.1-3・・・10-5
3C7-60213-0 ﾃｰﾊﾞｰﾛｰﾗﾍﾞｱﾘﾝｸﾞ 0506・・・・・10-29
3C7-60213-0 ＊ ﾃｰﾊﾞｰﾛｰﾗﾍﾞｱﾘﾝｸﾞ 0506・・・・・23-8 8
3C7-60215-0 ﾃｰﾊﾞｰﾛｰﾗﾍﾞｱﾘﾝｸﾞ 30209・・・・・11-4
3C7-60218-2 ｱﾉｰﾄﾞ ｽﾀｰﾌﾟﾗｸｯﾄ・・・・・・・・12-18
3C7-60218-2 ＊ ｱﾉｰﾄﾞ ｽﾀｰﾌﾟﾗｸｯﾄ・・・・・・・23-9 6
3C7-62133-2 ＊ ﾎﾞﾙﾄ 12-105 P1.25・・・・・・12-73
3C7-70211-1 ** ﾌﾟﾗｲﾏﾊﾞﾙﾌﾞ・・・・・・・・・20-20
3C7-70217-0 ** ｸﾗﾝﾌﾟ・・・・・・・・・・・20-21
3C7-70220-1 ** ｼﾞｮｲﾝﾄｱｯｼ (ｲﾝﾚｯﾄ)・・・・・20-18
3C7-70224-1 ** ｼﾞｮｲﾝﾄｱｯｼ (ｱｳﾄﾚｯﾄ)・・・・・20-19
3C8-62396-1 ｸﾞﾗﾝﾄﾞ (ｱｰｽﾜｲﾔ)・・・・・・・・12-36
3C8-66308-0 ﾜｯｼｬ 6-16-1.5・・・・・・・・・5-26
3C8-66308-0 ﾜｯｼｬ 6-16-1.5・・・・・・・・・6-11
3C8-66308-0 ﾜｯｼｬ 6-16-1.5・・・・・・・・・12-54
3C8-72580-0 PTTﾌﾚｲﾄﾞｽｲｯﾁ(A)・・・・・・・・8-10
3C8-72581-0 PTTﾌﾚｲﾄﾞｽｲｯﾁ(B)・・・・・・・・8-13
3C8-76171-0 ｵｰﾊﾞｰﾋｰﾄﾊﾞｻﾞｰ・・・・・・・・・19-11
3C8-77075-0 ﾌﾞｯｼﾝｸﾞ 18-24-19・・・・・・・12-60
3E0-62116-1 ﾜｯｼｬ 25.7-50-1・・・・・・・・・12-22
3E0-62121-1 ｽﾗｽﾄﾛｯﾄﾞ・・・・・・・・・・・12-28
3E0-62126-0 ﾌﾞｯｼﾝｸﾞ 25.6-28.6-40・・・・・・12-26
3E0-62473-1 ﾁﾙﾄｽﾄｯﾊﾟｽﾌﾟﾘﾝｸﾞ・・・・・・・12-43
3E0-77076-0 ﾌﾞｯｼﾝｸﾞ 18-20-20.5・・・・・・・12-61
3E0-77101-2 ｼﾘﾝﾀﾞﾋﾟﾝ (ﾛｳ)・・・・・・・・・12-64
3E0-77103-0 ﾌﾞｯｼﾝｸﾞ 22-25.4-23.5・・・・・・12-65
3E0-77163-0 ｶｯﾌﾟﾘﾝｸﾞﾎﾞﾝﾌﾞ・・・・・・・・・13-9
3E0-77165-0 ﾘｻﾞｰﾌﾞﾀﾝｸ・・・・・・・・・・・13-32
3E0-77168-0 ｷｬｯﾌﾟ・・・・・・・・・・・・13-33
3E0-77169-0 Oﾘﾝｸﾞ・・・・・・・・・・・・13-34
3E0-77176-1 ﾏﾆｭｱﾙﾊﾞﾙﾌﾞ・・・・・・・・・・13-11
3E0-77184-0 ** ﾌﾞﾗｼｽﾞﾘﾝｸﾞ・・・・・・・・・13-5b
3E0-77383-0 ＊ Oﾘﾝｸﾞ・・・・・・・・・・・13-19
3E0-77388-0 ﾄﾘﾑﾋﾟｽﾄﾝｱｯｼ・・・・・・・・・13-24
3E0-77398-0 ＊ Oﾘﾝｸﾞ・・・・・・・・・・・13-29
3E0-77407-0 ＊ Oﾘﾝｸﾞ・・・・・・・・・・・13-13
3E0-77408-0 ＊ ﾊﾞｯｸｱｯﾌﾟﾘﾝｸﾞ・・・・・・・・13-14
3E0-77434-0 ﾌｨﾙﾀ B・・・・・・・・・・・・13-8
3E0-77453-0 ＊ ﾊﾞﾙﾌﾞｼｰﾄ・・・・・・・・・・13-47
3E0-77456-0 ＊ ﾌｨﾙﾀ・・・・・・・・・・・・13-48
3E0-77472-1 ﾌﾞﾗｸﾞ・・・・・・・・・・・・13-30
3E0-77475-0 ﾌｨﾙﾀ・・・・・・・・・・・・・13-16
3E0-77479-0 ｵﾘﾌｨｽ・・・・・・・・・・・・13-17
3E0-77557-0 ｵﾘﾌｨｽ・・・・・・・・・・・・13-40
3E0-77558-0 ﾎﾞｰﾙ・・・・・・・・・・・・・13-41
3E0-77559-0 ﾋﾟﾝ・・・・・・・・・・・・・・13-42
3E0-84914-0 ＊ ｽﾍﾟｰｻ ﾄﾞﾗｯｸﾞﾘﾝｸ H・・・・・・15-4
3EB-06401-0 ECU ｱｯｼ・・・・・・・・・・・8-36 2
3EB-64020-0 ﾍﾞﾍﾞﾙｷﾞﾔ B・・・・・・・・・・11A-14
3EF-65307-1 ｽﾅｯﾌﾟﾋﾟﾝ・・・・・・・・・・・14-31
3F0-72185-0 ｺｰｼｮﾝﾃﾞｶｰﾙ・・・・・・・・・16-21
3F3-72616-1 ｶﾞｽｹｯﾄ PTTｽｲｯﾁ・・・・・・・・9-76
3F8-84908-0 ＊ ｼｰﾙﾘﾝｸﾞ ﾄﾞﾗｯｸﾞﾘﾝｸ・・・・・・15-8
3F9-84398-0 ﾊﾞﾝﾄﾞ ﾘｰﾄﾞﾜｲﾔ 205・・・・・・8-3
3F9-84398-0 ﾊﾞﾝﾄﾞ ﾘｰﾄﾞﾜｲﾔ 205・・・・・・14-42
3FW-76007-0 ﾀﾞﾝﾊﾟｽﾀｰﾀﾓｰﾀ・・・・・・・・・7-12
3FW-76120-0 ﾊﾞｯﾃﾘｹｰﾌﾞﾙ・・・・・・・・・・7-14
3FW-76145-0 ﾀｰﾐﾅﾙｷｬｯﾌﾟ・・・・・・・・・・7-15
3GF-62004-0 ｺｰﾄﾞﾎﾙﾀﾞ・・・・・・・・・・・17-55
3GF-62445-0 ＊ ﾎﾞﾙﾄ 8-32 P1.25・・・・・・・17-50
3GF-63025-0 ＊ ｽﾍﾟｰｻ 10.5-23-9・・・・・・・17-35
3GF-63032-0 ＊ ｽﾛｯﾄﾙﾌﾘｸｼｮﾝｱｯｼ・・・・・・・17-26
3GF-63067-0 ＊ ｽﾛｯﾄﾙﾘﾝｸﾞｱｯｼ・・・・・・・・17-21
3GF-63102-0 ＊ ﾌﾞｯｼﾝｸﾞ 10.5-12.7-13.5・・・17-36
3GF-63201-0 ＊ ﾎﾞﾙﾄ 10-80 P1.25・・・・・・・17-33
3GF-63205-0 ＊ ｽｸﾘｭｾｯﾄ・・・・・・・・・・・17-27
3GF-63305-0 ＊ ｺﾆｶﾙｽﾌﾟﾘﾝｸﾞﾜｯｼｬ 10.5-21-2.3・17-34
3GF-63310-0 ＊ ﾛｯｸﾅｯﾄ 10-P1.25・・・・・・・17-38
3GF-63624-0 ＊ ｸﾞﾛﾒｯﾄ・・・・・・・・・・・17-17
3GF-66158-0 ＊ ｼﾌﾄﾊﾞｰﾈｯﾄ・・・・・・・・・17-23
3GF-66160-0 ＊ ｼﾌﾄﾕﾆｯﾄｱｯｼ・・・・・・・・・17-22
3GF-66198-0 ＊ ｹｰﾌﾞﾙｸﾗｹｯﾄｷｯﾄ・・・・・・・17-24
3GF-67578-2 ＊ ｼﾌﾄﾃﾞｶｰﾙ・・・・・・・・・・17-12
3GF-71040-0 ＊ ﾊﾟｲﾛｯﾄﾗﾝﾌﾟｱｯｼ・・・・・・・17-10

3GF-72019-1 ＊ｽﾛｯﾄﾙﾃﾞｶｰﾙ・・・・・・・・・17-11
3GF-72198-1 ＊ﾜｰﾆﾝｸﾞﾗﾝﾌﾟﾃﾞｶｰﾙ・・・・・・・17-13
3GF-72200-1 ＊ｽﾄｯﾌﾟｽｲｯﾁﾃﾞｶｰﾙ・・・・・・・17-14
3GF-76020-0 ＊ﾒｲﾝｽｲｯﾁｱｯｼ・・・・・・・・・17-6
3GF-76020-0 ﾒｲﾝｽｲｯﾁｱｯｼ・・・・・・・・・・19-1
3GF-76175-0 ＊ﾌﾞｻﾞｰｷｯﾄ・・・・・・・・・・17-25
3GF-76205-0 ＊＊ﾒｲﾝｽｲｯﾁｷｰｶﾊﾞｰﾘﾝｸﾞｷｬｯﾌﾟ・・・・17-8
3GF-76205-0 ＊ﾒｲﾝｽｲｯﾁｷｰｶﾊﾞｰﾘﾝｸﾞｷｬｯﾌﾟ・・・・19-3
3GF-76217-0 ＊＊ﾒｲﾝｽｲｯﾁｷｰ No.943・・・・・・17-7 1
3GF-76217-0 ＊ﾒｲﾝｽｲｯﾁｷｰ No.943・・・・・・19-2 1
3GF-76218-0 ＊＊ﾒｲﾝｽｲｯﾁｷｰ No.944・・・・・・17-7 2
3GF-76218-0 ＊ﾒｲﾝｽｲｯﾁｷｰ No.944・・・・・・19-2 2
3GF-76219-0 ＊＊ﾒｲﾝｽｲｯﾁｷｰ No.945・・・・・・17-7 3
3GF-76219-0 ＊ﾒｲﾝｽｲｯﾁｷｰ No.945・・・・・・19-2 3
3GF-84339-1 ＊ｲﾝｽﾄﾗｸｼｮﾝﾃﾞｶｰﾙ・・・・・・・17-15
3GLQ84550-6 ＊ﾌﾞﾚﾘｷﾞﾝｸﾞｷｯﾄ・・・・・・・・22-4
3GT-35143-0 ｸﾘｯﾌﾟφ9.4・・・・・・・・・・・5-19
3H8-07237-0 ＊ｱｼﾞｬｽﾄﾅｯﾄ・・・・・・・・・・3-14
3H8-07636-0 ｵｲﾙﾌｨﾙﾀﾎﾞﾙﾄ・・・・・・・・・・1-13
3HG-72548-0 ｱｼｽﾄｺｰﾄﾞ（ﾌﾞﾗｯｸ）・・・・・・・20-32
3HK-64235-0 ＊＊ﾌｫﾜｰﾄﾞ ｽﾗｽﾄﾜｯｼｬ・・・・・・11-27
3HK-64235-0 ＊ﾌｫﾜｰﾄﾞ ｽﾗｽﾄﾜｯｼｬ・・・・・・11-30
3HK-64238-0 ＊ﾌﾞﾛﾍﾟﾗﾊﾌﾞｷｯﾄ・・・・・・・・11-26
3HK-64238-0 ﾌﾞﾛﾍﾟﾗﾊﾌﾞｷｯﾄ・・・・・・・・・11-29
3HKB64518-0 ﾌﾞﾛﾍﾟﾗｱｯｼ（9″）・・・・・・・・11-25 1
3HKB64523-0 ﾌﾞﾛﾍﾟﾗｱｯｼ（11″）・・・・・・・・11-25 2
3HKB64527-0 ﾌﾞﾛﾍﾟﾗｱｯｼ（13″）・・・・・・・・11-25 3
3HKB64532-0 ﾌﾞﾛﾍﾟﾗｱｯｼ（15″）・・・・・・・・11-25 4
3HKB64536-0 ﾌﾞﾛﾍﾟﾗｱｯｼ（17″）・・・・・・・・11-25 5
3HKB64541-0 ﾌﾞﾛﾍﾟﾗｱｯｼ（19″）・・・・・・・・11-25 6
3HKB64545-0 ﾌﾞﾛﾍﾟﾗｱｯｼ（21″）・・・・・・・・11-25 7
3HS-72548-0 ｱｼｽﾄｺｰﾄﾞ（ﾌﾞﾗｯｸ）・・・・・・・20-31
3HS-76166-0 ｱｼｽﾄｺｰﾄﾞｺﾝﾌﾟﾘｰﾄ・・・・・・・・20-30
3KK-01012-0 ｼﾘﾝﾀﾞｰﾍｯﾄﾞﾎﾞﾙﾄ・・・・・・・・9-20
3KM-01012-0 ｼﾘﾝﾀﾞｰﾍｯﾄﾞﾎﾞﾙﾄ・・・・・・・・3-56
3KM-01012-0 ｼﾘﾝﾀﾞｰﾍｯﾄﾞﾎﾞﾙﾄ・・・・・・・・3-57
3KM-01142-0 ｱﾉｰﾄﾞﾌﾞﾗｸﾞｱｯｼ・・・・・・・・・1-7
3KM-01142-0 ＊ｱﾉｰﾄﾞﾌﾞﾗｸﾞｱｯｼ・・・・・・・・3-3
3KM-01142-0 ＊ｱﾉｰﾄﾞﾌﾞﾗｸﾞｱｯｼ・・・・・・・・3-50
3KM-01142-0 ＊ｱﾉｰﾄﾞﾌﾞﾗｸﾞｱｯｼ・・・・・・・・3-51
3KM-01142-0 ｱﾉｰﾄﾞﾌﾞﾗｸﾞｱｯｼ・・・・・・・・・9-11
3KM-01142-0 ｱﾉｰﾄﾞﾌﾞﾗｸﾞｱｯｼ・・・・・・・・・9-30
3KY-03171-0 ｽﾛｯﾄﾙﾛｰﾗ・・・・・・・・・・・14-8
3KY-06920-0 ﾗﾊﾞｰﾏｳﾝﾄ・・・・・・・・・・・5-24
3KY-07612-0 ＊ｸﾞﾛｯﾄﾙｵｲﾙﾌﾟﾚｯｼｬｽｲｯﾁ・・・・・8-26
3KY-07901-1 ＊ｲﾝﾃｰｸﾊﾞﾙﾌﾞ・・・・・・・・・3-19 1
3KY-07901-1 ＊ｲﾝﾃｰｸﾊﾞﾙﾌﾞ・・・・・・・・・23-12 2A
3KY-07902-1 ＊ｴｷｿﾞｰｽﾄﾊﾞﾙﾌﾞ・・・・・・・・・3-20 1
3KY-07902-1 ＊ｴｷｿﾞｰｽﾄﾊﾞﾙﾌﾞ・・・・・・・・・23-13 2A
3KY-07903-0 ＊ﾊﾞﾙﾌﾞｽﾌﾟﾘﾝｸﾞ・・・・・・・・・3-21 1
3KY-07905-0 ＊ﾊﾞﾙﾌﾞｽﾌﾟﾘﾝｸﾞｼｰﾄ・・・・・・・3-24 1
3KY-07921-0 ＊ﾘﾃｰﾅ・・・・・・・・・・・・・3-22 1
3KY-07921-0 ＊ﾘﾃｰﾅ・・・・・・・・・・・・・23-12 3A
3KY-07921-0 ＊ﾘﾃｰﾅ・・・・・・・・・・・・・23-13 3A
3KY-07923-0 ＊ｺｯﾀ・・・・・・・・・・・・・・3-23
3KY-07923-0 ＊ｺｯﾀ・・・・・・・・・・・・・・23-12 4
3KY-07923-0 ＊ｺｯﾀ・・・・・・・・・・・・・・23-13 4
3KY-07950-0 ＊ｽﾗｽﾄﾎﾞﾙﾄ・・・・・・・・・・・3-9
3KY-10155-0 ＊＊ﾌﾟｯｼﾝｸﾞ・・・・・・・・・・16-15
3KY-60218-0 ｱﾉｰﾄﾞ・・・・・・・・・・・・・10-16
3KY-60218-0 ＊ｱﾉｰﾄﾞ・・・・・・・・・・・・・23-9 5
3KY-72537-0 ＊＊ﾒｰﾀﾘｰﾄﾞﾜｲﾔ・・・・・・・・・22-6
3KY-72537-0 ＊ﾒｰﾀﾘｰﾄﾞﾜｲﾔ・・・・・・・・・22-13
3KY-72538-0 ｽﾋﾟｰﾄﾞﾒｰﾀﾘｰﾄﾞﾜｲﾔ・・・・・・・20-11
3KY-72539-0 ＊ﾀｺﾒｰﾀﾘｰﾄﾞﾜｲﾔ・・・・・・・・・22-25
3KY-72539-0 ＊ﾀｺﾒｰﾀﾘｰﾄﾞﾜｲﾔ・・・・・・・・・22-31
3KY-72539-0 ＊ﾀｺﾒｰﾀﾘｰﾄﾞﾜｲﾔ・・・・・・・・・22A-8
3KY-72546-0 ｱｼｽﾄｺｰﾄﾞ（ﾚｯﾄﾞ）・・・・・・・・20-12
3KY-72583-0 ｿﾚﾉｲﾄﾞｽｲｯﾁｺｰﾄﾞ（B）・・・・・・・8-17
3KY-72673-1 ｽﾋﾟｰﾄﾞﾒｰﾀｰｷｯﾄ（70MPH）・・・・・20-10 1
3KY-76009-0 ｽﾀｰﾀﾓｰﾀﾊﾞﾝﾄﾞ・・・・・・・・・・7-11
3KY-76064-0 ﾋｭｰｽﾞﾎﾙﾀﾞﾌﾞﾗｹｯﾄ・・・・・・・・8-6
3KY-76079-0 ｶﾗｰ 6.5-10.5-9.3・・・・・・・・14-9
3KY-76114-0 ｴｸｽﾃﾝｼｮﾝｺｰﾄﾞ L=4000 (8P+3P)・・20-16 2
3KY-84398-0 ﾊﾞﾝﾄﾞ・・・・・・・・・・・・・・5-46
3KY-84398-0 ﾊﾞﾝﾄﾞ・・・・・・・・・・・・・・5-84
3M3-02319-0 ﾎﾞﾙﾄ 30mm・・・・・・・・・・・6-15
3NT-02095-0 ﾎﾞﾙﾄ 35mm・・・・・・・・・・・5-58
3PO-01143-0 ＊ｱﾉｰﾄﾞﾌﾞﾗｸﾞ・・・・・・・・・・1-8
3PO-01143-0 ＊＊ｱﾉｰﾄﾞﾌﾞﾗｸﾞ・・・・・・・・・3-4
3PO-01143-0 ＊＊ｱﾉｰﾄﾞﾌﾞﾗｸﾞ・・・・・・・・・3-52
3PO-01143-0 ＊ｱﾉｰﾄﾞﾌﾞﾗｸﾞ・・・・・・・・・9-12
3PO-01143-0 ＊ｱﾉｰﾄﾞﾌﾞﾗｸﾞ・・・・・・・・・9-31
3PO-60218-0 ＊ｱﾉｰﾄﾞ・・・・・・・・・・・・・1-10
3PO-60218-0 ＊＊ｱﾉｰﾄﾞ・・・・・・・・・・・・3-6
3PO-60218-0 ＊＊ｱﾉｰﾄﾞ・・・・・・・・・・・・3-54
3PO-60218-0 ＊ｱﾉｰﾄﾞ・・・・・・・・・・・・・9-14
3PO-60218-0 ＊ｱﾉｰﾄﾞ・・・・・・・・・・・・・9-33
3PO-60218-0 ＊ｱﾉｰﾄﾞ・・・・・・・・・・・・・23-9 4
3PA-72638-2 ＊ﾀｺﾒｰﾀｷｯﾄ・・・・・・・・・・22-23
3PR-06972-0 ｸﾗﾝﾌﾟ 6.5-47.5P・・・・・・・・・12-71
3RO-07238-0 ＊ｱｼﾞｬｽﾄｽｸﾘｭ・・・・・・・・・・3-13
3RO-07422-0 Oﾘﾝｸﾞ 3.1-24.4・・・・・・・・・3-41
3RO-07422-0 ＊Oﾘﾝｸﾞ 3.1-24.4・・・・・・・・23-3 17
3RO-61324-0 ﾅｲﾛﾝﾅｯﾄ 12-P1.25・・・・・・・・12-3
3RO-61324-0 ﾅｲﾛﾝﾅｯﾄ 12-P1.25・・・・・・・・12-32
3RO-61324-0 ﾅｲﾛﾝﾅｯﾄ 12-P1.25・・・・・・・・12-70
3RO-61324-0 ＊ﾅｲﾛﾝﾅｯﾄ 12-P1.25・・・・・・・・12-75
3RO-67517-0 ＊＊ﾛｰﾗ 6.1-14.7-14・・・・・・・16-3
3RO-71015-1 ｵｲﾙﾌｨﾗｷｬｯﾌﾟ・・・・・・・・・・3-40
3R3-07204-0 ＊ｲﾝﾃｰｸﾊﾞﾙﾌﾞｽﾃﾑｼｰﾙ・・・・・・3-25
3R3-07204-0 ＊ｲﾝﾃｰｸﾊﾞﾙﾌﾞｽﾃﾑｼｰﾙ・・・・・・23-3 11
3R3-07206-0 ＊ｴｷｿﾞｰｽﾄﾊﾞﾙﾌﾞｽﾃﾑｼｰﾙ・・・・・3-26
3R3-07206-0 ＊ｴｷｿﾞｰｽﾄﾊﾞﾙﾌﾞｽﾃﾑｼｰﾙ・・・・・23-3 12
3R3-07406-0 ﾜｯｼｬ 14.5-24-1・・・・・・・・・9-29
3R3-07406-0 ＊ﾜｯｼｬ 14.5-24-1・・・・・・・・23-9 13
3R3-07705-1 ﾄﾞﾚﾝﾎﾞﾙﾄ・・・・・・・・・・・9-28
3R3-62443-0 ＊ﾜｯｼｬ 8.1-20-0.8・・・・・・・・17-49
3R3-66124-0 ｶﾗｰ 6.5-10.5-22.6・・・・・・・・14-3
3R3-66226-0 ｸﾞﾛﾒｯﾄ ｼﾌﾄﾛｯﾄﾞ・・・・・・・・・9-9
3RS-02229-0 ＊ﾌﾛｰﾄ・・・・・・・・・・・・・5-77
3RS-02230-0 ﾌｭｴﾙﾌｨﾙﾀｱｯｼ・・・・・・・・・・5-71
3RS-02232-0 ﾌｭｴﾙﾌｨﾙﾀﾎﾙﾀﾞ・・・・・・・・・5-79
3RS-02235-0 ＊Oﾘﾝｸﾞ・・・・・・・・・・・・5-75
3RS-02237-0 ＊ｶｯﾌﾟ・・・・・・・・・・・・・5-72
3RS-02239-0 ﾌﾟﾚｰﾄ・・・・・・・・・・・・・5-80
3RS-02253-0 ＊ﾄﾞﾚﾝﾊﾞﾙﾌﾞ・・・・・・・・・・5-76
3RS-02258-0 ＊ｼｰﾙ・・・・・・・・・・・・・5-78
3RS-10214-0 MAPｾﾝｻ・・・・・・・・・・・・5-4
3RS-10323-0 ｼｰﾙﾘﾝｸﾞ・・・・・・・・・・・・5-11
3RS-67144-0 ｶｳﾙｻﾎﾞｰﾄﾗﾊﾞｰ・・・・・・・・・9-47
3RS-67147-0 ｼｰﾙﾘﾝｸﾞ・・・・・・・・・・・・9-3
3RS-67485-0 ﾎﾞﾙﾄ・・・・・・・・・・・・・・9-84
3RT-02230-0 ﾌｭｴﾙﾌｨﾙﾀｱｯｼ・・・・・・・・・・20-27
3RT-02259-0 ﾌｭｴﾙﾌｨﾙﾀﾘﾍﾞｱｷｯﾄ・・・・・・・・20-28
3SS-00001-0 ﾋﾞｽﾄﾝ（STD）・・・・・・・・・・2-8
3SS-00001-0 ＊ﾋﾞｽﾄﾝ（STD）・・・・・・・・・23-10 2
3SS-00011-1 ＊ﾋﾞｽﾄﾝﾘﾝｸﾞ STD・・・・・・・・2-10
3SS-00012-1 ＊ﾋﾞｽﾄﾝﾘﾝｸﾞ 2ND（STD）・・・・・2-11
3SS-00013-0 ＊ﾋﾞｽﾄﾝﾘﾝｸﾞ ｵｲﾙ（STD）・・・・・2-12
3SS-00021-0 ﾋﾞｽﾄﾝﾋﾟﾝ・・・・・・・・・・・・2-13
3SS-00021-0 ＊ﾋﾞｽﾄﾝﾋﾟﾝ・・・・・・・・・・・23-10 3
3SS-00024-0 ﾋﾞｽﾄﾝﾋﾟﾝｸﾘｯﾌﾟ・・・・・・・・・2-14
3SS-00024-0 ＊ﾋﾞｽﾄﾝﾋﾟﾝｸﾘｯﾌﾟ・・・・・・・・23-10 4
3SS-00040-0 ｺﾝﾛｯﾄﾞｱｯｼ・・・・・・・・・・・2-6
3SS-00080-0 ﾋﾟｯｸｴﾝﾄﾞﾍﾞｱﾘﾝｸﾞ・・・・・・・・2-7 1
3SS-00081-0 ﾋﾟｯｸｴﾝﾄﾞﾍﾞｱﾘﾝｸﾞ・・・・・・・・2-7 2
3SS-00082-0 ﾋﾟｯｸｴﾝﾄﾞﾍﾞｱﾘﾝｸﾞ・・・・・・・・2-7 3
3SS-00083-0 ﾋﾟｯｸｴﾝﾄﾞﾍﾞｱﾘﾝｸﾞ・・・・・・・・2-7 4
3SS-00084-0 ﾋﾟｯｸｴﾝﾄﾞﾍﾞｱﾘﾝｸﾞ・・・・・・・・2-7 5
3SS-00115-0 ｽﾗｽﾄﾌﾟﾚｰﾄ・・・・・・・・・・・1-30
3SS-00121-0 ｵｲﾙｼｰﾙ・・・・・・・・・・・・・2-4
3SS-00121-0 ＊ｵｲﾙｼｰﾙ・・・・・・・・・・・23-3 8
3SS-00132-0 ﾅｯﾄ・・・・・・・・・・・・・・・6-4
3SS-00133-0 ﾜｯｼｬ・・・・・・・・・・・・・・6-5
3SS-01000-1 ｼﾘﾝﾀﾞｰﾍｯﾄﾞｺﾝﾌﾟﾘｰﾄ・・・・・・・3-1 1
3SS-01001-0 ＊ｼﾘﾝﾀﾞｰﾍｯﾄﾞｱｯｼ・・・・・・・・3-2
3SS-01005-0 ｼﾘﾝﾀﾞｰﾍｯﾄﾞｶﾞｽｹｯﾄ・・・・・・・・3-31
3SS-01005-0 ＊ｼﾘﾝﾀﾞｰﾍｯﾄﾞｶﾞｽｹｯﾄ・・・・・・・23-3 15
3SS-01013-0 ｼﾘﾝﾀﾞｰﾍｯﾄﾞﾎﾞﾙﾄ・・・・・・・・・3-32
3SS-01015-0 ﾜｯｼｬ・・・・・・・・・・・・・・3-33
3SS-01024-0 ｼﾘﾝﾀﾞｰﾍｯﾄﾞｶﾊﾞｰｶﾞｽｹｯﾄ・・・・・3-42
3SS-01024-0 ＊ｼﾘﾝﾀﾞｰﾍｯﾄﾞｶﾊﾞｰｶﾞｽｹｯﾄ・・・・・23-3 16
3SS-01030-0 ｻｰﾓｽﾀｯﾄ・・・・・・・・・・・・1-17
3SS-01031-0 ｻｰﾓｽﾀｯﾄｷｬｯﾌﾟ・・・・・・・・・・1-18
3SS-01113-0 ＊ﾎﾞﾙﾄ・・・・・・・・・・・・・1-4
3SS-01114-0 ＊ﾎﾞﾙﾄ・・・・・・・・・・・・・1-6
3SS-01116-0 ﾜｯｼｬ・・・・・・・・・・・・・・4-9
3SS-01214-0 ｸﾗﾝｸｹｰｽﾍｯﾄﾞｶﾞｽｹｯﾄ・・・・・・1-27
3SS-01214-0 ＊ｸﾗﾝｸｹｰｽﾍｯﾄﾞｶﾞｽｹｯﾄ・・・・・23-3 7
3SS-01215-0 ＊ｵｲﾙｼｰﾙ・・・・・・・・・・・・1-26
3SS-01215-0 ＊ｵｲﾙｼｰﾙ・・・・・・・・・・・・23-3 6
3SS-01302-1 ｴﾝｼﾞﾝﾍﾞｰｽｻﾌﾞｱｯｼ・・・・・・・・9-1
3SS-01303-0 ｴﾝｼﾞﾝﾍﾞｰｽｶﾞｽｹｯﾄ・・・・・・・・9-26
3SS-01303-0 ＊ｴﾝｼﾞﾝﾍﾞｰｽｶﾞｽｹｯﾄ・・・・・・・23-3 24
3SS-02095-0 ﾎﾞﾙﾄ・・・・・・・・・・・・・・9-56
3SS-02095-0 ﾎﾞﾙﾄ・・・・・・・・・・・・・・9-71
3SS-02135-0 ﾛｰﾊﾞｰﾐｭｰｼｮﾝﾎｰｽ・・・・・・・・5-47
3SS-02170-0 ﾌｭｴﾙﾎｰｽﾌﾞﾛﾃｸﾀ・・・・・・・・・5-44 2
3SS-02211-0 ﾌｭｴﾙﾎｰｽ・・・・・・・・・・・・5-63
3SS-02212-1 ﾌｭｴﾙﾎｰｽ・・・・・・・・・・・・5-67
3SS-02239-0 ﾌﾟﾚｰﾄ・・・・・・・・・・・・・5-38
3SS-02319-0 ﾎﾞﾙﾄ・・・・・・・・・・・・・・4-8
3SS-02327-0 ｴｷｿﾞｰｽﾄﾏﾆﾎｰﾙﾄﾞｱｯｼ・・・・・・3-48
3SS-02335-0 ｴｷｿﾞｰｽﾄﾏﾆﾎｰﾙﾄﾞｶﾞｽｹｯﾄ・・・・・3-59
3SS-02335-0 ＊ｴｷｿﾞｰｽﾄﾏﾆﾎｰﾙﾄﾞｶﾞｽｹｯﾄ・・・・23-3 19
3SS-02409-0 ｲﾝﾃｰｸｻｲﾚﾝｻｱｯｼ・・・・・・・・・5-56
3SS-02503-0 ﾎﾙﾀﾞ・・・・・・・・・・・・・・5-53
3SS-03116-0 ＊Oﾘﾝｸﾞ・・・・・・・・・・・・5-89
3SS-03235-0 ＊Oﾘﾝｸﾞ・・・・・・・・・・・・5-92
3SS-03239-0 ＊ﾌﾛｰﾄﾊﾞﾙﾌﾞｱｯｼ・・・・・・・・・5-93
3SS-03536-0 ﾘｽﾄﾘｸﾀ・・・・・・・・・・・・・5-57 2
3SS-03813-0 ﾌﾞﾗｸﾞ・・・・・・・・・・・・・5-20
3SS-03818-0 Oﾘﾝｸﾞ・・・・・・・・・・・・・5-61
3SS-03818-0 ＊Oﾘﾝｸﾞ・・・・・・・・・・・・23-3 18
3SS-04000-0 ﾌｪｴﾙﾎﾞﾝﾌﾞｱｯｼ・・・・・・・・・5-60
3SS-04055-1 ﾛｰﾊﾞｰﾐｭｰｼｮﾝﾎｰｽ・・・・・・・・・5-83
3SS-04060-0 ﾛｰﾊﾞｰﾐｭｰｼｮﾝﾎｰｽ・・・・・・・・・5-82
3SS-04085-0 ﾌｪｴﾙﾎｰｽW/ﾌﾞﾛﾃｸﾀ・・・・・・・・5-44 1
3SS-04302-0 ＊ﾌｪｴﾙﾌｨｰﾄﾞﾎﾞﾝﾌﾟ・・・・・・・・5-87
3SS-04322-0 ＊ﾌｨﾙﾀ（ｲﾝﾚｯﾄ）・・・・・・・・・5-88
3SS-06008-0 ｺｲﾙﾌﾞﾗｹｯﾄ・・・・・・・・・・・6-14
3SS-06025-0 ﾎﾙﾀﾞ・・・・・・・・・・・・・・6-23
3SS-06071-0 ﾊﾞﾙﾌｻｲﾙ・・・・・・・・・・・・6-18
3SS-06123-0 ｵﾙﾀﾈｰﾀｱｯｼ・・・・・・・・・・・6-2
3SS-06301-1 ﾘﾝｸﾞｷﾞﾔｶﾊﾞｰ・・・・・・・・・・6-7
3SS-06302-0 ﾗﾊﾞｰﾏｳﾝﾄ・・・・・・・・・・・・8-42
3SS-06322-0 ﾌﾞﾚｰﾄ・・・・・・・・・・・・・8-38
3SS-06330-0 ＊ﾘﾚｰ・・・・・・・・・・・・・・8-28
3SS-06401-1 ECU ｱｯｼ・・・・・・・・・・・・8-36 3
3SS-06410-0 ECUﾎﾙﾀﾞ・・・・・・・・・・・・8-37
3SS-06437-0 ﾀｯﾋﾟﾝｸﾞｽｸﾘｭ・・・・・・・・・・8-47
3SS-06869-0 ﾌﾞﾗｹｯﾄ・・・・・・・・・・・・・8-16
3SS-06901-0 ﾌﾞﾗｹｯﾄ・・・・・・・・・・・・・8-5
3SS-06902-0 ｶﾊﾞｰ・・・・・・・・・・・・・・8-44
3SS-06908-0 ｸﾞﾛﾒｯﾄ・・・・・・・・・・・・・8-45
3SS-06973-0 ＊ｸﾗﾝﾌﾟ・・・・・・・・・・・・8-24
3SS-06973-0 ＊ｸﾗﾝﾌﾟ・・・・・・・・・・・・8-46a
3SS-06973-0 ｸﾗﾝﾌﾟ・・・・・・・・・・・・・8-51
3SS-06973-0 ｸﾗﾝﾌﾟ・・・・・・・・・・・・・9-78
3SS-06973-0 ＊ｸﾗﾝﾌﾟ・・・・・・・・・・・・21-1a
3SS-06999-1 ＊ﾌﾞﾗｸﾞｷｬｯﾌﾟW/ﾚｼﾞｽﾀﾝｽ・・・・・6-21
3SS-07600-0 ＊ｵｲﾙﾎﾞﾝﾌﾟｱｯｼ・・・・・・・・・3-27
3SS-07611-0 ｵｲﾙﾌﾞﾚｯｼｬｽｲｯﾁ・・・・・・・・・8-1
3SS-07620-0 ﾌﾞﾗﾝｼﾞｬｱｯｼ・・・・・・・・・・・1-22
3SS-07631-0 ＊Oﾘﾝｸﾞ・・・・・・・・・・・・1-23
3SS-07631-0 ＊Oﾘﾝｸﾞ・・・・・・・・・・・・23-3 4
3SS-07632-0 Oﾘﾝｸﾞ・・・・・・・・・・・・・1-14
3SS-07632-0 ＊Oﾘﾝｸﾞ・・・・・・・・・・・・23-3 3
3SS-07635-0 ＊Oﾘﾝｸﾞ・・・・・・・・・・・・3-29
3SS-07635-0 ＊Oﾘﾝｸﾞ・・・・・・・・・・・・23-3 14
3SS-07637-0 ｵｲﾙﾌｨﾙﾀﾌﾞﾗｹｯﾄ・・・・・・・・・1-12
3SS-07639-0 ＊Oﾘﾝｸﾞ・・・・・・・・・・・・3-28
3SS-07639-0 ＊Oﾘﾝｸﾞ・・・・・・・・・・・・23-3 13
3SS-07701-0 ｵｲﾙﾊﾟﾝ・・・・・・・・・・・・・9-27
3SS-07702-0 ｵｲﾙﾊﾟﾝｶﾞｽｹｯﾄ・・・・・・・・・9-42
3SS-07702-0 ＊ｵｲﾙﾊﾟﾝｶﾞｽｹｯﾄ・・・・・・・・23-3 25
3SS-07707-0 ﾌﾞﾚｰﾝｼｬﾌﾄﾍﾞｱﾘﾝｸﾞ（ﾌﾞﾗｳﾝ）・・・・2-2 1
3SS-07708-0 ﾌﾞﾚｰﾝｼｬﾌﾄﾍﾞｱﾘﾝｸﾞ（ﾌﾞﾗｯｸ）・・・・2-2 2
3SS-07711-0 ｵｲﾙﾊﾟﾝﾌﾟﾚｰﾄ・・・・・・・・・・9-43
3SS-07712-0 ｽﾄﾚｰﾅｰｷｬｯﾌﾟ・・・・・・・・・・9-35
3SS-07713-0 ﾒｯｼｭ・・・・・・・・・・・・・・9-36
3SS-07714-0 ｵｲﾙﾊﾟﾝﾌﾟﾚｰﾄｶﾞｽｹｯﾄ・・・・・・・9-44
3SS-07714-0 ＊ｵｲﾙﾊﾟﾝﾌﾟﾚｰﾄｶﾞｽｹｯﾄ・・・・・・23-3 27
3SS-07721-0 ｵｲﾙﾚﾍﾞﾙｹﾞｰｼﾞ・・・・・・・・・・9-88
3SS-07731-0 ﾌﾞﾘｰｻﾞﾁｬﾝﾊﾞｶﾊﾞｰ・・・・・・・・3-37
3SS-07732-0 ﾌﾞﾘｰｻﾞﾁｬﾝﾊﾞｶﾊﾞｰｶﾞｽｹｯﾄ・・・・・3-38
3SS-07735-0 ﾌﾞﾘｰｻﾞﾎｰｽ・・・・・・・・・・・3-45
3SS-07750-0 ﾌﾞﾚｰﾝｼｬﾌﾄﾍﾞｱﾘﾝｸﾞ（ﾌﾞﾙｰ）・・・・・2-2 3
3SS-07751-0 ﾌﾞﾚｰﾝｼｬﾌﾄﾍﾞｱﾘﾝｸﾞ（ﾚｯﾄﾞ）・・・・・2-2 4
3SS-07752-0 ﾌﾞﾚｰﾝｼｬﾌﾄﾍﾞｱﾘﾝｸﾞ（ｲｴﾛｰ）・・・・・2-2 5
3SS-07810-0 ＊ｶﾑｼｬﾌﾄｱｯｼ・・・・・・・・・・3-8 1
3SS-07817-0 ｶﾑｱﾝｸﾞﾙｾﾝｻ・・・・・・・・・・・4-13
3SS-07819-0 ｶﾑｱﾝｸﾞﾙｾﾝｻﾌﾞﾗｹｯﾄ・・・・・・・・4-15
3SS-07825-0 ＊ｵｲﾙｼｰﾙ・・・・・・・・・・・・3-10
3SS-07825-0 ＊ｵｲﾙｼｰﾙ・・・・・・・・・・・・23-3 10
3SS-07895-1 ｲﾝﾃｰｸﾊﾞﾙﾌﾞｷｯﾄ・・・・・・・・・23-12 1A
3SS-07896-1 ｴｷｿﾞｰｽﾄﾊﾞﾙﾌﾞｷｯﾄ・・・・・・・・・23-13 1A
3SS-07920-0 ＊ﾛｯｶｱｰﾑｼｬﾌﾄ・・・・・・・・・・3-15
3SS-07922-0 ＊ﾛｯｶｼｬﾌﾄﾎﾞﾙﾄ・・・・・・・・・・3-16
3SS-07925-0 ＊ﾛｯｶｼｬﾌﾄｽﾌﾟﾘﾝｸﾞ・・・・・・・・3-17
3SS-07927-0 ＊ﾜｯｼｬ・・・・・・・・・・・・・3-18
3SS-10045-0 ﾀｲﾐﾝｸﾞﾍﾞﾙﾄ・・・・・・・・・・・4-10
3SS-10046-0 Oﾘﾝｸﾞ・・・・・・・・・・・・・5-54 1
3SS-10046-0 Oﾘﾝｸﾞ・・・・・・・・・・・・・5-54 2
3SS-10060-0 ﾄﾞﾗｲﾌﾞﾌﾟｰﾘ・・・・・・・・・・・4-1
3SS-10065-1 ﾄﾞﾘﾌﾞﾝﾌﾟｰﾘW/ｱﾝｸﾞﾙﾌﾟﾚｰﾄ・・・・4-5
3SS-10068-0 ﾅｯﾄ・・・・・・・・・・・・・・・4-4
3SS-10070-0 ﾀｲﾐﾝｸﾞﾍﾞﾙﾄﾃﾝｼｮﾅｰ・・・・・・・・4-11 1
3SS-10095-0 ＊Oﾘﾝｸﾞ・・・・・・・・・・・・5-91
3SS-10100-0 ｽﾛｯﾄﾙﾎﾞﾃﾞｨｱｼ・・・・・・・・・5-14
3SS-10150-2 ﾍﾟｰﾊﾟｾﾊﾞﾚｰﾀｱｯｼ・・・・・・・・5-86
3SS-10180-0 ＊ｼｰﾙ・・・・・・・・・・・・・5-94
3SS-10181-0 VSTﾘｰﾄﾞﾜｲﾔｷｯﾄ・・・・・・・・・23-14
3SS-10211-0 ISCﾊﾞﾙﾌﾞ・・・・・・・・・・・・5-2
3SS-10303-0 ＊Oﾘﾝｸﾞ・・・・・・・・・・・・5-10a
3SS-10311-0 Oﾘﾝｸﾞ・・・・・・・・・・・・・3-62
3SS-10311-0 ＊Oﾘﾝｸﾞ・・・・・・・・・・・・23-3 21
3SS-35143-0 ｸﾘｯﾌﾟ・・・・・・・・・・・・・1-21
3SS-38136-4 ﾒﾝﾃﾅﾝｽﾗﾍﾞﾙ・・・・・・・・・・・6-27 1

3SS-60001-0 ボルト・・・・・・・・・・・・・・9-22
3SS-60001-0 ボルト・・・・・・・・・・・・・・9-23
3SS-60001-0 ボルト・・・・・・・・・・・・・・9-24
3SS-60001-0 ボルト・・・・・・・・・・・・・・10-47
3SS-60001-0 ボルト・・・・・・・・・・・・・・12-68
3SS-60012-0 ギヤケースプレート・・・・・・・・・・10-13
3SS-60041-0 ウォータシールラバー・・・・・・・・・・10-7
3SS-60042-0 ウォータシールプレート・・・・・・・・・10-6
3SS-60103-0 ＊ Oリング・・・・・・・・・・・・・11-19
3SS-60103-0 ＊ Oリング・・・・・・・・・・・・・23-4 3
3SS-60111-0 ＊ オイルシール・・・・・・・・・・・11-20
3SS-60111-0 ＊ オイルシール・・・・・・・・・・・23-4 4
3SS-60205-0 ウォータストレーナセット・・・・・・・・・10-15
3SS-60217-0 トリムラブ・・・・・・・・・・・・・10-10
3SS-60223-0 ＊ オイルシール・・・・・・・・・・・10-44
3SS-60223-0 ＊ オイルシール・・・・・・・・・・・23-4 11
3SS-60231-0 オイルシールハウジングアッシ・・・・・・・10-43
3SS-61017-0 ボルト・・・・・・・・・・・・・・11-21
3SS-61018-0 ボルト・・・・・・・・・・・・・・9-25
3SS-61018-0 ボルト・・・・・・・・・・・・・・10-51
3SS-61018-0 ＊ ボルト・・・・・・・・・・・・・23-8 12
3SS-61111-0 スタッド・・・・・・・・・・・・・・9-92
3SS-61111-0 ＊ スタッド・・・・・・・・・・・・・23-8 9
3SS-61208-0 アイドルエキゾーストボートカバー・・・・・・9-38
3SS-61212-1 グロメット・・・・・・・・・・・・・9-82
3SS-61301-0 ラバーマウント（アッパ）・・・・・・・・・12-1
3SS-61302-0 ラバーマウント（ロワ）・・・・・・・・・12-7
3SS-61321-0 ボルト・・・・・・・・・・・・・・12-8
3SS-61326-0 ロックプレート W/ボルト・・・・・・・・12-2
3SS-61333-0 ダンパ（アッパ）・・・・・・・・・・・12-6
3SS-61334-0 ワッシャ・・・・・・・・・・・・・・12-11
3SS-61336-0 ダンパ（ロワ）・・・・・・・・・・・12-12
3SS-61338-0 ダンパ・・・・・・・・・・・・・・12-10
3SS-61339-0 ダンパ（アッパ）・・・・・・・・・・12-5
3SS-61343-0 ボルト・・・・・・・・・・・・・・9-41
3SS-61343-0 ボルト・・・・・・・・・・・・・・12-69
3SS-62004-0 コードホルダ・・・・・・・・・・・・8-8
3SS-62191-1 スイベルプラケットシャフトアッシ・・・・・・12-23
3SS-62396-0 グランド（アースワイヤ）・・・・・・・・12-34
3SS-62396-0 グランド（アースワイヤ）・・・・・・・・12-35
3SS-62400-0 ＊ フリクションレバープラケット・・・・・・・17-47
3SS-62415-0 Oリング・・・・・・・・・・・・・・12-47
3SS-62417-0 ブッシング・・・・・・・・・・・・・12-45
3SS-62423-0 スラストプレート（アッパ）・・・・・・・・12-46
3SS-62431-0 チルトストッパアッシ・・・・・・・・・・12-38
3SS-62441-0 ＊ フリクションレバー・・・・・・・・・17-46
3SS-62447-0 ＊ プレート・・・・・・・・・・・・・17-41
3SS-62449-0 ＊ ディスク・・・・・・・・・・・・・17-45
3SS-62991-0 ＊ プレート・・・・・・・・・・・・・17-30
3SS-63207-0 カラー・・・・・・・・・・・・・・12-40
3SS-63505-0 ケーブルホルダ・・・・・・・・・・・14-41
3SS-63600-0 ＊ スロットルワイヤ・・・・・・・・・・17-2
3SS-63617-0 スロットルロッド・・・・・・・・・・・14-11
3SS-63718-0 スロットルカム・・・・・・・・・・・14-1
3SS-63727-0 スプリング・・・・・・・・・・・・・14-2
3SS-63751-0 スロットルアーム・・・・・・・・・・・14-7
3SS-64010-0 ベベルギヤアッシ(A)・・・・・・・・・11-1
3SS-64020-0 ベベルギヤ B・・・・・・・・・・・10-20
3SS-64027-0 ナット・・・・・・・・・・・・・・10-21
3SS-64030-0 ベベルギヤC・・・・・・・・・・・・11-5
3SS-64034-0 ワッシャ・・・・・・・・・・・・・・11-6 2
3SS-64035-0 ワッシャ・・・・・・・・・・・・・・11-6 1
3SS-64181-0 ステンレススチールプロペラ（13″）,3 BLADE・11-28 1
3SS-64185-0 ステンレススチールプロペラ（15″）,3 BLADE・11-28 2
3SS-64189-0 ステンレススチールプロペラ（17″）,3 BLADE・11-28 3
3SS-64194-0 ステンレススチールプロペラ（19″）,3 BLADE・11-28 4
3SS-64196-0 ステンレススチールプロペラ（21″）,3 BLADE・11-28 5
3SS-64211-0 プロペラシャフト・・・・・・・・・・・11-8
3SS-64215-0 クラッチ・・・・・・・・・・・・・・11-9
3SS-64221-0 スプリング・・・・・・・・・・・・・11-15
3SS-64225-0 クラッチスライダー・・・・・・・・・・11-12
3SS-64302-0 ドライブシャフト(L)・・・・・・・・・・10-28 1
3SS-64303-0 ドライブシャフト(UL)・・・・・・・・・10-28 2
3SS-64303-0 ＊ ドライブシャフト（UL）・・・・・・・23-8 7
3SS-64327-0 ドライブシャフトスプリング・・・・・・・・10-30
3SS-64328-0 ドライブシャフトスプリングガイド・・・・・10-31
3SS-65011-0 ポンプケースライナ・・・・・・・・・・10-35
3SS-65011-0 ＊ ポンプケースライナ・・・・・・・・・23-7 4
3SS-65011-0 ＊ ポンプケースライナ・・・・・・・・・23-9 15
3SS-65014-0 ウォータバイプシール（ロワ）・・・・・・・10-2
3SS-65015-0 Oリング・・・・・・・・・・・・・・10-36
3SS-65015-0 ＊ Oリング・・・・・・・・・・・・・23-4 10
3SS-65015-0 ＊ Oリング・・・・・・・・・・・・・23-7 10
3SS-65015-0 ＊ Oリング・・・・・・・・・・・・・23-9 18
3SS-65016-0 ポンプケース（アッパ）・・・・・・・・・10-34
3SS-65021-0 ウォータポンプインペラ・・・・・・・・・10-32
3SS-65021-0 ＊ ウォータポンプインペラ・・・・・・・・23-7 2
3SS-65021-0 ＊ ウォータポンプインペラ・・・・・・・・23-9 10
3SS-65025-0 ウォータポンプガイドプレート・・・・・・10-37
3SS-65025-0 ＊ ウォータポンプガイドプレート・・・・・23-7 7
3SS-65025-0 ＊ ウォータポンプガイドプレート・・・・・23-9 11
3SS-65029-0 ガイドプレートガスケット・・・・・・・・10-38
3SS-65029-0 ＊ ガイドプレートガスケット・・・・・・・23-4 8
3SS-65029-0 ＊ ガイドプレートガスケット・・・・・・・23-7 5
3SS-65029-0 ＊ ガイドプレートガスケット・・・・・・・23-9 12
3SS-65110-0 ウォータバイプアッシ（L）・・・・・・・・10-1 1
3SS-65120-0 ウォータバイプアッシ（UL）・・・・・・・・10-1 2
3SS-65120-0 ＊ ウォータバイプアッシ（UL）・・・・・・・23-8 2
3SS-65204-0 ウォータバイプオウキシリアリマウント・・・・・10-3
3SS-65210-0 クーリングホース・・・・・・・・・・・1-20
3SS-65212-0 ウォータホース・・・・・・・・・・・・5-31
3SS-65248-0 ウォータブレッシャリリーフキャップ・・・・・・9-6
3SS-65250-0 ウォータブレッシャリリーフバルブ・・・・・・9-4
3SS-65255-0 スプリング・・・・・・・・・・・・・9-5
3SS-66013-0 カムロッド（L）・・・・・・・・・・・10-22 1
3SS-66014-0 カムロッド（UL）・・・・・・・・・・・10-22 2
3SS-66014-0 ＊ カムロッド（UL）・・・・・・・・・・23-8 5
3SS-66023-0 Oリング・・・・・・・・・・・・・・10-26
3SS-66023-0 ＊ Oリング・・・・・・・・・・・・・10-45
3SS-66023-0 ＊ Oリング・・・・・・・・・・・・・23-4 6
3SS-66023-0 ＊ Oリング・・・・・・・・・・・・・23-4 7
3SS-66031-1 カムロッドブッシング・・・・・・・・・・10-24
3SS-66113-1 シフトデテントスプリング・・・・・・・・・14-17
3SS-66122-0 シフトアーム・・・・・・・・・・・・14-19
3SS-66137-0 オイルシール・・・・・・・・・・・・10-25
3SS-66137-0 ＊ オイルシール・・・・・・・・・・・23-4 5
3SS-66196-0 ＊ シフトケーブル・・・・・・・・・・17-3
3SS-66200-1 シフトロッドアッシ・・・・・・・・・・14-32
3SS-66220-0 シフトロッドブラケット・・・・・・・・・14-26
3SS-66221-0 ブッシング・・・・・・・・・・・・・14-28
3SS-66226-0 グロメット・・・・・・・・・・・・・14-36
3SS-66241-0 ＊ シフトロッドジョイント・・・・・・・・14-33
3SS-66270-1 シフトスライダーキー・・・・・・・・・・14-20
3SS-66272-0 シフトスライダープラケット・・・・・・・・14-12
3SS-66308-0 ワッシャ・・・・・・・・・・・・・・14-21
3SS-67113-0 マウント・・・・・・・・・・・・・・9-60
3SS-67113-0 マウント・・・・・・・・・・・・・・9-81
3SS-67116-0 エンジンベースシール・・・・・・・・・・9-16
3SS-67141-0 フックレバー・・・・・・・・・・・・9-64
3SS-67142-0 カバーフック・・・・・・・・・・・・9-69
3SS-67143-0 ＊＊ カウルサポート・・・・・・・・・・16-7
3SS-67150-0 ブラケ・・・・・・・・・・・・・・12-78
3SS-67470-0 ケーブルカバーステー・・・・・・・・・・9-57
3SS-67477-0 カバー・・・・・・・・・・・・・・9-85
3SS-67501-0 トップカウルシール・・・・・・・・・・16-22
3SS-67519-0 ＊＊ ロータ・・・・・・・・・・・・・16-10
3SS-67536-0 ＊ リヤデカール（MFS115A）・・・・・・・16-16 4
3SS-67538-1 ＊ シンプリックデカール・・・・・・・・・16-17 1
3SS-67580-0 ＊ ロゴデカール・・・・・・・・・・・16-19 1
3SS-67684-0 フックレバー（L）・・・・・・・・・・9-72
3SS-67685-0 フックレバー(R)・・・・・・・・・・・9-51
3SS-70232-0 プライマバルブアッシ W/バンド・・・・・・20-17
3SS-72020-0 プラグキャップナンバーデカール・・・・・・8-30
3SS-72100-1 ツールキット・・・・・・・・・・・・・20-2
3SS-72181-0 コーションデカール(B)・・・・・・・・・6-25 1
3SS-72561-0 ＊ トリムセンサホルダアッシ・・・・・・・23-6 3A
3SS-72572-0 ＊ トリムセンサアッシ（デジタル）・・・・・・23-6 2A
3SS-72578-0 トリムセンサキット(デジタル)・・・・・・・23-6 1A
3SS-72594-0 ブラケット・・・・・・・・・・・・・9-77
3SS-72615-0 PTTスイッチアッシ・・・・・・・・・・9-74
3SS-72617-0 PTTスイッチアッシブラケット・・・・・・・9-75
3SS-72620-0 チルトリミットスイッチキット・・・・・・・23-5 1A
3SS-72622-0 ＊ チルトリミットスイッチカムアッシ・・・・・23-5 4
3SS-72623-0 ＊ チルトリミットスイッチプレートアッシ・・・・23-5 2
3SS-72628-0 ＊ チルトリミットカムホルダ・・・・・・・23-5 5
3SS-72628-0 ＊ チルトリミットカムホルダ・・・・・・・23-6 4A
3SS-76037-0 ＊ ケーブルターミナル プラグ・・・・・・・8-27
3SS-76049-0 リードワイヤ・・・・・・・・・・・・21-7
3SS-76065-0 レクチファイヤコンプリート・・・・・・・・8-48
3SS-76067-0 レクチファイヤコンプリートガスケット・・・・・8-49
3SS-76067-0 ＊ レクチファイヤコンプリートガスケット・・・・23-3 23
3SS-76080-0 ニュートラルスイッチ・・・・・・・・・14-14
3SS-76081-0 ニュートラルスイッチブラケット・・・・・・・14-13
3SS-76110-0 コードアッシ・・・・・・・・・・・・8-46 1
3SS-76114-0 エクステンションコード L=6000（8P+3P）・・20-16 3
3SS-76116-0 グロメット・・・・・・・・・・・・・9-86
3SS-76119-1 ＊ コードアッシ・・・・・・・・・・・17-18
3SS-76132-0 バックホーンケーブル L=2m・・・・・・・21-2 1
3SS-76141-0 スタータケーブル・・・・・・・・・・・8-4
3SS-76144-0 エクステンションスタータケーブル・・・・・・20-26
3SS-76154-0 ターミネイティングレジスタ・・・・・・・・8-46b
3SS-77071-0 シリンダピン（アッパ）・・・・・・・・・12-59
3SS-77085-0 ボルト・・・・・・・・・・・・・・12-31
3SS-77150-1 PTTアッシ・・・・・・・・・・・・・12-57
3SS-77159-0 ボルト・・・・・・・・・・・・・・13-36
3SS-77167-0 Oリング・・・・・・・・・・・・・・13-39
3SS-77169-0 ＊ Oリング・・・・・・・・・・・・・13-46
3SS-77171-0 Cリング・・・・・・・・・・・・・・13-15
3SS-77179-0 Oリング・・・・・・・・・・・・・・13-31
3SS-77180-1 モータアッシ・・・・・・・・・・・・13-1
3SS-77183-1 ＊＊ ブラシ・・・・・・・・・・・・・13-5a
3SS-77191-1 ＊＊ ブレーカ・・・・・・・・・・・・13-5
3SS-77192-1 ＊ モータブラケットアッシ・・・・・・・・13-4
3SS-77199-0 ボルト・・・・・・・・・・・・・・13-6
3SS-77365-0 ピストンロッドアッシ・・・・・・・・・13-18
3SS-77395-0 ロッドガイドサブアッシ・・・・・・・・13-28
3SS-77430-0 ポンプ・・・・・・・・・・・・・・13-45
3SS-77431-0 ボルト・・・・・・・・・・・・・・13-37
3SS-77432-0 ボルト・・・・・・・・・・・・・・13-38
3SS-83820-0 ケーブルクリップアッシ・・・・・・・・14-23
3SS-83830-0 ステアリングフックプレート・・・・・・・15-1
3SS-84398-0 バンド・・・・・・・・・・・・・・3-47
3SS-84398-0 バンド・・・・・・・・・・・・・・3-66
3SS-84398-0 バンド・・・・・・・・・・・・・・6-26
3SS-84398-0 ＊ バンド・・・・・・・・・・・・・23-5 7
3SS-84398-0 ＊ バンド・・・・・・・・・・・・・23-6 7A
3SS-84905-1 ドラッグリングアッシ・・・・・・・・・15-3
3SS-84918-0 ＊ ナイロンナット・・・・・・・・・・15-9
3SS-87121-0 パワーヘッドガスケットセット・・・・・・・23-3 1
3SS-87123-1 ピストンリングセット・・・・・・・・・2-9
3SS-87130-0 ピストンリベアキット・・・・・・・・・23-10 1
3SS-87321-0 ロワユニットカスケットセット・・・・・・・23-4 1
3SS-87322-0 ウォータポンプリベアキット・・・・・・・23-7 1
3SS-87500-0 メンテナンスキット・・・・・・・・・・23-9 1
3SSB01022-0 シリンダヘッドカバーサブアッシ・・・・・・3-36
3SSB01100-3 シリンダブロック&クランクケースアッシ・・・・1-1
3SSB01290-0 クランクケースヘッドアッシ・・・・・・・・1-24
3SSB10201-0 フェエルレール・・・・・・・・・・・・5-7
3SSB87090-6 エンジンショートブロックキット・・・・・・23-2 1
3SSQ60000-0 ギヤケースアッシ・・・・・・・・・・10-4 1
3SSQ61110-0 エクステンションハウジング・・・・・・・・9-91 1
3SSQ61110-0 ＊ エクステンションハウジング・・・・・・・23-8 3A
3SSQ61192-0 ドライブシャフトハウジング（L）・・・・・・9-46 1
3SSQ61342-0 マウントホールディングプレート（ロワ）・・・・12-13 1
3SSQ61411-0 マウントブラケット・・・・・・・・・・12-49 1
3SSQ62001-1 ＊ ステアリングブラケット・・・・・・・・17-28 1
3SSQ62010-0 ステアリングシャフトアッシ・・・・・・・・12-44 1
3SSQ63000-5 ティラハンドルキット・・・・・・・・・・17-1 1
3SSQ67003-0 ドライブシャフトハウジングカバー(R)・・・・9-50 1
3SSQ67004-0 ドライブシャフトハウジングカバー（L）・・・・9-61 1
3SSQ67140-0 フックレバープラケット・・・・・・・・・9-62 1
3SSQ67640-0 ＊ トップカウルサブアッシ・・・・・・・・16-2 1
3SSQ67645-3 トップカウルアッシ・・・・・・・・・・16-1 1
3SSQ77208-1 スイベルプラケットアッシ・・・・・・・・・12-30 1
3SSQ77211-0 クランプブラケット（PTT-R）・・・・・・・12-14 1
3SSQ77212-1 クランプブラケット（PTT-L）・・・・・・・12-15 1
3SSQ84555-3 プレリギングキット(ジェネリック サイド)・・・22-1
3SSQ87302-1 ロワユニットアッシ（L）・・・・・・・・・23-1 1
3SSQ87304-1 ロワユニットアッシ（UL）・・・・・・・・・23-1 3
3SSQ87314-1 エクステンションハウジングキット（UL）・・・・23-8 1A
3SSQ87323-0 プロペラシャフトハウジングアッシ・・・・・・11-16 1
3SSW60000-0 ギヤケースアッシ・・・・・・・・・・・10-4 2
3SSW61110-0 エクステンションハウジング・・・・・・・・9-91 2
3SSW61192-0 ドライブシャフトハウジング（L）・・・・・・9-46 2
3SSW61342-0 マウントホールディングプレート（ロワ）・・・・12-13 2
3SSW61411-0 マウントブラケット・・・・・・・・・・12-49 2
3SSW62001-1 ＊ ステアリングブラケット・・・・・・・・17-28 2
3SSW62010-0 ステアリングシャフトアッシ・・・・・・・・12-44 2
3SSW63000-5 ティラハンドルキット・・・・・・・・・・17-1 2
3SSW67003-0 ドライブシャフトハウジングカバー(R)・・・・9-50 2
3SSW67004-0 ドライブシャフトハウジングカバー（L）・・・・9-61 2
3SSW67140-0 フックレバープラケット・・・・・・・・・9-62 2
3SSW67640-0 ＊ トップカウルサブアッシ・・・・・・・・16-2 2
3SSW67645-3 トップカウルアッシ・・・・・・・・・・16-1 2
3SSW77208-1 スイベルプラケットアッシ・・・・・・・・・12-30 2
3SSW77211-0 クランプブラケット（PTT-R）・・・・・・・12-14 2
3SSW77212-1 クランプブラケット（PTT-L）・・・・・・・12-15 2
3SSW87302-1 ロワユニットアッシ（L）・・・・・・・・・23-1 2
3SSW87304-1 ロワユニットアッシ（UL）・・・・・・・・・23-1 4
3SSW87323-0 プロペラシャフトハウジングアッシ・・・・・・11-16 2
3SY-76079-0 ＊＊ カラー・・・・・・・・・・・・・16-11
3T1-01138-0 ニップルウォータ・・・・・・・・・・・5-85
3T1-03813-0 プラグフュエルホースニップル・・・・・・・5-69
3T1-06917-0 クランプ φ10・・・・・・・・・・・・5-21
3T1-07737-1 クリップ φ17.8・・・・・・・・・・・9-83
3T1-67005-0 グロメット 16-2.5・・・・・・・・・・6-8
3T1-67161-0 グロメット・・・・・・・・・・・・・9-10
3T1-72405-1 ホースジョイント（ウォータワーク）・・・・・20-1
3T1-72573-1 エクテンションコード（トリムセンサ）L=6000・・20-14 2
3T1-72573-1 ＊＊ エクテンションコード（トリムセンサ）L=6000・22-7
3T1-72573-1 ＊ エクテンションコード（トリムセンサ）L=6000・22-14
3T1-72573-1 ＊ エクテンションコード（トリムセンサ）L=6000・22-26
3T1-72573-1 ＊ エクテンションコード（トリムセンサ）L=6000・22-32
3T1-72574-0 トリムセンサ L=1700・・・・・・・・・・12-52
3T1-77195-0 ＊ ヨークアッシ・・・・・・・・・・・13-2
3T5-06437-0 タッピングスクリュ 6-16・・・・・・・・17-56
3T5-10046-0 ＊ Oリング 1.9-13・・・・・・・・・・1-9
3T5-10046-0 ＊＊ Oリング 1.9-13・・・・・・・・・3-5
3T5-10046-0 ＊＊ Oリング 1.9-13・・・・・・・・・3-53
3T5-10046-0 ＊ Oリング 1.9-13・・・・・・・・・・9-13

3T5-10046-0 ＊ Oﾘﾝｸﾞ 1.9-13・・・・・・・・・9-32
3T5-10046-0 ＊ Oﾘﾝｸﾞ 1.9-13・・・・・・・・・23-3 2
3T5-10046-0 ＊ Oﾘﾝｸﾞ 1.9-13・・・・・・・・・23-9 14
3T5-10086-0 ｸﾗﾝﾌﾟ 21/32・・・・・・・・・・5-43
3T5-10098-1 ﾊﾞﾙﾌﾞｱｯｼ(ﾌﾟﾚｯｼｬﾁｪｯｸ)・・・・・5-9
3T5-10099-0 ｷｬｯﾌﾟﾊﾞﾙﾌﾞ・・・・・・・・・・5-8
3T5-76022-0 ＊ ﾒｲﾝｽｲｯﾁｷｬｯﾌﾟ (ｳｫｰﾀﾌﾟﾙｰﾌ)・・・17-9
3T5-76086-0 ﾆｭｰﾄﾗﾙｽｲｯﾁ (ﾘﾓｰﾄｺﾝﾄﾛｰﾙ)・・・・19-8
3T5-76112-0 ｴｸｽﾃﾝｼｮﾝｺｰﾄﾞ L=2000 (2P)・・・・20-15
3T5-76114-0 ｴｸｽﾃﾝｼｮﾝｺｰﾄﾞ L=2000 (8P+3P)・・20-16 1
3T5-76115-1 ｺｰﾄﾞｱｯｼ B L=6200・・・・・・・19-4
3T5-76247-0 ＊ ﾋｭｰｽﾞ 20A・・・・・・・・・・8-22 2
3T5-76249-0 ＊ ﾋｭｰｽﾞ 30A・・・・・・・・・・8-22 1
3T5-84398-0 ﾊﾞﾝﾄﾞ・・・・・・・・・・・・3-46
3T5-84398-0 ﾊﾞﾝﾄﾞ・・・・・・・・・・・・5-95
3T5-84398-0 ﾊﾞﾝﾄﾞ・・・・・・・・・・・・5-96
3T5-84398-0 ＊ ﾊﾞﾝﾄﾞ・・・・・・・・・・・20-25
3U2-06973-0 ＊ ｸﾗﾝﾌﾟ・・・・・・・・・・・18-50
3U2-63107-0 ＊ ｶﾊﾞｰ・・・・・・・・・・・・18-46
3U2-63506-0 ＊ ﾎﾙﾀﾞ・・・・・・・・・・・・18-47
3U2-64333-0 ＊ ﾌﾞﾚｰﾄｽｸﾘｭ・・・・・・・・・18-27a
3U2-72187-0 ＊ ｺｰｼｮﾝﾃﾞｶｰﾙ (SIGP)・・・・・・18-51
3U2-72615-0 PTTｽｲｯﾁｱｯｼ・・・・・・・・・・19-10
3U2-77367-0 ＊ ｼﾞｮｲﾝﾄ・・・・・・・・・・・18-49
3U2-84334-0 ﾘﾓｰﾄｺﾝﾄﾛｰﾙﾛｺﾞﾃﾞｶｰﾙ・・・・・・19-15
3U2-84336-1 ｼﾌﾄﾎﾟｼﾞｼｮﾝﾃﾞｶｰﾙ・・・・・・・・19-7
3U2-84343-0 ＊ ｺﾝﾄﾛｰﾙﾊﾞｰ・・・・・・・・・18-18
3U2-84371-0 ＊ ﾜｯｼｬ・・・・・・・・・・・・18-31
3U2-84375-0 ＊ ｽｸﾘｭ・・・・・・・・・・・・18-26
3U2-84398-0 ﾊﾞﾝﾄﾞ・・・・・・・・・・・・19-16
3U2-84401-0 ＊ ﾆｭｰﾄﾗﾙﾛｯｸｱｰﾑ・・・・・・・・18-15
3U2-84404-0 ＊ ｸﾞﾘｯﾌﾟ・・・・・・・・・・18-17
3U2-84427-0 ＊ ｱｼﾞｬｽﾄｽｸﾘｭ・・・・・・・・・18-6
3U2-84431-0 ＊ ﾌﾞｯｼﾝｸﾞ・・・・・・・・・・18-35
3U2-84442-0 ＊ ﾎﾞﾙﾄ・・・・・・・・・・・・18-37
3U2-84917-0 ＊ ﾎﾞﾙﾄ・・・・・・・・・・・・18-48
3U2B84312-0 ＊ ﾌﾘｰｽﾛｯﾄﾙﾊﾞｰ・・・・・・・・18-39
3U2B84366-0 ＊ ﾘﾔﾊﾞﾈﾙ・・・・・・・・・・18-14
3U2B84440-0 ＊ ﾌﾛﾝﾄﾊｳｼﾞﾝｸﾞ・・・・・・・・18-52
3U2B84441-0 ＊ ﾘﾔﾊｳｼﾞﾝｸﾞ・・・・・・・・・18-13
3U2B84500-1 ** ﾘﾓｰﾄｺﾝﾄﾛｰﾙﾍｯﾄﾞｱｯｼ (RC12F)・・22-5
3U2B84500-1 ＊ ﾘﾓｰﾄｺﾝﾄﾛｰﾙﾍｯﾄﾞｱｯｼ (RC12F)・・22-22
3U2B84500-2 ﾘﾓｰﾄｺﾝﾄﾛｰﾙﾍｯﾄﾞｱｯｼ (RC12F)・・・18-1
3U3-72560-0 PTTｽｲｯﾁｱｯｼ・・・・・・・・・・21A-13
3U3-76086-0 ﾆｭｰﾄﾗﾙｽｲｯﾁ (ﾘﾓｰﾄｺﾝﾄﾛｰﾙ)・・・・21A-14
3U3-83710-0 ｹｰﾌﾞﾙｼﾞｮｲﾝﾄｱｯｼ・・・・・・・・21A-12
3U3-84313-0 ﾌﾘｰｽﾛｯﾄﾙﾎﾞﾀﾝ・・・・・・・・・21A-9
3U3-84373-0 ｽﾍﾟｰｻｾｯﾄ・・・・・・・・・・21A-7
3U3-84490-2 ｺﾝﾄﾛｰﾙﾍｯﾄﾞｱｯｼ (ﾄｯﾌﾟｰｼﾝｸﾞﾙ)・・・21A-1
3U3-84540-2 ｺﾝﾄﾛｰﾙﾍｯﾄﾞｱｯｼ (ﾄｯﾌﾟｰﾂｲﾝ)・・・21A-2
3U3-84541-2 ﾍﾞｾﾞﾙｶﾊﾞｰｷｯﾄ・・・・・・・・・21A-5
3U3-84543-0 ＊ ﾍﾞｰｽﾍﾞｾﾞﾙ・・・・・・・・・・21A-1a
3U3-84600-2 ｺﾝﾄﾛｰﾙﾍｯﾄﾞｱｯｼ (ﾌﾗｯｼｭﾏｳﾝﾄ)・・・21A-4
3U3-84620-2 ｺﾝﾄﾛｰﾙﾍｯﾄﾞｱｯｼ (ｾﾝﾀｺﾝｿｰﾙ)・・・21A-3
3U6-84373-0 ｽﾍﾟｰｻｾｯﾄ・・・・・・・・・・21A-8
3U6-84541-2 ﾍﾞｾﾞﾙｶﾊﾞｰｷｯﾄ・・・・・・・・・21A-6
3U6-84543-0 ＊ ﾍﾞｰｽﾍﾞｾﾞﾙ・・・・・・・・・・21A-2a
3U8-84313-0 ﾌﾘｰｽﾛｯﾄﾙﾎﾞﾀﾝ・・・・・・・・・21A-11
3U8-84541-2 ﾍﾞｾﾞﾙｶﾊﾞｰｷｯﾄ・・・・・・・・・21A-10
3UG-00121-0 ｵｲﾙｼｰﾙ・・・・・・・・・・・・2-5
3UG-00121-0 ＊ ｵｲﾙｼｰﾙ・・・・・・・・・・・23-3 9
3UG-02327-0 ｴｷｿﾞｰｽﾄﾏﾆｰﾎｰﾙﾄﾞｱｯｼ・・・・・・3-49 1
3UG-02335-0 ｴｷｿﾞｰｽﾄﾏﾆｰﾎｰﾙﾄﾞｶﾞｽｹｯﾄ・・・・・3-60
3UG-02335-0 ＊ ｴｷｿﾞｰｽﾄﾏﾆｰﾎｰﾙﾄﾞｶﾞｽｹｯﾄ・・・・23-3 20
3UG-03116-0 ＊ Oﾘﾝｸﾞ・・・・・・・・・・・・5-90
3UG-03536-1 ﾘｽﾄﾘｸﾀ・・・・・・・・・・・・5-57 1
3UG-06401-1 ECU ｱｯｼ・・・・・・・・・・・・8-36 1
3UG-06973-0 ＊ ｸﾗﾝﾌﾟ・・・・・・・・・・・・8-25
3UG-07707-0 ﾌﾞﾚｰｼｬﾌﾄﾍﾟｱﾘﾝｸﾞ(ﾌﾞﾗｳﾝ)・・・・2-3 1
3UG-07708-0 ﾌﾞﾚｰｼｬﾌﾄﾍﾟｱﾘﾝｸﾞ(ﾌﾞﾗｯｸ)・・・・2-3 2
3UG-07750-0 ﾌﾞﾚｰｼｬﾌﾄﾍﾟｱﾘﾝｸﾞ(ﾌﾞﾙｰ)・・・・2-3 3
3UG-07751-0 ﾌﾞﾚｰｼｬﾌﾄﾍﾟｱﾘﾝｸﾞ(ﾚｯﾄﾞ)・・・・2-3 4
3UG-07752-0 ﾌﾞﾚｰｼｬﾌﾄﾍﾟｱﾘﾝｸﾞ(ｲｴﾛｰ)・・・・2-3 5
3UG-07935-0 ＊ ﾛｯｶｰｱｰﾑ・・・・・・・・・・3-12 2
3UG-10311-0 Oﾘﾝｸﾞ・・・・・・・・・・・・3-63
3UG-10311-0 ＊ Oﾘﾝｸﾞ・・・・・・・・・・・23-3 22
3UG-61220-0 ｱｲﾄﾞﾙｴｷｿﾞｰｽﾄﾎﾞｰﾄｶﾞｽｹｯﾄ・・・・9-39
3UG-61220-0 ＊ ｱｲﾄﾞﾙｴｷｿﾞｰｽﾄﾎﾞｰﾄｶﾞｽｹｯﾄ・・・23-3 26
3UG-62004-0 ｺｰﾄﾞﾎﾙﾀﾞ・・・・・・・・・・・8-40
3UG-65015-0 Oﾘﾝｸﾞ・・・・・・・・・・・・10-39
3UG-65015-0 ＊ Oﾘﾝｸﾞ・・・・・・・・・・・23-4 9
3UG-65015-0 ＊ Oﾘﾝｸﾞ・・・・・・・・・・・23-7 6
3UG-65015-0 ＊ Oﾘﾝｸﾞ・・・・・・・・・・・23-9 19
3UG-65212-0 ｳｫｰﾀﾎｰｽ・・・・・・・・・・・5-30
3UG-66233-0 ＊ ﾜｯｼｬ・・・・・・・・・・・・14-35
3UG-67142-0 ｶﾊﾞｰﾌｯｸ・・・・・・・・・・・9-54
3UG-67144-0 ** ｶｳﾙｻﾎﾞｰﾄﾗﾊﾞｰ・・・・・・・・16-8
3UG-67536-0 ＊ ﾘﾔﾃﾞｶｰﾙ (MFS90A)・・・・・・16-16 2
3UG-72181-0 ｺｰｼｮﾝﾃﾞｶｰﾙ(B)・・・・・・・・6-25 2
3UG-84398-0 ﾊﾞﾝﾄﾞ・・・・・・・・・・・・8-57
3UG-84398-0 ﾊﾞﾝﾄﾞ・・・・・・・・・・・・9-59
3UG-84398-0 ﾊﾞﾝﾄﾞ・・・・・・・・・・・・9-80
3UH-03536-1 ﾘｽﾄﾘｸﾀ・・・・・・・・・・・・5-57 3
3UH-06401-1 ECU ｱｯｼ・・・・・・・・・・・・8-36 4
3UH-67142-0 ｶﾊﾞｰﾌｯｸ・・・・・・・・・・・9-68
3UH-67536-0 ＊ ﾘﾔﾃﾞｶｰﾙ (MFS75A)・・・・・・16-16 1
3UH-76110-0 ｺｰﾄﾞｱｯｼ・・・・・・・・・・・8-21
3UH-76141-0 ｽﾀｰﾀｶｰﾌﾞﾙ・・・・・・・・・・8-53
3UH-84555-0 ﾌﾞﾚﾘｷﾞﾝｸﾞｷｯﾄ(ｼﾞｪﾈﾘｯｸ ｻｲﾄﾞ)・・・22-21a
3UJ-03536-1 ﾘｽﾄﾘｸﾀ・・・・・・・・・・・・5-57 4
3UJ-06401-1 ECU ｱｯｼ・・・・・・・・・・・・8-36 6
3UJ-67536-1 ＊ ﾘﾔﾃﾞｶｰﾙ (MFS100A)・・・・・・16-16 3
3UJ-84556-0 ﾌﾞﾚﾘｷﾞﾝｸﾞｷｯﾄ (ｼﾞｪﾈﾘｯｸ ﾌﾗｯｼｭ)・・22-9
3UR-06869-0 ＊ ﾌﾞﾗｹｯﾄ・・・・・・・・・・・22-16a
3UR-06869-0 ＊ ﾌﾞﾗｹｯﾄ・・・・・・・・・・・22-30a
3UR-63062-0 ＊ ｽﾛｯﾄﾙｼｬﾌﾄｷｯﾄ・・・・・・・・17-20
3UR-63193-1 ＊ ｸﾞﾘｯﾌﾟﾊﾞｰﾂｷｯﾄ・・・・・・・・17-19
3UR-63320-0 ＊ ﾃｨﾗﾊﾝﾄﾞﾙｶﾊﾞｰ・・・・・・・・17-16
3UR-72523-3 ﾄﾘﾑﾒｰﾀｷｯﾄ・・・・・・・・・・20-3 2
3UR-72523-3 ＊ ﾄﾘﾑﾒｰﾀｷｯﾄ・・・・・・・・・22-3
3UR-72523-3 ＊ ﾄﾘﾑﾒｰﾀｷｯﾄ・・・・・・・・・22-11
3UR-72523-3 ＊ ﾄﾘﾑﾒｰﾀｷｯﾄ・・・・・・・・・22-24
3UR-72527-3 ｳｫｰﾀﾌﾟﾚｯｼｬﾒｰﾀｷｯﾄ・・・・・・・20-7 2
3UR-72531-1 ﾎﾞﾙﾄﾒｰﾀｷｯﾄ・・・・・・・・・・20-6 2
3UR-72532-1 ｱﾜｰﾒｰﾀｷｯﾄ・・・・・・・・・・・20-5 2
3UR-72600-1 ﾌｭｴﾙﾒｰﾀｷｯﾄ・・・・・・・・・・20-9 2
3UR-72601-0 PTTｽｲｯﾁｶﾊﾞｰｷｯﾄ・・・・・・・・23-15
3UR-72609-0 PTTｽｲｯﾁｷｯﾄ・・・・・・・・・・23-16
3UR-72647-3 ﾀｺﾒｰﾀ・・・・・・・・・・・・20-4 2
3UR-72647-3 ＊ ﾀｺﾒｰﾀ・・・・・・・・・・・22-2
3UR-72647-3 ＊ ﾀｺﾒｰﾀ・・・・・・・・・・・22-10
3UR-75014-0 ＊ ﾌﾞﾗｼﾎﾙﾀﾞｱｯｼ・・・・・・・・・7-2
3UR-76010-0 ｽﾀｰﾀﾓｰﾀｱｯｼ・・・・・・・・・・7-1 1
3UR-76015-0 ＊ ﾋﾞﾆｵﾝｱｯｼ・・・・・・・・・・7-4
3UR-76020-0 ＊ ﾒｲﾝｽｲｯﾁｱｯｼ・・・・・・・・・22-17
3UR-76020-0 ＊ ﾒｲﾝｽｲｯﾁｱｯｼ・・・・・・・・・22-33
3UR-76020-0 ＊ ﾒｲﾝｽｲｯﾁｱｯｼ・・・・・・・・・22A-2
3UR-76201-0 ＊ ﾒｲﾝｽｲｯﾁﾊﾟﾈﾙ・・・・・・・・・22-16b
3UR-76201-0 ＊ ﾒｲﾝｽｲｯﾁﾊﾟﾈﾙ・・・・・・・・・22-30b
3UR-76217-0 ** ﾒｲﾝｽｲｯﾁｷｰ F-301・・・・・・・22-17a 1
3UR-76217-0 ** ﾒｲﾝｽｲｯﾁｷｰ F-301・・・・・・・22-33a 1
3UR-76217-0 ** ﾒｲﾝｽｲｯﾁｷｰ F-301・・・・・・・22A-3 1
3UR-76218-0 ** ﾒｲﾝｽｲｯﾁｷｰ F-302・・・・・・・22-17a 2
3UR-76218-0 ** ﾒｲﾝｽｲｯﾁｷｰ F-302・・・・・・・22-33a 2
3UR-76218-0 ** ﾒｲﾝｽｲｯﾁｷｰ F-302・・・・・・・22A-3 2
3UR-76219-0 ** ﾒｲﾝｽｲｯﾁｷｰ F-303・・・・・・・22-17a 3
3UR-76219-0 ** ﾒｲﾝｽｲｯﾁｷｰ F-303・・・・・・・22-33a 3
3UR-76219-0 ** ﾒｲﾝｽｲｯﾁｷｰ F-303・・・・・・・22A-3 3
3UR-76314-0 ＊ ｲﾝﾀｰﾅﾙｷﾞﾔ・・・・・・・・・・7-5
3UR-76320-0 ＊ ｼﾌﾄﾚﾊﾞｰｾｯﾄ・・・・・・・・・7-7
3UR-76321-0 ＊ ﾏｸﾞﾈｯﾄｽｲｯﾁ・・・・・・・・・7-8 1
3UR-76324-0 ＊ ﾋﾞﾆｵﾝｽﾄｯﾊﾟｾｯﾄ・・・・・・・・7-6
3UR-76325-0 ＊ ﾀﾞｽﾄｶﾊﾞｰ・・・・・・・・・・7-9
3UW-72673-1 ｽﾋﾟｰﾄﾞﾒｰﾀｰｷｯﾄ (70MPH)・・・・・20-10 2
3UY-84550-0 ﾌﾞﾚﾘｷﾞﾝｸﾞｷｯﾄ・・・・・・・・・・22A-1
3V1-05913-0 ﾀｯﾋﾟﾝｸﾞｽｸﾘｭ 5-12・・・・・・・・8-7
3V1-60108-0 ＊ ﾌﾞﾚｰﾄﾎﾞﾙﾄ 6-16・・・・・・・17-42
3V5-62442-0 ＊ ﾅｲﾛﾝﾅｯﾄ 8-P1.25・・・・・・・17-43
3VG-67536-0 ＊ ﾘﾔﾃﾞｶｰﾙ (MFS90AW)・・・・・・16-16 6
3VK-84375-0 ＊ ｽｸﾘｭ・・・・・・・・・・・・18-27
3VL-84375-0 ＊ ｽｸﾘｭ・・・・・・・・・・・・18-28
3VS-63025-0 ＊ ｽﾍﾟｰｻ・・・・・・・・・・・17-52
3VS-70235-0 ﾌｭｴﾙﾎｰｽｼﾞｮｲﾝﾄ・・・・・・・・5-68
3VS-72200-0 ｽﾄｯﾌﾟｽｲｯﾁﾃﾞｶｰﾙ・・・・・・・・19-14
3VS-72510-0 ｴﾝｼﾞﾝﾌﾟｾﾝｻ・・・・・・・・・・3-65
3VS-72523-0 ﾄﾘﾑﾒｰﾀｷｯﾄ・・・・・・・・・・20-3a
3VS-72523-0 ＊ ﾄﾘﾑﾒｰﾀｷｯﾄ・・・・・・・・・22-24a
3VS-72523-0 ＊ ﾄﾘﾑﾒｰﾀｷｯﾄ・・・・・・・・・22-29
3VS-72638-0 ＊ ﾀｺﾒｰﾀｷｯﾄ・・・・・・・・・・22-23a
3VS-72638-1 ＊ ﾀｺﾒｰﾀｷｯﾄ・・・・・・・・・・22-28
3VS-84331-0 ﾃﾞｶｰﾙ (ﾚﾊﾞｰ)・・・・・・・・・・19-6
3VS-84339-0 ＊ ｲﾝｽﾄﾗｸｼｮﾝﾃﾞｶｰﾙ・・・・・・・18-24
3VT-02423-0 ﾀｯﾋﾟﾝｸﾞｽｸﾘｭ・・・・・・・・・・5-39
3VU-02423-0 ﾀｯﾋﾟﾝｸﾞｽｸﾘｭ・・・・・・・・・・5-5
3VV-63025-0 ＊ ｽﾍﾟｰｻ・・・・・・・・・・・17-53
3WA-07935-0 ＊ ﾛｯｶｰｱｰﾑ・・・・・・・・・・3-11 1
3WA-72523-3 ﾄﾘﾑﾒｰﾀｷｯﾄ・・・・・・・・・・20-3 1
3WA-72527-3 ｳｫｰﾀﾌﾟﾚｯｼｬﾒｰﾀｷｯﾄ・・・・・・・20-7 1
3WA-72531-1 ﾎﾞﾙﾄﾒｰﾀｷｯﾄ・・・・・・・・・・20-6 1
3WA-72532-1 ｱﾜｰﾒｰﾀｷｯﾄ・・・・・・・・・・・20-5 1
3WA-72600-1 ﾌｭｴﾙﾒｰﾀｷｯﾄ・・・・・・・・・・20-9 1
3WA-72647-3 ﾀｺﾒｰﾀ・・・・・・・・・・・・20-4 1
3WL-72180-0 ｺｰｼｮﾝﾃﾞｶｰﾙ (A)・・・・・・・・16-20 1
3WR-02104-0 ｲﾝﾃｰﾏﾆﾎｰﾙﾄﾞｶﾞｽｹｯﾄ・・・・・・5-15
3WR-02423-0 ﾀｯﾋﾟﾝｸﾞｽｸﾘｭ・・・・・・・・・・5-3
3Y1-76145-0 ﾀｰﾐﾅﾙｷｬｯﾌﾟ・・・・・・・・・・8-19
3Y9-06830-0 ＊ ｽﾄｯﾌﾟｽｲｯﾁｱｯｼ・・・・・・・・22-18
3Y9-06830-0 ＊ ｽﾄｯﾌﾟｽｲｯﾁｱｯｼ・・・・・・・・22-34
3Y9-06830-0 ＊ ｽﾄｯﾌﾟｽｲｯﾁｱｯｼ・・・・・・・・22A-6
3Y9-62433-0 ＊ ﾁﾙﾄｽﾄｯﾊﾟｸﾞﾘｯﾌﾟ・・・・・・・12-39
3Y9-76049-0 ﾘｰﾄﾞﾜｲﾔ L=200・・・・・・・・・22-37
3Y9-76171-0 ＊ ｵｰﾊﾞｰﾋｰﾄﾌﾟｻﾞｰ・・・・・・・・22-20
3Y9-76171-0 ＊ ｵｰﾊﾞｰﾋｰﾄﾌﾟｻﾞｰ・・・・・・・・22-36
3Y9-76171-0 ＊ ｵｰﾊﾞｰﾋｰﾄﾌﾟｻﾞｰ・・・・・・・・22A-9
3Y9-76251-0 ﾗﾝﾌﾟﾊﾟﾈﾙｱｯｼ・・・・・・・・・22-38
3YG-72180-0 ｺｰｼｮﾝﾃﾞｶｰﾙ (A)・・・・・・・・16-20 2
3YT-06869-0 ＊ ﾌﾞﾗｹｯﾄ・・・・・・・・・・・22A-4
3YT-76201-0 ＊ ﾒｲﾝｽｲｯﾁﾊﾟﾈﾙ・・・・・・・・・22A-5
3YU-06869-0 ＊ ﾌﾞﾗｹｯﾄ・・・・・・・・・・・22-16c
3YU-06869-0 ＊ ﾌﾞﾗｹｯﾄ・・・・・・・・・・・22-30c
3YU-06882-0 ＊ ｽﾄｯﾌﾟｽｲｯﾁﾊﾟﾈﾙ・・・・・・・・22-16d
3YU-06882-0 ＊ ｽﾄｯﾌﾟｽｲｯﾁﾊﾟﾈﾙ・・・・・・・・22-30d
3YU-67536-0 ＊ ﾘﾔﾃﾞｶｰﾙ (MFS115AW)・・・・・・16-16 7
3YU-67538-1 ＊ ｼﾝﾌﾞﾘｯｸﾃﾞｶｰﾙ・・・・・・・・・16-17 2
3YU-84556-1 ﾌﾞﾚﾘｷﾞﾝｸﾞｷｯﾄ (ｼﾞｪﾈﾘｯｸ ﾌﾗｯｼｭ)・・22-27
3Z4-72573-0 ｴｸｾﾝｼｮﾝｺｰﾄﾞ (ﾄﾘﾑﾒｰﾀ) L=2000・・20-14 1
3ZG-01000-1 ｼﾘﾝﾀﾞｰﾍｯﾄﾞｺﾝﾌﾟﾘｰﾄ・・・・・・・・3-1 2
3ZG-02319-0 ﾎﾞﾙﾄ・・・・・・・・・・・・・8-50
3ZG-06401-1 ECU ｱｯｼ・・・・・・・・・・・・8-36 5
3ZG-07810-0 ＊ ｶﾑｼｬﾌﾄｱｯｼ・・・・・・・・・・3-8 2
3ZG-64181-0 ｽﾃﾝﾚｽｽﾁｰﾙﾌﾞﾛﾍﾟﾗ (13")､4 BLADE・11-28 6
3ZG-64185-0 ｽﾃﾝﾚｽｽﾁｰﾙﾌﾞﾛﾍﾟﾗ (15")､4 BLADE・11-28 7
3ZG-64189-0 ｽﾃﾝﾚｽｽﾁｰﾙﾌﾞﾛﾍﾟﾗ (17")､4 BLADE・11-28 8
3ZG-64194-0 ｽﾃﾝﾚｽｽﾁｰﾙﾌﾞﾛﾍﾟﾗ (19")､4 BLADE・11-28 9
3ZG-64196-0 ｽﾃﾝﾚｽｽﾁｰﾙﾌﾞﾛﾍﾟﾗ (21")､4 BLADE・11-28 10
3ZG-67536-0 ＊ ﾘﾔﾃﾞｶｰﾙ (MFS140A)・・・・・・16-16 5
3ZG-67541-0 ＊ ｻｲﾄﾞﾃﾞｶｰﾙ・・・・・・・・・・16-18 2
3ZG-76114-0 ｴｸｽﾃﾝｼｮﾝｺｰﾄﾞ L=9000 (8P+3P)・・20-16 4
3ZG-76120-0 ﾊﾞｯﾃﾘｹｰﾌﾞﾙ・・・・・・・・・・・21-3
3ZG-76131-1 ｴﾝｼﾞﾝﾄﾞﾛｯﾌﾟｹｰﾌﾞﾙ L=6m・・・・・21-1
3ZG-76132-0 ﾊﾞｯｸﾎﾞｰﾝｹｰﾌﾞﾙ L=6m・・・・・・21-2 2
3ZG-76151-0 T-ｺﾈｸﾀ・・・・・・・・・・・・21-6
3ZG-76152-0 ﾀｰﾐﾈｰﾀｰ(FEMALE)・・・・・・・・21-5
3ZG-76153-0 ﾀｰﾐﾈｰﾀｰ(MALE)・・・・・・・・・21-4
3ZG-84555-1 ﾌﾞﾚﾘｷﾞﾝｸﾞｷｯﾄ(ｼﾞｪﾈﾘｯｸ ｻｲﾄﾞ)・・・22-21
3ZGB87090-4 ｴﾝｼﾞﾝｼｮｰﾄﾌﾞﾛｯｸｷｯﾄ・・・・・・・23-2 2
3ZH-67536-0 ＊ ﾘﾔﾃﾞｶｰﾙ (MFS140AW)・・・・・・16-16 8
3ZH-67541-0 ＊ ｻｲﾄﾞﾃﾞｶｰﾙ・・・・・・・・・・16-18 1
910103-0525 ＊ ﾎﾞﾙﾄ・・・・・・・・・・・・18-11
910103-0616 ﾎﾞﾙﾄ・・・・・・・・・・・・・9-49
910103-0620 ﾎﾞﾙﾄ・・・・・・・・・・・・・6-10
910103-0620 ﾎﾞﾙﾄ・・・・・・・・・・・・・12-53
910103-0620 ﾎﾞﾙﾄ・・・・・・・・・・・・・14-10
910103-0625 ﾎﾞﾙﾄ・・・・・・・・・・・・・5-27
910103-0630 ﾎﾞﾙﾄ・・・・・・・・・・・・・8-43
910103-0630 ** ﾎﾞﾙﾄ・・・・・・・・・・・・16-13
910103-0635 ﾎﾞﾙﾄ・・・・・・・・・・・・・14-4
910103-1030 ﾎﾞﾙﾄ・・・・・・・・・・・・・15-2
910103-5612 ﾎﾞﾙﾄ・・・・・・・・・・・・・5-81
910103-5612 ﾎﾞﾙﾄ・・・・・・・・・・・・・7-17
910103-5612 ﾎﾞﾙﾄ・・・・・・・・・・・・・8-9
910103-5612 ﾎﾞﾙﾄ・・・・・・・・・・・・・8-29
910103-5612 ﾎﾞﾙﾄ・・・・・・・・・・・・・8-35
910103-5612 ﾎﾞﾙﾄ・・・・・・・・・・・・・8-41
910103-5612 ﾎﾞﾙﾄ・・・・・・・・・・・・・9-63
910103-5612 ﾎﾞﾙﾄ・・・・・・・・・・・・・9-79
910103-5612 ﾎﾞﾙﾄ・・・・・・・・・・・・・12-37
910103-5612 ﾎﾞﾙﾄ・・・・・・・・・・・・・12-51
910103-5612 ﾎﾞﾙﾄ・・・・・・・・・・・・・12-58
910103-5612 ＊ ﾎﾞﾙﾄ・・・・・・・・・・・・17-48
910103-5616 ﾎﾞﾙﾄ・・・・・・・・・・・・・6-24
910103-5616 ﾎﾞﾙﾄ・・・・・・・・・・・・・7-13
910103-5616 ﾎﾞﾙﾄ・・・・・・・・・・・・・14-24
910103-5616 ﾎﾞﾙﾄ・・・・・・・・・・・・・14-43
910103-5620 ﾎﾞﾙﾄ・・・・・・・・・・・・・1-15
910103-5620 ﾎﾞﾙﾄ・・・・・・・・・・・・・4-14
910103-5620 ﾎﾞﾙﾄ・・・・・・・・・・・・・4-16
910103-5620 ﾎﾞﾙﾄ・・・・・・・・・・・・・6-22
910103-5620 ﾎﾞﾙﾄ・・・・・・・・・・・・・12-50
910103-5620 ** ﾎﾞﾙﾄ・・・・・・・・・・・・16-9
910103-5625 ﾎﾞﾙﾄ・・・・・・・・・・・・・1-19
910103-5625 ﾎﾞﾙﾄ・・・・・・・・・・・・・3-43
910103-5625 ﾎﾞﾙﾄ・・・・・・・・・・・・・5-12
910103-5625 ﾎﾞﾙﾄ・・・・・・・・・・・・・5-55
910103-5625 ﾎﾞﾙﾄ・・・・・・・・・・・・・5-62
910103-5630 ﾎﾞﾙﾄ・・・・・・・・・・・・・6-6
910103-5630 ﾎﾞﾙﾄ・・・・・・・・・・・・・12-21
910103-5635 ＊ ﾎﾞﾙﾄ・・・・・・・・・・・・3-30
910103-5645 ﾎﾞﾙﾄ・・・・・・・・・・・・・10-17
910103-5825 ﾎﾞﾙﾄ・・・・・・・・・・・・・5-16
910103-5830 ﾎﾞﾙﾄ・・・・・・・・・・・・・7-10
910103-5830 ﾎﾞﾙﾄ・・・・・・・・・・・・・14-25
910103-5835 ﾎﾞﾙﾄ・・・・・・・・・・・・・5-50
910114-0820 ﾎﾞﾙﾄ・・・・・・・・・・・・・1-32
9101E3-0612 ﾎﾞﾙﾄ・・・・・・・・・・・・・12-62
9101E3-5612 ＊ ﾎﾞﾙﾄ・・・・・・・・・・・・23-5 3
9101E3-5616 ＊ ﾎﾞﾙﾄ・・・・・・・・・・・・23-6 6A
9101E3-5620 ﾎﾞﾙﾄ・・・・・・・・・・・・・9-37
9101E3-5620 ﾎﾞﾙﾄ・・・・・・・・・・・・・10-27
9101E3-5625 ﾎﾞﾙﾄ・・・・・・・・・・・・・9-40

9101E3-5625 ﾎﾞﾙﾄ・・・・・・・・・・・・・・14-27
9101E3-5630 ﾎﾞﾙﾄ・・・・・・・・・・・・・・9-8
9101E3-5630 ﾎﾞﾙﾄ・・・・・・・・・・・・・・9-45
9101E3-5630 ﾎﾞﾙﾄ・・・・・・・・・・・・・・9-87
9101E3-5825 ﾎﾞﾙﾄ・・・・・・・・・・・・・・10-46
9102E3-1020 ﾎﾞﾙﾄ・・・・・・・・・・・・・・12-16
911103-1045 ﾎﾞﾙﾄ・・・・・・・・・・・・・・10-11
9153E3-1040 * ｽﾀｯﾄﾞ・・・・・・・・・・・・17-29
9161E3-0845 ﾎﾞﾙﾄ・・・・・・・・・・・・・・10-41
9161E3-0845 * ﾎﾞﾙﾄ・・・・・・・・・・・・・・23-7 8
921503-0406 ｽｸﾘｭ・・・・・・・・・・・・・・3-39
921503-0406 ｽｸﾘｭ・・・・・・・・・・・・・・14-16
921503-0406 * ｽｸﾘｭ・・・・・・・・・・・・・・18-40
921503-0414 ｽｸﾘｭ・・・・・・・・・・・・・・14-15
921503-0510 * ｽｸﾘｭ・・・・・・・・・・・・・・23-5 6
921503-0510 * ｽｸﾘｭ・・・・・・・・・・・・・・23-6 5A
921503-0512 ｽｸﾘｭ・・・・・・・・・・・・・・6-19
921503-0512 ｽｸﾘｭ・・・・・・・・・・・・・・9-58
921503-0530 * ｽｸﾘｭ・・・・・・・・・・・・・・1-11
921503-0530 ** ｽｸﾘｭ・・・・・・・・・・・・3-7
921503-0530 ** ｽｸﾘｭ・・・・・・・・・・・・3-55
921503-0530 * ｽｸﾘｭ・・・・・・・・・・・・・・9-15
921503-0530 * ｽｸﾘｭ・・・・・・・・・・・・・・9-34
921503-0612 ｽｸﾘｭ・・・・・・・・・・・・・・8-39
921503-5316 ｽｸﾘｭ・・・・・・・・・・・・・・19-9
921503-5508 ｽｸﾘｭ・・・・・・・・・・・・・・14-18
921503-5612 ｽｸﾘｭ・・・・・・・・・・・・・・12-56
921503-6406 * ｽｸﾘｭ・・・・・・・・・・・・・・8-2
9215E3-0516 ｽｸﾘｭ・・・・・・・・・・・・・・10-14
921603-0512 * ｽｸﾘｭ・・・・・・・・・・・・・・18-23
9216E3-0630 * ｽｸﾘｭ・・・・・・・・・・・・・・17-54
930103-0500 * ﾅｯﾄ・・・・・・・・・・・・・・18-10
930103-0600 * ﾅｯﾄ・・・・・・・・・・・・・・8-11
930103-0600 * ﾅｯﾄ・・・・・・・・・・・・・・8-14
930103-0600 * ﾅｯﾄ・・・・・・・・・・・・・・18-32
930103-0800 ﾅｯﾄ・・・・・・・・・・・・・・7-16
930403-0600 ﾅｲﾛﾝﾅｯﾄ 6-P1.0・・・・・・・・・10-18
930403-1000 * ﾅｲﾛﾝﾅｯﾄ 10-P1.5・・・・・・・17-31
940103-0600 ﾜｯｼｬ・・・・・・・・・・・・・・5-59
940103-0600 ﾜｯｼｬ・・・・・・・・・・・・・・6-16
940103-0600 ﾜｯｼｬ・・・・・・・・・・・・・・12-25
940103-0600 ** ﾜｯｼｬ・・・・・・・・・・・・16-12
940103-0800 ﾜｯｼｬ・・・・・・・・・・・・・・3-58
940103-0800 ﾜｯｼｬ・・・・・・・・・・・・・・3-64
940103-0800 * ﾜｯｼｬ・・・・・・・・・・・・・・18-36
940103-1000 * ﾜｯｼｬ・・・・・・・・・・・・・・1-5
940103-1000 ﾜｯｼｬ・・・・・・・・・・・・・・10-12
940103-1200 ﾜｯｼｬ・・・・・・・・・・・・・・12-33
940103-1200 ﾜｯｼｬ・・・・・・・・・・・・・・12-41
9401E3-0600 ﾜｯｼｬ・・・・・・・・・・・・・・1-29
9401E3-0800 ﾜｯｼｬ・・・・・・・・・・・・・・9-21
9401E3-0800 ﾜｯｼｬ・・・・・・・・・・・・・・10-42
9401E3-0800 * ﾜｯｼｬ・・・・・・・・・・・・・・23-7 9
9401E3-1000 * ﾜｯｼｬ・・・・・・・・・・・・・・17-32
9401E3-1000 * ﾜｯｼｬ・・・・・・・・・・・・・・17-37
9401E3-1200 * ﾜｯｼｬ・・・・・・・・・・・・・・12-76
940203-0800 ** ﾜｯｼｬ・・・・・・・・・・・・16-14
9402E3-1000 ﾜｯｼｬ・・・・・・・・・・・・・・10-50
9402E3-1000 ﾜｯｼｬ・・・・・・・・・・・・・・12-17
9402E3-1000 * ﾜｯｼｬ・・・・・・・・・・・・・・23-8 11
9402E3-1200 ﾜｯｼｬ・・・・・・・・・・・・・・12-4
9402E3-1200 ﾜｯｼｬ・・・・・・・・・・・・・・12-9
941303-0600 * ｽﾌﾟﾘﾝｸﾞﾜｯｼｬ・・・・・・・・・8-12
941303-0600 * ｽﾌﾟﾘﾝｸﾞﾜｯｼｬ・・・・・・・・・8-15
941322-0800 ｽﾌﾟﾘﾝｸﾞﾜｯｼｬ・・・・・・・・・・1-33
941403-1400 ｳｪｰﾌﾞﾜｯｼｬ d=14・・・・・・・・・9-53
941403-1400 ｳｪｰﾌﾞﾜｯｼｬ d=14・・・・・・・・・9-67
941403-1400 ｳｪｰﾌﾞﾜｯｼｬ d=14・・・・・・・・・9-73
945103-2200 Cﾘﾝｸﾞ d=22・・・・・・・・・・・12-67
945103-3600 Cﾘﾝｸﾞ・・・・・・・・・・・・・・12-48
945303-0500 ** Eﾘﾝｸﾞ d=5・・・・・・・・・・16-6
945303-0600 * Eﾘﾝｸﾞ d=6・・・・・・・・・・・18-4
945303-0900 Eﾘﾝｸﾞ d=9・・・・・・・・・・・・10-23
945303-0900 * Eﾘﾝｸﾞ d=9・・・・・・・・・・・23-8 6
951403-0414 * ｽﾌﾟﾘﾝｸﾞﾋﾟﾝ 4-14・・・・・・・14-34
951403-3516 ｽﾌﾟﾘﾝｸﾞﾋﾟﾝ 3.5-16・・・・・・・12-42
951407-2520 * ｽﾌﾟﾘﾝｸﾞﾋﾟﾝ・・・・・・・・・・11A-8
951503-0325 ｽﾌﾟﾘｯﾄﾋﾟﾝ 3-25・・・・・・・・・11-24
951503-0325 * ｽﾌﾟﾘｯﾄﾋﾟﾝ 3-25・・・・・・・・23-9 16
951603-0800 ｽﾅｯﾌﾟﾋﾟﾝ d=8・・・・・・・・・・14-39
951603-1000 ｽﾅｯﾌﾟﾋﾟﾝ・・・・・・・・・・・・14-22
9601-0-6208 * ﾎﾞｰﾙﾍﾞｱﾘﾝｸﾞ 6208・・・・・・11-18
965002-3207 ﾎﾞｰﾙ・・・・・・・・・・・・・・11-13
965002-3211 ﾎﾞｰﾙ・・・・・・・・・・・・・・11-14
9701-1-1130 ｽﾊﾟｰｸﾌﾟﾗｸﾞ(LKR6E)・・・・・・・3-44
9701-1-1130 * ｽﾊﾟｰｸﾌﾟﾗｸﾞ (LKR6E)・・・・・23-9 17
98AB-50-220 ﾎｰｽ・・・・・・・・・・・・・・5-18
98AB-701600 * ﾎｰｽ・・・・・・・・・・・・・20-23
98AB-70-700 * ﾎｰｽ・・・・・・・・・・・・・20-22
98AL-40-920 ﾎｰｽ・・・・・・・・・・・・・・5-22

INDEX

151-00053-0 ＊ O-RING 2-66.5・・・・・・・・1-25
151-00053-0 ＊ O-RING 2-66.5・・・・・・・・23-3 5
172-36008-0 GROMMET 13-2・・・・・・・・・・6-13
181-33182-1 CLIPφ12.5・・・・・・・・・・・5-32
181-33182-1 CLIPφ12.5・・・・・・・・・・・5-33
181-33182-1 CLIPφ12.5・・・・・・・・・・・5-34
1D8-70225-0 ＊ PRIMER BULB SUB-ASSY・・・・・20-17a
1E0-34092-0 ＊ CAP (G)・・・・・・・・・・・8-23 1
1E0-34093-0 ＊ CAP (Y)・・・・・・・・・・・8-23 2
1E0-36056-0 HOOK・・・・・・・・・・・・・・6-9
309-00131-0 KEY 10-3.7-3・・・・・・・・・・4-2
311-72412-0 FLUSHING CONNECTOR CAP ASSY・・9-2
31G-00030-0 CRANKSHAFT ASSY・・・・・・・・2-1
31G-00131-0 KEY19-5.6-5・・・・・・・・・・6-3
31G-02091-1 INTAKE MANIFOLD・・・・・・・・5-1
31G-02104-0 INTAKE MANIFOLD GASKET・・・・・5-49
31G-02209-0 LOW PERMEATION HOSEL・・・・・・5-40
31G-02418-0 GASKET・・・・・・・・・・・・・5-1a
31G-06191-0 FLYWHEEL W/RING GEAR・・・・・・6-1
31G-06469-0 IGNITION COIL W/R-CAP・・・・・・6-20
31G-10063-0 BELT GUIDE・・・・・・・・・・・4-3
31G-10300-0 FUEL INJECTOR ASSY・・・・・・・5-10
31G-76079-0 COLLAR 6.1-18-12.9・・・・・・・5-25
31H-06848-0 ** STOP SWITCH LANYARD ASSY・・17-5
31H-06848-0 ＊ STOP SWITCH LANYARD ASSY・・・19-13
31K-60086-0 ＊ RETAINER ASSY (GEAR A)・・・・11A-1a
31K-60102-0 ROLLER BEARING 60-85-3・・・・・11A-3
31K-60211-0 ＊ ROLLER BEARING 35-42-20・・・11A-7a
31K-60215-0 ＊ TAPERED ROLLER BEARING 50-80-11A-7b
31K-62116-0 WASHER 60-84.5-1.5・・・・・・・11A-4
31K-64010-0 BEVEL GEAR ASSY (A)・・・・・・11A-2
31K-64011-0 ** ROLLER BEARING 45-52-20・・・11A-1b
31K-64015-0 SHIM 61-84.5-0.15・・・・・・・11A-5 1
31K-64016-0 SHIM 61-84.5-0.1・・・・・・・・11A-5 2
31K-64019-0 ROLLER BEARING 40-60-3・・・・・11A-11
31K-64036-0 SHIM 102-105-0.15・・・・・・・11A-12 1
31K-64037-0 SHIM 102-105-0.1・・・・・・・・11A-12 2
31K-64082-0 SHIM 42-59.8-0.4・・・・・・・・11A-9 1
31K-64083-0 SHIM 42-59.8-0.6・・・・・・・・11A-9 2
31K-64089-0 BEVEL GEAR ASSY (C)・・・・・・11A-7
31K-64185-0 PROPELLER (15″) 13.5x15x3・・・11A-15 1
31K-64189-0 PROPELLER (17″) 13.25x17x3・・・11A-15 2
31K-64194-0 PROPELLER (19″) 13x19x3・・・・11A-15 3
31K-64211-0 PROPELLER SHAFT・・・・・・・・11A-6
31K-66308-0 WASHER 42-60-3.5・・・・・・・・11A-10
31KQ60000-0 GEAR CASE ASSY・・・・・・・・11A-1 1
31KQ87304-0 LOWER UNIT ASSY (UL)・・・・・・23-1 5
31KQ87323-0 PROPELLER SHAFT HOUSING ASSY・・11A-13 1
31KW60000-0 GEAR CASE ASSY・・・・・・・・11A-1 2
31KW87304-0 LOWER UNIT ASSY (UL)・・・・・・23-1 6
31KW87323-0 PROPELLER SHAFT HOUSING ASSY・・11A-13 2
32K-64185-0 PROPELLER (15″) 13.25x15x4・・・11A-15 4
32K-64189-0 PROPELLER (17″) 13x17x4・・・・11A-15 5
32K-64194-0 PROPELLER (19″) 13x19x4・・・・11A-15 6
332-60005-3 PLUG 8-8・・・・・・・・・・・・10-8
332-60006-1 GASKET 8.1-15-1・・・・・・・・10-9
332-60006-1 ＊ GASKET 8.1-15-1・・・・・・・23-4 2
332-60006-1 ＊ GASKET 8.1-15-1・・・・・・・23-9 2
332-70201-0 ＊ CLAMP・・・・・・・・・・・・20-24
338-02215-0 CLIPφ10・・・・・・・・・・・・5-64
338-02215-0 CLIPφ10・・・・・・・・・・・・5-65
338-60218-2 ANODE・・・・・・・・・・・・・12-19
338-60218-2 ＊ ANODE・・・・・・・・・・・・23-9 7
344-67177-1 GREASE FITTING・・・・・・・・12-24 1
344-67177-1 GREASE FITTING・・・・・・・・12-24 2
345-01111-0 ＊ DOWEL PIN 6-12・・・・・・・1-2
345-01111-0 DOWEL PIN 6-12・・・・・・・・3-34
345-01111-0 DOWEL PIN 6-12・・・・・・・・3-35
345-01111-0 DOWEL PIN 6-12・・・・・・・・3-61
345-01111-0 DOWEL PIN 6-12・・・・・・・・4-12
345-01111-0 DOWEL PIN 6-12・・・・・・・・6-17
345-01111-0 DOWEL PIN 6-12・・・・・・・・9-17
345-01111-0 DOWEL PIN 6-12・・・・・・・・9-18
345-05122-1 WASHER 6.5-23-1.5・・・・・・・9-55
345-05122-1 WASHER 6.5-23-1.5・・・・・・・9-70
345-05122-1 WASHER 6.5-23-1.5・・・・・・・12-63
345-05122-1 WASHER 6.5-23-1.5・・・・・・・14-6
345-06915-0 CLAMP 6.5-14L・・・・・・・・・12-55
345-64124-0 WASHER 17-32-3・・・・・・・・・11-23
345-70114-1 CLIPφ11.3・・・・・・・・・・・5-35
346-62124-1 NYLON NUT7/8-14・・・・・・・・12-27
346-62127-0 ＊ CAP NUT・・・・・・・・・・・17-51
346-62412-1 WASHER 22.6-30-2・・・・・・・・12-66
346-63721-0 BUSHING 6.2-16-5・・・・・・・・14-29
346-67113-0 MOUNT 8.5-14-2.5・・・・・・・・8-32
346-67114-1 SPACER 6.2-9-15.7・・・・・・・・8-34
346-67115-0 WASHER 6.5-21-1・・・・・・・・8-31
346-67115-0 WASHER 6.5-21-1・・・・・・・・8-33a
346-67115-0 WASHER 6.5-21-1・・・・・・・・14-5
346-67115-0 WASHER 6.5-21-1・・・・・・・・14-40
346-67115-0 ** WASHER 6.5-21-1・・・・・・・16-4
346-67115-0 ** WASHER 6.5-21-1・・・・・・・16-5
350-67105-0 HOOK LEVER BUSHING 14-16.5-17.7 9-52
350-67105-0 HOOK LEVER BUSHING 14-16.5-17.7 9-65
350-67105-0 HOOK LEVER BUSHING 14-16.5-17.7 9-66
353-00108-0 O-RING 2.4-44.7・・・・・・・・・9-7
353-61334-0 ＊ WASHER 13-34-3・・・・・・・・12-74
353-64014-0 SHIM 52-60.5-0.3・・・・・・・・10-19 3
353-64015-0 SHIM 52-60.5-0.15・・・・・・・・10-19 1
353-64016-0 SHIM 52-60.5-0.1・・・・・・・・10-19 2
353-64121-0 PROPELLER NUT M16P1.5・・・・・11-22
353-72546-0 ASSIST CORD (RED) L=200・・・・19-5
353-72548-0 ** ASSIST CORD (BLK) L=200・・・22-8
353-72548-0 ＊ ASSIST CORD (BLK) L=200・・・22-15
353-76205-1 ＊ MAIN SWITCH KEY COVERING CAP・22-19
353-76205-1 ＊ MAIN SWITCH KEY COVERING CAP・22-35
353-76205-1 ＊ MAIN SWITCH KEY COVERING CAP・22A-7
353-77182-1 ＊ O-RING・・・・・・・・・・・・13-3
353-84371-0 ＊ WASHER・・・・・・・・・・・・18-30
353-84388-0 ＊ DETENT ROLLER・・・・・・・・18-38
353-84394-0 ＊ WASHER・・・・・・・・・・・・18-5
353-84916-0 ＊ WASHER 9.6-18-2・・・・・・・15-7
353-84917-0 ＊ BOLT3/8-45・・・・・・・・・15-5
353-84918-0 ＊ NYLON NUT 3/8-24UNF・・・・・15-6
369-60218-1 ＊ ANODE・・・・・・・・・・・・23-9 8
369-84398-1 BAND 202・・・・・・・・・・・・8-56
398-06830-0 ＊ STOP SWITCH ASSY・・・・・・・17-4
398-62396-1 GROUND L=130・・・・・・・・・・12-77
3A0-76079-0 COLLAR 6.2-9-7.4・・・・・・・・6-12
3A3-06830-0 STOP SWITCH ASSY・・・・・・・・19-12
3A3-60984-0 SUB-WATER INLET HOSE PLUG・・・9-94
3A3-76145-0 TERMINAL CAP 8-13-28・・・・・・8-20
3A3-81301-0 TWIN REMOTE CONTROL KIT・・・・20-13
3A3-83314-2 ＊ CABLE TERMINAL・・・・・・・・18-8
3A3-84307-0 ＊ DETENT SPRING・・・・・・・・18-42
3A3-84364-2 ＊ DRIVE GEAR・・・・・・・・・・18-9
3A3-84365-1 ＊ THROTTLE ARM・・・・・・・・・18-2
3A3-84368-0 ＊ WAVE WASHER・・・・・・・・・18-19
3A3-84374-0 ＊ SPACER・・・・・・・・・・・・18-29
3A3-84376-0 ＊ GROMMET・・・・・・・・・・・18-12
3A3-84381-0 ＊ SHIFT GEAR ASSY・・・・・・・18-7
3A3-84383-0 ＊ WASHER・・・・・・・・・・・・18-33
3A3-84391-0 ＊ FREE THROTTLE DRUM・・・・・18-20
3A3-84403-0 ＊ NEUTRAL LOCK SPRING・・・・・18-16
3A3-84421-0 ＊ ROLLER・・・・・・・・・・・・18-34
3A3-84422-0 ＊ THRUST PLATE・・・・・・・・18-22
3A3-84423-0 ＊ DETENT RETAINER・・・・・・・18-41
3A3-84424-0 ＊ FREE THROTTLE ROLLER・・・・・18-43
3A3-84425-0 ＊ FREE THROTTLE SPRING・・・・・18-45
3A3-84426-0 ＊ ROLLER RETAINER・・・・・・・18-44
3A3-84428-0 ＊ THROTTLE FRICTION ARM・・・・18-3
3A3-84432-0 ＊ BUSHING・・・・・・・・・・・18-25
3A3-84435-0 ＊ BUSHING・・・・・・・・・・・18-21
3AA-76145-0 TERMINAL CAP 13-13-28・・・・・8-18
3AA-83719-0 WASHER 8.5-18-1.6・・・・・・・14-38
3AB-01111-0 ＊ DOWEL PIN 6-12・・・・・・・・1-3
3AB-01111-0 DOWEL PIN 6-12・・・・・・・・・9-19
3AB-01111-0 DOWEL PIN 6-12・・・・・・・・・9-93
3AB-01111-0 DOWEL PIN 6-12・・・・・・・・・10-40
3AB-01111-0 DOWEL PIN 6-12・・・・・・・・・10-48
3AB-01111-0 ＊ DOWEL PIN 6-12・・・・・・・・23-8 4
3AC-02209-0 LOW PERMEATION HOSE L=140・・・5-41
3AC-09056-1 CLIPφ13.5・・・・・・・・・・・5-45
3AC-09056-1 CLIPφ13.5・・・・・・・・・・・5-66
3AC-10087-0 CLAMPφ16.8・・・・・・・・・・5-42
3AC-10145-0 FUEL FILTER RUBBER MOUNT・・・・5-37
3ACB10143-0 HIGH PRESSURE FUEL FILTER・・・5-36
3AL-76079-0 COLLAR 6.2-9-9.55・・・・・・・9-48
3AL-83719-0 WASHER 7-18-1.6・・・・・・・・14-30
3AM-72120-0 RIGGING BOLT SET・・・・・・・・12-72
3B2-61018-0 BOLT 35mm・・・・・・・・・・・1-28
3B7-02234-0 ＊ FILTER・・・・・・・・・・・・5-73
3B7-02236-0 ＊ O-RING・・・・・・・・・・・・5-74
3B7-06920-0 RUBBER MOUNT 8.5-14-2.5・・・・8-33
3B7-60211-0 ＊ ROLLER BEARING 30-40-30・・・11-17
3B7-61114-0 NUT 10-P1.25・・・・・・・・・・10-49
3B7-61114-0 ＊ NUT 10-P1.25・・・・・・・・・23-8 10
3B7-62129-1 PIN・・・・・・・・・・・・・・12-29
3B7-63730-0 ＊ WASHER 8.5-24-1.5・・・・・・17-44
3B7-64011-0 ＊ ROLLER BEARING 25-32-26・・・11-2
3B7-64015-0 SHIM 47-57-0.15・・・・・・・・11-3 1
3B7-64016-0 SHIM 47-57-0.1・・・・・・・・・11-3 2
3B7-64032-0 WASHER t=3.2・・・・・・・・・・11-6 5
3B7-64034-0 WASHER t=3.0・・・・・・・・・・11-6 4
3B7-64035-0 WASHER t=2.8・・・・・・・・・・11-6 3
3B7-64036-0 SHIM 42-50-0.15・・・・・・・・11-7 1
3B7-64037-0 SHIM 42-50-0.1・・・・・・・・・11-7 2
3B7-64218-0 PIN・・・・・・・・・・・・・・11-10
3B7-64219-1 SNAP・・・・・・・・・・・・・・11-11
3B7-65022-1 KEY 28-5.7-4・・・・・・・・・・10-33
3B7-65022-1 ＊ KEY 28-5.7-4・・・・・・・・・23-7 3
3B7-65022-1 ＊ KEY 28-5.7-4・・・・・・・・・23-9 3
3B7-76142-1 GROUND CABLE L=120・・・・・・・8-52
3B7-77167-0 O-RING 1.8-69.6・・・・・・・・13-10
3B7-77375-0 ＊ O-RING・・・・・・・・・・・・13-20
3B7-77375-0 O-RING・・・・・・・・・・・・・13-22
3B7-77376-0 BACK-UP RING・・・・・・・・・・13-23
3B7-77377-1 FREE PISTON・・・・・・・・・・13-21
3B7-77392-0 ＊ O-RING・・・・・・・・・・・・13-26
3B7-77393-0 ＊ BACK-UP RING・・・・・・・・・13-27
3B7-77411-0 ＊ O-RING・・・・・・・・・・・・13-12
3B7-83715-2 CABLE JOINT・・・・・・・・・・14-37
3BJ-02215-0 CLIPφ7.8・・・・・・・・・・・・5-23
3BJ-07615-0 OIL FILTER・・・・・・・・・・・1-16
3BJ-07615-0 ＊ OIL FILTER・・・・・・・・・・23-9 9
3C7-01513-2 HANGER・・・・・・・・・・・・・1-31
3C7-60211-1 ＊ ROLLER BEARING 28.6-38.1-3・・10-5
3C7-60213-0 TAPERED ROLLER BEARING 0506・・10-29
3C7-60213-0 ＊ TAPERED ROLLER BEARING 0506・23-8 8
3C7-60215-0 TAPERED ROLLER BEARING 30209・・11-4
3C7-60218-2 ANODE・・・・・・・・・・・・・12-18
3C7-60218-2 ＊ ANODE・・・・・・・・・・・・23-9 6
3C7-62133-2 ＊ BOLT 12-105 P1.25・・・・・・12-73
3C7-70211-1 ** PRIMER BULB・・・・・・・・・20-20
3C7-70217-0 ** CLAMP・・・・・・・・・・・・20-21
3C7-70220-1 ** JOINT ASSY (INLET)・・・・・・20-18
3C7-70224-1 ** JOINT ASSY (OUTLET)・・・・・20-19
3C8-62396-1 GROUND L=210・・・・・・・・・・12-36
3C8-66308-0 WASHER 6-16-1.5・・・・・・・・5-26
3C8-66308-0 WASHER 6-16-1.5・・・・・・・・6-11
3C8-66308-0 WASHER 6-16-1.5・・・・・・・・12-54
3C8-72580-0 PTT SOLENOID SWITCH (A)・・・・8-10
3C8-72581-0 PTT SOLENOID SWITCH (B)・・・・8-13
3C8-76171-0 OVERHEAT BUZZER・・・・・・・・19-11
3C8-77075-0 BUSHING 18-24-19・・・・・・・・12-60
3E0-62116-1 WASHER 25.7-50-1・・・・・・・・12-22
3E0-62121-1 THRUST ROD・・・・・・・・・・・12-28
3E0-62126-0 BUSHING 25.6-28.6-40・・・・・・12-26
3E0-62473-1 TILT STOPPER SPRING・・・・・・12-43
3E0-77076-0 BUSHING 18-20-20.5・・・・・・・12-61
3E0-77101-2 CYLINDER PIN (LOWER)・・・・・・12-64
3E0-77103-0 BUSHING 22-25.4-23.5・・・・・・12-65
3E0-77163-0 COUPLING・・・・・・・・・・・・13-9
3E0-77165-0 RESERVE TANK・・・・・・・・・・13-32
3E0-77168-0 CAP・・・・・・・・・・・・・・13-33
3E0-77169-0 O-RING・・・・・・・・・・・・・13-34
3E0-77176-1 MANUAL VALVE・・・・・・・・・・13-11
3E0-77184-0 ** BRUSH SPRING・・・・・・・・13-5b
3E0-77383-0 ＊ O-RING・・・・・・・・・・・・13-19
3E0-77388-0 TRIM PISTON ASSY・・・・・・・・13-24
3E0-77398-0 ＊ O-RING・・・・・・・・・・・・13-29
3E0-77407-0 ＊ O-RING・・・・・・・・・・・・13-13
3E0-77408-0 ＊ BACK-UP RING・・・・・・・・・13-14
3E0-77434-0 FILTER・・・・・・・・・・・・・13-8
3E0-77453-0 ＊ VALVE SEAT・・・・・・・・・・13-47
3E0-77456-0 ＊ FILTER・・・・・・・・・・・・13-48
3E0-77472-1 PLUG・・・・・・・・・・・・・・13-30
3E0-77475-0 FILTER・・・・・・・・・・・・・13-16
3E0-77479-0 ORIFICE・・・・・・・・・・・・・13-17
3E0-77557-0 ORIFICE・・・・・・・・・・・・・13-40
3E0-77558-0 BALL・・・・・・・・・・・・・・13-41
3E0-77559-0 PIN・・・・・・・・・・・・・・・13-42
3E0-84914-0 ＊ SPACER 9.6-19-13・・・・・・・15-4
3EB-06401-0 ECU ASSY (90)・・・・・・・・・8-36 2
3EB-64020-0 BEVEL GEAR B・・・・・・・・・・11A-14
3EF-65307-1 SNAP PIN・・・・・・・・・・・・14-31
3F0-72185-0 CAUTION DECAL・・・・・・・・・16-21
3F3-72616-1 GASKET・・・・・・・・・・・・・9-76
3F3-84908-0 ＊ SEAL RING・・・・・・・・・・15-8
3F9-84398-0 BAND 205・・・・・・・・・・・・8-3
3F9-84398-0 BAND 205・・・・・・・・・・・・14-42
3FW-76007-0 DAMPER・・・・・・・・・・・・・7-12
3FW-76120-0 BATTERY CABLE・・・・・・・・・7-14
3FW-76145-0 TERMINAL CAP 15.5-18.28・・・・7-15
3GF-62004-0 CORD HOLDER・・・・・・・・・・17-55
3GF-62445-0 ＊ BOLT 8-32 P1.25・・・・・・・17-50
3GF-63025-0 ＊ SPACER 10.5-23-9・・・・・・・17-35
3GF-63032-0 ＊ THROTTLE FRICTION ASSY・・・17-26
3GF-63067-0 ＊ THROTTLE LINK ASSY・・・・・・17-21
3GF-63102-0 ＊ BUSHING 10.5-12.7-13.5・・・・17-36
3GF-63201-0 ＊ BOLT 10-80 P1.25・・・・・・・17-33
3GF-63205-0 ＊ SCREW SET・・・・・・・・・・17-27
3GF-63305-0 ＊ CONICAL SPRING WASHER 10.5-21 17-34
3GF-63310-0 ＊ LOCK NUT 10-P1.25・・・・・・17-38
3GF-63624-0 ＊ GROMMET・・・・・・・・・・・17-17
3GF-66158-0 ＊ SHIFT LEVER KIT・・・・・・・17-23
3GF-66160-0 ＊ SHIFT UNIT ASSY・・・・・・・17-22
3GF-66198-0 ＊ CABLE BRACKET KIT・・・・・・17-24
3GF-67578-2 ＊ SHIFT DECAL・・・・・・・・・17-12
3GF-71040-0 ＊ PILOT LAMP ASSY・・・・・・・17-10

3GF-72019-1 * THROTTLE DECAL・・・・・・・・17-11
3GF-72198-1 * WARNING LAMP DECAL・・・・・・17-13
3GF-72200-1 * STOP SWITCH DECAL・・・・・・17-14
3GF-76020-0 * MAIN SWITCH ASSY・・・・・・17-6
3GF-76020-0 MAIN SWITCH ASSY・・・・・・・19-1
3GF-76175-0 * BUZZER KIT・・・・・・・・・17-25
3GF-76205-0 ** MAIN SWITCH KEY COVERING CAP 17-8
3GF-76205-0 * MAIN SWITCH KEY COVERING CAP 19-3
3GF-76217-0 ** MAIN SWITCH KEY・・・・・・17-7 1
3GF-76217-0 * MAIN SWITCH KEY・・・・・・・19-2 1
3GF-76218-0 ** MAIN SWITCH KEY・・・・・・17-7 2
3GF-76218-0 * MAIN SWITCH KEY・・・・・・・19-2 2
3GF-76219-0 ** MAIN SWITCH KEY・・・・・・17-7 3
3GF-76219-0 * MAIN SWITCH KEY・・・・・・・19-2 3
3GF-84339-1 * INSTRUCTION DECAL・・・・・・17-15
3GLQ84550-6 * PRE-RIGGING KIT・・・・・・・22-4
3GT-35143-0 CLIPφ9.4・・・・・・・・・・5-19
3H8-07237-0 * ADJUSTING NUT・・・・・・・・3-14
3H8-07636-0 OIL FILTER BOLT・・・・・・・・1-13
3HG-72548-0 ASSIST CORD (BLK)・・・・・・・20-32
3HK-64235-0 ** FORWARD THRUST WASHER・・・・11-27
3HK-64235-0 * FORWARD THRUST WASHER・・・・11-30
3HK-64238-0 * PROPELLER HUB KIT・・・・・・11-26
3HK-64238-0 PROPELLER HUB KIT・・・・・・・11-29
3HKB64518-0 PROPELLER ASSY (9″)・・・・・・11-25 1
3HKB64523-0 PROPELLER ASSY (11″)・・・・・・11-25 2
3HKB64527-0 PROPELLER ASSY (13″)・・・・・・11-25 3
3HKB64532-0 PROPELLER ASSY (15″)・・・・・・11-25 4
3HKB64536-0 PROPELLER ASSY (17″)・・・・・・11-25 5
3HKB64541-0 PROPELLER ASSY (19″)・・・・・・11-25 6
3HKB64545-0 PROPELLER ASSY (21″)・・・・・・11-25 7
3HS-72548-0 ASSIST CORD (BLK)・・・・・・・20-31
3HS-76166-0 ASSIST CORD COMPLETE・・・・・・20-30
3KK-01012-0 CYLINDER HEAD BOLT・・・・・・9-20
3KM-01012-0 CYLINDER HEAD BOLT・・・・・・3-56
3KM-01012-0 CYLINDER HEAD BOLT・・・・・・3-57
3KM-01142-0 ANODE PLUG ASSY・・・・・・・・1-7
3KM-01142-0 * ANODE PLUG ASSY・・・・・・・3-3
3KM-01142-0 * ANODE PLUG ASSY・・・・・・・3-50
3KM-01142-0 * ANODE PLUG ASSY・・・・・・・3-51
3KM-01142-0 ANODE PLUG ASSY・・・・・・・・9-11
3KM-01142-0 ANODE PLUG ASSY・・・・・・・・9-30
3KY-03171-0 THROTTLE ROLLER・・・・・・・・14-8
3KY-06920-0 RUBBER MOUNT・・・・・・・・・5-24
3KY-07612-0 * GROMMET・・・・・・・・・・8-26
3KY-07901-1 * INTAKE VALVE φ32・・・・・・3-19 1
3KY-07901-1 * INTAKE VALVE φ32・・・・・・23-12 2A
3KY-07902-1 * EXHAUST VALVE φ28・・・・・・3-20 1
3KY-07902-1 * EXHAUST VALVE φ28・・・・・・23-13 2A
3KY-07903-0 * VALVE SPRING・・・・・・・・3-21 1
3KY-07905-0 * VALVE SPRING SEAT・・・・・・3-24 1
3KY-07921-0 * RETAINER・・・・・・・・・・3-22 1
3KY-07921-0 * RETAINER・・・・・・・・・・23-12 3A
3KY-07921-0 * RETAINER・・・・・・・・・・23-13 3A
3KY-07923-0 * COTTER・・・・・・・・・・・3-23
3KY-07923-0 * COTTER・・・・・・・・・・・23-12 4
3KY-07923-0 * COTTER・・・・・・・・・・・23-13 4
3KY-07950-0 * THRUST BOLT・・・・・・・・・3-9
3KY-10155-0 ** BUSHING・・・・・・・・・・16-15
3KY-60218-0 ANODE・・・・・・・・・・・・10-16
3KY-60218-0 * ANODE・・・・・・・・・・・・23-9 5
3KY-72537-0 ** METER LEAD WIRE L=8000・・・22-6
3KY-72537-0 * METER LEAD WIRE L=8000・・・・22-13
3KY-72538-0 SPEEDOMETER LEAD WIRE・・・・・20-11
3KY-72539-0 * TACHOMETER LEAD WIRE L=2000・22-25
3KY-72539-0 * TACHOMETER LEAD WIRE L=2000・22-31
3KY-72539-0 * TACHOMETER LEAD WIRE L=2000・22A-8
3KY-72546-0 ASSIST CORD (RED)・・・・・・・20-12
3KY-72583-0 SOLENOID SWITCH CORD (B) L=150・8-17
3KY-72673-1 SPEEDOMETER KIT (70MPH)・・・・20-10 1
3KY-76009-0 STARTER MOTOR BAND・・・・・・7-11
3KY-76064-0 FUSE HOLDER BRACKET・・・・・・8-6
3KY-76079-0 COLLAR 6.5-10.5-9.3・・・・・・14-9
3KY-76114-0 EXTENSION CORD L=4000 (8P+3P)・20-16 2
3KY-84398-0 BAND・・・・・・・・・・・・・5-46
3KY-84398-0 BAND・・・・・・・・・・・・・5-84
3M3-02319-0 BOLT 30mm・・・・・・・・・・6-15
3NT-02095-0 BOLT 35mm・・・・・・・・・・5-58
3PO-01143-0 * ANODE PLUG・・・・・・・・・1-8
3PO-01143-0 ** ANODE PLUG・・・・・・・・・3-4
3PO-01143-0 ** ANODE PLUG・・・・・・・・・3-52
3PO-01143-0 * ANODE PLUG・・・・・・・・・9-12
3PO-01143-0 * ANODE PLUG・・・・・・・・・9-31
3PO-60218-0 * ANODE・・・・・・・・・・・1-10
3PO-60218-0 ** ANODE・・・・・・・・・・・3-6
3PO-60218-0 ** ANODE・・・・・・・・・・・3-54
3PO-60218-0 * ANODE・・・・・・・・・・・9-14
3PO-60218-0 * ANODE・・・・・・・・・・・9-33
3PO-60218-0 * ANODE・・・・・・・・・・・23-9 4
3PA-72638-2 * TACHOMETER KIT・・・・・・・22-23
3PR-06972-0 CLAMP 6.5-47.5P・・・・・・・・12-71
3RO-07238-0 * ADJUSTING SCREW・・・・・・・3-13
3RO-07422-0 O-RING 3.1-24.4・・・・・・・・3-41
3RO-07422-0 * O-RING 3.1-24.4・・・・・・・23-3 17
3RO-61324-0 NYLON NUT 12-P1.25・・・・・・12-3
3RO-61324-0 NYLON NUT 12-P1.25・・・・・・12-32
3RO-61324-0 NYLON NUT 12-P1.25・・・・・・12-70
3RO-61324-0 * NYLON NUT 12-P1.25・・・・・12-75
3RO-67517-0 ** ROLLER 6.1-14.7-14・・・・・16-3
3RO-71015-1 OIL FILLER CAP・・・・・・・・3-40
3R3-07204-0 * INTAKE VALVE STEM SEAL・・・3-25
3R3-07204-0 * INTAKE VALVE STEM SEAL・・・23-3 11
3R3-07206-0 * EXHAUST VALVE STEM SEAL・・・3-26
3R3-07206-0 * EXHAUST VALVE STEM SEAL・・・23-3 12
3R3-07406-0 WASHER 14.5-24-1・・・・・・・9-29
3R3-07406-0 * WASHER 14.5-24-1・・・・・・23-9 13
3R3-07705-1 DRAIN BOLT 14-14・・・・・・・9-28
3R3-62443-0 * WASHER 8.1-20-0.8・・・・・・17-49
3R3-66124-0 COLLAR 6.5-10.5-22.6・・・・・・14-3
3R3-66226-0 GROMMET 40-18-3・・・・・・・・9-9
3RS-02229-0 * FLOAT・・・・・・・・・・・・5-77
3RS-02230-0 FUEL FILTER ASSY・・・・・・・・5-71
3RS-02232-0 FUEL FILTER HOLDER・・・・・・・5-79
3RS-02235-0 * O-RING・・・・・・・・・・・5-75
3RS-02237-0 * CUP・・・・・・・・・・・・・5-72
3RS-02239-0 PLATE・・・・・・・・・・・・・5-80
3RS-02253-0 * DRAIN VALVE・・・・・・・・・5-76
3RS-02258-0 * SEAL・・・・・・・・・・・・5-78
3RS-10214-0 MAP SENSOR・・・・・・・・・・5-4
3RS-10323-0 SEAL RING・・・・・・・・・・・5-11
3RS-67144-0 COWL SUPPORT RUBBER・・・・・・9-47
3RS-67147-0 SEAL RING・・・・・・・・・・・9-3
3RS-67485-0 BOLT・・・・・・・・・・・・・9-84
3RT-02230-0 FUEL FILTER ASSY・・・・・・・・20-27
3RT-02259-0 FUEL FILTER REPAIR KIT・・・・・20-28
3SS-00001-0 PISTON(STD)・・・・・・・・・・2-8
3SS-00001-0 * PISTON(STD)・・・・・・・・・23-10 2
3SS-00011-1 * PISTON RING・・・・・・・・・2-10
3SS-00012-1 * PISTON RING・・・・・・・・・2-11
3SS-00013-0 * PISTON RING-OIL・・・・・・・2-12
3SS-00021-0 PISTON PIN・・・・・・・・・・2-13
3SS-00021-0 * PISTON PIN・・・・・・・・・・23-10 3
3SS-00024-0 PISTON PIN CLIP・・・・・・・・2-14
3SS-00024-0 * PISTON PIN CLIP・・・・・・・23-10 4
3SS-00040-0 CONNECTING ROD ASSY・・・・・・2-6
3SS-00080-0 BIG END BEARING・・・・・・・・2-7 1
3SS-00081-0 BIG END BEARING・・・・・・・・2-7 2
3SS-00082-0 BIG END BEARING・・・・・・・・2-7 3
3SS-00083-0 BIG END BEARING・・・・・・・・2-7 4
3SS-00084-0 BIG END BEARING・・・・・・・・2-7 5
3SS-00115-0 THRUST PLATE・・・・・・・・・1-30
3SS-00121-0 OIL SEAL 52-75-9・・・・・・・・2-4
3SS-00121-0 * OIL SEAL 52-75-9・・・・・・・23-3 8
3SS-00132-0 NUT 27-P1.5・・・・・・・・・・6-4
3SS-00133-0 WASHER 27.5-50-5・・・・・・・・6-5
3SS-01000-1 CYLINDER HEAD COMPLETE・・・・・3-1 1
3SS-01001-0 * CYLINDER HEAD ASSY・・・・・・3-2
3SS-01005-0 CYLINDER HEAD GASKET・・・・・・3-31
3SS-01005-0 * CYLINDER HEAD GASKET・・・・・23-3 15
3SS-01013-0 CYLINDER HEAD BOLT M10-114・・・3-32
3SS-01015-0 WASHER 10.5-20-2・・・・・・・・3-33
3SS-01024-0 CYLINDER HEAD COVER GASKET・・・3-42
3SS-01024-0 * CYLINDER HEAD COVER GASKET・23-3 16
3SS-01030-0 THERMOSTAT・・・・・・・・・・1-17
3SS-01031-0 THERMOSTAT CAP・・・・・・・・1-18
3SS-01113-0 * BOLT M10-105-P1.25・・・・・・1-4
3SS-01114-0 * BOLT M8-55-P1.25・・・・・・・1-6
3SS-01116-0 WASHER 13-26-3.2・・・・・・・・4-9
3SS-01214-0 CRANKCASE HEAD GASKET・・・・・1-27
3SS-01214-0 * CRANKCASE HEAD GASKET・・・・23-3 7
3SS-01215-0 * OIL SEAL 22-32-7・・・・・・・1-26
3SS-01215-0 * OIL SEAL 22-32-7・・・・・・・23-3 6
3SS-01302-1 ENGINE BASEMENT SUB-ASSY・・・・9-1
3SS-01303-0 ENGINE BASEMENT GASKET・・・・・9-26
3SS-01303-0 * ENGINE BASEMENT GASKET・・・・23-3 24
3SS-02095-0 BOLT 16mm・・・・・・・・・・・9-56
3SS-02095-0 BOLT 16mm・・・・・・・・・・・9-71
3SS-02135-0 LOW PERMEATION HOSE L=220 5-10・5-47
3SS-02170-0 FUEL HOSE W/PROTECTOR・・・・・5-44 2
3SS-02211-0 FUEL HOSE L=250 5.5-7.5・・・・・5-63
3SS-02212-1 FUEL HOSE L=1100_5-7・・・・・・5-67
3SS-02239-0 PLATE・・・・・・・・・・・・・5-38
3SS-02319-0 BOLT M12-40-P1.25・・・・・・・4-8
3SS-02327-0 EXHAUST MANIFOLD ASSY・・・・・3-48
3SS-02335-0 EXHAUST MANIFOLD GASKET・・・・3-59
3SS-02335-0 * EXHAUST MANIFOLD GASKET・・・23-3 19
3SS-02409-0 INTAKE SILENCER ASSY・・・・・・5-56
3SS-02503-0 HOLDER・・・・・・・・・・・・5-53
3SS-03116-0 * O-RING・・・・・・・・・・・5-89
3SS-03235-0 * O-RING・・・・・・・・・・・5-92
3SS-03239-0 * FLOAT VALVE ASSY・・・・・・・5-93
3SS-03536-0 RESTRICTOR・・・・・・・・・・5-57 2
3SS-03813-0 PLUG・・・・・・・・・・・・・5-20
3SS-03818-0 O-RING 3.5-31.2・・・・・・・・5-61
3SS-03818-0 * O-RING 3.5-31.2・・・・・・・23-3 18
3SS-04000-0 FUEL PUMP ASSY・・・・・・・・5-60
3SS-04055-1 LOW PERMEATION HOSE L=1100 5-7・5-83
3SS-04060-0 LOW PERMEATION HOSE L=250 5.5-7 5-82
3SS-04085-0 FUEL HOSE W/PROTECTOR・・・・・5-44 1
3SS-04302-0 * FUEL FEED PUMP・・・・・・・・5-87
3SS-04322-0 * FILTER (INLET)・・・・・・・・5-88
3SS-06008-0 COIL BRACKET・・・・・・・・・6-14
3SS-06025-0 HOLDER・・・・・・・・・・・・6-23
3SS-06071-0 PULSAR COIL・・・・・・・・・・6-18
3SS-06123-0 ALTERNATOR ASSY・・・・・・・・6-2
3SS-06301-1 RING GEAR COVER・・・・・・・・6-7
3SS-06302-0 RUBBER MOUNT・・・・・・・・・8-42
3SS-06322-0 PLATE・・・・・・・・・・・・・8-38
3SS-06330-0 * RELAY・・・・・・・・・・・・8-28
3SS-06401-1 ECU ASSY (115)・・・・・・・・・8-36 3
3SS-06410-0 ECU HOLDER・・・・・・・・・・8-37
3SS-06437-0 TAPPING SCREW M5-16・・・・・・8-47
3SS-06869-0 BRACKET t=2・・・・・・・・・・8-16
3SS-06901-0 BRACKET・・・・・・・・・・・・8-5
3SS-06902-0 COVER・・・・・・・・・・・・・8-44
3SS-06908-0 GROMMET・・・・・・・・・・・8-45
3SS-06973-0 * CLAMP・・・・・・・・・・・・8-24
3SS-06973-0 * CLAMP・・・・・・・・・・・・8-46a
3SS-06973-0 CLAMP・・・・・・・・・・・・・8-51
3SS-06973-0 CLAMP・・・・・・・・・・・・・9-78
3SS-06973-0 * CLAMP・・・・・・・・・・・・21-1a
3SS-06999-1 * PLUG CAP W/RESISTANCE・・・・6-21
3SS-07600-0 * OIL PUMP ASSY・・・・・・・・3-27
3SS-07611-0 OIL PRESSURE SWITCH・・・・・・8-1
3SS-07620-0 PLUNGER ASSY・・・・・・・・・・1-22
3SS-07631-0 * O-RING 2.4-18.8・・・・・・・1-23
3SS-07631-0 * O-RING φ2.4-18.8・・・・・・23-3 4
3SS-07632-0 O-RING・・・・・・・・・・・・・1-14
3SS-07632-0 * O-RING・・・・・・・・・・・・23-3 3
3SS-07635-0 * O-RING 2.4-21.8・・・・・・・3-29
3SS-07635-0 * O-RING 2.4-21.8・・・・・・・23-3 14
3SS-07637-0 OIL FILTER BRACKET・・・・・・・1-12
3SS-07639-0 * O-RING 2.4-37.2・・・・・・・3-28
3SS-07639-0 * O-RING 2.4-37.2・・・・・・・23-3 13
3SS-07701-0 OILPAN・・・・・・・・・・・・・9-27
3SS-07702-0 OILPAN GASKET・・・・・・・・・9-42
3SS-07702-0 * OILPAN GASKET・・・・・・・・23-3 25
3SS-07707-0 PLAIN SHAFT BEARING・・・・・・2-2 1
3SS-07708-0 PLAIN SHAFT BEARING・・・・・・2-2 2
3SS-07711-0 OILPAN PLATE・・・・・・・・・・9-43
3SS-07712-0 STRAINER CAP・・・・・・・・・・9-35
3SS-07713-0 MESH・・・・・・・・・・・・・・9-36
3SS-07714-0 OILPAN PLATE GASKET・・・・・・9-44
3SS-07714-0 * OILPAN PLATE GASKET・・・・・23-3 27
3SS-07721-0 OIL LEVEL GAUGE・・・・・・・・9-88
3SS-07731-0 BREATHER CHAMBER COVER・・・・・3-37
3SS-07732-0 BREATHER CHAMBER COVER GASKET・3-38
3SS-07735-0 BREATHER HOSE 50-575-125・・・・3-45
3SS-07750-0 PLAIN SHAFT BEARING・・・・・・2-2 3
3SS-07751-0 PLAIN SHAFT BEARING・・・・・・2-2 4
3SS-07752-0 PLAIN SHAFT BEARING・・・・・・2-2 5
3SS-07810-0 * CAMSHAFT ASSY・・・・・・・・3-8 1
3SS-07817-0 CAM ANGLE SENSOR・・・・・・・・4-13
3SS-07819-0 CAM ANGLE SENSOR BRACKET・・・・4-15
3SS-07825-0 * OIL SEAL 30-47-8・・・・・・・3-10
3SS-07825-0 * OIL SEAL 30-47-8・・・・・・・23-3 10
3SS-07895-1 INTAKE VALVE KIT・・・・・・・・23-12 1A
3SS-07896-1 EXHAUST VALVE KIT・・・・・・・・23-13 1A
3SS-07920-0 * ROCKER ARM SHAFT・・・・・・・3-15
3SS-07922-0 * ROCKER SHAFT BOLT・・・・・・3-16
3SS-07925-0 * ROCKER SHAFT SPRING・・・・・3-17
3SS-07927-0 * WASHER 18.2-24-0.5・・・・・・3-18
3SS-10045-0 TIMING BELT・・・・・・・・・・4-10
3SS-10046-0 O-RING・・・・・・・・・・・・・5-54 1
3SS-10046-0 O-RING・・・・・・・・・・・・・5-54 2
3SS-10060-0 DRIVE PULLEY・・・・・・・・・・4-1
3SS-10065-1 DRIVEN PULLEY W/ANGLE PLATE・・・4-5
3SS-10068-0 NUTM 45-P1.5・・・・・・・・・・4-4
3SS-10070-0 TIMING BELT TENSIONER・・・・・4-11 1
3SS-10095-0 * O-RING・・・・・・・・・・・・5-91
3SS-10100-0 THROTTLE BODY ASSY・・・・・・・5-14
3SS-10150-2 VAPOR SEPARATOR ASSY・・・・・・5-86
3SS-10180-0 * SEAL・・・・・・・・・・・・・5-94
3SS-10181-0 VST LEAD WIRE KIT・・・・・・・23-14
3SS-10211-0 ISC VALVE・・・・・・・・・・・5-2
3SS-10303-0 * O-RING・・・・・・・・・・・・5-10a
3SS-10311-0 O-RING 3.1-74.4・・・・・・・・3-62
3SS-10311-0 * O-RING 3.1-74.4・・・・・・・23-3 21
3SS-35143-0 CLIP・・・・・・・・・・・・・・1-21
3SS-38136-4 MAINTENANCE LABEL・・・・・・・6-27 1

3SS-60001-0 BOLT M10-45-P1.25 9-22
3SS-60001-0 BOLT M10-45-P1.25 9-23
3SS-60001-0 BOLT M10-45-P1.25 9-24
3SS-60001-0 BOLT M10-45-P1.25 10-47
3SS-60001-0 BOLT M10-45-P1.25 12-68
3SS-60012-0 GEAR CASE PLATE 10-13
3SS-60041-0 WATER SEAL RUBBER 10-7
3SS-60042-0 WATER SEAL PLATE 10-6
3SS-60103-0 * O-RING 3.1-94.4 11-19
3SS-60103-0 * O-RING 3.1-94.4 23-4 3
3SS-60111-0 * OIL SEAL 30-50-7 11-20
3SS-60111-0 * OIL SEAL 30-50-7 23-4 4
3SS-60205-0 WATER STRAINER SET 10-15
3SS-60217-0 TRIM TAB 10-10
3SS-60223-0 * OIL SEAL 22-40-8 10-44
3SS-60223-0 * OIL SEAL 22-40-8 23-4 11
3SS-60231-0 OIL SEAL HOUSING ASSY 10-43
3SS-61017-0 BOLT M10-35-P1.25 11-21
3SS-61018-0 BOLT M10-170-P1.25 9-25
3SS-61018-0 BOLT M10-170-P1.25 10-51
3SS-61018-0 * BOLT M10-170-P1.25 23-8 12
3SS-61111-0 STUD M10-165_P1.25 9-92
3SS-61111-0 * STUD M10-165_P1.25 23-8 9
3SS-61208-0 IDLE EXHAUST PORT COVER 9-38
3SS-61212-1 GROMMET 9-82
3SS-61301-0 RUBBER MOUNT (UPPER) 12-1
3SS-61302-0 RUBBER MOUNT (LOWER) 12-7
3SS-61321-0 BOLT M12-195_P1.25 12-8
3SS-61326-0 LOCK PLATE W/BOLT 12-2
3SS-61333-0 DAMPER (UPPER) 12-6
3SS-61334-0 WASHER 12.5-46-4 12-11
3SS-61336-0 DAMPER (LOWER) 12-12
3SS-61338-0 DAMPER 28.2-48-5 12-10
3SS-61339-0 DAMPER (UPPER) 12-5
3SS-61343-0 BOLT M10-55-P1.25 9-41
3SS-61343-0 BOLT M10-55-P1.25 12-69
3SS-62004-0 CORD HOLDER t=1.5mm 8-8
3SS-62191-1 SWIVEL BRACKET SHAFT ASSY 12-23
3SS-62396-0 GROUND 260mm 12-34
3SS-62396-0 GROUND260mm 12-35
3SS-62400-0 * FRICTION LEVER BRACKET 17-47
3SS-62415-0 O-RING 4.8-36.7 12-47
3SS-62417-0 BUSHING 12-45
3SS-62423-0 THRUST PLATE (UPPER) 38.5-58-2 12-46
3SS-62431-0 TILT STOPPER ASSY 12-38
3SS-62441-0 * FRICTION LEVER 17-46
3SS-62447-0 * PLATE 17-41
3SS-62449-0 * DISC 17-45
3SS-62991-0 * PLATE 17-30
3SS-63207-0 COLLAR 12.2-26-15.5 12-40
3SS-63505-0 CABLE HOLDER 14-41
3SS-63600-0 * THROTTLE WIRE 17-2
3SS-63617-0 THROTTLE ROD 14-11
3SS-63718-0 THROTTLE CAM 14-1
3SS-63727-0 SPRING 14-2
3SS-63751-0 THROTTLE ARM 14-7
3SS-64010-0 BEVEL GEAR ASSY (A) 11-1
3SS-64020-0 BEVEL GEAR B 10-20
3SS-64027-0 NUT 10-21
3SS-64030-0 BEVEL GEAR C 11-5
3SS-64034-0 WASHER t=2.6 11-6 2
3SS-64035-0 WASHER t=2.4 11-6 1
3SS-64181-0 PROPELLER (13") 13.75x13x3 11-28 1
3SS-64185-0 PROPELLER (15") 13.5x15x3 11-28 2
3SS-64189-0 PROPELLER (17") 13.25x17x3 11-28 3
3SS-64194-0 PROPELLER (19") 13x19x3 11-28 4
3SS-64196-0 PROPELLER (21") 13x21x3 11-28 5
3SS-64211-0 PROPELLER SHAFT 11-8
3SS-64215-0 CLUTCH 11-9
3SS-64221-0 SPRING 11-15
3SS-64225-0 CLUTCH SLIDER 11-12
3SS-64302-0 DRIVE SHAFT (L) 10-28 1
3SS-64303-0 DRIVE SHAFT (UL) 10-28 2
3SS-64303-0 * DRIVE SHAFT (UL) 23-8 7
3SS-64327-0 DRIVE SHAFT SPRING 10-30
3SS-64328-0 DRIVE SHAFT SPRING GUIDE 10-31
3SS-65011-0 PUMP CASE LINER 10-35
3SS-65011-0 * PUMP CASE LINER 23-7 4
3SS-65011-0 * PUMP CASE LINER 23-9 15
3SS-65014-0 WATER PIPE SEAL (LOWER) 10-2
3SS-65015-0 O-RING 2.4-35.2 10-36
3SS-65015-0 * O-RING 2.4-35.2 23-4 10
3SS-65015-0 * O-RING 23-7 10
3SS-65015-0 * O-RING 2.4-35.2 23-9 18
3SS-65016-0 PUMP CASE (UPPER) 10-34
3SS-65021-0 WATER PUMP IMPELLER 10-32
3SS-65021-0 * WATER PUMP IMPELLER 23-7 2
3SS-65021-0 * WATER PUMP IMPELLER 23-9 10
3SS-65025-0 WATER PUMP GUIDE PLATE 10-37
3SS-65025-0 * WATER PUMP GUIDE PLATE 23-7 7
3SS-65025-0 * WATER PUMP GUIDE PLATE 23-9 11
3SS-65029-0 GUIDE PLATE GASKET 10-38
3SS-65029-0 * GUIDE PLATE GASKET 23-4 8
3SS-65029-0 * GUIDE PLATE GASKET 23-7 5
3SS-65029-0 * GUIDE PLATE GASKET 23-9 12
3SS-65110-0 WATER PIPE (L) 10-1 1
3SS-65120-0 WATER PIPE (UL) 10-1 2
3SS-65120-0 * WATER PIPE (UL) 23-8 2
3SS-65204-0 WATER PIPE AUXILIARY MOUNT φ16 10-3
3SS-65210-0 COOLING HOSE 21-28 440-87 1-20
3SS-65212-0 WATER HOSE L=160 33-7 5-31
3SS-65248-0 WATER PRESSURE RELIEF CAP 9-6
3SS-65250-0 WATER PRESSURE RELIEF VALVE 9-4
3SS-65255-0 SPRING 9-5
3SS-66013-0 CAM ROD (L) 10-22 1
3SS-66014-0 CAM ROD (UL) 10-22 2
3SS-66014-0 * CAM ROD (UL) 23-8 5
3SS-66023-0 O-RING 3.5-55.6 10-26
3SS-66023-0 * O-RING 3.5-55.6 10-45
3SS-66023-0 * O-RING 3.5-55.6 23-4 6
3SS-66023-0 * O-RING 3.5-55.6 23-4 7
3SS-66031-1 CAM ROD BUSHING 10-24
3SS-66113-1 SHIFT DETENT SPRING 14-17
3SS-66122-0 SHIFT ARM 14-19
3SS-66137-0 OIL SEAL 10-20-7 10-25
3SS-66137-0 * OIL SEAL 10-20-7 23-4 5
3SS-66196-0 * SHIFT CABLE 17-3
3SS-66200-1 SHIFT ROD ASSY 14-32
3SS-66220-0 SHIFT ROD BRACKET 14-26
3SS-66221-0 BUSHING 10-12_H=10 14-28
3SS-66226-0 GROMMET φ20-6, φ9 14-36
3SS-66241-0 * SHIFT ROD JOINT 14-33
3SS-66270-1 SHIFT SLIDER 14-20
3SS-66272-0 SHIFT SLIDER BRACKET 14-12
3SS-66308-0 WASHER 14-21
3SS-67113-0 MOUNT 9-60
3SS-67113-0 MOUNT 9-81
3SS-67116-0 ENGINE BASEMENT SEAL L=1307 9-16
3SS-67141-0 HOOK LEVER 9-64
3SS-67142-0 COVER HOOK 9-69
3SS-67143-0 ** COWL SUPPORT 16-7
3SS-67150-0 PLUG 12-78
3SS-67470-0 CABLE COVER STAY 9-57
3SS-67477-0 COVER 9-85
3SS-67501-0 TOP COWL SEAL 16-22
3SS-67519-0 ** ROLLER φ9.1-φ15-15 16-10
3SS-67536-0 * REAR DECAL (MFS115A) 16-16 4
3SS-67538-1 * SIMPLIQ DECAL 16-17 1
3SS-67580-0 * LOGO DECAL 16-19 1
3SS-67684-0 HOOK LEVER (LEFT) 9-72
3SS-67685-0 HOOK LEVER (RIGHT) 9-51
3SS-70232-0 PRIMER BULB ASSY W/BAND 20-17
3SS-72020-0 PLUG CAP NUMBER DECAL 8-30
3SS-72100-1 TOOL KIT 20-2
3SS-72181-0 CAUTION DECAL (B) 6-25 1
3SS-72561-0 * TRIM SENSOR CAM ASSY 23-6 3A
3SS-72572-0 * TRIM SENSOR ASSY (DIGITAL) 23-6 2A
3SS-72578-0 TRIM SENSOR KIT (DIGITAL) 23-6 1A
3SS-72594-0 BRACKET 9-77
3SS-72615-0 PTT SWITCH ASSY 9-74
3SS-72617-0 PTT SWITCH ASSY BRACKET 9-75
3SS-72620-0 TILT LIMIT SWITCH KIT 23-5 1A
3SS-72622-0 * TILT LIMIT SWITCH CAM ASSY 23-5 4
3SS-72623-0 * TILT LIMIT SWITCH PLATE ASSY 23-5 2
3SS-72628-0 * TILT LIMIT CAM HOLDER 23-5 5
3SS-72628-0 * TILT LIMIT CAM HOLDER 23-6 4A
3SS-76037-0 * CABLE TERMINAL PLUG 8-27
3SS-76049-0 LEAD WIRE 21-7
3SS-76065-0 RECTIFIER COMPLETE 8-48
3SS-76067-0 RECTIFIER COMPLETE GASKET 8-49
3SS-76067-0 * RECTIFIER COMPLETE GASKET 23-3 23
3SS-76080-0 NEUTRAL SWITCH 14-14
3SS-76081-0 NEUTRAL SWITCH BRACKET 14-13
3SS-76110-0 CORD ASSY 8-46 1
3SS-76114-0 EXTENSION CORD L=6000 (8P+3P) 20-16 3
3SS-76116-0 GROMMET 9-86
3SS-76119-1 * CORD ASSY 17-18
3SS-76132-0 BACKBONE CABLE L=2m 21-2 1
3SS-76141-0 STARTER CABLE 8-4
3SS-76144-0 EXTENSION STARTER CABLE 20-26
3SS-76154-0 TERMINATING RESISTOR 8-46b
3SS-77071-0 CYLINDER PIN (UPPER) 12-59
3SS-77085-0 BOLT M12-P1.25-43 12-31
3SS-77150-1 PTT ASSY 12-57
3SS-77159-0 BOLT 13-36
3SS-77167-0 O-RING 13-39
3SS-77169-0 * O-RING 13-46
3SS-77171-0 C-RING 13-15
3SS-77179-0 O-RING 13-31
3SS-77180-1 MOTOR ASSY 13-1
3SS-77183-1 ** BRUSH 13-5a
3SS-77191-1 ** BREAKER 13-5
3SS-77192-1 * MOTOR BRACKET ASSY 13-4
3SS-77199-0 BOLT 13-6
3SS-77365-0 PISTON ROD ASSY 13-18
3SS-77395-0 ROD GUIDE SUB-ASSY 13-28
3SS-77430-0 PUMP 13-45
3SS-77431-0 BOLT 13-37
3SS-77432-0 BOLT 13-38
3SS-83820-0 CABLE CLIP ASSY 14-23
3SS-83830-0 STEERING HOOK PLATE 15-1
3SS-84398-0 BAND φ9-φ45 3-47
3SS-84398-0 BAND φ9-φ45 3-66
3SS-84398-0 BAND φ9-φ45 6-26
3SS-84398-0 * BAND 23-5 7
3SS-84398-0 * BAND 23-6 7A
3SS-84905-1 DRAG LINK ASSY 15-3
3SS-84918-0 * NYLON NUT3/8-24UNF 15-9
3SS-87121-0 POWER HEAD GASKET SET 23-3 1
3SS-87123-1 PISTON RING SET 2-9
3SS-87130-0 PISTON REPAIR KIT 23-10 1
3SS-87321-0 LOWER UNIT GASKET SET 23-4 1
3SS-87322-0 WATER PUMP REPAIR KIT 23-7 1
3SS-87500-0 MAINTENANCE KIT 23-9 1
3SSB01022-0 CYLINDER HEAD COVER SUB-ASSY 3-36
3SSB01100-3 CYL BLOCK & CRANKCASE ASSY 1-1
3SSB01290-0 CRANKCASE HEAD ASSY 1-24
3SSB10201-0 FUEL RAIL 5-7
3SSB87090-6 ENGINE SHORT BLOCK KIT 23-2 1
3SSQ60000-0 GEAR CASE ASSY 10-4 1
3SSQ61110-0 EXTENSION HOUSING 9-91 1
3SSQ61110-0 * EXTENSION HOUSING 23-8 3A
3SSQ61192-0 DRIVE SHAFT HOUSING (L) 9-46 1
3SSQ61342-0 MOUNT HOLDING PLATE (LOWER) 12-13 1
3SSQ61411-0 MOUNT BRACKET 12-49 1
3SSQ62001-1 * STEERING BRACKET 17-28 1
3SSQ62010-0 STEERING SHAFT ASSY 12-44 1
3SSQ63000-5 TILLER HANDLE KIT 17-1 1
3SSQ67003-0 DRIVE SHAFT HOUSING COVER (R) 9-50 1
3SSQ67004-0 DRIVE SHAFT HOUSING COVER (L) 9-61 1
3SSQ67140-0 HOOK LEVER BRACKET 9-62 1
3SSQ67640-0 * TOP COWL SUB-ASSY 16-2 1
3SSQ67645-3 TOP COWL ASSY 16-1 1
3SSQ77208-1 SWIVEL BRACKET ASSY 12-30 1
3SSQ77211-0 CLAMP BRACKET (PTT-R) 12-14 1
3SSQ77212-1 CLAMP BRACKET (PTT-L) 12-15 1
3SSQ84555-3 PRE-RIGGING KIT (GENERIC SIDE) 22-1
3SSQ87302-1 LOWER UNIT ASSY (L) 23-1 1
3SSQ87304-1 LOWER UNIT ASSY (UL) 23-1 3
3SSQ87314-1 EXTENSION HOUSING KIT (UL) 23-8 1A
3SSQ87323-0 PROPELLER SHAFT HOUSING ASSY 11-16 1
3SSW60000-0 GEAR CASE ASSY 10-4 2
3SSW61110-0 EXTENSION HOUSING 9-91 2
3SSW61192-0 DRIVE SHAFT HOUSING (L) 9-46 2
3SSW61342-0 MOUNT HOLDING PLATE (LOWER) 12-13 2
3SSW61411-0 MOUNT BRACKET 12-49 2
3SSW62001-1 * STEERING BRACKET 17-28 2
3SSW62010-0 STEERING SHAFT ASSY 12-44 2
3SSW63000-5 TILLER HANDLE KIT 17-1 2
3SSW67003-0 DRIVE SHAFT HOUSING COVER (R) 9-50 2
3SSW67004-0 DRIVE SHAFT HOUSING COVER (L) 9-61 2
3SSW67140-0 HOOK LEVER BRACKET 9-62 2
3SSW67640-0 * TOP COWL SUB-ASSY 16-2 2
3SSW67645-3 TOP COWL ASSY 16-1 2
3SSW77208-1 SWIVEL BRACKET ASSY 12-30 2
3SSW77211-0 CLAMP BRACKET (PTT-R) 12-14 2
3SSW77212-1 CLAMP BRACKET (PTT-L) 12-15 2
3SSW87302-1 LOWER UNIT ASSY (L) 23-1 2
3SSW87304-1 LOWER UNIT ASSY (UL) 23-1 4
3SSW87323-0 PROPELLER SHAFT HOUSING ASSY 11-16 2
3SY-76079-0 ** COLLAR 16-11
3T1-01138-0 NIPPLE 6-8-11 5-85
3T1-03813-0 PLUG 5-69
3T1-06917-0 CLAMPφ10 5-21
3T1-07737-1 CLIPφ17.8 9-83
3T1-67005-0 GROMMET 16-2.5 6-8
3T1-67161-0 GROMMET 9-10
3T1-72405-1 HOSE JOINT (WATER-WORKS) 20-1
3T1-72573-1 EXTENSION CORD (TRIM SENSOR) L=20 14 2
3T1-72573-1 ** EXTENSION CORD (TRIM SENSOR) 22-7
3T1-72573-1 * EXTENSION CORD (TRIM SENSOR) 22-14
3T1-72573-1 * EXTENSION CORD (TRIM SENSOR) 22-26
3T1-72573-1 * EXTENSION CORD (TRIM SENSOR) 22-32
3T1-72574-0 TRIM SENSOR L=1700 12-52
3T1-77195-0 * YOKE ASSY 13-2
3T5-06437-0 TAPPING SCREW 6-16 17-56
3T5-10046-0 * O-RING 1.9-13 1-9
3T5-10046-0 ** O-RING 1.9-13 3-5
3T5-10046-0 ** O-RING 1.9-13 3-53
3T5-10046-0 * O-RING 1.9-13 9-13

3T5-10046-0 ＊O-RING 1.9-13・・・・・・・・9-32
3T5-10046-0 ＊O-RING 1.9-13・・・・・・・・23-3 2
3T5-10046-0 ＊O-RING 1.9-13・・・・・・・・23-9 14
3T5-10086-0 CLAMP 21/32・・・・・・・・・・5-43
3T5-10098-1 VALVE ASSY (PRESSURE CHECK)・・5-9
3T5-10099-0 CAP・・・・・・・・・・・・・5-8
3T5-76022-0 ＊MAIN SWITCH CAP (WATERPROOF)・17-9
3T5-76086-0 NEUTRAL SWITCH (REMOTE CONT)・・19-8
3T5-76112-0 EXTENSION CORD L=2000 (2P)・・・20-15
3T5-76114-0 EXTENSION CORD L=2000 (8P+3P)・20-16 1
3T5-76115-1 CORD ASSY L=6200・・・・・・・・19-4
3T5-76247-0 ＊FUSE 20A・・・・・・・・・・8-22 2
3T5-76249-0 ＊FUSE 30A・・・・・・・・・・8-22 1
3T5-84398-0 BAND 104・・・・・・・・・・・3-46
3T5-84398-0 BAND 104・・・・・・・・・・・5-95
3T5-84398-0 BAND 104・・・・・・・・・・・5-96
3T5-84398-0 ＊BAND 104・・・・・・・・・・20-25
3U2-06973-0 ＊CLAMP・・・・・・・・・・・18-50
3U2-63107-0 ＊COVER・・・・・・・・・・・18-46
3U2-63506-0 ＊HOLDER・・・・・・・・・・・18-47
3U2-64333-0 ＊PRE-COATED SCREW・・・・・・18-27a
3U2-72187-0 ＊CAUTION DECAL (SIGP)・・・・・18-51
3U2-72615-0 PTT SWITCH ASSY・・・・・・・・19-10
3U2-77367-0 ＊JOINT・・・・・・・・・・・18-49
3U2-84334-0 REMOTE CONTROL LOGO DECAL・・・19-15
3U2-84336-1 SHIFT POSITION DECAL・・・・・・19-7
3U2-84343-0 ＊CONTROL LEVER・・・・・・・・18-18
3U2-84371-0 ＊WASHER・・・・・・・・・・・18-31
3U2-84375-0 ＊SCREW・・・・・・・・・・・18-26
3U2-84398-0 BAND・・・・・・・・・・・・19-16
3U2-84401-0 ＊NEUTRAL LOCK ARM・・・・・・18-15
3U2-84404-0 ＊GRIP・・・・・・・・・・・・18-17
3U2-84427-0 ＊ADJUSTING SCREW・・・・・・・18-6
3U2-84431-0 ＊BUSHING・・・・・・・・・・18-35
3U2-84442-0 ＊BOLT・・・・・・・・・・・・18-37
3U2-84917-0 ＊BOLT・・・・・・・・・・・・18-48
3U2B84312-0 ＊FREE THROTTLE LEVER・・・・・18-39
3U2B84366-0 ＊REAR PANEL・・・・・・・・・18-14
3U2B84440-0 ＊FRONT HOUSING・・・・・・・・18-52
3U2B84441-0 ＊REAR HOUSING・・・・・・・・18-13
3U2B84500-1 ** REMOTE CONTROL HEAD ASSY (RC 22-5
3U2B84500-1 ＊REMOTE CONTROL HEAD ASSY (RC1 22-22
3U2B84500-2 REMOTE CONTROL HEAD ASSY (RC12F 18-1
3U3-72560-0 PTT SWITCH ASSY・・・・・・・・21A-13
3U3-76086-0 NEUTRAL SWITCH (REMOTE CONT)・・21A-14
3U3-83710-0 CABLE JOINT ASSY・・・・・・・・21A-12
3U3-84313-0 FREE THROTTLE BUTTON・・・・・・21A-9
3U3-84373-0 SPACER SET・・・・・・・・・・21A-7
3U3-84490-2 CONTROL HEAD ASSY (TOP-SINGLE)・21A-1
3U3-84540-2 CONTROL HEAD ASSY (TOP-TWIN)・・21A-2
3U3-84541-2 BEZEL COVER KIT・・・・・・・・21A-5
3U3-84543-0 ＊BASE BEZEL・・・・・・・・・・21A-1a
3U3-84600-2 CONT HEAD ASSY (FLUSH MOUNT)・・21A-4
3U3-84620-2 CONT HEAD ASSY (CENTER CONSOLE) 21A-3
3U6-84373-0 SPACER SET・・・・・・・・・・21A-8
3U6-84541-2 BEZEL COVER KIT・・・・・・・・21A-6
3U6-84543-0 ＊BASE BEZEL・・・・・・・・・・21A-2a
3U8-84313-0 FREE THROTTLE BUTTON・・・・・・21A-11
3U8-84541-2 BEZEL COVER KIT・・・・・・・・21A-10
3UG-00121-0 OIL SEAL 52-75-9・・・・・・・・2-5
3UG-00121-0 ＊OIL SEAL 52-75-9・・・・・・・23-3 9
3UG-02327-0 EXHAUST MANIFOLD ASSY・・・・・3-49 1
3UG-02335-0 EXHAUST MANIFOLD GASKET・・・・3-60
3UG-02335-0 ＊EXHAUST MANIFOLD GASKET・・・23-3 20
3UG-03116-0 ＊O-RING・・・・・・・・・・・5-90
3UG-03536-1 RESTRICTOR・・・・・・・・・・5-57 1
3UG-06401-1 ECU ASSY (90)・・・・・・・・・8-36 1
3UG-06973-0 ＊CLAMP・・・・・・・・・・・8-25
3UG-07707-0 PLAIN SHAFT BEARING・・・・・・2-3 1
3UG-07708-0 PLAIN SHAFT BEARING・・・・・・2-3 2
3UG-07750-0 PLAIN SHAFT BEARING・・・・・・2-3 3
3UG-07751-0 PLAIN SHAFT BEARING・・・・・・2-3 4
3UG-07752-0 PLAIN SHAFT BEARING・・・・・・2-3 5
3UG-07935-0 ＊ROCKER ARM・・・・・・・・・・3-12 2
3UG-10311-0 O-RING 3.1-49.4・・・・・・・・3-63
3UG-10311-0 ＊O-RING 3.1-49.4・・・・・・・23-3 22
3UG-61220-0 IDLE EXHAUST PORT GASKET・・・・9-39
3UG-61220-0 ＊IDLE EXHAUST PORT GASKET・・23-3 26
3UG-62004-0 CORD HOLDER・・・・・・・・・・8-40
3UG-65015-0 O-RING 2.4-84.4・・・・・・・・10-39
3UG-65015-0 ＊O-RING 2.4-84.4・・・・・・・23-4 9
3UG-65015-0 ＊O-RING 2.4-84.4・・・・・・・23-7 6
3UG-65015-0 ＊O-RING 2.4-84.4・・・・・・・23-9 19
3UG-65212-0 WATER HOSE L=650 5-7・・・・・・5-30
3UG-66233-0 ＊WASHER 10.5-28-3・・・・・・・14-35
3UG-67142-0 COVER HOOK・・・・・・・・・・9-54
3UG-67144-0 ** COWL SUPPORT RUBBER・・・・・16-8
3UG-67536-0 ＊REAR DECAL (MFS90A)・・・・・16-16 2
3UG-72181-0 CAUTION DECAL (B)・・・・・・・6-25 2
3UG-84398-0 BANDφ2.5-φ32・・・・・・・・・8-57
3UG-84398-0 BAND φ2.5-φ32・・・・・・・・・9-59
3UG-84398-0 BAND φ2.5-φ32・・・・・・・・・9-80
3UH-03536-1 RESTRICTOR・・・・・・・・・・5-57 3
3UH-06401-1 ECU ASSY (75)・・・・・・・・・8-36 4
3UH-67142-0 COVER HOOK・・・・・・・・・・9-68
3UH-67536-0 ＊REAR DECAL (MFS75A)・・・・・16-16 1
3UH-76110-0 CORD ASSY・・・・・・・・・・・8-21
3UH-76141-0 STARTER CABLE・・・・・・・・・8-53
3UH-84555-0 PRE-RIGGING KIT (GENERIC SIDE)・22-21a
3UJ-03536-1 RESTRICTOR・・・・・・・・・・5-57 4
3UJ-06401-1 ECU ASSY (100)・・・・・・・・・8-36 6
3UJ-67536-1 ＊REAR DECAL (MFS100A)・・・・・16-16 3
3UJ-84556-0 PRE-RIGGING KIT (GENERIC FLUSH) 22-9
3UR-06869-0 ＊BRACKET・・・・・・・・・・・22-16a
3UR-06869-0 ＊BRACKET・・・・・・・・・・・22-30a
3UR-63062-0 ＊THROTTLE SHAFT KIT・・・・・・17-20
3UR-63193-1 ＊GRIP PARTS KIT・・・・・・・・17-19
3UR-63320-0 ＊TILLER HANDLE COVER・・・・・17-16
3UR-72523-3 TRIM METER KIT・・・・・・・・・20-3 2
3UR-72523-3 ＊TRIM METER KIT・・・・・・・・22-3
3UR-72523-3 ＊TRIM METER KIT・・・・・・・・22-11
3UR-72523-3 ＊TRIM METER KIT・・・・・・・・22-24
3UR-72527-3 WATER PRESSURE METER KIT・・・・20-7 2
3UR-72531-1 VOLTMETER KIT・・・・・・・・・20-6 2
3UR-72532-1 HOUR METER KIT・・・・・・・・・20-5 2
3UR-72600-1 FUEL METER KIT・・・・・・・・・20-9 2
3UR-72601-0 PTT SWITCH COVER KIT・・・・・・23-15
3UR-72609-0 PTT SWITCH KIT・・・・・・・・・23-16
3UR-72647-3 TACHOMETER・・・・・・・・・・20-4 2
3UR-72647-3 ＊TACHOMETER・・・・・・・・・22-2
3UR-72647-3 ＊TACHOMETER・・・・・・・・・22-10
3UR-75014-0 ＊BRUSH HOLDER ASSY・・・・・・7-2
3UR-76010-0 STARTER MOTOR ASSY・・・・・・・7-1 1
3UR-76015-0 ＊PINION ASSY・・・・・・・・・7-4
3UR-76020-0 ＊MAIN SWITCH ASSY・・・・・・・22-17
3UR-76020-0 ＊MAIN SWITCH ASSY・・・・・・・22-33
3UR-76020-0 ＊MAIN SWITCH ASSY・・・・・・・22A-2
3UR-76201-0 ＊MAIN SWITCH PANEL・・・・・・22-16b
3UR-76201-0 ＊MAIN SWITCH PANEL・・・・・・22-30b
3UR-76217-0 ** MAIN SWITCH KEY F-301・・・・22-17a 1
3UR-76217-0 ** MAIN SWITCH KEY F-301・・・・22-33a 1
3UR-76217-0 ** MAIN SWITCH KEY F-301・・・・22A-3 1
3UR-76218-0 ** MAIN SWITCH KEY F-302・・・・22-17a 2
3UR-76218-0 ** MAIN SWITCH KEY F-302・・・・22-33a 2
3UR-76218-0 ** MAIN SWITCH KEY F-302・・・・22A-3 2
3UR-76219-0 ** MAIN SWITCH KEY F-303・・・・22-17a 3
3UR-76219-0 ** MAIN SWITCH KEY F-303・・・・22-33a 3
3UR-76219-0 ** MAIN SWITCH KEY F-303・・・・22A-3 3
3UR-76314-0 ＊INTERNAL GEAR・・・・・・・・7-5
3UR-76320-0 ＊SHIFT LEVER SET・・・・・・・7-7
3UR-76321-0 ＊MAGNETIC SWITCH・・・・・・・7-8 1
3UR-76324-0 ＊PINION STOPPER SET・・・・・・7-6
3UR-76325-0 ＊DUST COVER・・・・・・・・・7-9
3UW-72673-1 SPEEDOMETER KIT (70MPH)・・・・20-10 2
3UY-84550-0 PRE-RIGGING KIT・・・・・・・・22A-1
3V1-05913-0 TAPPING SCREW 5-12・・・・・・・8-7
3V1-60108-0 ＊PRE-COATED BOLT 6-16・・・・・17-42
3V5-62442-0 ＊NYLON NUT 8-P1.25・・・・・・17-43
3VG-67536-0 ＊REAR DECAL (MFS90AW)・・・・・16-16 6
3VK-84375-0 ＊SCREW・・・・・・・・・・・・18-27
3VL-84375-0 ＊SCREW・・・・・・・・・・・・18-28
3VS-63025-0 ＊SPACER・・・・・・・・・・・17-52
3VS-70235-0 FUEL HOSE JOINT・・・・・・・・5-68
3VS-72200-0 STOP SWITCH DECAL・・・・・・・19-14
3VS-72510-0 ENGINE TEMP SENSOR・・・・・・3-65
3VS-72523-0 TRIM METER KIT・・・・・・・・・20-3a
3VS-72523-0 ＊TRIM METER KIT・・・・・・・・22-24a
3VS-72523-0 ＊TRIM METER KIT・・・・・・・・22-29
3VS-72638-0 ＊TACHOMETER KIT・・・・・・・・22-23a
3VS-72638-1 ＊TACHOMETER KIT・・・・・・・・22-28
3VS-84331-0 DECAL (LEVER)・・・・・・・・・19-6
3VS-84339-0 ＊INSTRUCTION DECAL・・・・・・18-24
3VT-02423-0 TAPPING SCREW・・・・・・・・・5-39
3VU-02423-0 TAPPING SCREW・・・・・・・・・5-5
3VV-63025-0 ＊SPACER・・・・・・・・・・・17-53
3WA-07935-0 ＊ROCKER ARM・・・・・・・・・・3-11 1
3WA-72523-3 TRIM METER KIT・・・・・・・・・20-3 1
3WA-72527-3 WATER PRESSURE METER KIT・・・・20-7 1
3WA-72531-1 VOLTMETER KIT・・・・・・・・・20-6 1
3WA-72532-1 HOUR METER KIT・・・・・・・・・20-5 1
3WA-72600-1 FUEL METER KIT・・・・・・・・・20-9 1
3WA-72647-3 TACHOMETER・・・・・・・・・・20-4 1
3WL-72180-0 CAUTION DECAL (A)・・・・・・・16-20 1
3WR-02104-0 INTAKE MANIFOLD GASKET・・・・・5-15
3WR-02423-0 TAPPING SCREW 4-16・・・・・・・5-3
3Y1-76145-0 TERMINAL CAP 8-13-28・・・・・・8-19
3Y9-06830-0 ＊STOP SWITCH ASSY・・・・・・・22-18
3Y9-06830-0 ＊STOP SWITCH ASSY・・・・・・・22-34
3Y9-06830-0 ＊STOP SWITCH ASSY・・・・・・・22A-6
3Y9-62433-0 ＊TILT STOPPER GRIP・・・・・・12-39
3Y9-76049-0 LEAD WIRE L=200・・・・・・・・22-37
3Y9-76171-0 ＊OVERHEAT BUZZER・・・・・・・22-20
3Y9-76171-0 ＊OVERHEAT BUZZER・・・・・・・22-36
3Y9-76171-0 ＊OVERHEAT BUZZER・・・・・・・22A-9
3Y9-76251-0 LAMP PANEL ASSY・・・・・・・・22-38
3YG-72180-0 CAUTION DECAL (A)・・・・・・・16-20 2
3YT-06869-0 ＊BRACKET・・・・・・・・・・・22A-4
3YT-76201-0 ＊MAIN SWITCH PANEL・・・・・・22A-5
3YU-06869-0 ＊BRACKET・・・・・・・・・・・22-16c
3YU-06869-0 ＊BRACKET・・・・・・・・・・・22-30c
3YU-06882-0 ＊STOP SWITCH PANEL・・・・・・22-16d
3YU-06882-0 ＊STOP SWITCH PANEL・・・・・・22-30d
3YU-67536-0 ＊REAR DECAL (MFS115AW)・・・・16-16 7
3YU-67538-1 ＊SIMPLIQ DECAL・・・・・・・・16-17 2
3YU-84556-1 PRE-RIGGING KIT (GENERIC FLUSH) 22-27
3Z4-72573-0 EXTENSION CORD (TRIM SENSOR) L= 20-14 1
3ZG-01000-1 CYLINDER HEAD COMPLETE・・・・・3-1 2
3ZG-02319-0 BOLT・・・・・・・・・・・・・8-50
3ZG-06401-1 ECU ASSY (140)・・・・・・・・・8-36 5
3ZG-07810-0 ＊CAMSHAFT ASSY・・・・・・・・3-8 2
3ZG-64181-0 PROPELLER (13″) 13.5x13x4・・・11-28 6
3ZG-64185-0 PROPELLER (15″) 13.25x15x4・・・11-28 7
3ZG-64189-0 PROPELLER (17″) 13x17x4・・・・11-28 8
3ZG-64194-0 PROPELLER (19″) 13x19x4・・・・11-28 9
3ZG-64196-0 PROPELLER (21″) 13x21x4・・・・11-28 10
3ZG-67536-0 ＊REAR DECAL (MFS140A)・・・・・16-16 5
3ZG-67541-0 ＊SIDE DECAL・・・・・・・・・・16-18 2
3ZG-76114-0 EXTENSION CORD L=9000 (8P+3P)・20-16 4
3ZG-76120-0 BATTERY CABLE・・・・・・・・・21-3
3ZG-76131-1 ENGINE DROP CABLE L=6m・・・・・21-1
3ZG-76132-0 BACKBONE CABLE L=6m・・・・・・21-2 2
3ZG-76151-0 TEE CONNECTOR・・・・・・・・・21-6
3ZG-76152-0 TERMMINATOR (FEMALE)・・・・・・21-5
3ZG-76153-0 TERMINATOR (MALE)・・・・・・・21-4
3ZG-84555-1 PRE-RIGGING KIT (GENERIC SIDE)・22-21
3ZGB87090-4 ENGINE SHORT BLOCK KIT・・・・・23-2 2
3ZH-67536-0 ＊REAR DECAL (MFS140AW)・・・・16-16 8
3ZH-67541-0 ＊SIDE DECAL・・・・・・・・・・16-18 1
910103-0525 ＊BOLT・・・・・・・・・・・・18-11
910103-0616 BOLT・・・・・・・・・・・・・9-49
910103-0620 BOLT・・・・・・・・・・・・・6-10
910103-0620 BOLT・・・・・・・・・・・・・12-53
910103-0620 BOLT・・・・・・・・・・・・・14-10
910103-0625 BOLT・・・・・・・・・・・・・5-27
910103-0630 BOLT・・・・・・・・・・・・・8-43
910103-0630 ** BOLT・・・・・・・・・・・・16-13
910103-0635 BOLT・・・・・・・・・・・・・14-4
910103-1030 BOLT・・・・・・・・・・・・・15-2
910103-5612 BOLT・・・・・・・・・・・・・5-81
910103-5612 BOLT・・・・・・・・・・・・・7-17
910103-5612 BOLT・・・・・・・・・・・・・8-9
910103-5612 BOLT・・・・・・・・・・・・・8-29
910103-5612 BOLT・・・・・・・・・・・・・8-35
910103-5612 BOLT・・・・・・・・・・・・・8-41
910103-5612 BOLT・・・・・・・・・・・・・9-63
910103-5612 BOLT・・・・・・・・・・・・・9-79
910103-5612 BOLT・・・・・・・・・・・・・12-37
910103-5612 BOLT・・・・・・・・・・・・・12-51
910103-5612 BOLT・・・・・・・・・・・・・12-58
910103-5612 ＊BOLT・・・・・・・・・・・・17-48
910103-5616 BOLT・・・・・・・・・・・・・6-24
910103-5616 BOLT・・・・・・・・・・・・・7-13
910103-5616 BOLT・・・・・・・・・・・・・14-24
910103-5616 BOLT・・・・・・・・・・・・・14-43
910103-5620 BOLT・・・・・・・・・・・・・1-15
910103-5620 BOLT・・・・・・・・・・・・・4-14
910103-5620 BOLT・・・・・・・・・・・・・4-16
910103-5620 BOLT・・・・・・・・・・・・・6-22
910103-5620 BOLT・・・・・・・・・・・・・12-50
910103-5620 ** BOLT・・・・・・・・・・・・16-9
910103-5625 BOLT・・・・・・・・・・・・・1-19
910103-5625 BOLT・・・・・・・・・・・・・3-43
910103-5625 BOLT・・・・・・・・・・・・・5-12
910103-5625 BOLT・・・・・・・・・・・・・5-55
910103-5625 BOLT・・・・・・・・・・・・・5-62
910103-5630 BOLT・・・・・・・・・・・・・6-6
910103-5630 BOLT・・・・・・・・・・・・・12-21
910103-5635 ＊BOLT・・・・・・・・・・・・3-30
910103-5645 BOLT・・・・・・・・・・・・・10-17
910103-5825 BOLT・・・・・・・・・・・・・5-16
910103-5830 BOLT・・・・・・・・・・・・・7-10
910103-5830 BOLT・・・・・・・・・・・・・14-25
910103-5835 BOLT・・・・・・・・・・・・・5-50
910114-0820 BOLT・・・・・・・・・・・・・1-32
9101E3-0612 BOLT・・・・・・・・・・・・・12-62
9101E3-5612 ＊BOLT・・・・・・・・・・・・23-5 3
9101E3-5616 ＊BOLT・・・・・・・・・・・・23-6 6A
9101E3-5620 BOLT・・・・・・・・・・・・・9-37
9101E3-5620 BOLT・・・・・・・・・・・・・10-27
9101E3-5625 BOLT・・・・・・・・・・・・・9-40

9101E3-5625 BOLT・・・・・・・・・・・・・14-27
9101E3-5630 BOLT・・・・・・・・・・・・・9-8
9101E3-5630 BOLT・・・・・・・・・・・・・9-45
9101E3-5630 BOLT・・・・・・・・・・・・・9-87
9101E3-5825 BOLT・・・・・・・・・・・・・10-46
9102E3-1020 BOLT・・・・・・・・・・・・・12-16
911103-1045 BOLT 10-P1.25・・・・・・・・・ 10-11
9153E3-1040 * STUD M10-40・・・・・・・・・ 17-29
9161E3-0845 BOLT・・・・・・・・・・・・・10-41
9161E3-0845 * BOLT・・・・・・・・・・・・・23-7 8
921503-0406 SCREW・・・・・・・・・・・・・3-39
921503-0406 SCREW・・・・・・・・・・・・・14-16
921503-0406 * SCREW・・・・・・・・・・・・・18-40
921503-0414 SCREW・・・・・・・・・・・・・14-15
921503-0510 * SCREW・・・・・・・・・・・・・23-5 6
921503-0510 * SCREW・・・・・・・・・・・・・23-6 5A
921503-0512 SCREW・・・・・・・・・・・・・6-19
921503-0512 SCREW・・・・・・・・・・・・・9-58
921503-0530 * SCREW・・・・・・・・・・・・・1-11
921503-0530 ** SCREW・・・・・・・・・・・・・3-7
921503-0530 ** SCREW・・・・・・・・・・・・・3-55
921503-0530 * SCREW・・・・・・・・・・・・・9-15
921503-0530 * SCREW・・・・・・・・・・・・・9-34
921503-0612 SCREW・・・・・・・・・・・・・8-39
921503-5316 SCREW・・・・・・・・・・・・・19-9
921503-5508 SCREW・・・・・・・・・・・・・14-18
921503-5612 SCREW・・・・・・・・・・・・・12-56
921503-6406 * SCREW・・・・・・・・・・・・・8-2
9215E3-0516 SCREW・・・・・・・・・・・・・10-14
921603-0512 * SCREW・・・・・・・・・・・・・18-23
9216E3-0630 * SCREW・・・・・・・・・・・・・17-54
930103-0500 * NUT・・・・・・・・・・・・・18-10
930103-0600 * NUT・・・・・・・・・・・・・8-11
930103-0600 * NUT・・・・・・・・・・・・・8-14
930103-0600 * NUT・・・・・・・・・・・・・18-32
930103-0800 NUT・・・・・・・・・・・・・7-16
930403-0600 NYLON NUT 6-P1.0・・・・・・・・10-18
930403-1000 * NYLON NUT 10-P1.5・・・・・・ 17-31
940103-0600 WASHER・・・・・・・・・・・・・5-59
940103-0600 WASHER・・・・・・・・・・・・・6-16
940103-0600 WASHER・・・・・・・・・・・・・12-25
940103-0600 ** WASHER・・・・・・・・・・・・ 16-12
940103-0800 WASHER・・・・・・・・・・・・・3-58
940103-0800 WASHER・・・・・・・・・・・・・3-64
940103-0800 * WASHER・・・・・・・・・・・・・18-36
940103-1000 * WASHER・・・・・・・・・・・・・1-5
940103-1000 WASHER・・・・・・・・・・・・・10-12
940103-1200 WASHER・・・・・・・・・・・・・12-33
940103-1200 WASHER・・・・・・・・・・・・・12-41
9401E3-0600 WASHER・・・・・・・・・・・・・1-29
9401E3-0800 WASHER・・・・・・・・・・・・・9-21
9401E3-0800 WASHER・・・・・・・・・・・・・10-42
9401E3-0800 * WASHER・・・・・・・・・・・・・23-7 9
9401E3-1000 * WASHER・・・・・・・・・・・・・17-32
9401E3-1000 * WASHER・・・・・・・・・・・・・17-37
9401E3-1200 * WASHER・・・・・・・・・・・・・12-76
940203-0800 ** WASHER 8.4-15.5-1.6・・・・・16-14
9402E3-1000 WASHER・・・・・・・・・・・・・10-50
9402E3-1000 WASHER・・・・・・・・・・・・・12-17
9402E3-1000 * WASHER・・・・・・・・・・・・・23-8 11
9402E3-1200 WASHER・・・・・・・・・・・・・12-4
9402E3-1200 WASHER・・・・・・・・・・・・・12-9
941303-0600 * SPRING WASHER・・・・・・・・ 8-12
941303-0600 * SPRING WASHER・・・・・・・・ 8-15
941322-0800 SPRING WASHER・・・・・・・・・ 1-33
941403-1400 WAVE WASHER d=14・・・・・・・・9-53
941403-1400 WAVE WASHER d=14・・・・・・・・9-67
941403-1400 WAVE WASHER d=14・・・・・・・・9-73
945103-2200 C-RING d=22・・・・・・・・・・・ 12-67
945103-3600 C-RING・・・・・・・・・・・・・12-48
945303-0500 ** E-RING d=5・・・・・・・・・・ 16-6
945303-0600 * E-RING d=6・・・・・・・・・・・18-4
945303-0900 E-RING d=9・・・・・・・・・・・・10-23
945303-0900 * E-RING d=9・・・・・・・・・・・23-8 6
951403-0414 * SPRING PIN 4-14・・・・・・・・ 14-34
951403-3516 SPRING PIN 3.5-16・・・・・・・・ 12-42
951407-2520 * SPRING PIN 2.5-20・・・・・・・ 11A-8
951503-0325 SPLIT PIN 3-25・・・・・・・・・・11-24
951503-0325 * SPLIT PIN 3-25・・・・・・・・・23-9 16
951603-0800 SNAP PIN d=8・・・・・・・・・・・14-39
951603-1000 SNAP PIN・・・・・・・・・・・・・14-22
9601-0-6208 * BALL BEARING 6208・・・・・・・ 11-18
965002-3207 BALL 7/32=5.556mm・・・・・・・・ 11-13
965002-3211 BALL 11/32=8.731mm・・・・・・・・11-14
9701-1-1130 SPARK PLUG (LKR6E)・・・・・・・・3-44
9701-1-1130 * SPARK PLUG (LKR6E)・・・・・・・23-9 17
98AB-50-220 HOSE・・・・・・・・・・・・・・5-18
98AB-701600 * HOSE・・・・・・・・・・・・・・20-23
98AB-70-700 * HOSE・・・・・・・・・・・・・・20-22
98AL-40-920 HOSE・・・・・・・・・・・・・・5-22

Memo

2026 PARTS CATALOG

MFS 75A
MFS 90A
MFS 100A
MFS 115A
MFS 140A
Models

Serial Number 000001BF ～
OB No.002-21059-0BF 3SS 2601

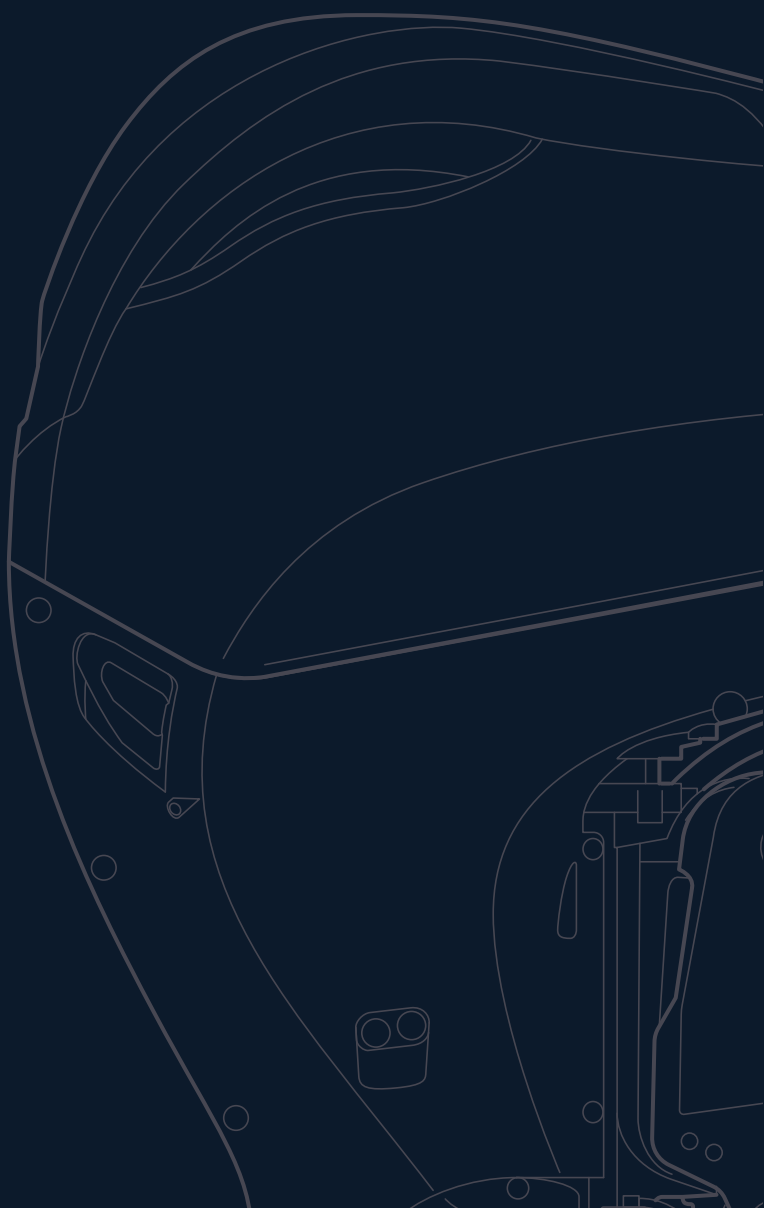

トーハツ株式会社

〒174-0051
東京都板橋区小豆沢 3-5-4
Tel: 03 (3966) 3116

TOHATSU CORPORATION

5-4, Azusawa 3-Chome, Itabashi-Ku
Tokyo 174-0051, Japan
Tel: +81-3-3966-3117　Fax: +81-3-3966-2951
www.tohatsu.com