2026 PARTS CATALOG

トーハツ船外機 パーツカタログ

TOHATSU
Feel the Wind™

MFS 9.9E
MFS 15E
MFS 20E
Models

Serial Number 000001BF ～
OB NO.002-21057-0BF 3RS 2601

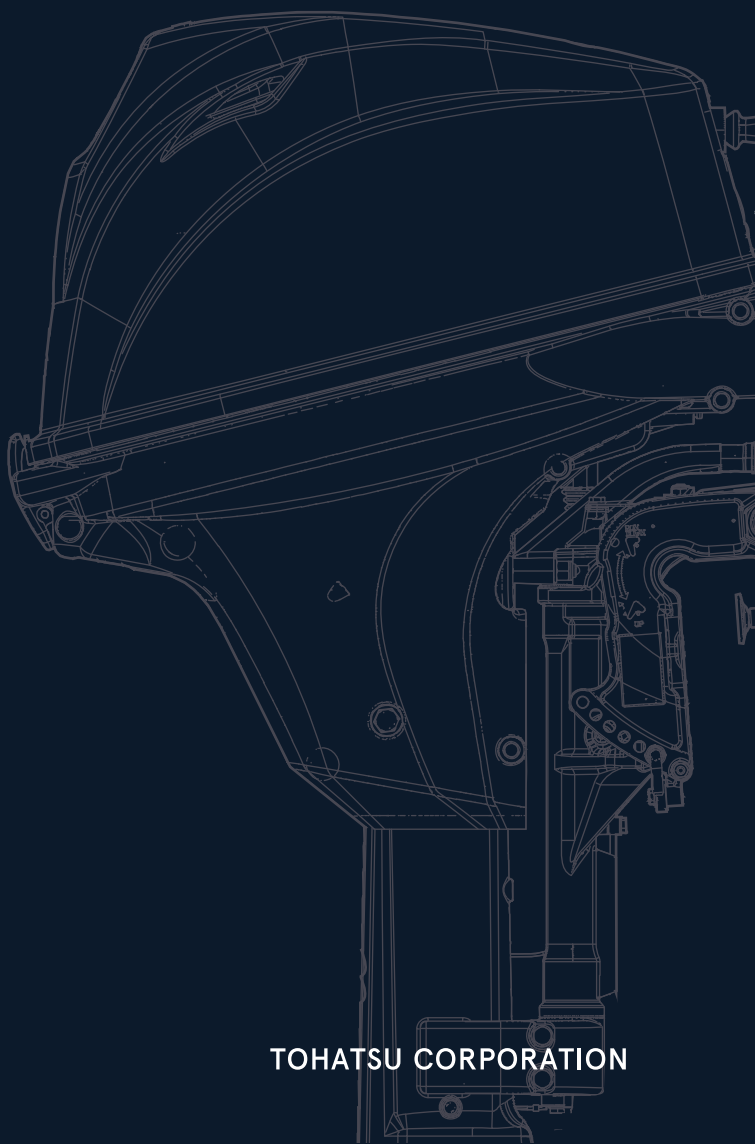

BACKS YOU UP™

TOHATSU CORPORATION

パーツカタログのご使用について

1. このパーツカタログは 2026 年 1 月現在で編集してあります。

2. 新設、廃止または変更が生じた場合は、パーツブルテンまたはサービスブルテンにてお知らせ致します。

3. イラストは部品検索の目安として表現していますので、必ずしも現品と形状が一致するわけではありません。

4. 部品をご注文する際は、以下の点に注意し正確にご注文ください。
   ・モデル、製造番号、年式
   ・部品番号、部品名、数量、長さ、色

5. イラストが一つに対して複数の部品番号がある場合は見出番号の枝番、適用モデル、備考をご確認の上ご注文願います。

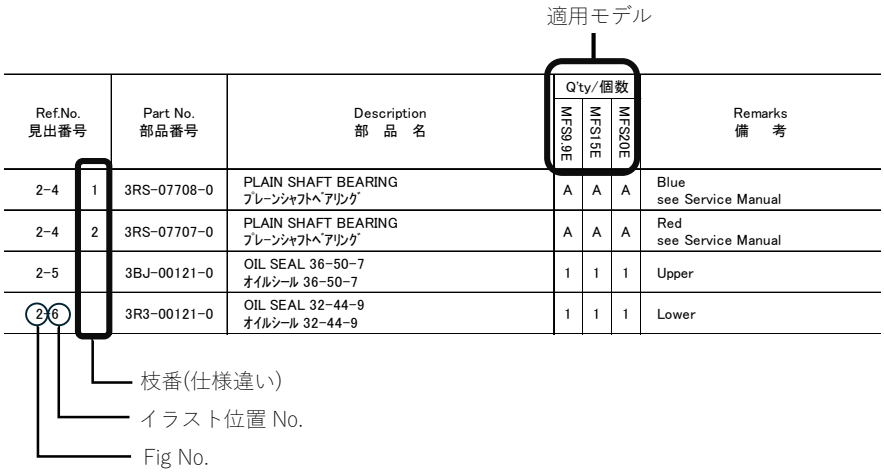

6. アッセンブリまたはキットでの販売部品は、その構成する部品名の頭に（＊）印を付けて表しています。

7. 本文中に記載されている記号は、次のようになっています。

STD ：スタンダード	OPT ：オプション
O/S ：オーバーサイズ	ASSY ：アッセンブリ
D/O ：日本国内向け	EX ：海外輸出向け
A ：必要に応じて選択	US ：英国、カナダ向け
	EU ：EU 加盟国、およびその他の国向け

8. オーダー上の注意

塗装部品の注文にあたっては以下に従ってください。

パーツナンバーの 4 桁目が大文字アルファベットの場合は塗装されているパーツです。

［カラーコード］

B ：ブラック

Q ：アクアマリンブルー

W ：ホワイト

J ：グレー

H ：シルバー

［例示］エンジンショートブロックキット

3B2B87090-7

└── B：ブラック

ロワユニットアッシ（L）

3B2Q87302-6

└── Q：アクアマリンブルー

9. 標準部品のボルト・ナット・ワッシャのサイズ記号について

ボルト 916129 - 0675

- 首下長さ
- 径
- (5)平座金付き、(0,1,2)座金無し、(6)ばね座金付き

ナット・ワッシャ 940121 - 0600

- 径

10. 標準部品のホース、パイプのサイズ記号について

ホース 98AL - 40 - 120

- 長さ
- 径

パイプ 990503 - 0240

- 長さ
- 径

標準部品のホース、パイプは 1 メートル単位で販売しています。必要な長さにカットしてご使用ください。標準ホース、パイプは異なる用途や箇所には使用しないでください。

部品番号、数量は注文時に置き換えられます。パーツカタログの備考欄を参照ください。

11. 船外機仕様説明

MFS	25	D	E	F	T	L
エンジン形式	馬力	世代	始動方法	操舵方法	チルト方式	シャフト長さ
MFS: 4ストローク M: 2ストローク MX: 2 ストローク Everrun	2 ~ 140	A~	M: マニュアル E: 電動	F: ティラーハンドル P: リモートコントロール H: マルチティラーハンドル	T: パワートリム&チルト G: ガスアシスト 空白: マニュアルチルト	S：ショート L：ロング UL：ウルトラロング

12. 製造番号表示位置

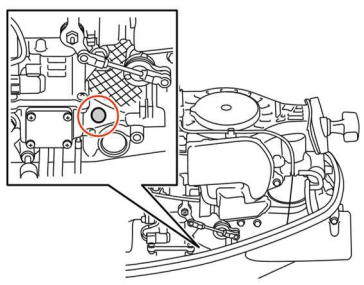

HOW TO USE THIS PARTS CATALOG

1. This Parts Catalog provides information available as of the end of January, 2026.

2. Please keep the Parts Catalog updated each time when receiving the Parts/Service Bulletin describing the addition, discontinuation and /or change of parts.

3. Actual shapes of parts may be different from the illustrations shown in this Parts Catalog because they are described only as a guide for searching parts.

4. When ordering spare parts, pay attention to the following points and order correctly.
   - model, serial number, production year
   - part number, part name, quantity, length, color

5. One illustration is given more than one article number. Please confirm the sub-number, applicable model and remarks before ordering parts.

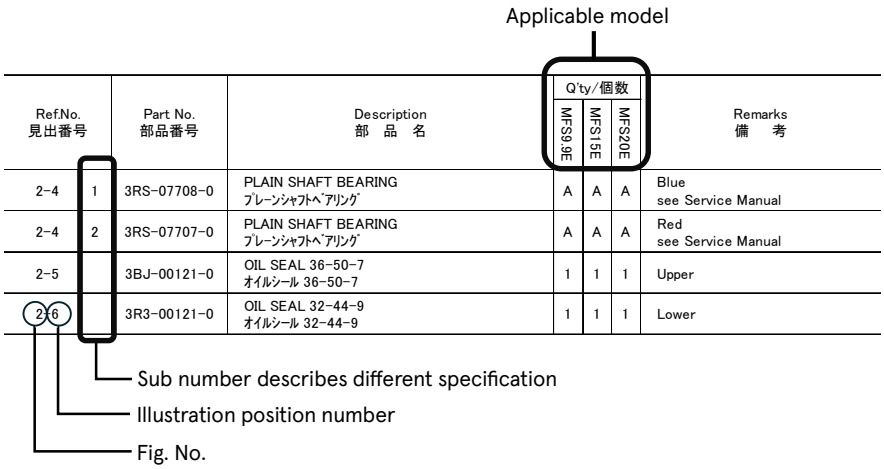

6. Given mark in (＊) to head of a part name shows components of assembly or kit parts.

7. Abbreviation used in this parts Catalog.

STD	：Standard	OPT	：Optional Parts
O/S	：Over size	ASSY	：Assembly
DO	：Domestic model (Japan model)	EX	：Export model
A	：As required	US	：USA and Canada model
		EU	：EU and other countries model

8. Attention to order

Please order painted parts in accordance with following.

Capital letter of the 4th digit indicates color code.

［Color code］

B ：Black

Q ：Aquamarine Blue

W：White

J ：Gray

H ：Silver

［Example］

ENGINE SHORT BLOCK KIT

3B2B87090-7

└── B ：Black

LOWER UNIT ASSY (L)

3B2Q87302-6

└── Q ：Aquamarine Blue

9. Size identification of standard bolt, nut and washer.

BOLT 916129-0675

- Length(not including the head)
- Diameter
- (5)with flat washer、(0,1,2)no washer、(6)with spring washer

NUT & WASHER 930124-0800

- Diameter

10. Dimensional identification of hose and pipe.

HOSE 98AL-40-120

- Length
- Diameter

PIPE 990503-0240

- Length
- Diameter

Standard hose and pipe are sold by meter.

When replacing the hose or pipe, cut and use at the specified length.

Never use the standard hose and pipe for other purposes or in other places.

Part number and quantity may be superseded when ordering the parts. Refer to remark in this Parts Catalog.

11. Model description

MFS	25	D	E	F	T	L
Engine type	Horse power	Product generation	Starting system	Steering system	Tilt system	Shaft length
MFS: 4 stroke M: 2 stroke MX: 2 stroke Everrun	2 to 140	A and up	M: Manual E: Electric	F: Tiller handle P: Remote control H: Multi-function tiller handle	T: Power trim & tilt G: Gas assist Blank: Manual tilt	S: Short L: Long UL: Ultra long

12. Serial number location

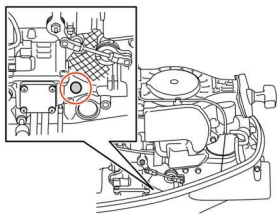

Memo

Memo

CONTENTS
目　次

Fig.1 CYLINDER・CRANK CASE・・・・・・・・・・・・・・・・・・・・・・・・・・・・・・・・ 1
シリンダ・クランクケース
Fig.2 PISTON・CRANK SHAFT・・・・・・・・・・・・・・・・・・・・・・・・・・・・・・・・ 5
ピストン・クランクシャフト
Fig.3 CYLINDER HEAD・OIL PUMP・・・・・・・・・・・・・・・・・・・・・・・・・・・・・ 7
シリンダヘッド・オイルポンプ
Fig.4 PULLEY・TIMING BELT・・・・・・・・・・・・・・・・・・・・・・・・・・・・・・・・ 11
プーリ・タイミングベルト
Fig.5 FUEL PUMP・・・・・・・・・・・・・・・・・・・・・・・・・・・・・・・・・・・・・ 13
フュエルポンプ
Fig.6 RECOIL STARTER・・・・・・・・・・・・・・・・・・・・・・・・・・・・・・・・・・ 21
リコイルスタータ
Fig.7 MAGNETO・ELECTRIC PARTS・・・・・・・・・・・・・・・・・・・・・・・・・・・・ 23
マグネト・エレクトリックパーツ
Fig.8 DRIVE SHAFT HOUSING・・・・・・・・・・・・・・・・・・・・・・・・・・・・・・・ 30
ドライブシャフトハウジング
Fig.9 GEAR CASE・・・・・・・・・・・・・・・・・・・・・・・・・・・・・・・・・・・・・ 35
ギヤケース
Fig.10 BRACKET(MANUAL)・・・・・・・・・・・・・・・・・・・・・・・・・・・・・・・・ 41
ブラケット（マニュアル）
Fig.11 BRACKET(PT)・・・・・・・・・・・・・・・・・・・・・・・・・・・・・・・・・・・ 49
ブラケット（PT）
Fig.12 TILLER HANDLE・SHIFT・・・・・・・・・・・・・・・・・・・・・・・・・・・・・・ 55
ティラハンドル・シフト
Fig.13 FRONT PANEL・DRIVE SHAFT HOUSING COVER・・・・・・・・・・・・・・・・・・・ 61
フロントパネル・ドライブシャフトハウジングカバー
Fig.14 REMOTE CONTROL PARTS・・・・・・・・・・・・・・・・・・・・・・・・・・・・・ 65
リモートコントロールパーツ
Fig.15 TOP COWL・・・・・・・・・・・・・・・・・・・・・・・・・・・・・・・・・・・・・ 67
トップカウル
Fig.16 FUEL TANK・・・・・・・・・・・・・・・・・・・・・・・・・・・・・・・・・・・・・ 69
フュエルタンク
Fig.17 COMPONENT PARTS OF REMOTE CONTROL・・・・・・・・・・・・・・・・・・・・・・ 71
リモコンボックス構成部品
Fig.18 COMPONENT PARTS OF REMOTE CONTROL(ELECTRIC PARTS)・・・・・・・・・・・・・ 75
リモコンボックス構成部品（電装品関係）
Fig.19 OPTIONAL PARTS・ACCESSORIES・・・・・・・・・・・・・・・・・・・・・・・・・・ 77
オプショナルパーツ・アクセサリ
Fig.20 ASSEMBLY・KIT PARTS・・・・・・・・・・・・・・・・・・・・・・・・・・・・・・・ 79
アッセンブリ・キットパーツ
索引・・ 89
INDEX・・・ 93

Fig. 1　　CYLINDER・CRANK CASE
シリンダ ・ クランクケース

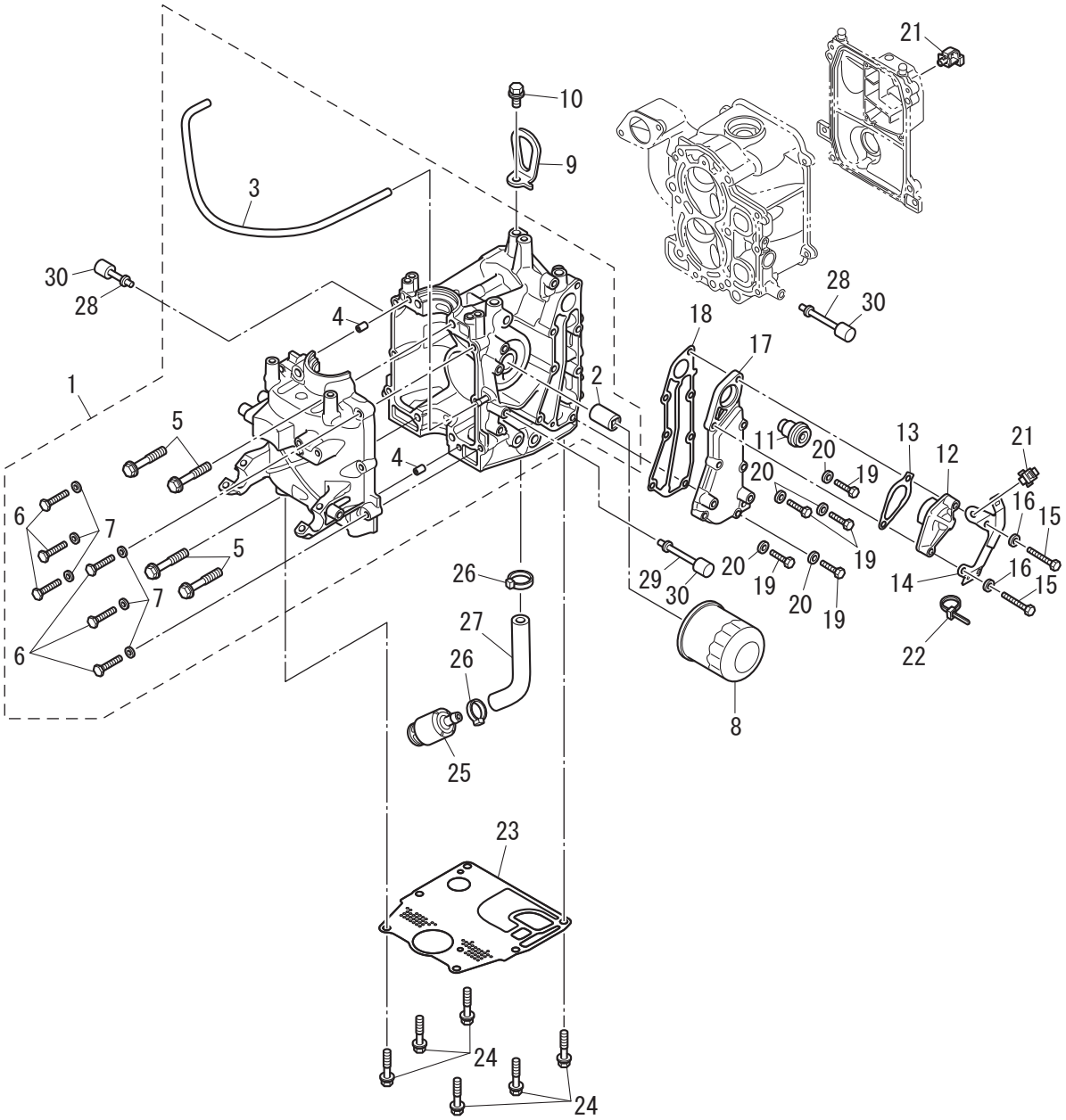

Ref.No. 見出番号	Part No. 部品番号	Description 部　品　名	Q'ty/個数 MFS9.9E	MFS15E	MFS20E	Remarks 備　考
1-1	3SYB01100-0	CYL BLOCK & CRANKCASE ASSY ｼﾘﾝﾀﾞﾌﾞﾛｯｸ＆ｸﾗﾝｸｹｰｽｱｯｼ	1	1	1	
1-2	3H8-07636-0	* OIL FILTER BOLT * ｵｲﾙﾌｨﾙﾀﾎﾞﾙﾄ	1	1	1	
1-3	99AA-4-0330	* PIPE * ﾋﾞﾆﾙﾊﾟｲﾌﾟ	1	1	1	99AA-4-1000
1-4	345-01111-0	* DOWEL PIN 6-12 * ﾀﾞｳｪﾙﾋﾟﾝ 6-12	2	2	2	
1-5	3H8-01012-1	* CYLINDER HEAD BOLT 8-50 * ｼﾘﾝﾀﾞﾍｯﾄﾞﾎﾞﾙﾄ 8-50	4	4	4	Crankcase
1-6	916119-0630	* BOLT * ﾎﾞﾙﾄ	6	6	6	
1-7	940203-0600	* WASHER * ﾜｯｼｬ	6	6	6	
1-8	3BJ-07615-0	OIL FILTER ｵｲﾙﾌｨﾙﾀ	1	1	1	
1-9	3RS-01513-0	HANGER ﾊﾝｶﾞｰ	1	1	1	
1-10	910103-5820	BOLT ﾎﾞﾙﾄ	1	1	1	
1-11	3RS-01030-0	THERMOSTAT ｻｰﾓｽﾀｯﾄ	1	1	1	
1-12	3H6B01031-0	THERMOSTAT CAP ｻｰﾓｽﾀｯﾄｷｬｯﾌﾟ	1	1	1	
1-13	346-01032-0	THERMOSTAT CAP GASKET ｻｰﾓｽﾀｯﾄｷｬｯﾌﾟｶﾞｽｹｯﾄ	1	1	1	
1-14	3RT-06869-0	BRACKET ﾌﾞﾗｹｯﾄ	1	1	1	
1-15	3RS-02319-0	BOLT 40mm ﾎﾞﾙﾄ	2	2	2	
1-16	940203-0600	WASHER ﾜｯｼｬ	2	2	2	
1-17	3RSB02301-0	EXHAUST COVER (OUTER) ｴｷｿﾞｰｽﾄｶﾊﾞｰ (ｱｳﾀ)	1	1	1	
1-18	3RS-02305-1	EXHAUST COVER GASKET ｴｷｿﾞｰｽﾄｶﾊﾞｰｶﾞｽｹｯﾄ	1	1	1	
1-19	3KK-02319-0	BOLT 25mm ﾎﾞﾙﾄ 25mm	5	5	5	
1-20	940203-0600	WASHER ﾜｯｼｬ	5	5	5	
1-21	3KY-84398-0	BAND ﾊﾞﾝﾄﾞ ﾘｰﾄﾞﾜｲﾔ	2	2	2	
1-22	369-84398-1	BAND 202 ﾊﾞﾝﾄﾞ	1	1	1	
1-23	3RS-01303-0	ENGINE BASEMENT GASKET ｴﾝｼﾞﾝﾍﾞｰｽｶﾞｽｹｯﾄ	1	1	1	
1-24	3BJ-61017-1	BOLT 8-P1.25 ﾎﾞﾙﾄ 8-P1.25	6	6	6	
1-25	3RS-07710-0	OIL STRAINER ASSY ｵｲﾙｽﾄﾚｰﾅｱｯｼ	1	1	1	
1-26	369-84398-1	BAND 202 ﾊﾞﾝﾄﾞ	2	2	2	
1-27	3RS-07715-0	PIPE L=150 ﾊﾟｲﾌﾟ	1	1	1	
1-28	3RS-67143-0	COWL SUPPORT ｶｳﾙｻﾎﾟｰﾄ	2	2	2	
1-29	3RT-67143-0	COWL SUPPORT ｶｳﾙｻﾎﾟｰﾄ	1	1	1	

Fig. 1　　CYLINDER・CRANK CASE
シリンダ ・ クランクケース

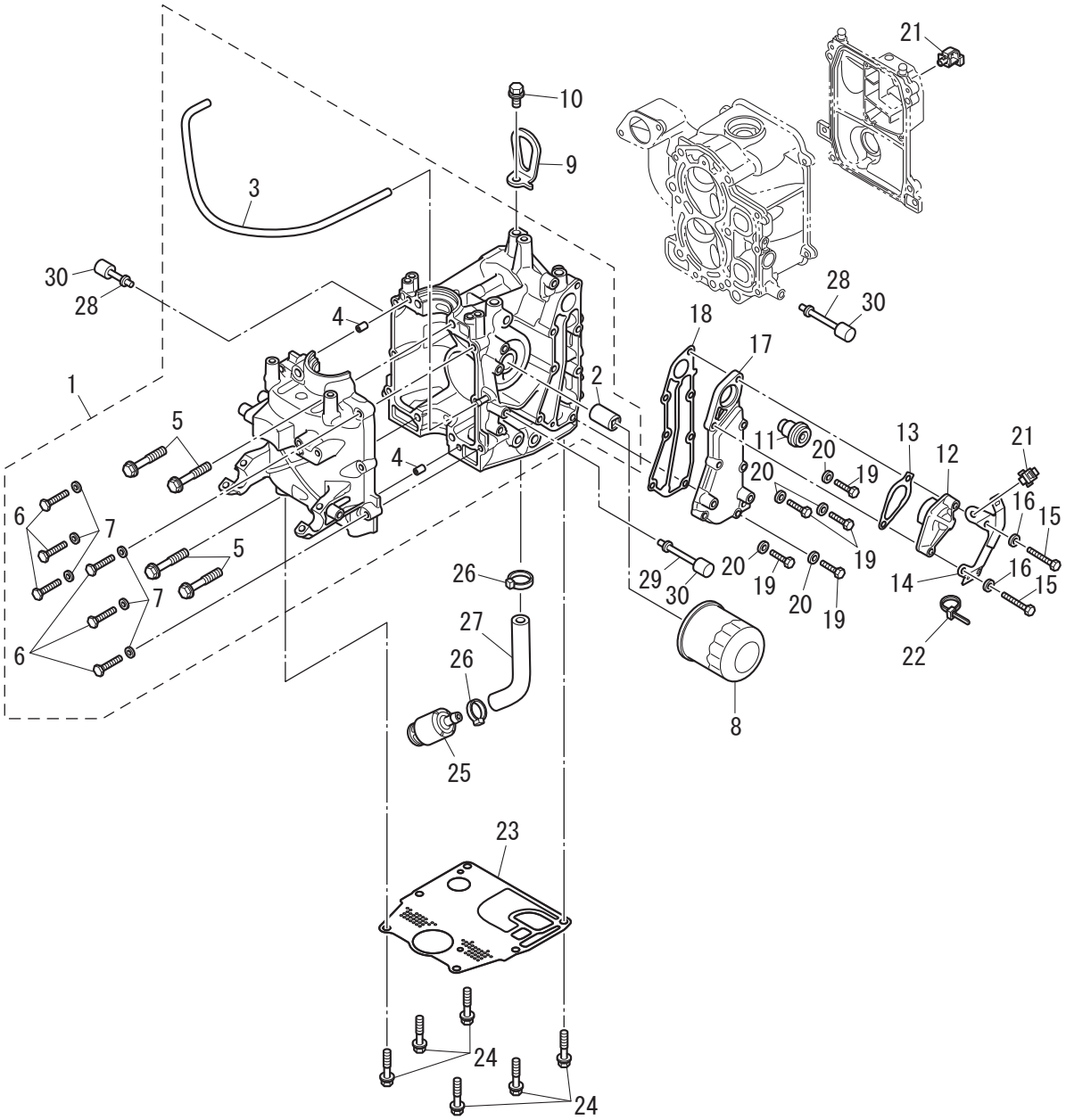

Ref.No. 見出番号		Part No. 部品番号	Description 部　品　名	Q'ty/個数 MFS9.9E	MFS15E	MFS20E	Remarks 備　考
1-30		3RS-67144-0	COWL SUPPORT RUBBER ｶｳﾙｻﾎﾟｰﾄﾗﾊﾞｰ	3	3	3	

Fig. 2　　PISTON・CRANK SHAFT
ピストン ・ クランクシャフト

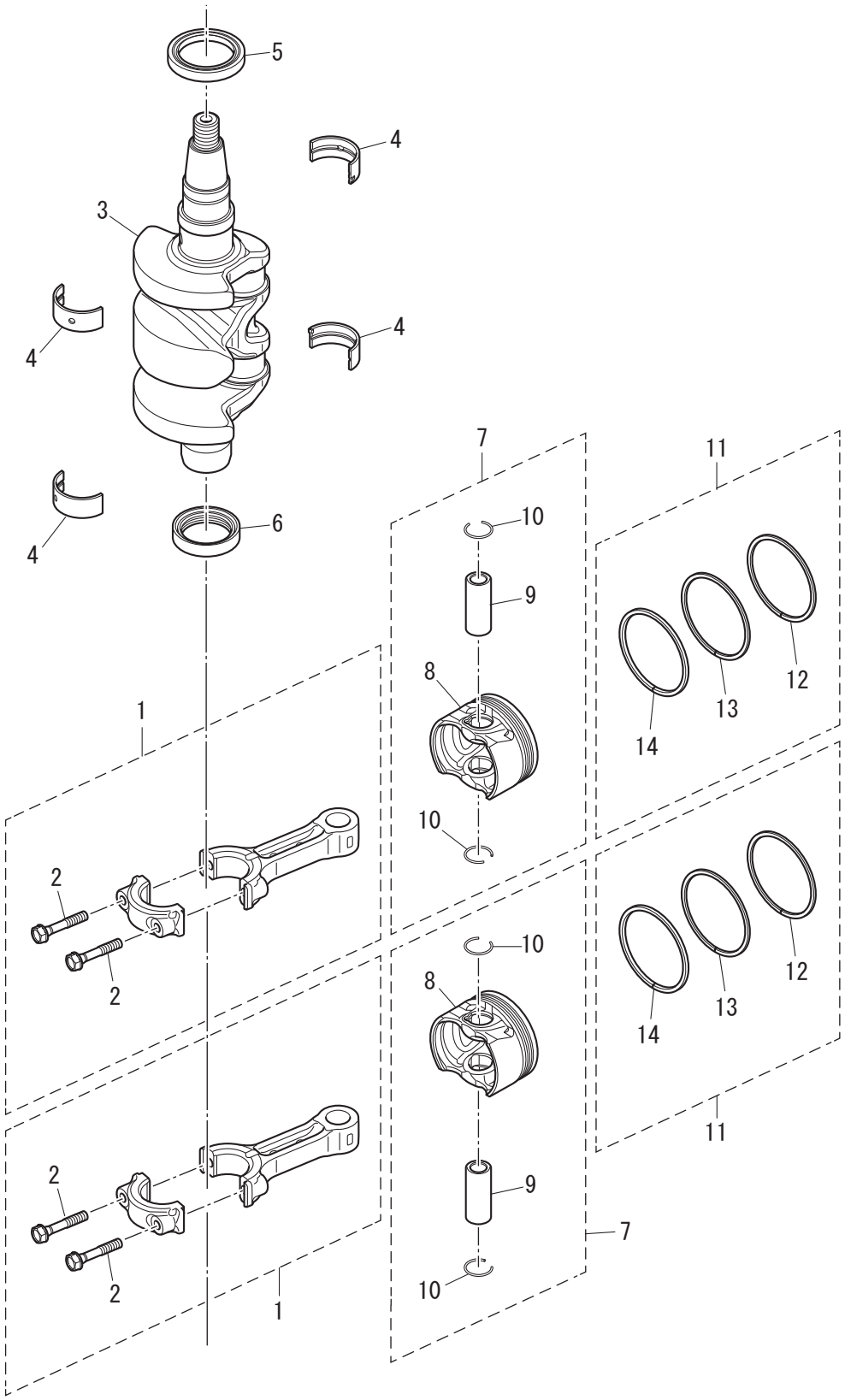

Ref.No. 見出番号		Part No. 部品番号	Description 部　品　名	Q'ty/個数 MFS9.9E	MFS15E	MFS20E	Remarks 備　考
2-1		3RS-00040-0	CONNECTING ROD ASSY ｺﾝﾛｯﾄﾞｱｯｼ	2	2	2	
2-2		3RS-00059-0	* CONNECTING ROD BOLT * ｺﾝﾛｯﾄﾞﾎﾞﾙﾄ	2	2	2	
2-3		3RS-00030-0	CRANKSHAFT ASSY ｸﾗﾝｸｼｬﾌﾄｱｯｼ	1	1	1	
2-4	1	3RS-07708-0	PLAIN SHAFT BEARING ﾌﾟﾚｰﾝｼｬﾌﾄﾍﾞｱﾘﾝｸﾞ	A	A	A	Blue see Service Manual
2-4	2	3RS-07707-0	PLAIN SHAFT BEARING ﾌﾟﾚｰﾝｼｬﾌﾄﾍﾞｱﾘﾝｸﾞ	A	A	A	Red see Service Manual
2-5		3BJ-00121-0	OIL SEAL 36-50-7 ｵｲﾙｼｰﾙ 36-50-7	1	1	1	Upper
2-6		3R3-00121-0	OIL SEAL 32-44-9 ｵｲﾙｼｰﾙ 32-44-9	1	1	1	Lower
2-7	1	3RS-87130-0	PISTON REPAIR KIT ﾋﾟｽﾄﾝﾘﾍﾟｱｷｯﾄ	2	2	2	
2-7	2	3RS-87131-0	PISTON REPAIR KIT (0.5 O/S) ﾋﾟｽﾄﾝﾘﾍﾟｱｷｯﾄ (0.5 O/S)	2	2	2	
2-8	1	3RS-00001-0	* PISTON * ﾋﾟｽﾄﾝ (STD)	1	1	1	
2-8	2	3RS-00004-0	* PISTON (0.5 O/S) φ61.5 * ﾋﾟｽﾄﾝ (0.5 O/S)	1	1	1	
2-9		3RS-00021-0	* PISTON PIN * ﾋﾟｽﾄﾝﾋﾟﾝ	1	1	1	
2-10		3H6-00024-0	* PISTON PIN CLIP * ﾋﾟｽﾄﾝﾋﾟﾝｸﾘｯﾌﾟ	2	2	2	
2-11	1	3RS-87123-1	PISTON RING SET ﾋﾟｽﾄﾝﾘﾝｸﾞｾｯﾄ	2	2	2	
2-11	2	3RS-87124-0	PISTON RING SET (0.5 O/S) φ61.5 ﾋﾟｽﾄﾝﾘﾝｸﾞｾｯﾄ (0.5 O/S)	2	2	2	
2-12	1	3RS-00011-0	* PISTON RING * ﾋﾟｽﾄﾝﾘﾝｸﾞ	1	1	1	1st
2-12	2	3RS-00014-0	* PISTON RING (0.5 O/S) * ﾋﾟｽﾄﾝﾘﾝｸﾞ (0.5 O/S)	1	1	1	1st
2-13	1	3RS-00012-0	* PISTON RING * ﾋﾟｽﾄﾝﾘﾝｸﾞ	1	1	1	2nd
2-13	2	3RS-00015-0	* PISTON RING (0.5 O/S) * ﾋﾟｽﾄﾝﾘﾝｸﾞ (0.5 O/S)	1	1	1	2nd
2-14	1	3RS-00013-0	* PISTON RING-OIL * ﾋﾟｽﾄﾝﾘﾝｸﾞ ｵｲﾙ	1	1	1	Oil
2-14	2	3RS-00016-0	* PISTON RING-OIL (0.5 O/S) * ﾋﾟｽﾄﾝﾘﾝｸﾞ ｵｲﾙ (0.5 O/S)	1	1	1	Oil

Fig. 3　　CYLINDER HEAD・OIL PUMP
シリンダヘッド ・ オイルポンプ

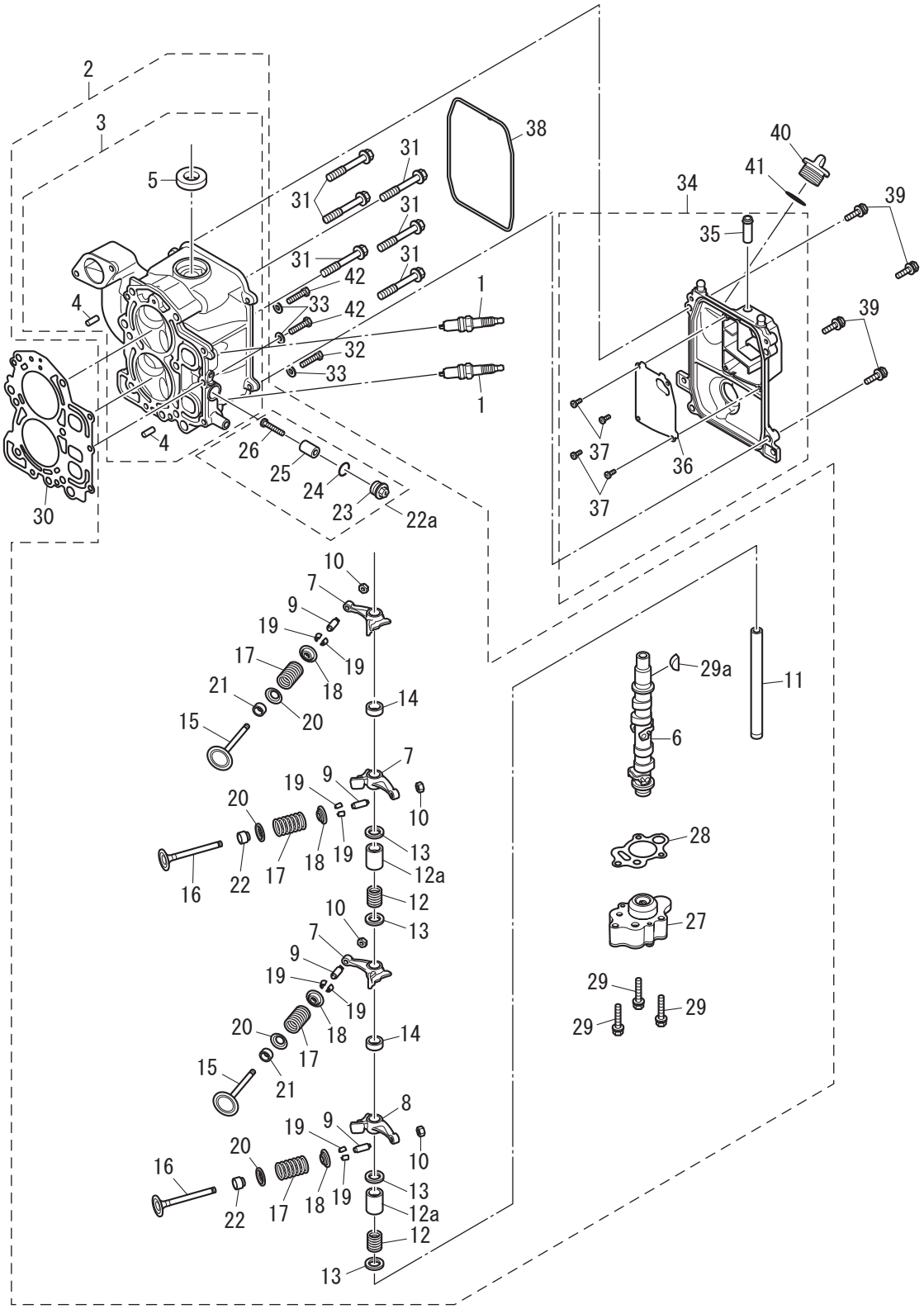

Ref.No. 見出番号		Part No. 部品番号	Description 部　品　名	Q'ty/個数 MFS9.9E	MFS15E	MFS20E	Remarks 備　考
3-1		9701-1-1103	SPARK PLUG (DCPR6E) ｽﾊﾟｰｸﾌﾟﾗｸﾞ (DCPR6E)	2	2	2	
3-2		3RTB01000-2	CYLINDER HEAD COMPLETE ｼﾘﾝﾀﾞｰﾍｯﾄﾞｺﾝﾌﾟﾘｰﾄ	1	1	1	
3-3		3RSB01001-0	* CYLINDER HEAD ASSY * ｼﾘﾝﾀﾞｰﾍｯﾄﾞｱｯｼ	1	1	1	
3-4		345-01111-0	** DOWEL PIN 6-12 ** ﾀﾞｳｪﾙﾋﾟﾝ 6-12	2	2	2	
3-5		3H8-07025-0	** OIL SEAL 18-35-8 ** ｵｲﾙｼｰﾙ 18-35-8	1	1	1	
3-6		3RS-07810-1	* CAMSHAFT ASSY * ｶﾑｼｬﾌﾄｱｯｼ	1	1	1	
3-7		3VS-07935-0	* ROCKER ARM * ﾛｯｶｰｱｰﾑ	3	3	3	
3-8		3RS-07935-0	* ROCKER ARM * ﾛｯｶｰｱｰﾑ	1	1	1	
3-9		3R0-07238-0	* ADJUSTING SCREW * ｱｼﾞｬｽﾄｽｸﾘｭ	4	4	4	
3-10		3H8-07237-0	* ADJUSTING NUT * ｱｼﾞｬｽﾄﾅｯﾄ	4	4	4	
3-11		3RS-07920-0	* ROCKER ARM SHAFT * ﾛｯｶｱｰﾑｼｬﾌﾄ	1	1	1	
3-12		3AA-07225-0	* ROCKER SHAFT SPRING L=25 * ﾛｯｶｼｬﾌﾄｽﾌﾟﾘﾝｸﾞ L=25	2	2	2	
3-12a		3RT-07939-0	* COLLAR * ｶﾗｰ	2	2	2	
3-13		3RS-07927-0	* WASHER 13.2-19.5-1 * ﾜｯｼｬ	4	4	4	
3-14		3RS-07939-0	* COLLAR * ｶﾗｰ	2	2	2	
3-15		3RS-07901-0	* INTAKE VALVE * ｲﾝﾃｰｸﾊﾞﾙﾌﾞ	2	2	2	
3-16		3RS-07902-0	* EXHAUST VALVE * ｴｷｿﾞｰｽﾄﾊﾞﾙﾌﾞ	2	2	2	
3-17		3RS-07903-0	* VALVE SPRING * ﾊﾞﾙﾌﾞｽﾌﾟﾘﾝｸﾞ	4	4	4	
3-18		3GT-07921-0	* RETAINER * ﾘﾃｰﾅ	4	4	4	
3-19		3KY-07923-0	* COTTER * ｺｯﾀ	8	8	8	
3-20		3RS-07905-0	* VALVE SPRING SEAT * ﾊﾞﾙﾌﾞｽﾌﾟﾘﾝｸﾞｼｰﾄ	4	4	4	
3-21		3R3-07204-0	* INTAKE VALVE STEM SEAL * ｲﾝﾃｰｸﾊﾞﾙﾌﾞｽﾃﾑｼｰﾙ	2	2	2	
3-22		3R3-07206-0	* EXHAUST VALVE STEM SEAL * ｴｷｿﾞｰｽﾄﾊﾞﾙﾌﾞｽﾃﾑｼｰﾙ	2	2	2	
3-22a		3KM-01142-0	* ANODE PLUG ASSY * ｱﾉｰﾄﾞﾌﾟﾗｸﾞｱｯｼ	1	1	1	
3-23		3P0-01143-0	** ANODE PLUG ** ｱﾉｰﾄﾞﾌﾟﾗｸﾞ	1	1	1	
3-24		3T5-10046-0	** O-RING 1.9-13 ** Oﾘﾝｸﾞ 1.9-13	1	1	1	
3-25		3P0-60218-0	** ANODE ** ｱﾉｰﾄﾞ	1	1	1	
3-26		921503-0530	** SCREW ** ｽｸﾘｭ	1	1	1	
3-27		3RS-07600-1	* OIL PUMP ASSY * ｵｲﾙﾎﾟﾝﾌﾟｱｯｼ	1	1	1	

Fig. 3　　CYLINDER HEAD・OIL PUMP
シリンダヘッド ・ オイルポンプ

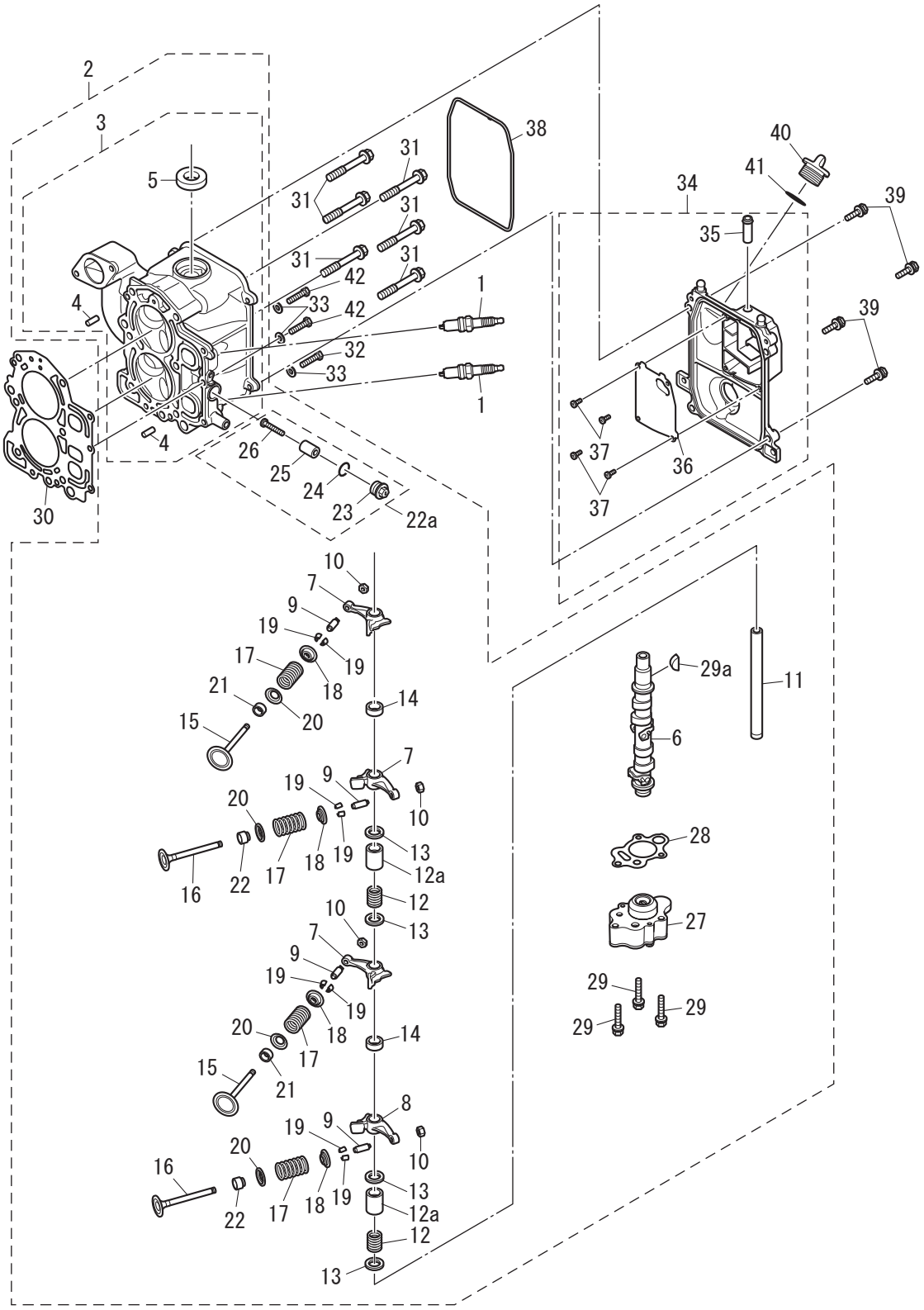

Ref.No. 見出番号		Part No. 部品番号	Description 部　品　名	Q'ty/個数 MFS9.9E	MFS15E	MFS20E	Remarks 備　考
3-28		3RS-07653-0	* OIL PUMP GASKET * ｵｲﾙﾎﾟﾝﾌﾟｶﾞｽｹｯﾄ	1	1	1	
3-29		910103-5635	* BOLT * ﾎﾞﾙﾄ	3	3	3	
3-29a		309-00131-0	* KEY 10-3.7-3 * ｷｰ 10-3.7-3	1	1	1	
3-30		3RS-01005-0	CYLINDER HEAD GASKET ｼﾘﾝﾀﾞｰﾍｯﾄﾞｶﾞｽｹｯﾄ	1	1	1	
3-31		3H8-01013-0	CYLINDER HEAD BOLT 8-60 ｼﾘﾝﾀﾞｰﾍｯﾄﾞﾎﾞﾙﾄ 8-60	6	6	6	
3-32		916119-0640	BOLT ﾎﾞﾙﾄ	1	1	1	
3-33		940103-0600	WASHER ﾜｯｼｬ	3	3	3	
3-34		3RSB01020-0	CYLINDER HEAD COVER ASSY ｼﾘﾝﾀﾞｰﾍｯﾄﾞｶﾊﾞｰｱｯｼ	1	1	1	
3-35		3H8-02093-0	* NIPPLE 10-32 * ﾆｯﾌﾟﾙ 10-32	1	1	1	
3-36		3RS-07731-0	* BREATHER CHAMBER COVER * ﾌﾞﾘｰｻﾞｰﾁｬﾝﾊﾞｰｶﾊﾞｰ	1	1	1	
3-37		921521-0408	* SCREW * ｽｸﾘｭ	4	4	4	
3-38		3RS-01024-0	CYLINDER HEAD COVER GASKET ｼﾘﾝﾀﾞｰﾍｯﾄﾞｶﾊﾞｰｶﾞｽｹｯﾄ	1	1	1	
3-39		910103-5625	BOLT ﾎﾞﾙﾄ	4	4	4	
3-40		3R0-71015-1	OIL FILLER CAP ｵｲﾙﾌｨﾗｷｬｯﾌﾟ	1	1	1	
3-41		3R0-07422-0	O-RING 3.1-24.4 Oﾘﾝｸﾞ 3.1-24.4	1	1	1	
3-42		3KK-02319-0	BOLT 25mm ﾎﾞﾙﾄ 25mm	2	2	2	

Fig. 4　　PULLEY・TIMING BELT
プーリ ・ タイミングベルト

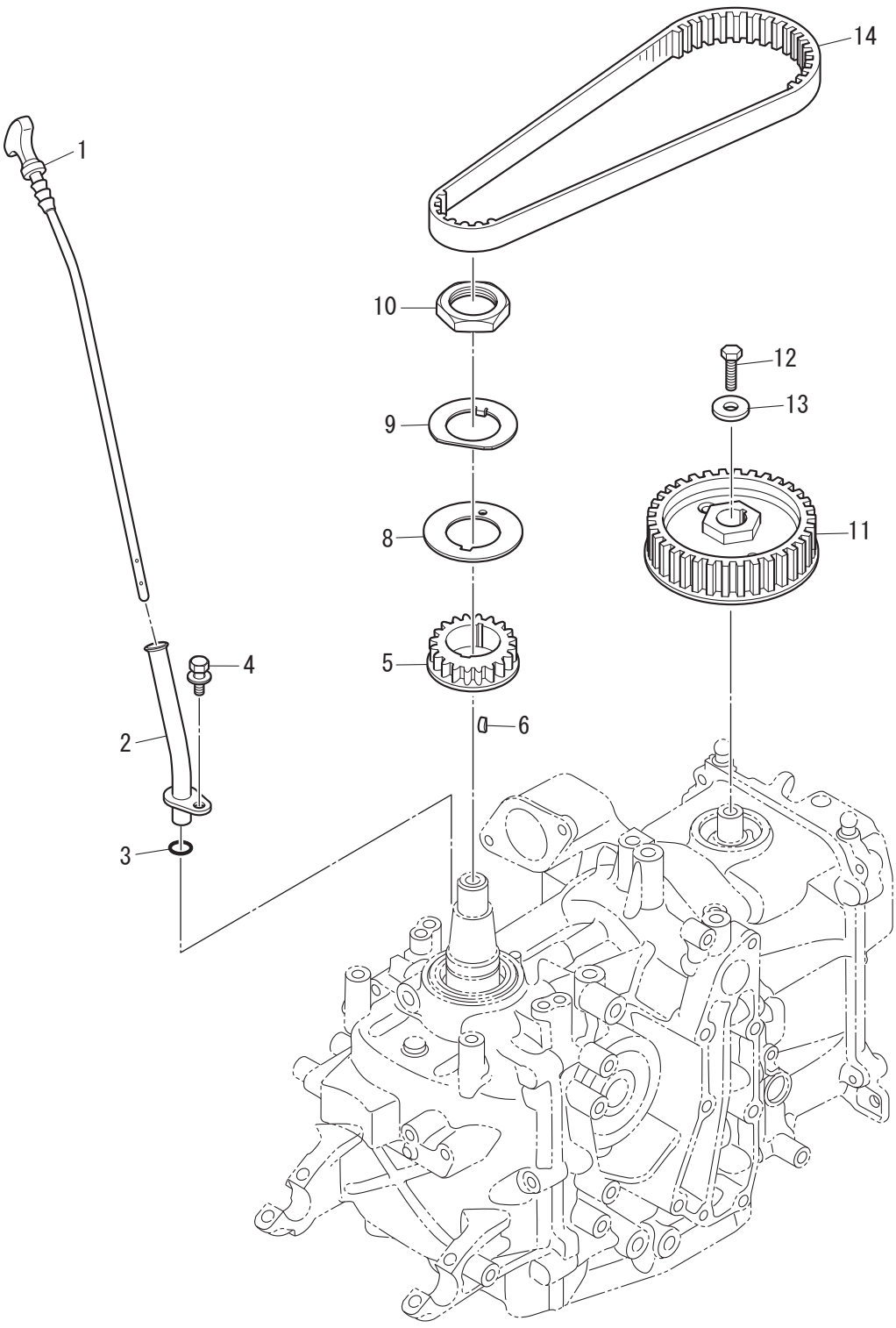

Ref.No. 見出番号		Part No. 部品番号	Description 部　品　名	Q'ty/個数 MFS9.9E	MFS15E	MFS20E	Remarks 備　考
4-1		3RS-07721-0	OIL LEVEL GAUGE ｵｲﾙﾚﾍﾞﾙｹﾞｰｼﾞ	1	1	1	
4-2		3RS-07720-0	OIL LEVEL GAUGE GUIDE ｵｲﾙﾚﾍﾞﾙｹﾞｰｼﾞｶﾞｲﾄﾞ	1	1	1	
4-3		3T5-10162-0	O-RING 1.9-9.8 Oﾘﾝｸﾞ 1.9-9.8	1	1	1	
4-4		910103-5612	BOLT ﾎﾞﾙﾄ	1	1	1	
4-5		3BJ-10060-0	DRIVE PULLEY ﾄﾞﾗｲﾌﾞﾌﾟｰﾘ (ﾀｲﾐﾝｸﾞﾌﾟｰﾘ)	1	1	1	Crankshaft
4-6		309-00131-0	KEY 10-3.7-3 ｷｰ 10-3.7-3	1	1	1	
4-8		3BJ-10063-0	BELT GUIDE ﾍﾞﾙﾄｶﾞｲﾄﾞ	1	1	1	
4-9		3BJ-10069-0	LOCK WASHER ﾛｯｸﾜｯｼｬ	1	1	1	
4-10		3T5-10068-2	NUT ﾅｯﾄ ﾌﾟｰﾘ	1	1	1	
4-11		3H8-10062-2	DRIVEN PULLEY ﾄﾞﾘﾌﾞﾝﾌﾟｰﾘ	1	1	1	
4-12		3AA-60108-0	PRE-COATED BOLT 6-20 ﾌﾟﾚｺｰﾄﾎﾞﾙﾄ 6-20	1	1	1	
4-13		3H8-10066-0	WASHER 6.5-19-3.2 ﾜｯｼｬ 6.5-19-3.2	1	1	1	
4-14		3RS-10045-0	TIMING BELT ﾀｲﾐﾝｸﾞﾍﾞﾙﾄ	1	1	1	

Fig. 5 FUEL PUMP
フュエルポンプ

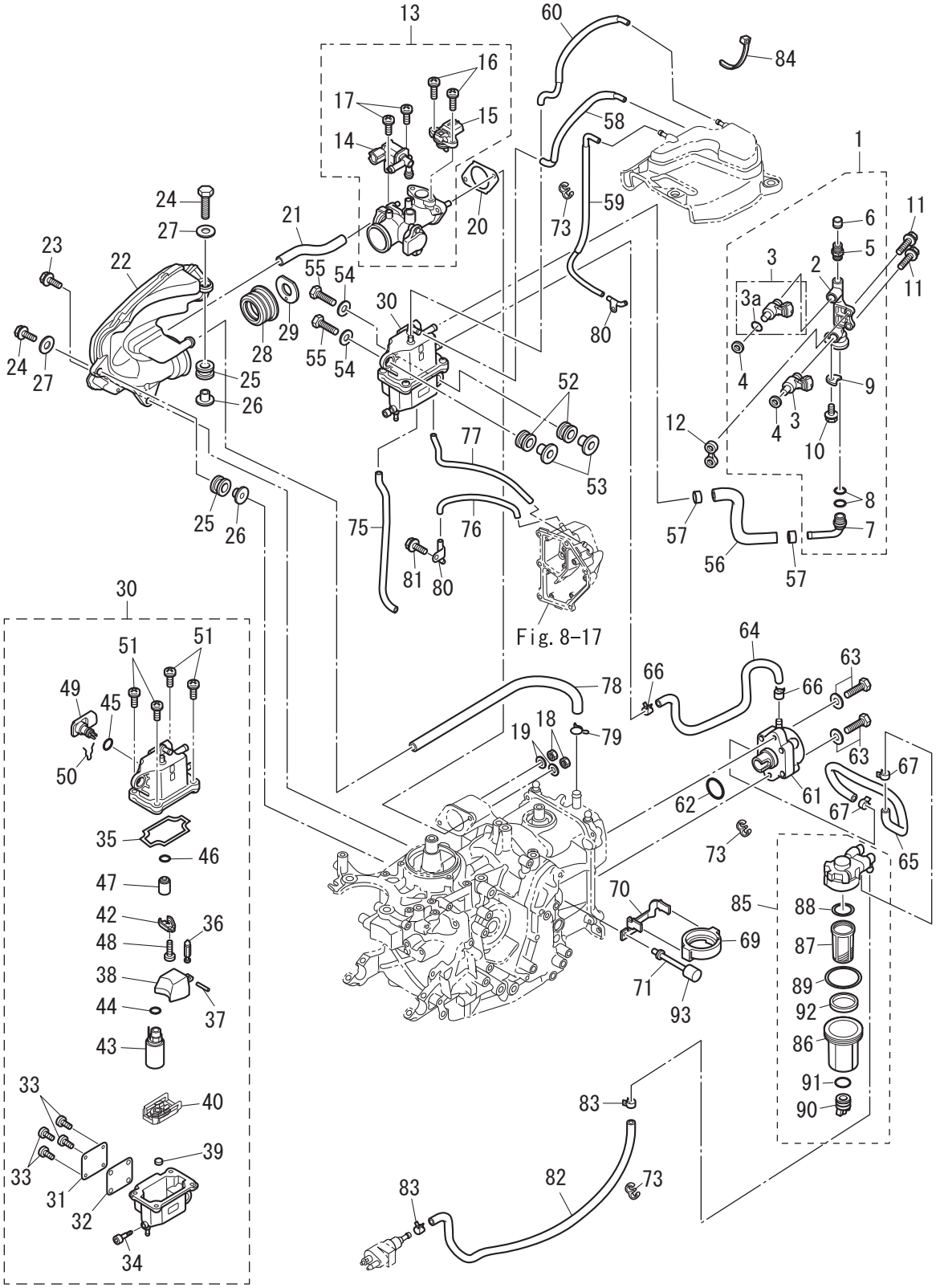

Ref.No. 見出番号		Part No. 部品番号	Description 部　品　名	Q'ty/個数 MFS9.9E	MFS15E	MFS20E	Remarks 備　考
5-1		3RS-10200-1	FUEL RAIL ASSY ﾌｭｴﾙﾚｰﾙｱｯｼ	1	1	1	
5-2		3RS-10201-0	* FUEL RAIL * ﾌｭｴﾙﾚｰﾙ	1	1	1	
5-3		3RS-10300-0	* FUEL INJECTOR ASSY * ﾌｭｴﾙｲﾝｼﾞｪｸﾀｱｯｼ	2	2	2	
5-3a		3RS-10303-0	** O-RING ** Oﾘﾝｸﾞ	1	1	1	
5-4		3RS-10323-0	* SEAL RING * ｼｰﾙﾘﾝｸﾞ	2	2	2	
5-5		3T5-10098-1	* VALVE ASSY (PRESSURE CHECK) * ﾊﾞﾙﾌﾞｱｯｼ (ﾌﾟﾚｯｼｬﾁｪｯｸ)	1	1	1	
5-6		3T5-10099-0	* CAP * ｷｬｯﾌﾟ ﾊﾞﾙﾌﾞ	1	1	1	
5-7		3T5-10161-0	* NIPPLE 8-6-13 * ﾆｯﾌﾟﾙ	1	1	1	
5-8		3T5-10162-0	* O-RING 1.9-9.8 * Oﾘﾝｸﾞ 1.9-9.8	2	2	2	
5-9		3T5-10169-0	* HOLDING PLATE * ﾎｰﾙﾃﾞｨﾝｸﾞﾌﾟﾚｰﾄ	1	1	1	
5-10		910103-5612	* BOLT * ﾎﾞﾙﾄ	1	1	1	
5-11		910103-5625	BOLT ﾎﾞﾙﾄ	2	2	2	
5-12		3RS-03952-0	INSULATOR ｲﾝｼｭﾚｰﾀ	1	1	1	
5-13		3RS-10100-0	THROTTLE BODY ASSY ｽﾛｯﾄﾙﾎﾞﾃﾞｨｱｯｼ	1	1	1	
5-14		3RS-10211-0	* ISC VALVE * ISCﾊﾞﾙﾌﾞ	1	1	1	
5-15		3RS-10214-0	* MAP SENSOR * MAPｾﾝｻ	1	1	1	
5-16		921503-5510	* SCREW * ｽｸﾘｭ	2	2	2	
5-17		921503-5516	* SCREW * ｽｸﾘｭ	2	2	2	
5-18		930103-0600	NUT ﾅｯﾄ	2	2	2	
5-19		940103-0600	WASHER ﾜｯｼｬ	2	2	2	
5-20		3BJ-02011-0	CARBURETOR GASKET ｷｬﾌﾞﾚﾀｶﾞｽｹｯﾄ	1	1	1	
5-21		3RS-10212-0	HOSE ﾎｰｽ	1	1	1	TSC Valve-Intake Silencer
5-22		3RS-02409-0	INTAKE SILENCER ASSY ｲﾝﾃｰｸｻｲﾚﾝｻｱｯｼ	1	1	1	
5-23		910103-5630	BOLT ﾎﾞﾙﾄ	1	1	1	
5-24		910103-0625	BOLT ﾎﾞﾙﾄ	2	2	2	
5-25		3KY-06920-0	RUBBER MOUNT ﾗﾊﾞｰﾏｳﾝﾄ	2	2	2	
5-26		3RS-76079-0	COLLAR ｶﾗｰ	2	2	2	
5-27		3C8-66308-0	WASHER 6-16-1.5 ﾜｯｼｬ 6-16-1.5	2	2	2	
5-28	1	3RT-02418-0	GASKET ｶﾞｽｹｯﾄ		1		9.9 SPORT

Fig. 5 FUEL PUMP
フュエルポンプ

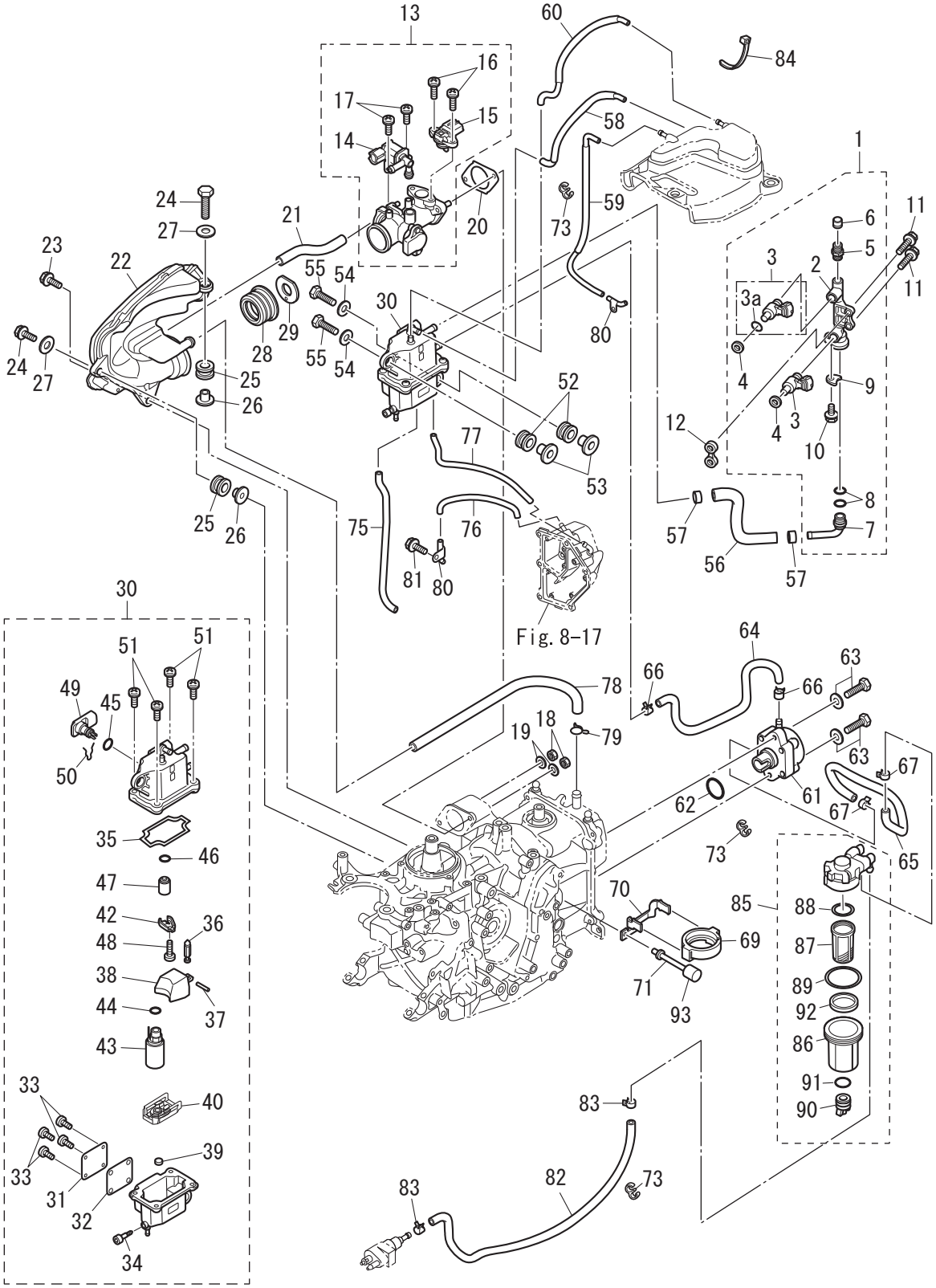

Ref.No. 見出番号		Part No. 部品番号	Description 部　品　名	Q'ty/個数			Remarks 備　考
				MFS9.9E	MFS15E	MFS20E	
5-28	2	3RS-02418-0	GASKET ｶﾞｽｹｯﾄ			1	
5-28	3	3RU-02418-0	GASKET ｶﾞｽｹｯﾄ	1			
5-29	1	3RT-03536-0	RESTRICTOR ﾘｽﾄﾘｸﾀ		1		9.9 SPORT
5-29	2	3RU-03536-0	RESTRICTOR ﾘｽﾄﾘｸﾀ	1			
5-29	3	3WU-03536-0	RESTRICTOR ﾘｽﾄﾘｸﾀ	1			for US
5-30		3RS-10150-0	VAPOR SEPARATOR ASSY ﾍﾞｰﾊﾟｾﾊﾟﾚｰﾀｱｯｼ	1	1	1	
5-31		3RS-10179-0	* COVER * ｶﾊﾞｰ	1	1	1	
5-32		31H-10180-0	* SEAL * ｼｰﾙ	1	1	1	
5-33		921503-0408	* SCREW * ｽｸﾘｭ	4	4	4	
5-34		3RS-03292-0	* DRAIN SCREW * ﾄﾞﾚﾝｽｸﾘｭ	1	1	1	
5-35		3RS-04116-0	* GASKET * ｶﾞｽｹｯﾄ	1	1	1	
5-36		3RS-03239-0	* FLOAT VALVE ASSY * ﾌﾛｰﾄﾊﾞﾙﾌﾞｱｯｼ	1	1	1	
5-37		3RS-03232-0	* FLOAT ARM PIN * ﾌﾛｰﾄｱｰﾑﾋﾟﾝ	1	1	1	
5-38		3RS-03230-0	* FLOAT * ﾌﾛｰﾄ	1	1	1	
5-39		3RS-04314-0	* GROMMET * ｸﾞﾛﾒｯﾄ	1	1	1	
5-40		3RS-04322-0	* FILTER (INLET) * ﾌｨﾙﾀ (ｲﾝﾚｯﾄ)	1	1	1	
5-42		3RS-10157-0	* HOLDER * ﾎﾙﾀﾞ	1	1	1	Regulator
5-43		3RS-04302-0	* FUEL FEED PUMP * ﾌｭｴﾙﾌｨｰﾄﾞﾎﾟﾝﾌﾟ	1	1	1	
5-44		3RS-03116-0	* O-RING * Oﾘﾝｸﾞ	1	1	1	FFP Out Side
5-45		3RT-03116-0	* O-RING * Oﾘﾝｸﾞ	1	1	1	Connector
5-46		3RS-10095-0	* O-RING * Oﾘﾝｸﾞ	1	1	1	Regulator
5-47		3RS-10154-0	* FUEL REGULATOR * ﾌｭｴﾙﾚｷﾞｭﾚｰﾀ	1	1	1	
5-48		921503-0408	* SCREW * ｽｸﾘｭ	1	1	1	
5-49		3RS-10172-0	* VST CONNECTOR * VSTｺﾈｸﾀ	1	1	1	
5-50		3RS-03244-0	* CLIP * ｸﾘｯﾌﾟ	1	1	1	
5-51		921503-0516	* SCREW * ｽｸﾘｭ	4	4	4	
5-52		3KY-06920-0	RUBBER MOUNT ﾗﾊﾞｰﾏｳﾝﾄ	2	2	2	
5-53		3RS-76079-0	COLLAR ｶﾗｰ	2	2	2	
5-54		3C8-66308-0	WASHER 6-16-1.5 ﾜｯｼｬ 6-16-1.5	2	2	2	

Fig. 5 FUEL PUMP
フュエルポンプ

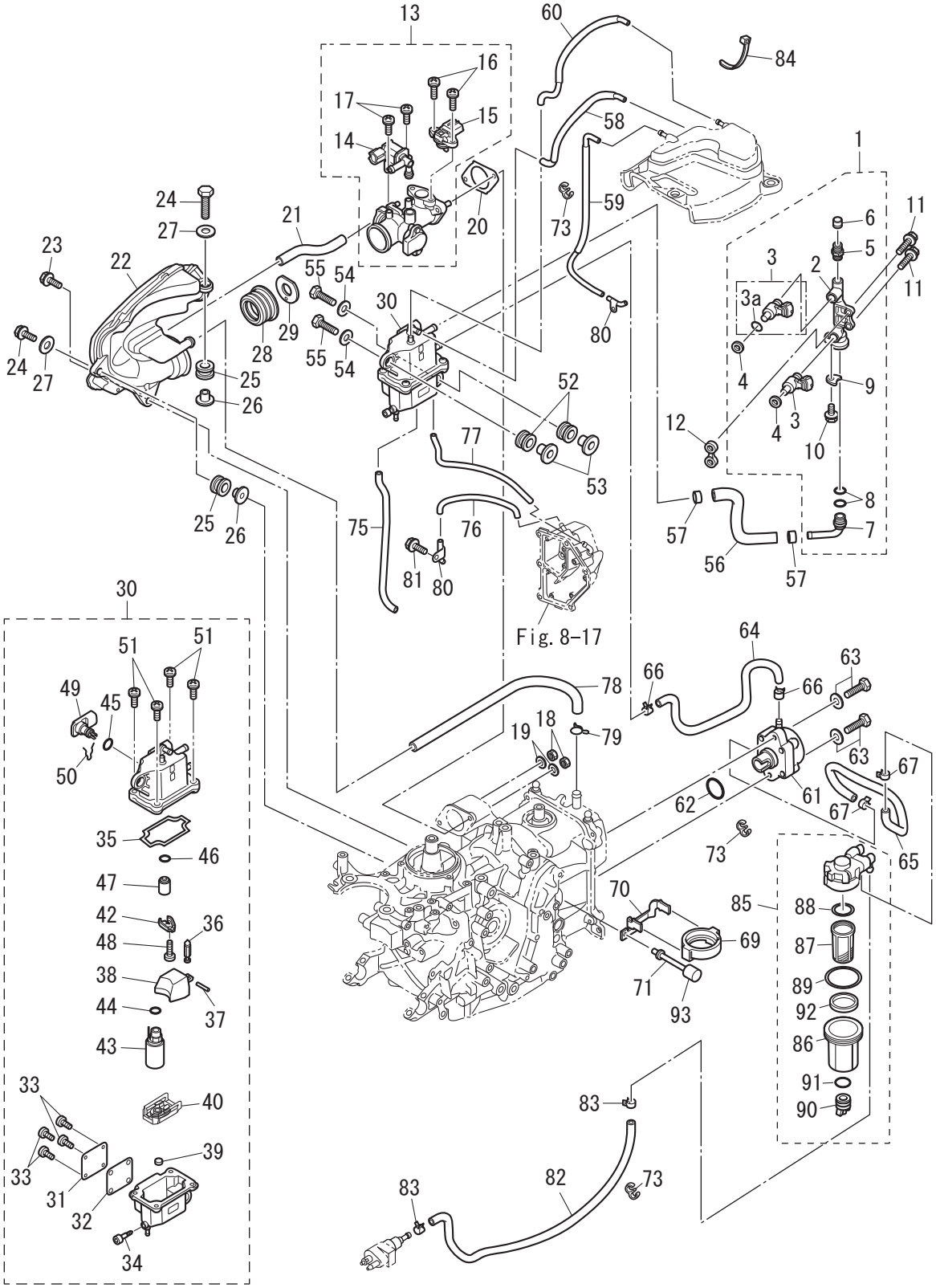

Ref.No. 見出番号		Part No. 部品番号	Description 部　品　名	Q'ty/個数 MFS9.9E	MFS15E	MFS20E	Remarks 備　考
5-55		910103-0625	BOLT ﾎﾞﾙﾄ	2	2	2	
5-56		3RS-02168-0	FUEL HOSE W/PROTECTOR ﾌｭｴﾙﾎｰｽ W/ﾌﾟﾛﾃｸﾀ	1	1	1	VST-Fuel Rail
5-57		3AC-10087-0	CLAMP φ16.8 ｸﾗﾝﾌﾟ φ16.8	2	2	2	OETIKER
5-58		3RS-10185-0	VENT HOSE W/PROTECTOR ﾍﾞﾝﾄﾎｰｽ W/ﾌﾟﾛﾃｸﾀ	1	1	1	VST-Catch Tank
5-59		3RT-10185-0	VENT HOSE W/PROTECTOR ﾍﾞﾝﾄﾎｰｽ W/ﾌﾟﾛﾃｸﾀ	1	1	1	Catch Tank-Vent
5-60		3RU-10185-0	VENT HOSE W/PROTECTOR ﾍﾞﾝﾄﾎｰｽ W/ﾌﾟﾛﾃｸﾀ	1	1	1	Catch Tank-Exposure
5-61		3H8-04000-1	FUEL PUMP ASSY ﾌｭｴﾙﾎﾟﾝﾌﾟｱｯｼ	1	1	1	
5-62		3H8-62415-0	O-RING 3.5-25.7 Oﾘﾝｸﾞ 3.5-25.7	1	1	1	
5-63		910103-5625	BOLT ﾎﾞﾙﾄ	2	2	2	
5-64	1	3RS-04080-0	FUEL HOSE W/PROTECTOR ﾌｭｴﾙﾎｰｽ W/ﾌﾟﾛﾃｸﾀ	1	1	1	Fuel Pump-VST
5-64	2	3RS-04077-0	FUEL HOSE W/PROTECTOR ﾌｭｴﾙﾎｰｽ W/ﾌﾟﾛﾃｸﾀ	1	1	1	Fuel Pump-VST for US
5-65	1	3RT-04080-0	FUEL HOSE W/PROTECTOR ﾌｭｴﾙﾎｰｽ W/ﾌﾟﾛﾃｸﾀ	1	1	1	Fuel Filter-Fuel Pump
5-65	2	3RS-02166-0	FUEL HOSE W/PROTECTOR ﾌｭｴﾙﾎｰｽ W/ﾌﾟﾛﾃｸﾀ	1	1	1	Fuel Filter-Fuel Pump for US
5-66		3GT-35143-0	CLIP φ9.4 ｸﾘｯﾌﾟ	2	2	2	Fuel Pump-VST
5-67		3GT-35143-0	CLIP φ9.4 ｸﾘｯﾌﾟ	2	2	2	Fuel Filter-Fuel Pump
5-69		3RS-02232-0	FUEL FILTER HOLDER ﾌｭｴﾙﾌｨﾙﾀ ﾎﾙﾀﾞ	1	1	1	
5-70		3RS-02239-0	PLATE ﾌﾟﾚｰﾄ	1	1	1	
5-71		3RU-67143-0	COWL SUPPORT ｶｳﾙｻﾎﾟｰﾄ	1	1	1	
5-73		3T1-06915-0	CLAMP φ10 ｸﾗﾝﾌﾟ φ10	3	3	3	
5-75		3RT-65212-0	WATER HOSE ｳｫｰﾀﾎｰｽ	1	1	1	Drive Shaft Housing- Fuel Cooler
5-76		3RS-65210-0	COOLING HOSE ｸｰﾘﾝｸﾞﾎｰｽ	1	1	1	Idle Port Cover-Nipple
5-77		3RT-65210-0	COOLING HOSE ｸｰﾘﾝｸﾞﾎｰｽ	1	1	1	Idle Port Cover-Fuel Cooler
5-78		3RS-07734-0	BREATHER HOSE W/PROTECTOR ﾌﾞﾘｰｻﾞﾎｰｽ W/ﾌﾟﾛﾃｸﾀ	1	1	1	Head Cover-Intake Silencer
5-79		3C7-02215-0	CLIP φ12 ｸﾘｯﾌﾟ φ12	1	1	1	Head Side
5-80		3RS-01138-0	NIPPLE ﾆｯﾌﾟﾙ	2	2	2	Drive Shaft Housing
5-81		9101E3-5612	BOLT ﾎﾞﾙﾄ	1	1	1	
5-82	1	3RU-04080-0	FUEL HOSE W/PROTECTOR ﾌｭｴﾙﾎｰｽ W/ﾌﾟﾛﾃｸﾀ	1	1	1	Fuel Connector-Fuel Filter
5-82	2	3JK-02160-0	FUEL HOSE W/PROTECTOR 455-25 ﾌｭｴﾙﾎｰｽ W/ﾌﾟﾛﾃｸﾀ 455-25	1	1	1	Fuel Connector-Fuel Filter for US
5-83		3GT-35143-0	CLIP φ9.4 ｸﾘｯﾌﾟ	2	2	2	

Fig. 5 FUEL PUMP
フュエルポンプ

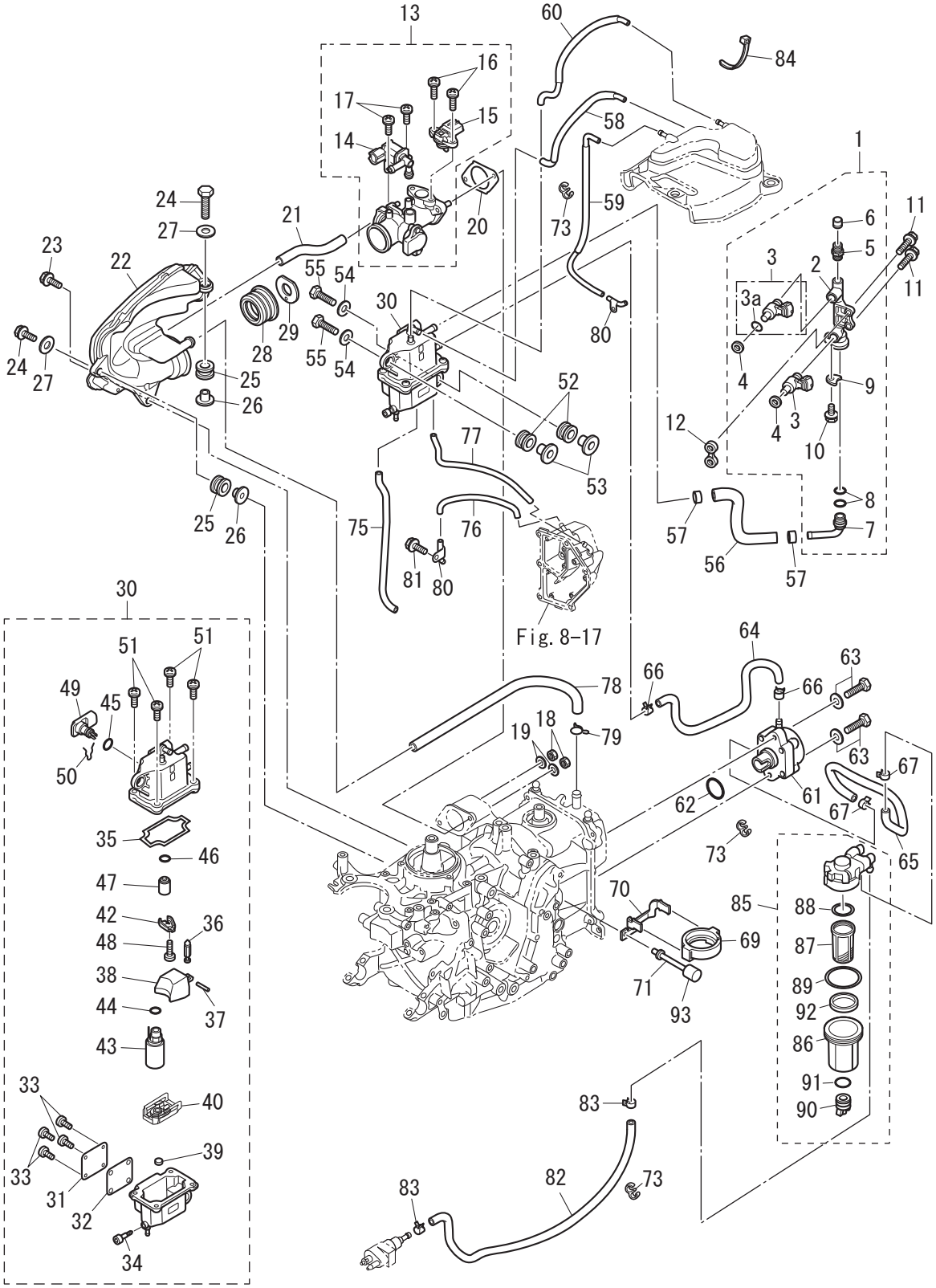

Ref.No. 見出番号		Part No. 部品番号	Description 部　品　名	Q'ty/個数 MFS9.9E	MFS15E	MFS20E	Remarks 備　考
5-84		369-84398-1	BAND 202 ﾊﾞﾝﾄﾞ	1	1	1	
5-85		3RS-02230-0	FUEL FILTER ASSY ﾌｭｴﾙﾌｨﾙﾀｱｯｼ	1	1	1	
5-86		3RS-02237-0	* CUP * ｶｯﾌﾟ	1	1	1	
5-87		3B7-02234-0	* FILTER * ﾌｨﾙﾀ	1	1	1	
5-88		3B7-02236-0	* O-RING * Oﾘﾝｸﾞ	1	1	1	
5-89		3RS-02235-0	* O-RING * Oﾘﾝｸﾞ	1	1	1	
5-90		3RS-02253-0	* DRAIN VALVE * ﾄﾞﾚﾝﾊﾞﾙﾌﾞ	1	1	1	
5-91		3RS-02258-0	* SEAL * ｼｰﾙ	1	1	1	
5-92		3RS-02229-0	* FLOAT * ﾌﾛｰﾄ	1	1	1	
5-93		3RS-67144-0	COWL SUPPORT RUBBER ｶｳﾙｻﾎﾟｰﾄﾗﾊﾞｰ	1	1	1	

Fig. 6 RECOIL STARTER
リコイルスタータ

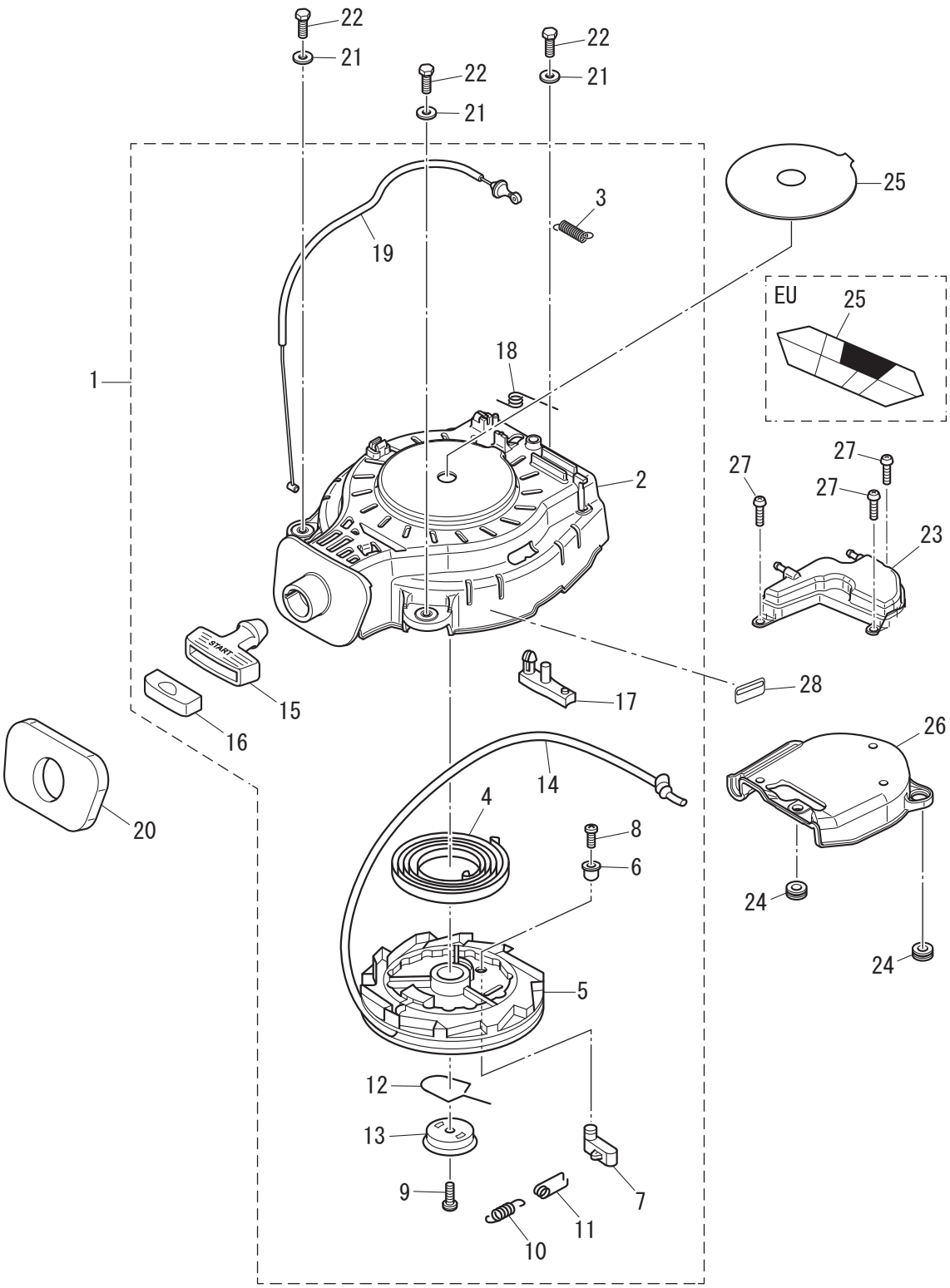

Ref.No. 見出番号		Part No. 部品番号	Description 部　品　名	Q'ty/個数 MFS9.9E	MFS15E	MFS20E	Remarks 備　考
6-1		3RS-05090-1	RECOIL STARTER ASSY ﾘｺｲﾙｽﾀｰﾀｱｯｼ	1	1	1	
6-2		3RS-05105-1	* STARTER CASE * ｽﾀｰﾀｹｰｽ	1	1	1	
6-3		3AC-05258-0	* STARTER LOCK CAM SPRING * ｽﾀｰﾀﾛｯｸｶﾑｽﾌﾟﾘﾝｸﾞ	1	1	1	
6-4		3H8-05004-0	* STARTER SPRING * ｽﾀｰﾀｽﾌﾟﾘﾝｸﾞ	1	1	1	
6-5		3BJ-05104-0	* REEL * ﾘｰﾙ	1	1	1	
6-6		3BJ-05135-0	* BUSHING * ﾌﾞｯｼﾝｸﾞ	1	1	1	
6-7		3BJ-05003-0	* RATCHET * ﾗﾁｪｯﾄ	1	1	1	
6-8		3BJ-05913-0	* TAPPING SCREW * ﾀｯﾋﾟﾝｸﾞｽｸﾘｭ	1	1	1	
6-9		3RS-05913-0	* TAPPING SCREW * ﾀｯﾋﾟﾝｸﾞｽｸﾘｭ	1	1	1	
6-10		3RS-05012-0	* RETURN SPRING * ﾘﾀｰﾝｽﾌﾟﾘﾝｸﾞ	1	1	1	
6-11		3H8-05123-1	* RETURN SPRING * ﾘﾀｰﾝｽﾌﾟﾘﾝｸﾞ	1	1	1	
6-12		3RS-05007-0	* FRICTION SPRING * ﾌﾘｸｼｮﾝｽﾌﾟﾘﾝｸﾞ	1	1	1	
6-13		3R3-05006-0	* FRICTION PLATE * ﾌﾘｸｼｮﾝﾌﾟﾚｰﾄ	1	1	1	
6-14		3R3-05013-0	* STARTER ROPE φ5-1800 * ｽﾀｰﾀﾛｰﾌﾟ φ5-1800	1	1	1	
6-15		3RS-05019-0	* STARTER HANDLE * ｽﾀｰﾀﾊﾝﾄﾞﾙ	1	1	1	
6-16		3AB-05131-0	* ROPE ANCHOR * ﾛｰﾌﾟｱﾝｶ	1	1	1	
6-17		3R3-05252-0	* STARTER LOCK * ｽﾀｰﾀﾛｯｸ	1	1	1	
6-18		3R3-05216-0	* STARTER LOCK SPRING * ｽﾀｰﾀﾛｯｸｽﾌﾟﾘﾝｸﾞ	1	1	1	
6-19		3RS-05207-1	* STARTER LOCK WIRE * ｽﾀｰﾀﾛｯｸﾜｲﾔ	1	1	1	
6-20		3RS-67503-0	STARTER SEAL ｽﾀｰﾀｼｰﾙ	1	1	1	
6-21		3C8-66308-0	WASHER 6-16-1.5 ﾜｯｼｬ 6-16-1.5	3	3	3	
6-22		3AL-60108-0	PRE-COATED BOLT 6-20 ﾌﾟﾚｺｰﾄﾎﾞﾙﾄ 6-20	3	3	3	
6-23		3RS-10320-1	AIR VENT ASSY ｴｱﾍﾞﾝﾄｱｯｼ	1	1	1	
6-24		172-36008-0	GROMMET 13-2 ｸﾞﾛﾒｯﾄ 13-2	2	2	2	
6-25	1	3PA-72181-1	CAUTION DECAL (B) ｺｰｼｮﾝﾃﾞｶｰﾙ (B)		1	1	for EU
6-25	2	3NV-72181-1	CAUTION DECAL (B) ｺｰｼｮﾝﾃﾞｶｰﾙ (B)	1	1	1	
6-26		3RS-06308-1	BELT COVER ﾍﾞﾙﾄｶﾊﾞｰ	1	1	1	
6-27		3SY-05913-0	TAPPING SCREW ﾀｯﾋﾟﾝｸﾞｽｸﾘｭ	3	3	3	
6-28		3UR-72187-1	CAUTION DECAL (SIGP) ｺｰｼｮﾝﾃﾞｶｰﾙ	1	1	1	for US

Fig. 7 MAGNETO・ELECTRIC PARTS
マグネト ・ エレクトリックパーツ

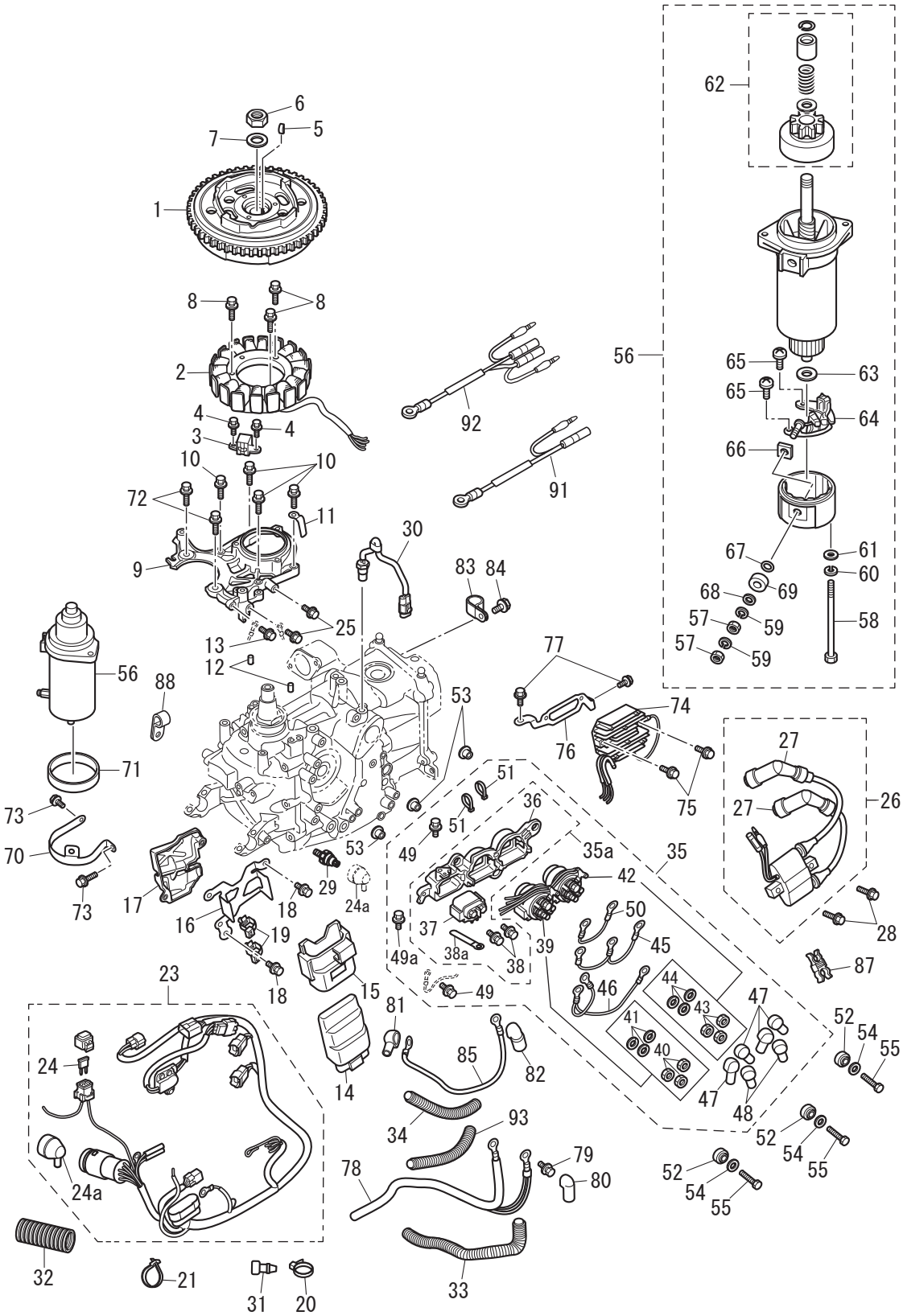

Ref.No. 見出番号		Part No. 部品番号	Description 部　品　名	Q'ty/個数			Remarks 備　考
				MFS9.9E	MFS15E	MFS20E	
7-1	1	3RS-06001-0	FLYWHEEL ﾌﾗｲﾎｲｰﾙ	1	1	1	for MF Type
7-1	2	3RT-06191-0	FLYWHEEL W/RING GEAR ﾌﾗｲﾎｲｰﾙ W/ﾘﾝｸﾞｷﾞﾔ	1	1	1	for EF/EP Type
7-2	1	3RS-06023-0	ALTERNATOR ASSY ｵﾙﾀﾈｰﾀｱｯｼ	1	1	1	for MF Type
7-2	2	3RT-06023-0	ALTERNATOR ASSY ｵﾙﾀﾈｰﾀｱｯｼ	1	1	1	for EF/EP Type
7-3		3RS-06071-0	PULSAR COIL ﾊﾟﾙｻｺｲﾙ	1	1	1	
7-4		910103-5512	BOLT ﾎﾞﾙﾄ	2	2	2	Pulsar Coil
7-5		3T5-10131-0	KEY t=4 ｷｰ 13.4-5-4	1	1	1	
7-6		931121-1600	NUT ﾅｯﾄ	1	1	1	
7-7		3H8-00133-0	WASHER 16-27-3.2 ﾜｯｼｬ 16-27-3.2	1	1	1	
7-8		910103-5625	BOLT ﾎﾞﾙﾄ	3	3	3	Alternator
7-9		3RS-06008-0	COIL BRACKET ｺｲﾙﾌﾞﾗｹｯﾄ	1	1	1	
7-10		910103-5625	BOLT ﾎﾞﾙﾄ	4	4	4	Coil Bracket
7-11		3PR-06972-0	CLAMP 6.5-47.5P ｸﾗﾝﾌﾟ 6.5-47.5P	1	1	1	
7-12		345-01111-0	DOWEL PIN 6-12 ﾀﾞｳｪﾙﾋﾟﾝ 6-12	2	2	2	
7-13		910103-5612	BOLT ﾎﾞﾙﾄ	1	1	1	
7-14	1	3RU-06401-2	ECU ASSY (9.9) ECU ｱｯｼ (9.9)	1			for DO
7-14	2	3RT-06401-2	ECU ASSY (15) ECU ｱｯｼ (15)		1		for DO/EU
7-14	3	3RS-06401-2	ECU ASSY (20) ECU ｱｯｼ (20)			1	for DO/EU
7-14	4	3WU-06401-2	ECU ASSY (9.9) ECU ｱｯｼ (9.9)	1			for US
7-14	5	3YM-06401-2	ECU ASSY (15) ECU ｱｯｼ (15)		1		for US
7-14	6	3YL-06401-2	ECU ASSY (20) ECU ｱｯｼ (20)			1	for US
7-15		3RS-06410-1	ECU HOLDER ECUﾎﾙﾀﾞ	1	1	1	
7-16		3RS-06322-0	PLATE ﾌﾟﾚｰﾄ	1	1	1	
7-17		3RT-06322-0	PLATE ﾌﾟﾚｰﾄ	1	1	1	
7-18		910103-5616	BOLT ﾎﾞﾙﾄ	2	2	2	
7-19		3BJ-84398-0	BAND 135 ﾊﾞﾝﾄﾞ ﾘｰﾄﾞﾜｲﾔ 135	2	2	2	
7-20		369-84398-1	BAND 202 ﾊﾞﾝﾄﾞ	1	1	1	
7-21		369-84398-1	BAND 202 ﾊﾞﾝﾄﾞ	1	1	1	
7-23	1	3RS-76110-1	CORD ASSY ｺｰﾄﾞｱｯｼ	1	1	1	for MF Type

Fig. 7 MAGNETO・ELECTRIC PARTS
マグネト ・ エレクトリックパーツ

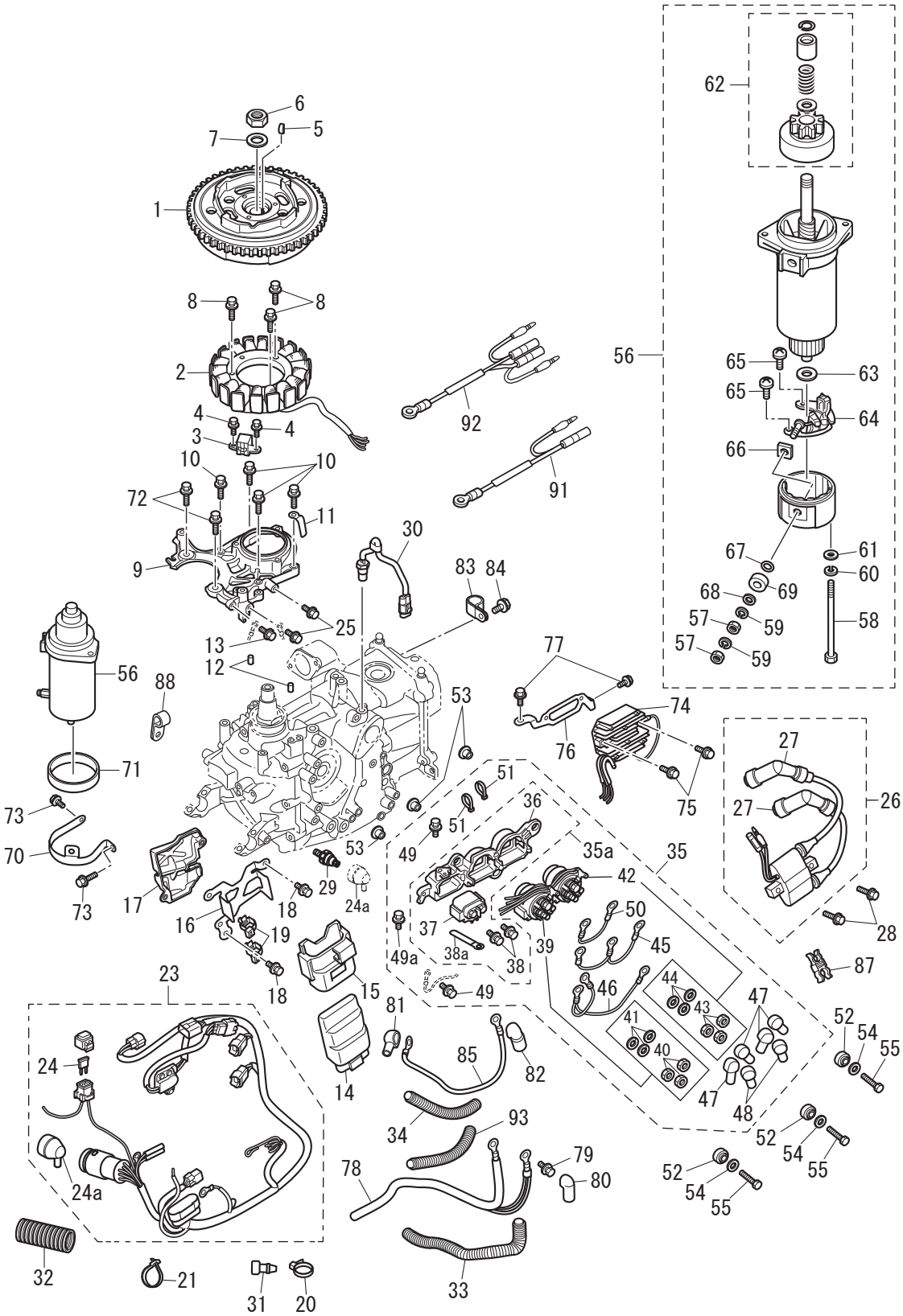

Ref.No. 見出番号		Part No. 部品番号	Description 部　品　名	Q'ty/個数			Remarks 備　考
				MFS9.9E	MFS15E	MFS20E	
7-23	2	3RT-76110-0	CORD ASSY ｺｰﾄﾞｱｯｼ	1	1	1	for EF/EFT Type
7-23	3	3RU-76110-0	CORD ASSY ｺｰﾄﾞｱｯｼ	1	1	1	for EP/EPT Type
7-24		3T5-76247-0	* FUSE 20A * ﾋｭｰｽﾞ 20A	1	1	1	for EF/EP Type
7-24a		3KY-07612-0	* GROMMET * ｸﾞﾛﾒｯﾄｵｲﾙﾌﾟﾚｯｼｬｽｲｯﾁ	1	1	1	
7-25		910103-5612	BOLT ﾎﾞﾙﾄ	2	2	2	
7-26		3RS-06040-1	IGNITION COIL W/R-CAP ｲｸﾞﾆｯｼｮﾝｺｲﾙ W/R-ｷｬｯﾌﾟ	1	1	1	
7-27		3VS-06999-0	* PLUG CAP W/RESISTANCE * ﾌﾟﾗｸﾞｷｬｯﾌﾟ W/ﾚｼﾞｽﾀﾝｽ	2	2	2	
7-28		910103-5625	BOLT ﾎﾞﾙﾄ	2	2	2	
7-29		3H6-07611-1	OIL PRESSURE SWITCH ｵｲﾙﾌﾟﾚｯｼｬｽｲｯﾁ	1	1	1	
7-30		3VS-72510-0	ENGINE TEMP SENSOR ｴﾝｼﾞﾝﾃﾝﾌﾟｾﾝｻ	1	1	1	
7-31		3A3-76037-0	CABLE TERMINAL PLUG ｹｰﾌﾞﾙﾀｰﾐﾅﾙ ﾌﾟﾗｸﾞ	2	2	2	
7-32		3V1-06133-0	PROTECTOR φ24-70 ﾌﾟﾛﾃｸﾀ φ24-70	1	1	1	
7-33		3BJ-06133-0	PROTECTOR φ10.7-320 ﾌﾟﾛﾃｸﾀ φ10.7-320	1	1	1	
7-34		3SY-06133-0	PROTECTOR φ10.7-210 ﾌﾟﾛﾃｸﾀ	1	1	1	
7-35		3RT-06899-0	ELECTRIC BRACKET ASSY ｴﾚｸﾄﾘｯｸﾌﾞﾗｹｯﾄｱｯｼ	1	1	1	for EFT/EPT Type
7-35a		3RS-06899-0	ELECTRIC BRACKET ASSY ｴﾚｸﾄﾘｯｸﾌﾞﾗｹｯﾄｱｯｼ	1	1	1	for EF/EP Type
7-36		3RS-06901-0	* BRACKET * ﾌﾞﾗｹｯﾄ	1	1	1	
7-37		3H8-76040-0	* STARTER SOLENOID * ｽﾀｰﾀｿﾚﾉｲﾄﾞ	1	1	1	
7-38		910103-5610	* BOLT * ﾎﾞﾙﾄ	2	2	2	
7-38a		398-06972-1	* CLAMP 6.5-67P * ｸﾗﾝﾌﾟ	1	1	1	
7-39		3C8-72580-0	* PTT SOLENOID SWITCH (A) * PTTｿﾚﾉｲﾄﾞｽｲｯﾁ (A)	1	1	1	
7-40		930103-0600	** NUT ** ﾅｯﾄ	3	3	3	
7-41		941303-0600	** SPRING WASHER ** ｽﾌﾟﾘﾝｸﾞﾜｯｼｬ	3	3	3	
7-42		3C8-72581-0	* PTT SOLENOID SWITCH (B) * PTTｿﾚﾉｲﾄﾞｽｲｯﾁ (B)	1	1	1	
7-43		930103-0600	** NUT ** ﾅｯﾄ	3	3	3	
7-44		941303-0600	** SPRING WASHER ** ｽﾌﾟﾘﾝｸﾞﾜｯｼｬ	3	3	3	
7-45		3RS-72582-0	* SOLENOID SWITCH CORD (A) * ｿﾚﾉｲﾄﾞｽｲｯﾁｺｰﾄﾞ (A)	1	1	1	Red
7-46		3RS-72583-0	* SOLENOID SWITCH CORD (B) * ｿﾚﾉｲﾄﾞｽｲｯﾁｺｰﾄﾞ (B)	1	1	1	
7-47		3Y1-76145-0	* TERMINAL CAP 8-13-28 * ﾀｰﾐﾅﾙｷｬｯﾌﾟ	4	4	4	Red

Fig. 7 MAGNETO・ELECTRIC PARTS
マグネト ・ エレクトリックパーツ

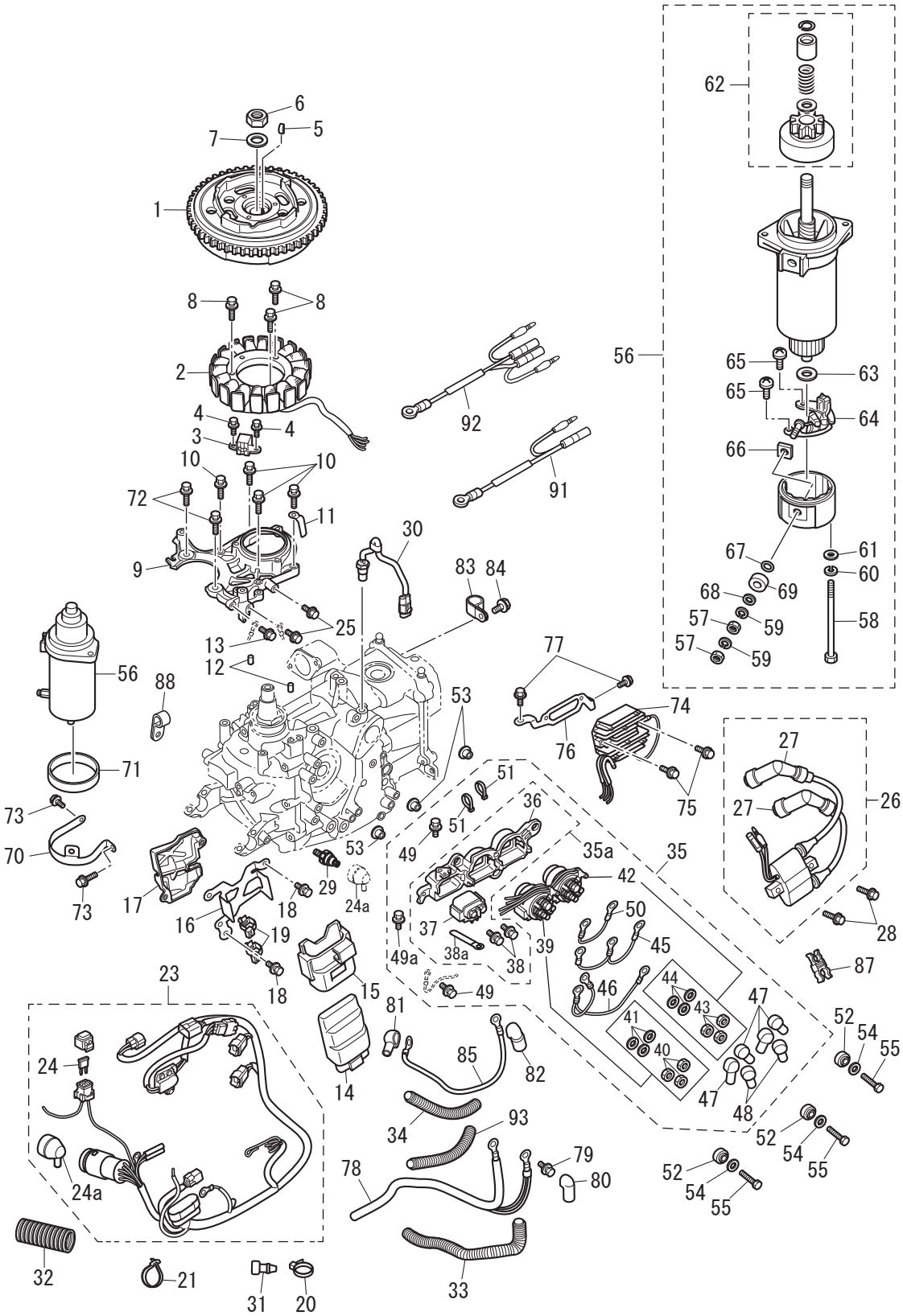

Ref.No. 見出番号	Part No. 部品番号	Description 部　品　名	Q'ty/個数 MFS9.9E	 MFS15E	 MFS20E	Remarks 備　考
7-48	3A3-76145-0	* TERMINAL CAP 8-13-28 * ﾀｰﾐﾅﾙｷｬｯﾌﾟ ｽﾀｰﾀ	2	2	2	Black
7-49	910103-5612	* BOLT * ﾎﾞﾙﾄ	2	2	2	
7-49a	910103-5612	* BOLT * ﾎﾞﾙﾄ	1	1	1	
7-50	3B7-76142-1	* GROUND CABLE L=120 * ｸﾞﾗﾝﾄﾞｹｰﾌﾞﾙ (AV2) L=120	1	1	1	
7-51	3T5-84398-0	* BAND 104 * ﾊﾞﾝﾄﾞ	2	2	2	
7-52	3KY-06920-0	RUBBER MOUNT ﾗﾊﾞｰﾏｳﾝﾄ	3	3	3	
7-53	3RS-76079-0	COLLAR ｶﾗｰ	3	3	3	
7-54	3C8-66308-0	WASHER 6-16-1.5 ﾜｯｼｬ 6-16-1.5	3	3	3	
7-55	910103-0625	BOLT ﾎﾞﾙﾄ	3	3	3	
7-56	3GF-76010-1	STARTER MOTOR ASSY ｽﾀｰﾀﾓｰﾀｱｯｼ	1	1	1	
7-57	930203-0600	* NUT * ﾅｯﾄ	2	2	2	
7-58	3GF-75019-0	* BOLT * ﾎﾞﾙﾄ	2	2	2	
7-59	941303-0600	* SPRING WASHER * ｽﾌﾟﾘﾝｸﾞﾜｯｼｬ	2	2	2	
7-60	941321-0500	* SPRING WASHER * ｽﾌﾟﾘﾝｸﾞﾜｯｼｬ	2	2	2	
7-61	940221-0500	* WASHER * ﾜｯｼｬ	2	2	2	
7-62	3GF-76015-1	* PINION ASSY * ﾋﾟﾆｵﾝｱｯｼ	1	1	1	
7-63	3GF-75015-0	* WASHER * ﾜｯｼｬ	1	1	1	
7-64	3GF-75014-0	* BRUSH HOLDER ASSY * ﾌﾞﾗｼﾎﾙﾀﾞｱｯｼ	1	1	1	
7-65	921521-6408	* SCREW * ｽｸﾘｭ	2	2	2	
7-66	3GF-75017-0	* BUSHING * ﾌﾞｯｼﾝｸﾞ 2	1	1	1	
7-67	3GF-75018-0	* O-RING * Oﾘﾝｸﾞ	1	1	1	
7-68	940103-0600	* WASHER * ﾜｯｼｬ	2	2	2	
7-69	3GF-75016-0	* BUSHING * ﾌﾞｯｼﾝｸﾞ 1	1	1	1	
7-70	3RS-76009-0	STARTER MOTOR BAND ｽﾀｰﾀﾓｰﾀﾊﾞﾝﾄﾞ	1	1	1	
7-71	3C8-76007-0	DAMPER ﾀﾞﾝﾊﾟ ｽﾀｰﾀﾓｰﾀ	1	1	1	
7-72	910103-5825	BOLT ﾎﾞﾙﾄ	2	2	2	
7-73	910103-5612	BOLT ﾎﾞﾙﾄ	2	2	2	
7-74	3RS-76060-0	RECTIFIER COMPLETE ﾚｸﾁﾌｧｲﾔｺﾝﾌﾟﾘｰﾄ	1	1	1	
7-75	910103-5620	BOLT ﾎﾞﾙﾄ	2	2	2	

Fig. 7 MAGNETO・ELECTRIC PARTS
マグネト ・ エレクトリックパーツ

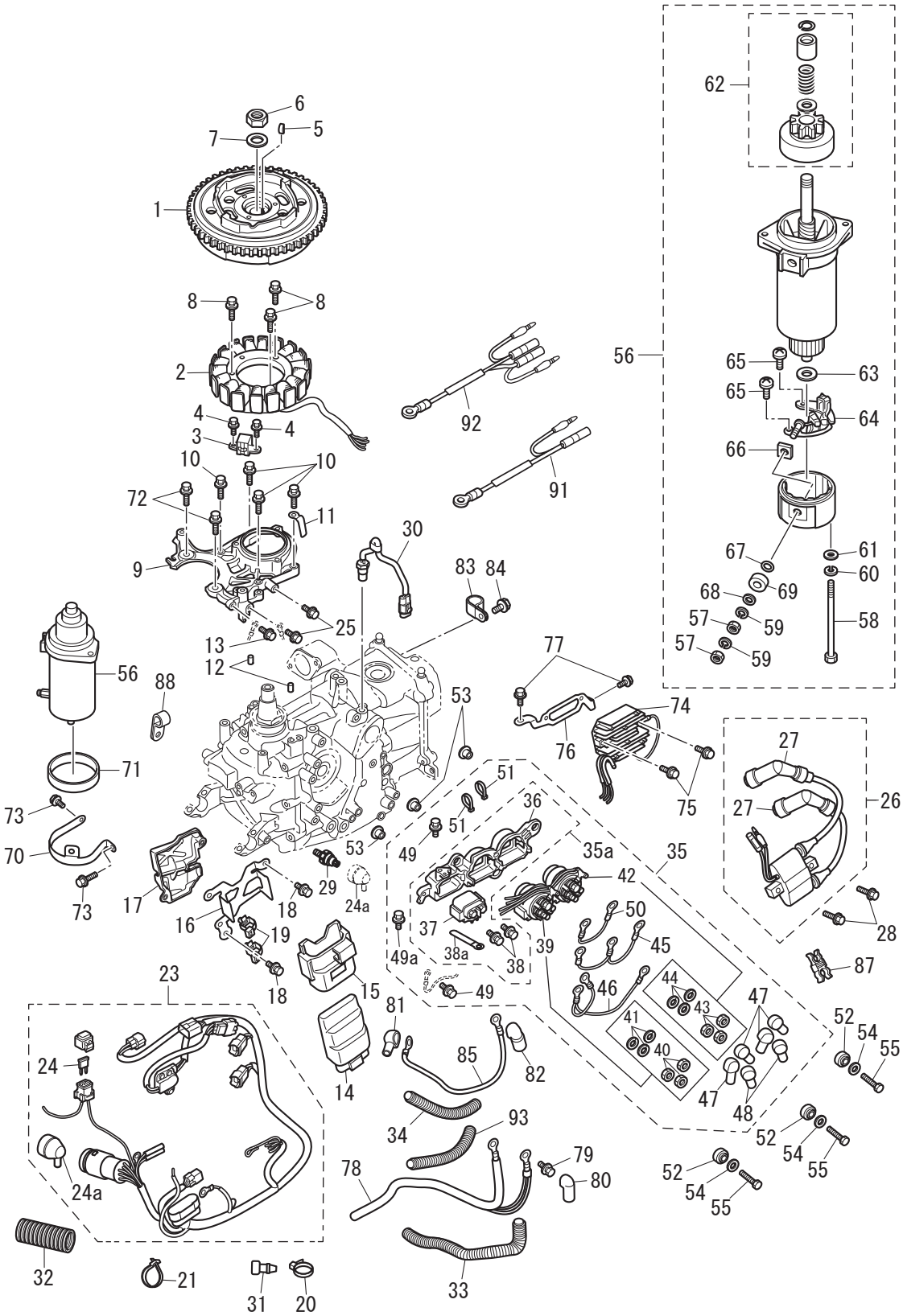

Ref.No. 見出番号		Part No. 部品番号	Description 部　品　名	Q'ty/個数 MFS9.9E	MFS15E	MFS20E	Remarks 備　考
7-76		3RT-76163-1	RECTIFIER BRACKET ﾚｸﾁﾌｧｲﾔﾌﾞﾗｹｯﾄ	1	1	1	
7-77		910103-5612	BOLT ﾎﾞﾙﾄ	2	2	2	
7-78		3BH-76120-0	BATTERY CABLE ﾊﾞｯﾃﾘｹｰﾌﾞﾙ	1	1	1	
7-79		910103-5612	BOLT ﾎﾞﾙﾄ	1	1	1	
7-80		3BJ-76145-0	TERMINAL CAP 15.5-20-28 ﾀｰﾐﾅﾙｷｬｯﾌﾟ	1	1	1	
7-81		3YO-76145-0	TERMINAL CAP 8-18-28 ﾀｰﾐﾅﾙｷｬｯﾌﾟ	1	1	1	Red
7-82		3AA-76145-0	TERMINAL CAP 13-13-28 ﾀｰﾐﾅﾙｷｬｯﾌﾟ	1	1	1	
7-83		345-06915-0	CLAMP 6.5-14L ｸﾗﾝﾌﾟ 6.5-14L	1	1	1	
7-84		910103-5612	BOLT ﾎﾞﾙﾄ	1	1	1	
7-85		3RS-76141-0	STARTER CABLE ｽﾀｰﾀｹｰﾌﾞﾙ	1	1	1	Starter Solenoid-Starter Motor
7-87		3RS-76117-0	CLAMP ｸﾗﾝﾌﾟ	1	1	1	
7-88		345-06915-0	CLAMP 6.5-14L ｸﾗﾝﾌﾟ 6.5-14L	1	1	1	
7-91		3SY-76166-0	ASSIST CORD COMPLETE ｱｼｽﾄｺｰﾄﾞｺﾝﾌﾟﾘｰﾄ	1	1	1	
7-92		3SZ-76166-0	ASSIST CORD COMPLETE ｱｼｽﾄｺｰﾄﾞｺﾝﾌﾟﾘｰﾄ	1	1	1	
7-93		3RS-06133-0	PROTECTOR ﾌﾟﾛﾃｸﾀ	1	1	1	

Fig. 8 DRIVE SHAFT HOUSING
ドライブシャフトハウジング

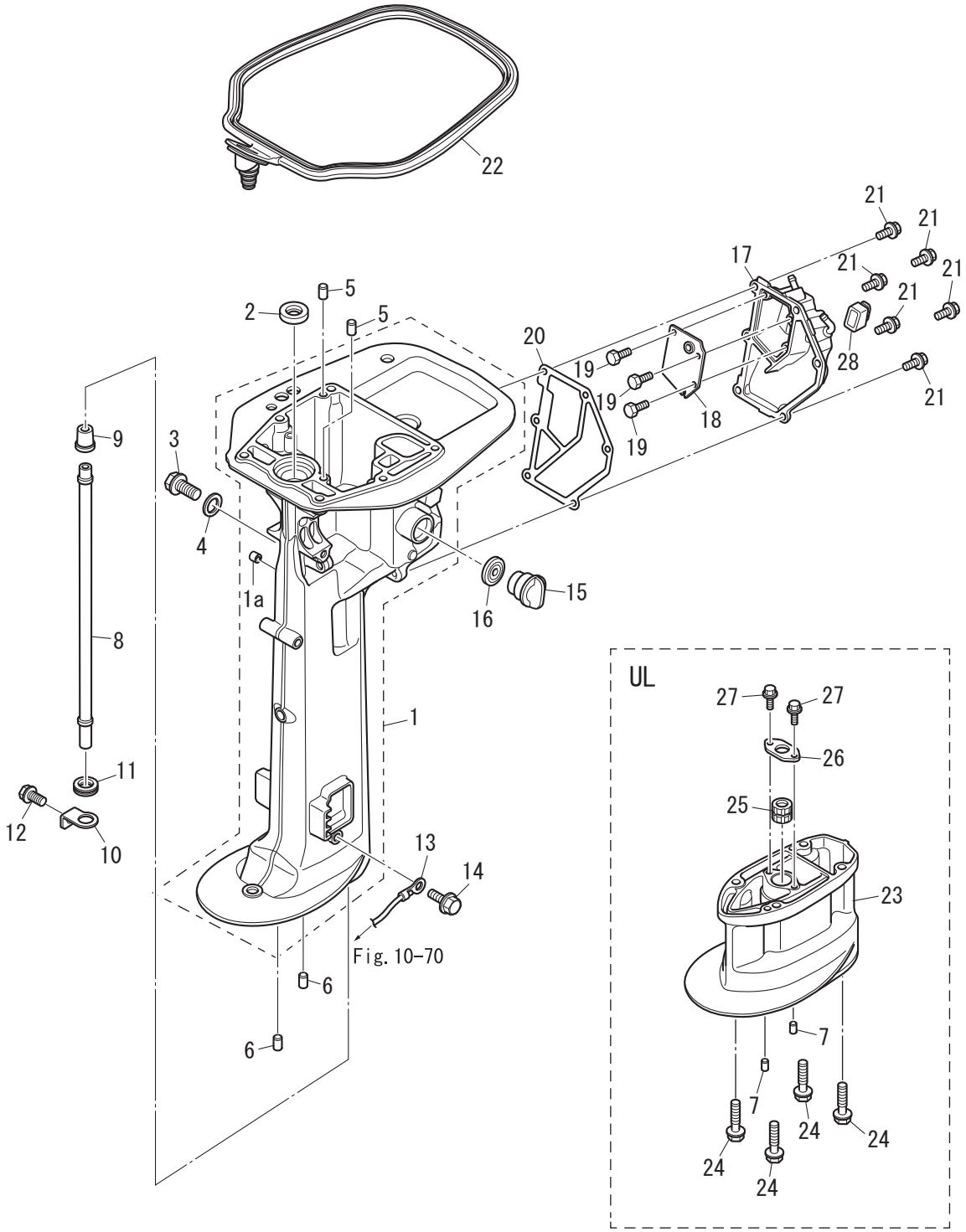

Ref.No. 見出番号		Part No. 部品番号	Description 部　品　名	Q'ty/個数			Remarks 備　考
				MFS9.9E	MFS15E	MFS20E	
8-1	1	3RSQ61020-1	DRIVE SHAFT HOUSING ASSY (S) ﾄﾞﾗｲﾌﾞｼｬﾌﾄﾊｳｼﾞﾝｸﾞｱｯｼ (S)	1	1	1	
8-1	2	3RSW61020-1	DRIVE SHAFT HOUSING ASSY (S) ﾄﾞﾗｲﾌﾞｼｬﾌﾄﾊｳｼﾞﾝｸﾞｱｯｼ (S)			1	for White Model
8-1	3	3RSQ61030-1	DRIVE SHAFT HOUSING ASSY (L) ﾄﾞﾗｲﾌﾞｼｬﾌﾄﾊｳｼﾞﾝｸﾞｱｯｼ (L)	1	1	1	
8-1	4	3RSW61030-1	DRIVE SHAFT HOUSING ASSY (L) ﾄﾞﾗｲﾌﾞｼｬﾌﾄﾊｳｼﾞﾝｸﾞｱｯｼ (L)			1	for White Model
8-1	5	3RTQ61020-1	DRIVE SHAFT HOUSING ASSY (S) ﾄﾞﾗｲﾌﾞｼｬﾌﾄﾊｳｼﾞﾝｸﾞｱｯｼ (S)		1	1	PT Type
8-1	6	3RTW61020-1	DRIVE SHAFT HOUSING ASSY (S) ﾄﾞﾗｲﾌﾞｼｬﾌﾄﾊｳｼﾞﾝｸﾞｱｯｼ (S)			1	PT Type for White Model
8-1a		3RS-00062-0	* SEALING PLUG * ｼｰﾘﾝｸﾞﾌﾟﾗｸﾞ	2	2	2	
8-2		350-01215-1	OIL SEAL 12.8-25-7 ｵｲﾙｼｰﾙ 12.8-25-7	1	1	1	
8-3		3R3-07705-1	DRAIN BOLT 14-14 ﾄﾞﾚﾝﾎﾞﾙﾄ	1	1	1	
8-4		3R3-07406-0	WASHER 14.5-24-1 ﾜｯｼｬ 14.5-24-1	1	1	1	
8-5		345-01111-0	DOWEL PIN 6-12 ﾀﾞｳｪﾙﾋﾟﾝ 6-12	2	2	2	
8-6		3AB-01111-0	DOWEL PIN 6-12 ﾀﾞｳｪﾙﾋﾟﾝ 6-12	2	2	2	
8-7		3AB-01111-0	DOWEL PIN 6-12 ﾀﾞｳｪﾙﾋﾟﾝ 6-12	2		2	Extension Housing
8-8	1	3RS-65100-0	WATER PIPE (S) ｳｫｰﾀﾊﾟｲﾌﾟ (S)	1	1	1	
8-8	2	3RS-65110-0	WATER PIPE (L) ｳｫｰﾀﾊﾟｲﾌﾟ (L)	1	1	1	
8-8	3	3RS-65120-0	WATER PIPE (UL) ｳｫｰﾀﾊﾟｲﾌﾟ (UL)	1		1	
8-9		3V1-65206-0	WATER PIPE SEAL (UPPER) ｳｫｰﾀﾊﾟｲﾌﾟｼｰﾙ (ｱｯﾊﾟｰ)	1	1	1	
8-10		3RS-65203-0	LOCK PLATE ﾛｯｸﾌﾟﾚｰﾄ	1	1	1	
8-11		3V1-65204-0	WATER PIPE AUXILIARY MOUNT 13-2.5 ｳｫｰﾀﾊﾟｲﾌﾟｵｳｷｼﾘｱﾘﾏｳﾝﾄ 13-2.5	1	1	1	
8-12		9101E3-5612	BOLT ﾎﾞﾙﾄ	1	1	1	
8-13		3C8-62396-1	GROUND L=210 ｸﾞﾗﾝﾄﾞ (ｱｰｽﾜｲﾔ) L=210	1	1	1	Drive Shaft Housing-Mount Bracket
8-14		910103-5612	BOLT ﾎﾞﾙﾄ	1	1	1	
8-15		3RS-72404-0	FLUSHING CONNECTOR CAP ﾌﾗｯｼﾝｸﾞｺﾈｸﾀｷｬｯﾌﾟ	1	1	1	
8-16		3RS-67147-0	SEAL RING ｼｰﾙﾘﾝｸﾞ	1	1	1	
8-17	1	3RSQ61209-0	IDLE EXHAUST PORT COVER ASSY ｱｲﾄﾞﾙｴｷｿﾞｰｽﾄﾎﾟｰﾄｶﾊﾞｰｱｯｼ	1	1	1	
8-17	2	3RSW61209-0	IDLE EXHAUST PORT COVER ASSY ｱｲﾄﾞﾙｴｷｿﾞｰｽﾄﾎﾟｰﾄｶﾊﾞｰｱｯｼ			1	for White Model
8-18		3RS-62114-0	PLATE ﾌﾟﾚｰﾄ	1	1	1	
8-19		9101E3-0512	BOLT ﾎﾞﾙﾄ	3	3	3	
8-20		3RS-61220-0	IDLE EXHAUST PORT GASKET ｱｲﾄﾞﾙｴｷｿﾞｰｽﾄﾎﾟｰﾄｶﾞｽｹｯﾄ	1	1	1	

Fig. 8 DRIVE SHAFT HOUSING
ドライブシャフトハウジング

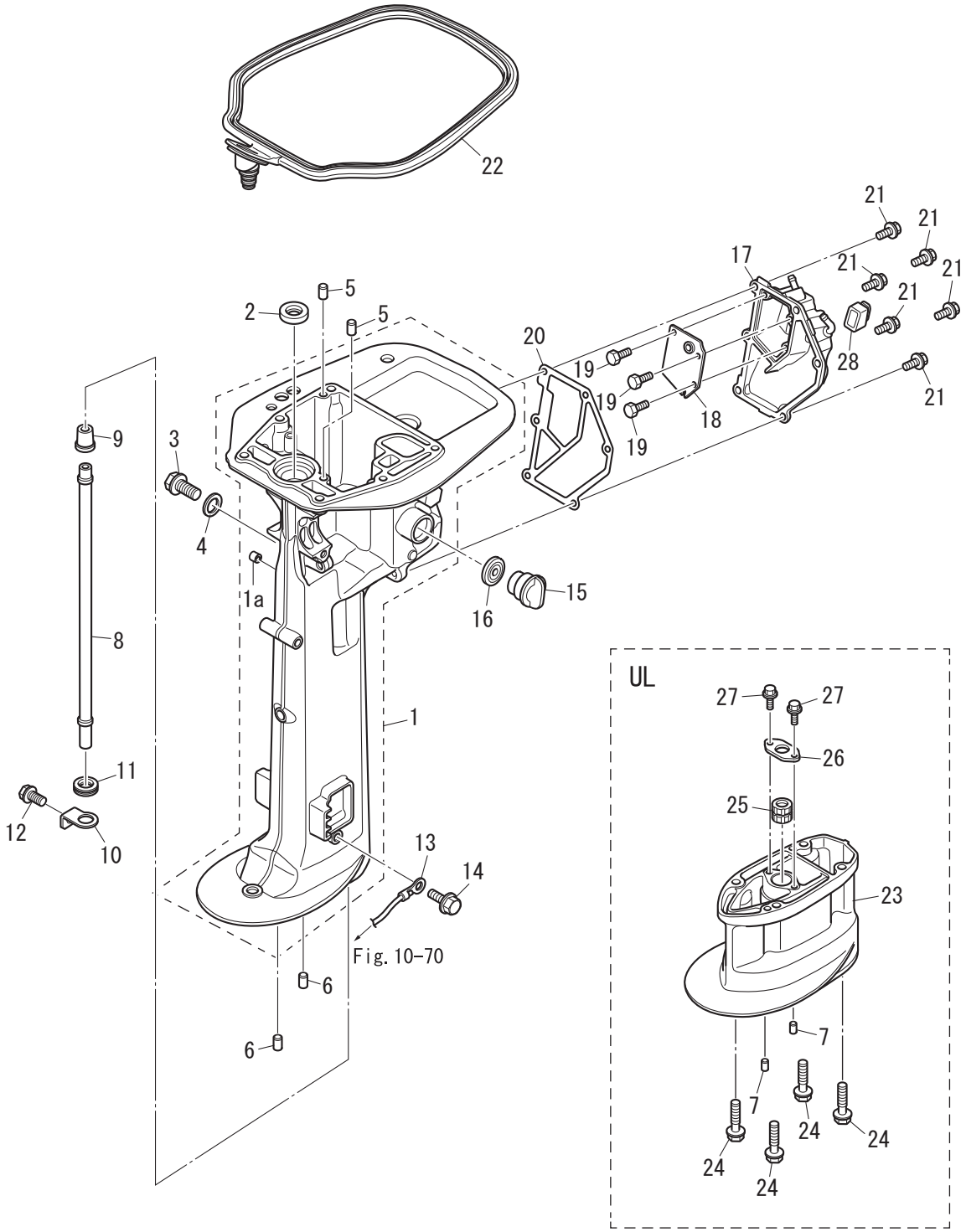

Ref.No. 見出番号		Part No. 部品番号	Description 部　品　名	Q'ty/個数			Remarks 備　考
				MFS9.9E	MFS15E	MFS20E	
8-21		9101E3-5616	BOLT ﾎﾞﾙﾄ	6	6	6	
8-22		3RS-67116-0	ENGINE BASEMENT SEAL ｴﾝｼﾞﾝﾍﾞｰｽｼｰﾙ	1	1	1	
8-23	1	3RSQ61110-0	EXTENSION HOUSING UL ｴｸｽﾃﾝｼｮﾝﾊｳｼﾞﾝｸﾞ UL	1		1	
8-24		3BJ-60001-0	BOLT 8-31 ﾎﾞﾙﾄ	4		4	
8-25		3BJ-60003-0	DRIVE SHAFT BUSHING ﾄﾞﾗｲﾌﾞｼｬﾌﾄﾌﾞｯｼﾝｸﾞ	1		1	
8-26		3V1-64332-0	STOPPER ｽﾄｯﾊﾟ ﾌﾞｯｼﾝｸﾞ	1		1	
8-27		9101E3-5612	BOLT ﾎﾞﾙﾄ	2		2	
8-28		3RS-61212-0	GROMMET ｸﾞﾛﾒｯﾄ	1	1	1	

Fig. 9 GEAR CASE
ギヤケース

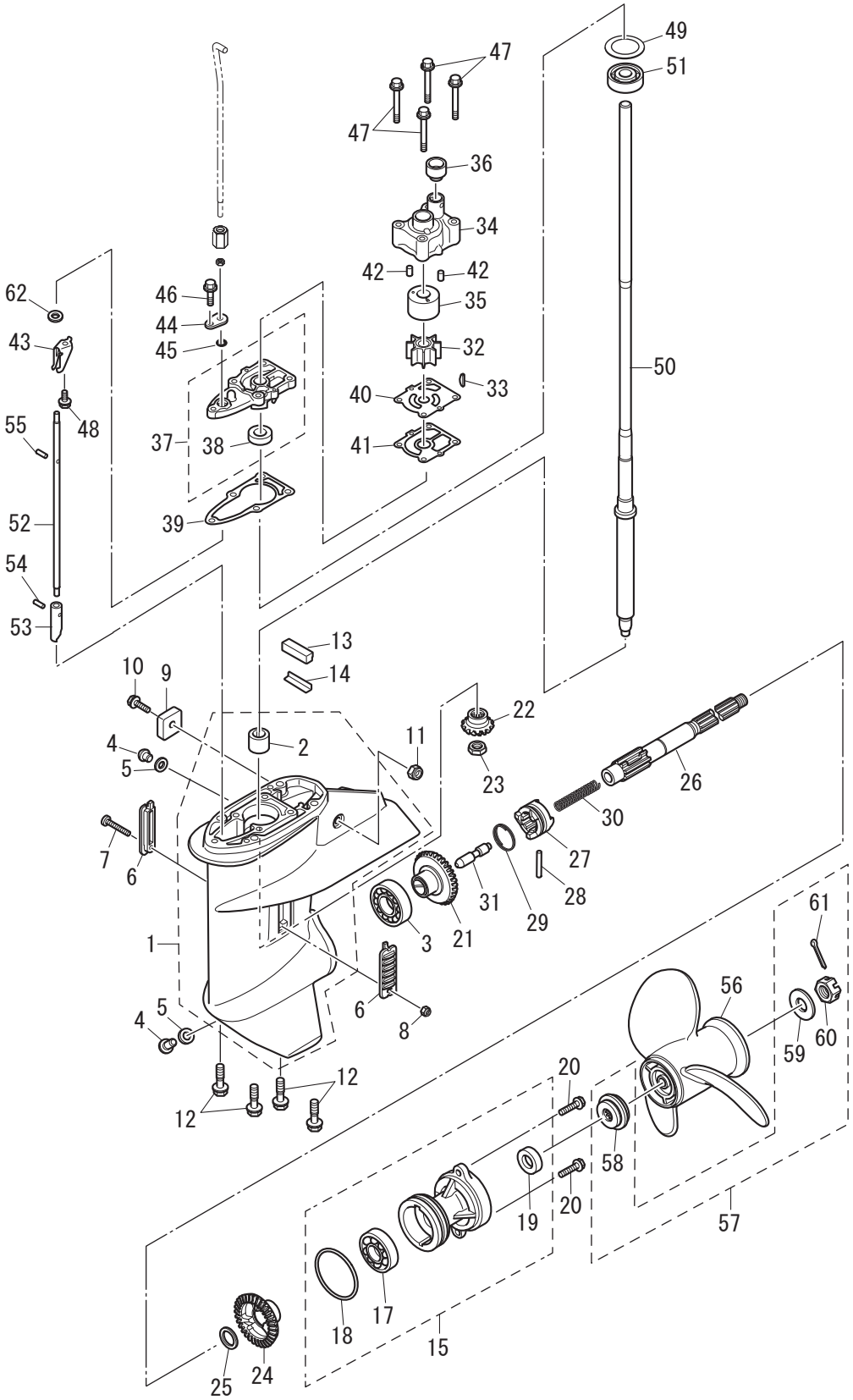

Ref.No. 見出番号		Part No. 部品番号	Description 部　品　名	Q'ty/個数			Remarks 備　考
				MFS9.9E	MFS15E	MFS20E	
9-1	1	3RSQ60000-0	GEAR CASE ASSY ｷﾞﾔｹｰｽｱｯｼ	1	1	1	
9-1	2	3RSW60000-0	GEAR CASE ASSY ｷﾞﾔｹｰｽｱｯｼ			1	for White Model
9-2		3BJ-60211-0	* ROLLER BEARING * ﾛｰﾗﾍﾞｱﾘﾝｸﾞ	1	1	1	
9-3		3BJ-60215-0	BALL BEARING 6205HS ﾎﾞｰﾙﾍﾞｱﾘﾝｸﾞ 6205HS	1	1	1	
9-4		332-60005-3	PLUG 8-8 ﾌﾟﾗｸﾞ 8-8	2	2	2	
9-5		332-60006-1	GASKET ｶﾞｽｹｯﾄ 8.1-15-1	2	2	2	
9-6		362-60206-1	WATER STRAINER ｳｫｰﾀｽﾄﾚｰﾅ	2	2	2	
9-7		921503-0430	SCREW ｽｸﾘｭ	1	1	1	
9-8		930403-0400	NYLON NUT 4-P0.7 ﾅｲﾛﾝﾅｯﾄ 4-P0.7	1	1	1	
9-9		3KY-60218-0	ANODE ｱﾉｰﾄﾞ	1	1	1	
9-10		910103-5620	BOLT ﾎﾞﾙﾄ	1	1	1	
9-11		930403-0600	NYLON NUT 6-P1.0 ﾅｲﾛﾝﾅｯﾄ 6-P1.0	1	1	1	
9-12		3BJ-60001-0	BOLT 8-31 ﾎﾞﾙﾄ	4	4	4	
9-13		3RS-60041-0	WATER SEAL RUBBER ｳｫｰﾀｼｰﾙﾗﾊﾞｰ	1	1	1	
9-14		3RS-60042-0	WATER SEAL PLATE ｳｫｰﾀｼｰﾙﾌﾟﾚｰﾄ	1	1	1	
9-15	1	3RSQ60100-2	PROPELLER SHAFT HOUSING ASSY ﾌﾟﾛﾍﾟﾗｼｬﾌﾄﾊｳｼﾞﾝｸﾞｱｯｼ	1	1	1	
9-15	2	3RSW60100-2	PROPELLER SHAFT HOUSING ASSY ﾌﾟﾛﾍﾟﾗｼｬﾌﾄﾊｳｼﾞﾝｸﾞｱｯｼ			1	for White Model
9-17		3RS-60213-0	* BALL BEARING * ﾎﾞｰﾙﾍﾞｱﾘﾝｸﾞ	1	1	1	
9-18		121-32071-0	* O-RING 2.4-59.6 * Oﾘﾝｸﾞ 2.4-59.6	1	1	1	
9-19		346-65013-0	* OIL SEAL 17-30-9 * ｵｲﾙｼｰﾙ 17-30-9	1	1	1	
9-20		3BJ-60108-0	BOLT ﾌﾟﾚｺｰﾄﾎﾞﾙﾄ	2	2	2	
9-21		3RS-64010-1	BEVEL GEAR ASSY (A) ﾍﾞﾍﾞﾙｷﾞﾔｱｯｼ (A)	1	1	1	
9-22		3BJ-64020-0	BEVEL GEAR B ﾍﾞﾍﾞﾙｷﾞﾔ B	1	1	1	
9-23		346-64027-1	NUT ﾅｯﾄ ﾍﾞﾍﾞﾙｷﾞﾔ B	1	1	1	
9-24		3RS-64030-0	BEVEL GEAR C ﾍﾞﾍﾞﾙｷﾞﾔ C	1	1	1	
9-25		350-64032-0	WASHER 17.1-22-1.5 ﾜｯｼｬ 17.1-22-1.5	1	1	1	
9-26		3RS-64211-1	PROPELLER SHAFT ﾌﾟﾛﾍﾟﾗｼｬﾌﾄ	1	1	1	
9-27		3BJ-64215-0	CLUTCH ｸﾗｯﾁ	1	1	1	
9-28		350-64218-0	PIN φ5-30 ﾋﾟﾝ ｸﾗｯﾁ φ5-30	1	1	1	

Fig. 9 GEAR CASE
ギヤケース

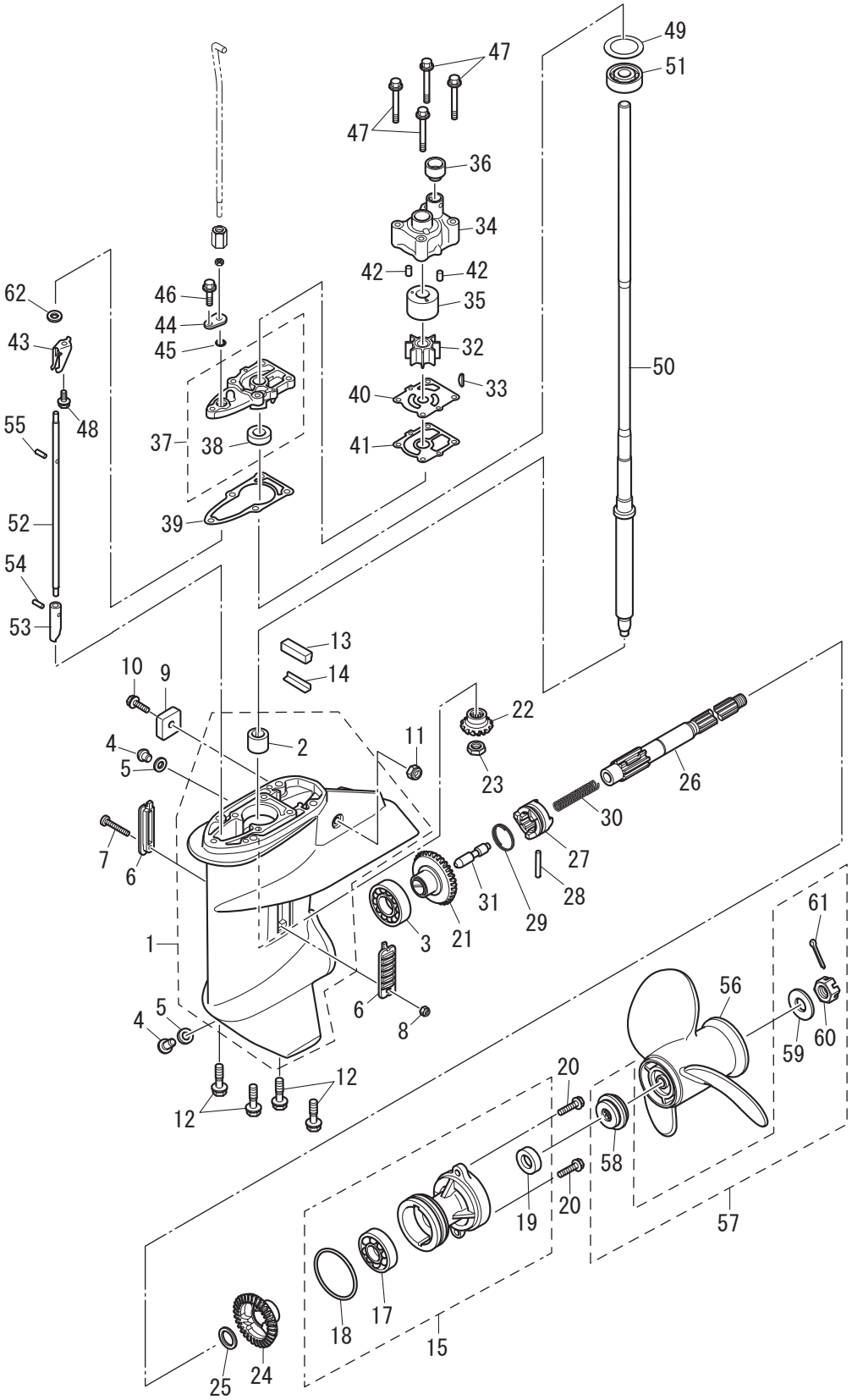

Ref.No. 見出番号		Part No. 部品番号	Description 部　品　名	Q'ty/個数 MFS9.9E	MFS15E	MFS20E	Remarks 備　考
9-29		350-64219-0	SNAP ｽﾅｯﾌﾟ　ｸﾗｯﾁﾋﾟﾝ	1	1	1	
9-30		332-64221-0	SPRING ｽﾌﾟﾘﾝｸﾞ　ｸﾗｯﾁ	1	1	1	
9-31		3RS-64223-0	PUSH ROD ﾌﾟｯｼｭﾛｯﾄﾞ	1	1	1	
9-32		3LD-65021-0	WATER PUMP IMPELLER ｲﾝﾍﾟﾗｳｫｰﾀﾎﾟﾝﾌﾟ	1	1	1	
9-33		3RS-65022-1	KEY ｷｰ	1	1	1	
9-34		3RS-65016-1	PUMP CASE (UPPER) ﾎﾟﾝﾌﾟｹｰｽ (ｱｯﾊﾟ)	1	1	1	
9-35		3RS-65011-0	PUMP CASE LINER ﾎﾟﾝﾌﾟｹｰｽﾗｲﾅ	1	1	1	
9-36		350-65014-0	WATER PIPE SEAL (LOWER) ｳｫｰﾀﾊﾟｲﾌﾟｼｰﾙ (ﾛﾜ)	1	1	1	
9-37		3RS-65002-0	PUMP CASE ASSY (LOWER) ﾎﾟﾝﾌﾟｹｰｽｱｯｼ (ﾛﾜ)	1	1	1	
9-38		332-60223-0	* OIL SEAL 13.8-26-9.5 * ｵｲﾙｼｰﾙ 13.8-26-9.5	1	1	1	
9-39		3RS-65020-0	PUMP CASE GASKET (LOWER) ﾎﾟﾝﾌﾟｹｰｽｶﾞｽｹｯﾄ (ﾛﾜ)	1	1	1	
9-40		3RS-65025-0	WATER PUMP GUIDE PLATE ｳｫｰﾀﾎﾟﾝﾌﾟｶﾞｲﾄﾞﾌﾟﾚｰﾄ	1	1	1	
9-41		3RS-65029-0	GUIDE PLATE GASKET ｶﾞｲﾄﾞﾌﾟﾚｰﾄｶﾞｽｹｯﾄ	1	1	1	
9-42		334-65012-0	DOWEL PIN 4-10 ﾀﾞｳｪﾙﾋﾟﾝ 4-10	2	2	2	
9-43		3RT-66033-0	STOPPER ｽﾄｯﾊﾟ　ｶﾑﾛｯﾄﾞﾌﾞｯｼﾝｸﾞ	1	1	1	
9-44		3RS-66033-0	STOPPER ｽﾄｯﾊﾟ	1	1	1	
9-45		3RS-66021-0	O-RING Oﾘﾝｸﾞ	1	1	1	
9-46		9101E3-5625	BOLT ﾎﾞﾙﾄ	1	1	1	
9-47		9101E3-5652	BOLT ﾎﾞﾙﾄ	4	4	4	
9-48		910103-5512	BOLT ﾎﾞﾙﾄ	1	1	1	
9-49	1	346-64081-0	SHIM 35-41.9-0.1 ｼﾑ 35-41.9-0.1	A	A	A	
9-49	2	346-64082-0	SHIM 35-41.9-0.15 ｼﾑ 35-41.9-0.15	A	A	A	
9-49	3	346-64083-0	SHIM 35-41.9-0.3 ｼﾑ 35-41.9-0.3	A	A	A	
9-49	4	346-64084-0	SHIM 35-41.9-0.5 ｼﾑ 35-41.9-0.5	A	A	A	
9-50	1	3RS-64301-1	DRIVE SHAFT (S) ﾄﾞﾗｲﾌﾞｼｬﾌﾄ (S)	1	1	1	
9-50	2	3RS-64302-1	DRIVE SHAFT (L) ﾄﾞﾗｲﾌﾞｼｬﾌﾄ (L)	1	1	1	
9-50	3	3RS-64303-1	DRIVE SHAFT (UL) ﾄﾞﾗｲﾌﾞｼｬﾌﾄ (UL)	1		1	
9-51		3RT-60213-0	BALL BEARING ﾎﾞｰﾙﾍﾞｱﾘﾝｸﾞ	1	1	1	
9-52	1	3RS-66012-1	CAM ROD (S) ｶﾑﾛｯﾄﾞ (S)	1	1	1	Transom "S"&"L"

Fig. 9 GEAR CASE
ギヤケース

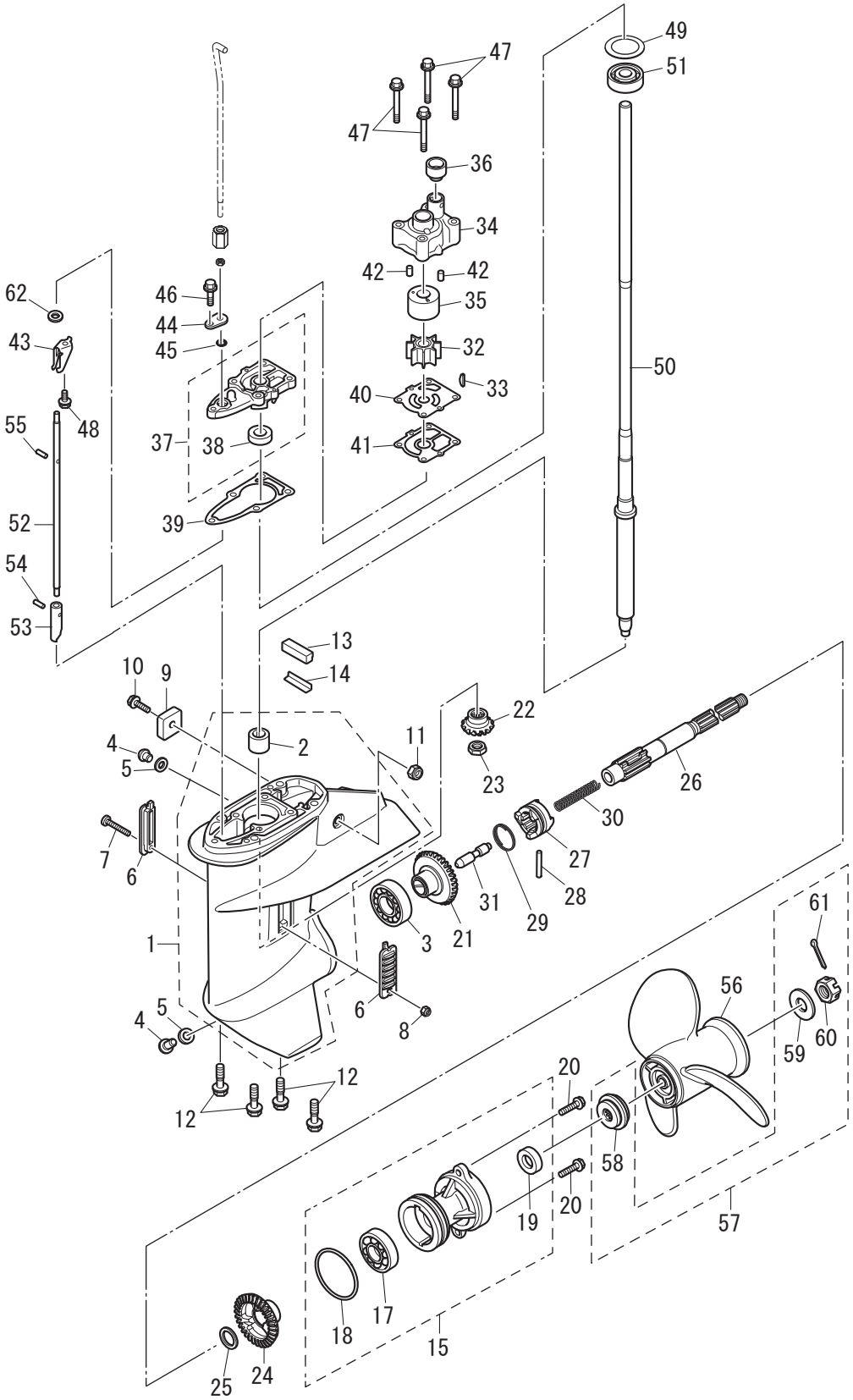

Ref.No. 見出番号		Part No. 部品番号	Description 部　品　名	Q'ty/個数 MFS9.9E	MFS15E	MFS20E	Remarks 備　考
9-52	2	3RS-66014-1	CAM ROD (UL) ｶﾑﾛｯﾄﾞ (UL)	1		1	
9-53		369-66011-0	CLUTCH CAM ｸﾗｯﾁｶﾑ	1	1	1	
9-54		951407-0310	SPRING PIN 3-10 ｽﾌﾟﾘﾝｸﾞﾋﾟﾝ 3-10	1	1	1	
9-55		951407-2512	SPRING PIN ｽﾌﾟﾘﾝｸﾞﾋﾟﾝ	1	1	1	
9-56	1	362B64107-1	PROPELLER ASSY (6″) ﾌﾟﾛﾍﾟﾗｱｯｼ (6″)	1	1	1	OPT 3 x 234 x 155
9-56	2	362B64105-1	PROPELLER ASSY (7″) ﾌﾟﾛﾍﾟﾗｱｯｼ (7″)	1	1	1	OPT 3 x 234 x 174
9-56	3	3BAB64516-1	PROPELLER ASSY (8″) ﾌﾟﾛﾍﾟﾗｱｯｼ (8″)	1	1	1	MFS9.9 : L STD 3 x 235 x 203
9-56	4	3BAB64518-1	PROPELLER ASSY (9″) ﾌﾟﾛﾍﾟﾗｱｯｼ (9″)	1	1	1	MFS9.9 : S MFS15/20 : L/UL STD 3 x 235 x 229
9-56	5	3BAB64521-1	PROPELLER ASSY (10″) ﾌﾟﾛﾍﾟﾗｱｯｼ (10″)	1	1	1	MFS15/20 : S STD 3 x 235 x 254
9-56	6	3BAB64524-1	PROPELLER ASSY (11.5″) ﾌﾟﾛﾍﾟﾗｱｯｼ (11.5″)	1	1	1	OPT 3 x 235 x 292
9-56	7	3Y0B64514-0	PROPELLER ASSY (7″) ﾌﾟﾛﾍﾟﾗｱｯｼ (7)	1		1	OPT 4 x 254 x 178
9-57		3RS-87326-0	PROPELLER HARDWARE KIT ﾌﾟﾛﾍﾟﾗﾊｰﾄﾞｳｪｱｷｯﾄ	1	1	1	
9-58		3RS-64231-0	* THRUST HOLDER * ｽﾗｽﾄﾎﾙﾀﾞ	1	1	1	
9-59		346-64124-5	* WASHER 12.5-32-2.5 * ﾜｯｼｬ 12.5-32-2.5	1	1	1	
9-60		346-64121-5	* PROPELLER NUT * ﾌﾟﾛﾍﾟﾗﾅｯﾄ	1	1	1	
9-61		951503-0322	* SPLIT PIN 3-22 * ｽﾌﾟﾘｯﾄﾋﾟﾝ 3-22	1	1	1	
9-62		3C8-66308-0	WASHER 6-16-1.5 ﾜｯｼｬ 6-16-1.5	1	1	1	

Fig. 10 BRACKET(MANUAL)
ブラケット（マニュアル）

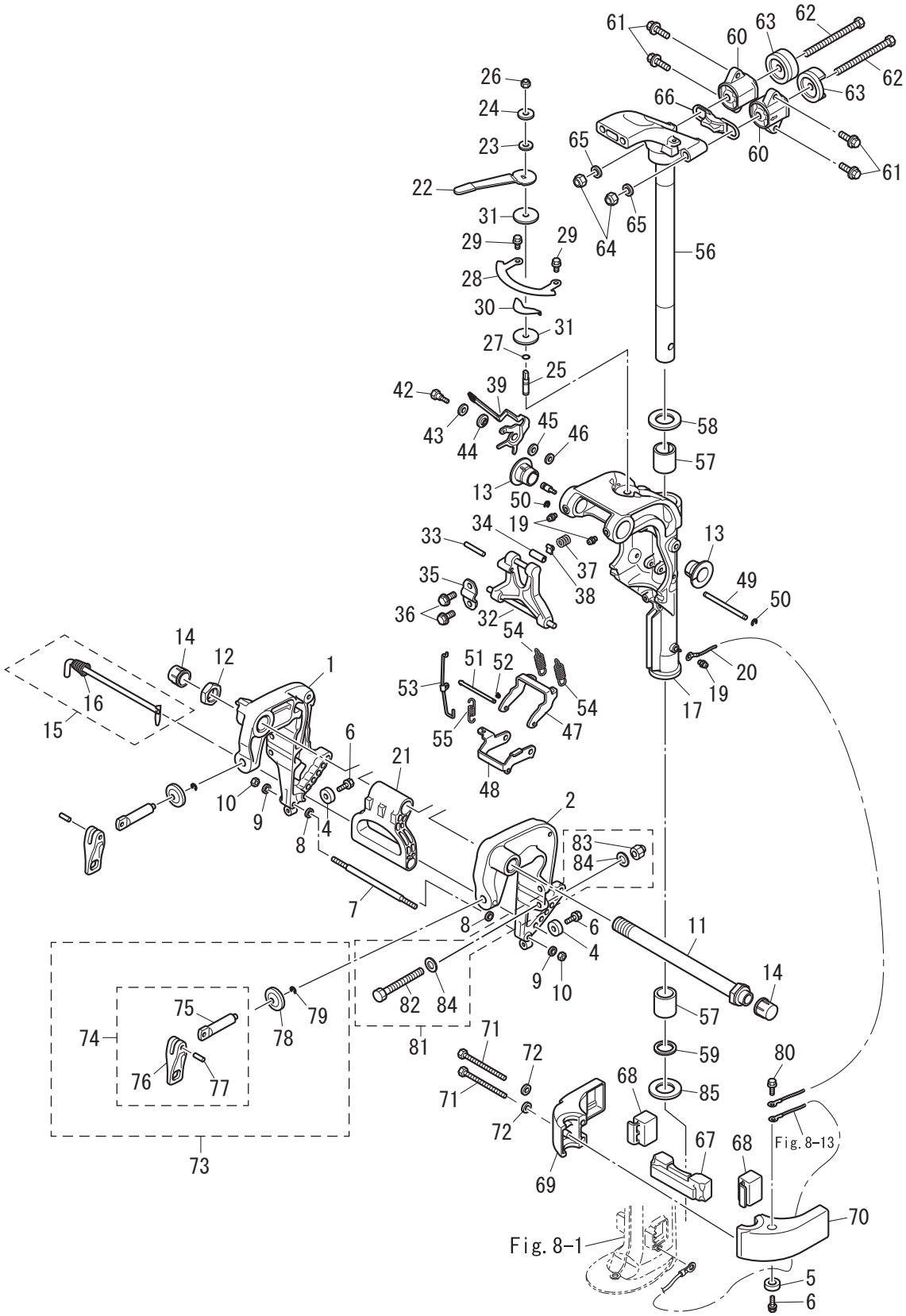

Ref.No. 見出番号		Part No. 部品番号	Description 部　品　名	Q'ty/個数			Remarks 備　考
				MFS9.9E	MFS15E	MFS20E	
10-1	1	3RSQ62112-0	CLAMP BRACKET (R) ｸﾗﾝﾌﾟﾌﾞﾗｹｯﾄ (R)	1	1	1	
10-1	2	3RSW62112-0	CLAMP BRACKET (R) ｸﾗﾝﾌﾟﾌﾞﾗｹｯﾄ (R)			1	for White Model
10-2	1	3RSQ62113-0	CLAMP BRACKET (L) ｸﾗﾝﾌﾟﾌﾞﾗｹｯﾄ (L)	1	1	1	
10-2	2	3RSW62113-0	CLAMP BRACKET (L) ｸﾗﾝﾌﾟﾌﾞﾗｹｯﾄ (L)			1	for White Model
10-4		338-60218-2	ANODE ｱﾉｰﾄﾞ	2	2	2	Clamp Bracket
10-5		338-60218-2	ANODE ｱﾉｰﾄﾞ	1	1	1	Mount Bracket
10-6		910103-5620	BOLT ﾎﾞﾙﾄ	3	3	3	
10-7		3RS-62117-0	DISTANCE PIECE ﾃﾞｨｽﾀﾝｽﾋﾟｰｽ	1	1	1	
10-8		9401E3-0600	WASHER ﾜｯｼｬ	2	2	2	Distance Piece Side
10-9		9401E3-0600	WASHER ﾜｯｼｬ	2	2	2	Nut Side
10-10		930403-0600	NYLON NUT 6-P1.0 ﾅｲﾛﾝﾅｯﾄ 6-P1.0	2	2	2	
10-11		3AC-62191-0	SWIVEL BRACKET SHAFT ASSY ｽｲﾍﾞﾙﾌﾞﾗｹｯﾄｼｬﾌﾄｱｯｼ	1	1	1	
10-12		346-62124-1	NYLON NUT 7/8-14 ﾅｲﾛﾝﾅｯﾄ 7/8-14	1	1	1	
10-13		349-62126-0	BUSHING ﾌﾞｯｼﾝｸﾞ	2	2	2	
10-14		346-62127-0	CAP NUT ｷｬｯﾌﾟﾅｯﾄ ﾌﾞﾗｹｯﾄﾎﾞﾙﾄ	2	2	2	
10-15		3RS-62123-0	THRUST ROD ASSY ｽﾗｽﾄﾛｯﾄﾞｱｯｼ	1	1	1	
10-16		369-62122-2	* THRUST ROD SPRING * ｽﾗｽﾄﾛｯﾄﾞｽﾌﾟﾘﾝｸﾞ	1	1	1	
10-17	1	3RTQ62309-0	SWIVEL BRACKET ASSY ｽｲﾍﾞﾙﾌﾞﾗｹｯﾄｱｯｼ	1	1	1	Transom "S"
10-17	2	3RTW62309-0	SWIVEL BRACKET ASSY ｽｲﾍﾞﾙﾌﾞﾗｹｯﾄｱｯｼ			1	Transom "L" for White Model
10-17	3	3RSQ62309-0	SWIVEL BRACKET ASSY ｽｲﾍﾞﾙﾌﾞﾗｹｯﾄｱｯｼ	1	1	1	Transom "L"&"UL"
10-17	4	3RSW62309-0	SWIVEL BRACKET ASSY ｽｲﾍﾞﾙﾌﾞﾗｹｯﾄｱｯｼ			1	Transom "S" for White Model
10-19		344-67177-1	GREASE FITTING ｸﾞﾘｽﾌｨｯﾃｨﾝｸﾞ	3	3	3	
10-20		3A3-62396-1	GROUND L=110 ｸﾞﾗﾝﾄﾞ (ｱｰｽﾜｲﾔ) L=110	1	1	1	Swivel Bracket-Mount Bracket
10-21		3AA-61199-0	CARRYING HANDLE ｷｬﾘﾝｸﾞﾊﾝﾄﾞﾙ	1	1	1	
10-22		3RS-62441-0	FRICTION LEVER ﾌﾘｸｼｮﾝﾚﾊﾞｰ	1	1	1	
10-23		3R3-62443-0	WASHER 8.1-20-0.8 ﾜｯｼｬ 8.1-20-0.8	1	1	1	
10-24		3B7-63730-0	WASHER 8.5-24-1.5 ﾜｯｼｬ 8.5-24-1.5	1	1	1	
10-25		3RS-62445-0	BOLT ﾎﾞﾙﾄ	1	1	1	
10-26		3V5-62442-0	NYLON NUT 8-P1.25 ﾅｲﾛﾝﾅｯﾄ 8-P1.25	1	1	1	

Fig. 10 BRACKET(MANUAL)
ブラケット（マニュアル）

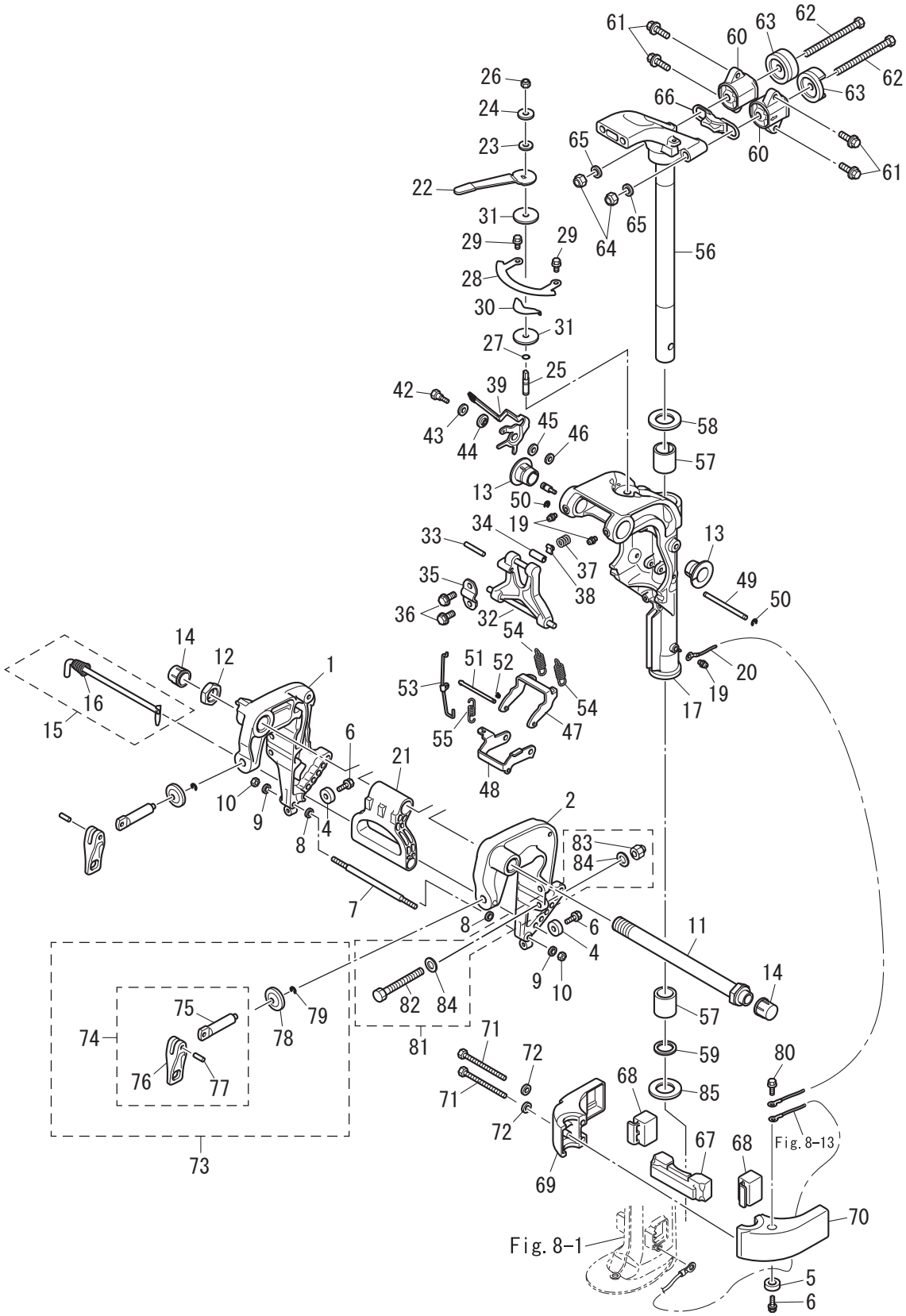

Ref.No. 見出番号		Part No. 部品番号	Description 部　品　名	Q'ty/個数			Remarks 備　考
				MFS9.9E	MFS15E	MFS20E	
10-27		345-66021-0	O-RING 1.9-6.8 Oﾘﾝｸﾞ 1.9-6.8	1	1	1	
10-28		3RS-62447-0	PLATE ﾌﾟﾚｰﾄ	1	1	1	
10-29		9101E3-5612	BOLT ﾎﾞﾙﾄ	2	2	2	
10-30		3RS-62448-1	WASHER ﾜｯｼｬ	1	1	1	
10-31		3RS-62449-0	DISC 8.5-38-2 ﾃﾞｨｽｸｺﾊﾟｲﾛｯﾄ 8.5-38-2	2	2	2	
10-32	1	3RSQ62993-0	TILT STOPPER ﾁﾙﾄｽﾄｯﾊﾟ	1	1	1	
10-32	2	3RSW62993-0	TILT STOPPER ﾁﾙﾄｽﾄｯﾊﾟ			1	for White Model
10-33		951403-0540	SPRING PIN ｽﾌﾟﾘﾝｸﾞﾋﾟﾝ	1	1	1	
10-34		350-62437-0	BUSHING 8.2-10-26.5 ﾌﾞｯｼﾝｸﾞ 8.2-10-26.5	1	1	1	
10-35		350-62439-1	SETTING PLATE ｾｯﾃｨﾝｸﾞﾌﾟﾚｰﾄ	1	1	1	
10-36		9101E3-5818	BOLT ﾎﾞﾙﾄ	2	2	2	
10-37		3C8-62421-1	FRICTION SPRING ﾌﾘｸｼｮﾝｽﾌﾟﾘﾝｸﾞ	1	1	1	
10-38		346-62438-0	SETTING PIECE ｾｯﾃｨﾝｸﾞﾋﾟｰｽ ﾁﾙﾄｽﾄｯﾊﾟ	1	1	1	
10-39		3RS-66311-2	REVERSE LOCK LEVER ﾘﾊﾞｰｽﾛｯｸﾚﾊﾞｰ	1	1	1	
10-42		3AL-05254-0	SHOULDER BOLT 6-8 ｼｮﾙﾀﾞﾎﾞﾙﾄ 6-8	1	1	1	
10-43		940103-0800	WASHER ﾜｯｼｬ	1	1	1	
10-44		3AL-05212-0	BUSHING 8.1-20 ﾌﾞｯｼﾝｸﾞ 8.1-20	1	1	1	
10-45		3AA-83719-0	WASHER 8.5-18-1.6 ﾜｯｼｬ 8.5-18-1.6	1	1	1	
10-46		3R0-66308-0	WASHER 6-16-1.5 ﾜｯｼｬ 6-16-1.5	1	1	1	
10-47		3RS-66351-0	REVERSE LOCK (R) ﾘﾊﾞｰｽﾛｯｸ (R)	1	1	1	
10-48		3RS-66313-0	REVERSE LOCK ARM ﾘﾊﾞｰｽﾛｯｸｱｰﾑ	1	1	1	
10-49		3RS-66324-0	REVERSE LOCK SHAFT ﾘﾊﾞｰｽﾛｯｸｼｬﾌﾄ	1	1	1	
10-50		945303-0600	E-RING d=6 Eﾘﾝｸﾞ d=6	2	2	2	
10-51		3G2-66321-0	REVERSE LOCK ROD ﾘﾊﾞｰｽﾛｯｸﾛｯﾄﾞ A	1	1	1	
10-52		951503-0212	SPLIT PIN 2-12 ｽﾌﾟﾘｯﾄﾋﾟﾝ 2-12	1	1	1	
10-53		3RS-66312-1	REVERSE LOCK LINK ﾘﾊﾞｰｽﾛｯｸﾘﾝｸ	1	1	1	
10-54		3RS-66331-0	REVERSE LOCK SPRING (S) ﾘﾊﾞｰｽﾛｯｸｽﾌﾟﾘﾝｸﾞ (S)	2	2	2	
10-55		350-66315-0	REVERSE LOCK SPRING ﾘﾊﾞｰｽﾛｯｸｽﾌﾟﾘﾝｸﾞ	1	1	1	
10-56	1	3RTQ62010-1	STEERING SHAFT ASSY ｽﾃｱﾘﾝｸﾞｼｬﾌﾄｱｯｼ	1	1	1	Transom "S"

Fig. 10 BRACKET(MANUAL)
ブラケット（マニュアル）

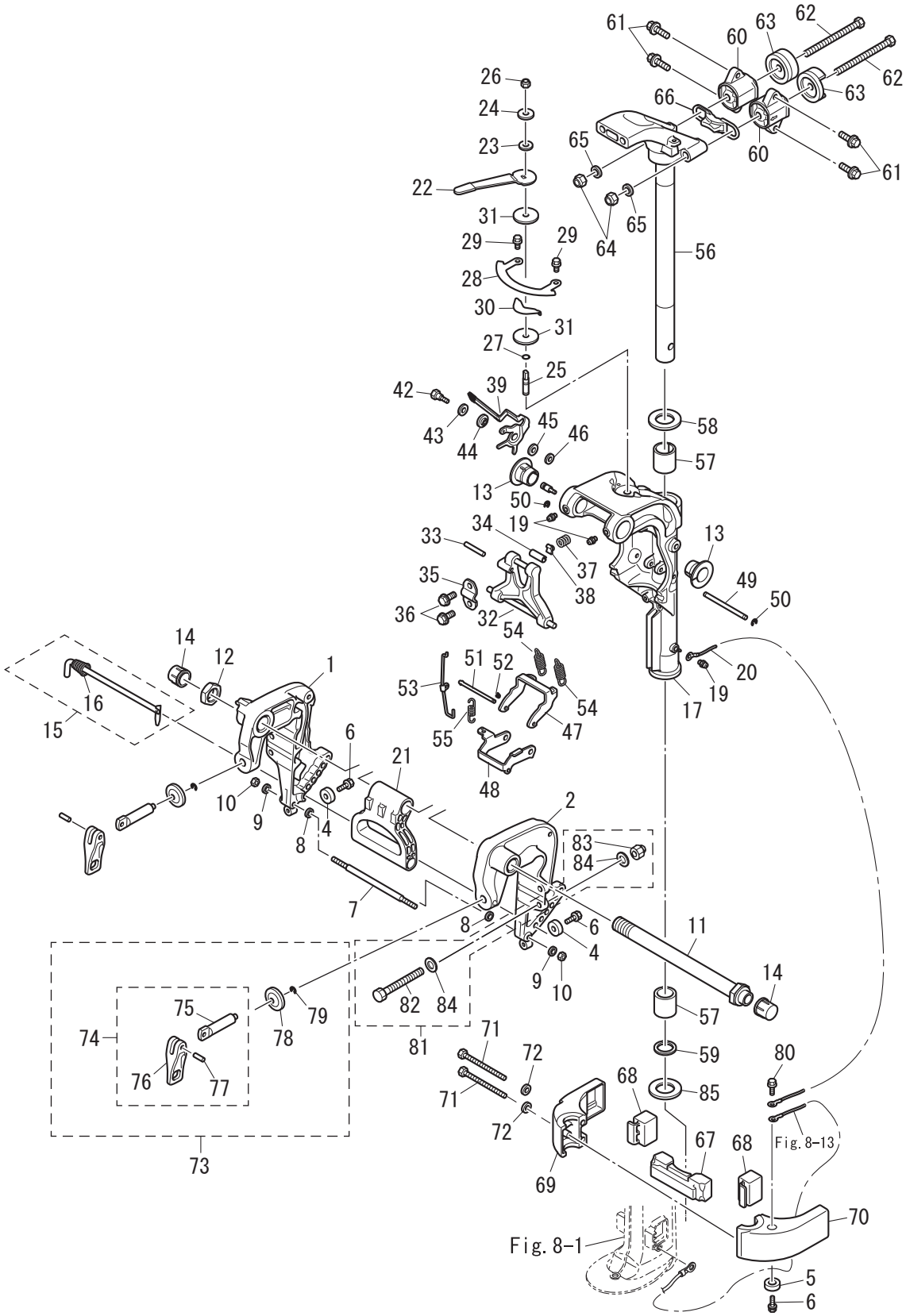

Ref.No. 見出番号		Part No. 部品番号	Description 部　品　名	Q'ty/個数			Remarks 備　考
				MFS9.9E	MFS15E	MFS20E	
10-56	2	3RTW62010-1	STEERING SHAFT ASSY ｽﾃｱﾘﾝｸﾞｼｬﾌﾄｱｯｼ			1	Transom "S" for White Model
10-56	3	3RSQ62010-1	STEERING SHAFT ASSY ｽﾃｱﾘﾝｸﾞｼｬﾌﾄｱｯｼ	1	1	1	Transom "L"&"UL"
10-56	4	3RSW62010-1	STEERING SHAFT ASSY ｽﾃｱﾘﾝｸﾞｼｬﾌﾄｱｯｼ			1	Transom "L" for White Model
10-57		3R3-62417-0	BUSHING 28-31-35 ﾌﾞｯｼﾝｸﾞ 28-31-35	2	2	2	
10-58		3H8-62423-1	THRUST PLATE (UPPER) ｽﾗｽﾄﾌﾟﾚｰﾄ (ｱｯﾊﾟ)	1	1	1	
10-59		3H8-62415-0	O-RING 3.5-25.7 Oﾘﾝｸﾞ 3.5-25.7	1	1	1	
10-60		3RS-61301-0	RUBBER MOUNT (UPPER) 2M ﾗﾊﾞｰﾏｳﾝﾄ (ｱｯﾊﾟ)	2	2	2	
10-61		9101E3-5830	BOLT ﾎﾞﾙﾄ	4	4	4	
10-62		3RS-61307-0	BOLT ﾎﾞﾙﾄ	2	2	2	
10-63		3RS-61333-0	DAMPER (UPPER) ﾀﾞﾝﾊﾟ (ｱｯﾊﾟ)	2	2	2	
10-64		3C8-62098-0	NYLON NUT 10-P1.25 ﾅｲﾛﾝﾅｯﾄ 10-P1.25	2	2	2	
10-65		9402E3-1000	WASHER ﾜｯｼｬ	2	2	2	
10-66		3RS-61337-0	DAMPER (UPPER) ﾀﾞﾝﾊﾟ (ｱｯﾊﾟ)	1	1	1	
10-67		3RS-61336-1	DAMPER (LOWER) ﾀﾞﾝﾊﾟ (ﾛﾜ)	1	1	1	
10-68		3RS-61302-0	RUBBER MOUNT (LOWER) ﾗﾊﾞｰﾏｳﾝﾄ (ﾛﾜ)	2	2	2	
10-69	1	3RSQ61401-0	MOUNT BRACKET (R) ﾏｳﾝﾄﾌﾞﾗｹｯﾄ (R)	1	1	1	
10-69	2	3RSW61401-0	MOUNT BRACKET (R) ﾏｳﾝﾄﾌﾞﾗｹｯﾄ (R)			1	for White Model
10-70	1	3RSQ61402-0	MOUNT BRACKET (L) ﾏｳﾝﾄﾌﾞﾗｹｯﾄ (L)	1	1	1	
10-70	2	3RSW61402-0	MOUNT BRACKET (L) ﾏｳﾝﾄﾌﾞﾗｹｯﾄ (L)			1	for White Model
10-71		9101E3-0885	BOLT ﾎﾞﾙﾄ	2	2	2	
10-72		3P0-66233-0	WASHER 8.1-16-1.5 ﾜｯｼｬ 8.1-16-1.5	2	2	2	
10-73	1	3RSQ62105-1	CLAMP SCREW KIT ｸﾗﾝﾌﾟｽｸﾘｭｷｯﾄ	2	2	2	
10-73	2	3RSW62105-1	CLAMP SCREW KIT ｸﾗﾝﾌﾟｽｸﾘｭｷｯﾄ			2	for White Model
10-74	1	3RSQ62108-0	* CLAMP SCREW ASSY * ｸﾗﾝﾌﾟｽｸﾘｭｱｯｼ	1	1	1	
10-74	2	3RSW62108-0	* CLAMP SCREW ASSY * ｸﾗﾝﾌﾟｽｸﾘｭｱｯｼ			1	for White Model
10-75		3RS-62106-0	** CLAMP SCREW ** ｸﾗﾝﾌﾟｽｸﾘｭ	1	1	1	
10-76	1	3RSQ62102-0	** CLAMP SCREW HANDLE ** ｸﾗﾝﾌﾟｽｸﾘｭﾊﾝﾄﾞﾙ	1	1	1	
10-76	2	3RSW62102-0	** CLAMP SCREW HANDLE ** ｸﾗﾝﾌﾟｽｸﾘｭﾊﾝﾄﾞﾙ			1	for White Model
10-77		951403-0622	** SPRING PIN ** ｽﾌﾟﾘﾝｸﾞﾋﾟﾝ	1	1	1	

Fig. 10 BRACKET(MANUAL)
ブラケット（マニュアル）

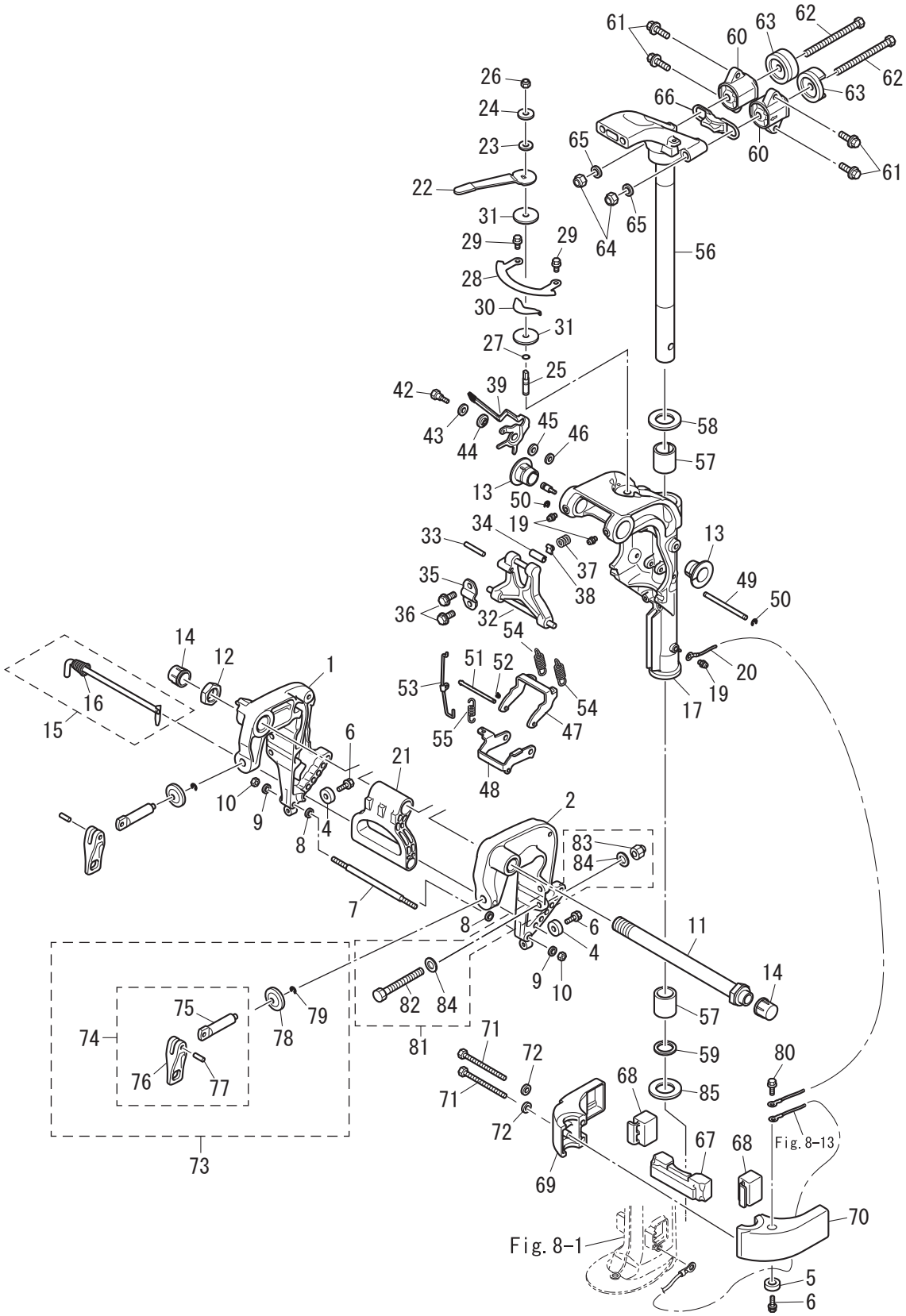

Ref.No. 見出番号		Part No. 部品番号	Description 部　品　名	Q'ty/個数 MFS9.9E	MFS15E	MFS20E	Remarks 備　考
10-78		332-62101-1	* CLAMP SCREW PAD * ｸﾗﾝﾌﾟｽｸﾘｭﾊﾟｯﾄﾞ	1	1	1	
10-79		945303-0500	* E-RING d=5 * Eﾘﾝｸﾞ d=5	1	1	1	
10-80		910103-5612	BOLT ﾎﾞﾙﾄ	1	1	1	
10-81		3BA-72120-0	RIGGING BOLT SET ﾘｷﾞﾝｸﾞﾎﾞﾙﾄｾｯﾄ	1	1	1	EP Type
10-82		9101E3-0885	* BOLT * ﾎﾞﾙﾄ	2	2	2	EP Type
10-83		930403-0800	* NYLON NUT 8-P1.25 * ﾅｲﾛﾝﾅｯﾄ 8-P1.25	2	2	2	EP Type
10-84		9401E3-0800	* WASHER * ﾜｯｼｬ	4	4	4	EP Type
10-85		3RS-62424-0	THRUST PLATE (LOWER) ｽﾗｽﾄﾌﾟﾚｰﾄ (ﾛﾜ)	1	1	1	

Fig. 11 BRACKET (PT)
ブラケット (PT)

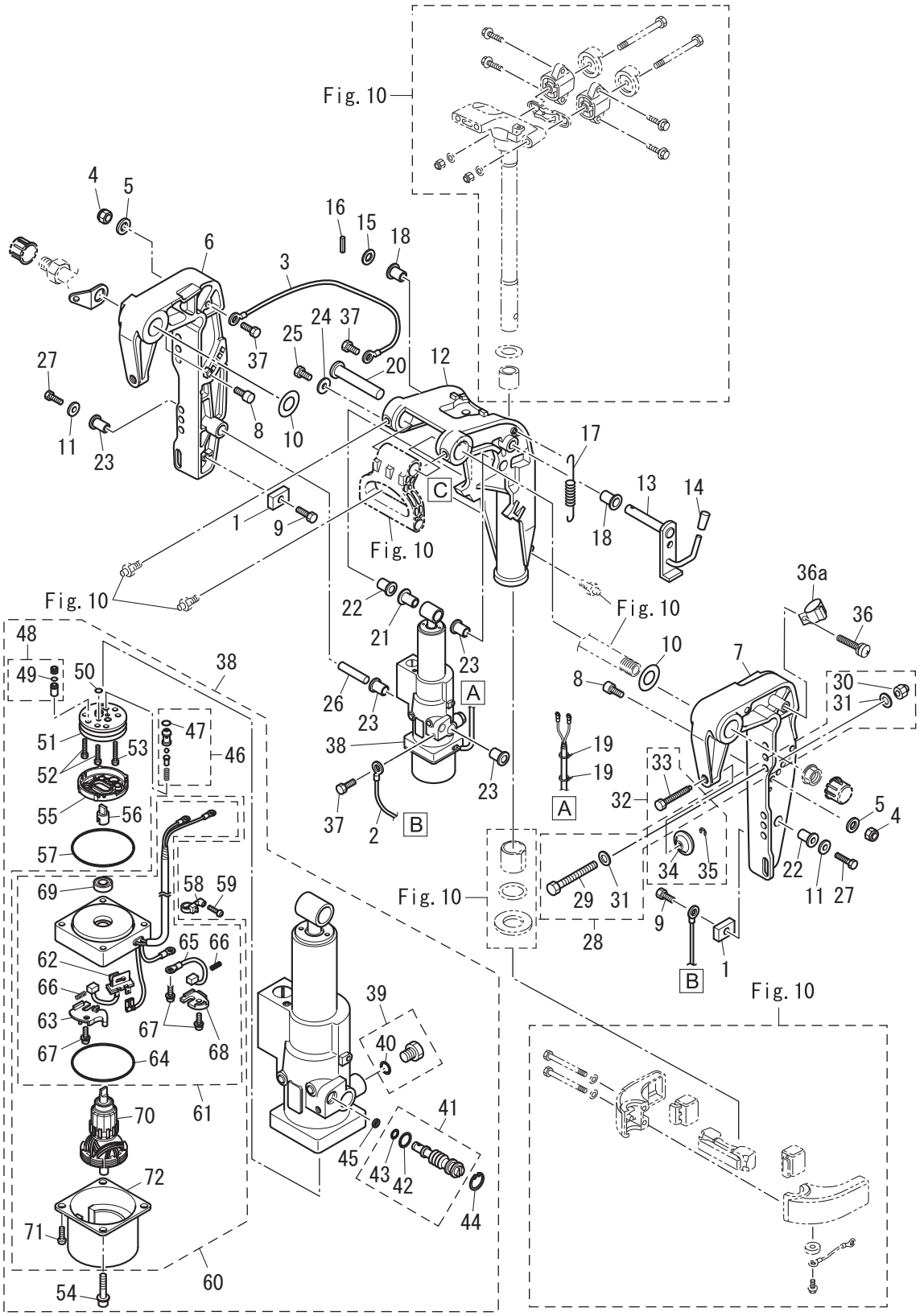

Ref.No. 見出番号		Part No. 部品番号	Description 部　品　名	Q'ty/個数			Remarks 備　考
				MFS9.9E	MFS15E	MFS20E	
11-1		3H6-60218-0	ANODE ｱﾉｰﾄﾞ	2	2	2	
11-2		398-62396-1	GROUND L=130 ｸﾞﾗﾝﾄﾞ (ｱｰｽﾜｲﾔ) L=130	1	1	1	Clamp Bracket (L)-PT
11-3		398-62396-1	GROUND L=130 ｸﾞﾗﾝﾄﾞ (ｱｰｽﾜｲﾔ) L=130	1	1	1	Clamp Bracket (R)-Swivel Bracket
11-4		3V5-62442-0	NYLON NUT 8-P1.25 ﾅｲﾛﾝﾅｯﾄ 8-P1.25	2	2	2	
11-5		3P0-66233-0	WASHER 8.1-16-1.5 ﾜｯｼｬ 8.1-16-1.5	2	2	2	
11-6	1	3Z0Q77211-2	CLAMP BRACKET (PTT-R) ｸﾗﾝﾌﾟﾌﾞﾗｹｯﾄ (PTT-R)	1	1	1	
11-6	2	3Z0W77211-2	CLAMP BRACKET (PTT-R) ｸﾗﾝﾌﾟﾌﾞﾗｹｯﾄ (PTT-R)			1	for White Model
11-7	1	3Z0Q77212-0	CLAMP BRACKET (PTT-L) ｸﾗﾝﾌﾟﾌﾞﾗｹｯﾄ (PTT-L)	1	1	1	
11-7	2	3Z0W77212-0	CLAMP BRACKET (PTT-L) ｸﾗﾝﾌﾟﾌﾞﾗｹｯﾄ (PTT-L)			1	for White Model
11-8		3Z0-77115-0	TRIM LOCK PIN ﾄﾘﾑﾛｯｸﾋﾟﾝ	2	2	2	
11-9		910103-5616	BOLT ﾎﾞﾙﾄ	2	2	2	
11-10		3AA-62116-0	WASHER 22-36-1 ﾜｯｼｬ 22-36-1	2	2	2	Nylon
11-11		307-62116-1	WASHER 8.5-28-1 ﾜｯｼｬ 8.5-28-1	2	2	2	
11-12	1	3RSQ77208-0	SWIVEL BRACKET ASSY ｽｲﾍﾞﾙﾌﾞﾗｹｯﾄｱｯｼ (PTT)	1	1	1	Transom "L"&"UL"
11-12	2	3RSW77208-0	SWIVEL BRACKET ASSY ｽｲﾍﾞﾙﾌﾞﾗｹｯﾄｱｯｼ			1	Transom "L" for White Model
11-12	3	3RTQ77208-1	SWIVEL BRACKET ASSY ｽｲﾍﾞﾙﾌﾞﾗｹｯﾄｱｯｼ		1	1	Transom "S"
11-12	4	3RTW77208-1	SWIVEL BRACKET ASSY ｽｲﾍﾞﾙﾌﾞﾗｹｯﾄｱｯｼ			1	Transom "S" for White Model
11-13		3Z0-62476-2	TILT STOPPER ﾁﾙﾄｽﾄｯﾊﾟ (PTT)	1	1	1	
11-14		369-62433-1	TILT STOPPER GRIP ﾁﾙﾄｽﾄｯﾊﾟｸﾞﾘｯﾌﾟ	1	1	1	
11-15		940103-1000	WASHER ﾜｯｼｬ	1	1	1	
11-16		951403-3516	SPRING PIN 3.5-16 ｽﾌﾟﾘﾝｸﾞﾋﾟﾝ 3.5-16	1	1	1	
11-17		3R0-62473-0	TILT STOPPER SPRING ﾁﾙﾄｽﾄｯﾊﾟｽﾌﾟﾘﾝｸﾞ	1	1	1	
11-18		353-63207-0	COLLAR 10.2-24-12 ｶﾗｰ 10.2-12-12	2	2	2	
11-19		3Z0-84398-0	BAND 203 ﾊﾞﾝﾄﾞ ﾘｰﾄﾞﾜｲﾔ 203	2	2	2	
11-20		3KY-77071-0	CYLINDER PIN (UPPER) ｼﾘﾝﾀﾞﾋﾟﾝ (ｱｯﾊﾟ)	1	1	1	
11-21		3Z0-77076-0	BUSHING 13-16-31 ﾌﾞｯｼﾝｸﾞ 13-16-31	1	1	1	
11-22		3R0-77076-0	BUSHING 13-17-19.5 ﾌﾞｯｼﾝｸﾞ	2	2	2	
11-23		3Z0-77076-0	BUSHING 13-16-31 ﾌﾞｯｼﾝｸﾞ 13-16-31	4	4	4	
11-24		345-05122-1	WASHER 6.5-23-1.5 ﾜｯｼｬ 6.5-23-1.5	1	1	1	

Fig. 11 BRACKET (PT)
ブラケット (PT)

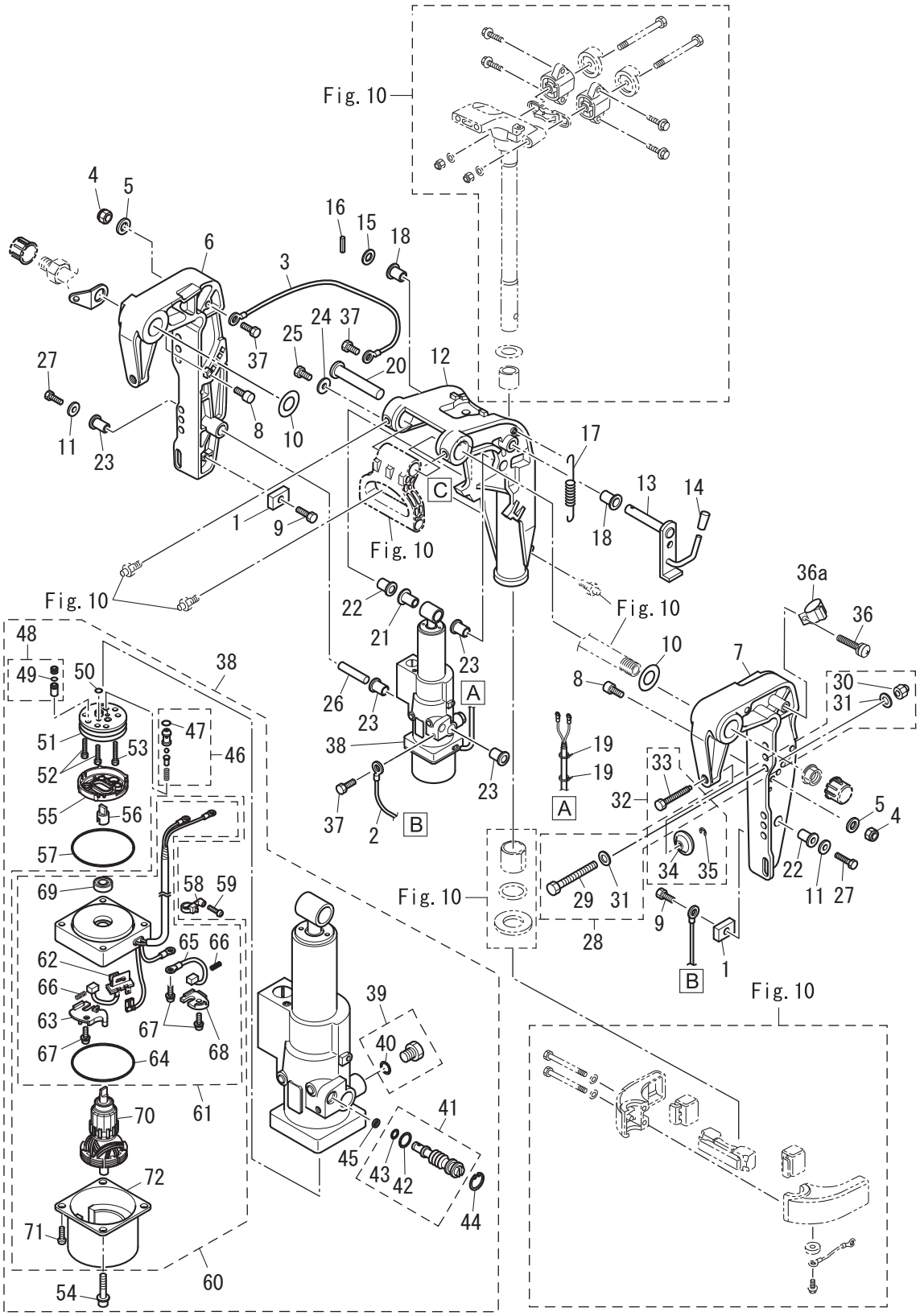

Ref.No. 見出番号		Part No. 部品番号	Description 部　品　名	Q'ty/個数			Remarks 備　考
				MFS9.9E	MFS15E	MFS20E	
11-25		9101E3-0612	BOLT ﾎﾞﾙﾄ	1	1	1	
11-26		3ZO-77101-1	CYLINDER PIN (LOWER) ｼﾘﾝﾀﾞﾋﾟﾝ (ﾛﾜ)	1	1	1	
11-27		910103-0820	BOLT ﾎﾞﾙﾄ	2	2	2	
11-28	1	3BJ-72120-1	RIGGING BOLT SET ﾘｷﾞﾝｸﾞﾎﾞﾙﾄｾｯﾄ	1	1	1	EPT Type
11-28	2	3BA-72120-0	RIGGING BOLT SET ﾘｷﾞﾝｸﾞﾎﾞﾙﾄｾｯﾄ	1	1	1	EFT Type
11-29	1	9101E3-0885	* BOLT * ﾎﾞﾙﾄ	4	4	4	EPT Type
11-29	2	9101E3-0885	* BOLT * ﾎﾞﾙﾄ	2	2	2	EFT Type
11-30	1	930403-0800	* NYLON NUT 8-P1.25 * ﾅｲﾛﾝﾅｯﾄ 8-P1.25	4	4	4	EPT Type
11-30	2	930403-0800	* NYLON NUT 8-P1.25 * ﾅｲﾛﾝﾅｯﾄ 8-P1.25	2	2	2	EFT Type
11-31	1	9401E3-0800	* WASHER * ﾜｯｼｬ	8	8	8	EPT Type
11-31	2	9401E3-0800	* WASHER * ﾜｯｼｬ	4	4	4	EFT Type
11-32		3RS-77217-1	CLAMP SCREW KIT ｸﾗﾝﾌﾟｽｸﾘｭｷｯﾄ	2	2	2	
11-33		3RS-77216-0	* CLAMP SCREW (PTT) * ｸﾗﾝﾌﾟｽｸﾘｭ	1	1	1	
11-34		332-62101-1	* CLAMP SCREW PAD * ｸﾗﾝﾌﾟｽｸﾘｭﾊﾟｯﾄﾞ	1	1	1	
11-35		945303-0500	* E-RING d=5 * Eﾘﾝｸﾞ d=5	1	1	1	
11-36		921503-5612	SCREW ｽｸﾘｭ	1	1	1	
11-36a		345-06915-0	CLAMP 6.5-14L ｸﾗﾝﾌﾟ 6.5-14L	1	1	1	
11-37		910103-5612	BOLT ﾎﾞﾙﾄ	4	4	4	
11-38	1	3RSQ77151-1	PT ASSY PT ｱｯｼ	1	1	1	
11-38	2	3RSW77151-1	PT ASSY PT ｱｯｼ			1	for White Model
11-39		3ZO-77221-0	* CAP ASSY * ｷｬｯﾌﾟｱｯｼ	1	1	1	
11-40		3B7-77169-0	** O-RING ** Oﾘﾝｸﾞ	1	1	1	
11-41		3BA-77175-0	* MANUAL VALVE ASSY * ﾏﾆｭｱﾙﾊﾞﾙﾌﾞｱｯｼ	1	1	1	
11-42		3RO-77177-0	** O-RING 2.4-9.8 ** Oﾘﾝｸﾞ 2.4-9.8	1	1	1	
11-43		3ZO-77179-0	** O-RING ** Oﾘﾝｸﾞ	1	1	1	
11-44		3RO-77171-0	* C-RING * Cﾘﾝｸﾞ	1	1	1	
11-45		3AC-77173-0	* SEAL WASHER * ｼｰﾙﾜｯｼｬ	1	1	1	
11-46		3BA-77450-0	* RELIEF VALVE ASSY * ﾘﾘｰﾌﾊﾞﾙﾌﾞｱｯｼ	1	1	1	
11-47		3ZO-77179-0	** O-RING ** Oﾘﾝｸﾞ	1	1	1	

Fig. 11 BRACKET (PT)
ブラケット (PT)

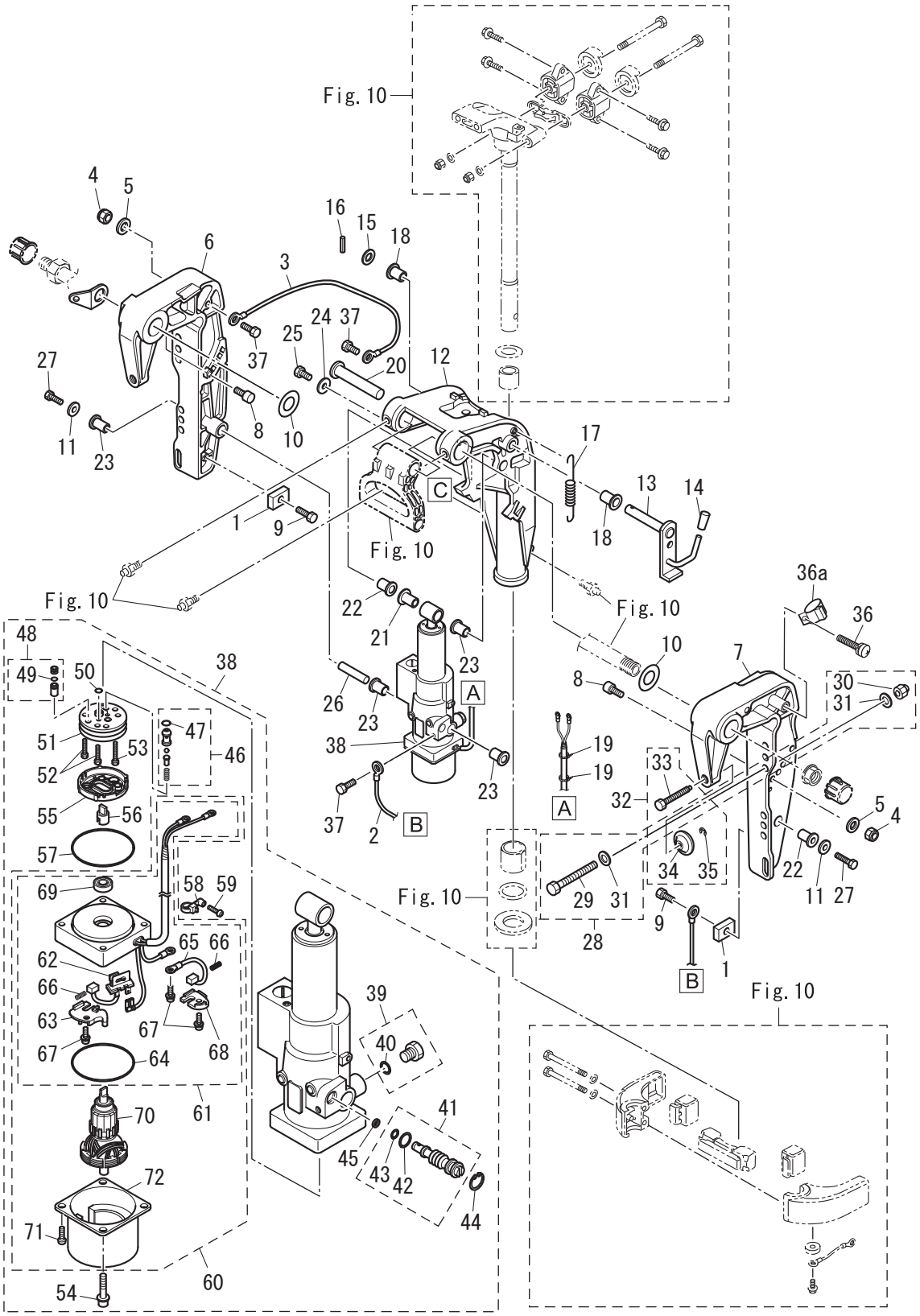

Ref.No. 見出番号		Part No. 部品番号	Description 部　品　名	Q'ty/個数 MFS9.9E	MFS15E	MFS20E	Remarks 備　考
11-48		3Z0-77460-0	* VALVE ASSY * ﾊﾞﾙﾌﾞｱｯｼ	1	1	1	
11-49		3R0-77451-0	** O-RING 1.5-3.5 ** Oﾘﾝｸﾞ 1.5-3.5	1	1	1	
11-50		3B7-77169-0	* O-RING * Oﾘﾝｸﾞ	2	2	2	
11-51		3B7-77430-0	* PUMP * ﾎﾟﾝﾌﾟ	1	1	1	
11-52		3B7-77432-1	* BOLT * ﾎﾞﾙﾄ	2	2	2	
11-53		3B7-77431-1	* BOLT * ﾎﾞﾙﾄ	1	1	1	
11-54		3Z0-77431-0	* BOLT * ﾎﾞﾙﾄ	2	2	2	
11-55		3B7-77434-1	* FILTER * ﾌｨﾙﾀ B	1	1	1	
11-56		3E0-77163-0	* COUPLING * ｶｯﾌﾟﾘﾝｸﾞ ﾎﾟﾝﾌﾟ	1	1	1	
11-57		3R0-77167-0	* O-RING 2-62.5 * Oﾘﾝｸﾞ 2-62.5	1	1	1	
11-58		3Z1-84398-1	* BAND * ﾊﾞﾝﾄﾞ ﾘｰﾄﾞﾜｲﾔ	1	1	1	
11-59		3V1-64333-0	* PRE-COATED SCREW 5-12 * ﾌﾟﾚｺｰﾄｽｸﾘｭ 5-12	1	1	1	
11-60		3RS-77180-1	* MOTOR ASSY * ﾓｰﾀｱｯｼ	1	1	1	
11-61		3RS-77192-1	** MOTOR BRACKET ASSY ** ﾓｰﾀﾌﾞﾗｹｯﾄｱｯｼ	1	1	1	
11-62		3RS-77191-0	*** BREAKER *** ﾌﾞﾚｰｶ	1	1	1	
11-63		3Z0-77187-0	*** BREAKER HOLDER *** ﾌﾞﾚｰｶﾎﾙﾀﾞｰ	1	1	1	
11-64		3Z0-77167-0	*** O-RING *** Oﾘﾝｸﾞ	1	1	1	
11-65		3SS-77183-1	*** BRUSH *** ﾌﾞﾗｼ	1	1	1	
11-66		3E0-77184-0	*** BRUSH SPRING *** ﾌﾞﾗｼｽﾌﾟﾘﾝｸﾞ	2	2	2	
11-67		921521-5512	*** SCREW *** ｽｸﾘｭ	3	3	3	
11-68		3Z0-77186-0	*** BRUSH HOLDER *** ﾌﾞﾗｼﾎﾙﾀﾞ	1	1	1	
11-69		3E0-77193-0	*** OIL SEAL *** ｵｲﾙｼｰﾙ	1	1	1	
11-70		3Z0-77190-0	** ARMATURE ASSY ** ｱｰﾏﾁｭｱｱｯｼ	1	1	1	
11-71		9215E3-5512	** SCREW ** ｽｸﾘｭ	2	2	2	
11-72		3Z0-77195-0	** YOKE ASSY ** ﾖｰｸｱｯｼ	1	1	1	

Fig. 12 TILLER HANDLE・SHIFT
ティラハンドル ・ シフト

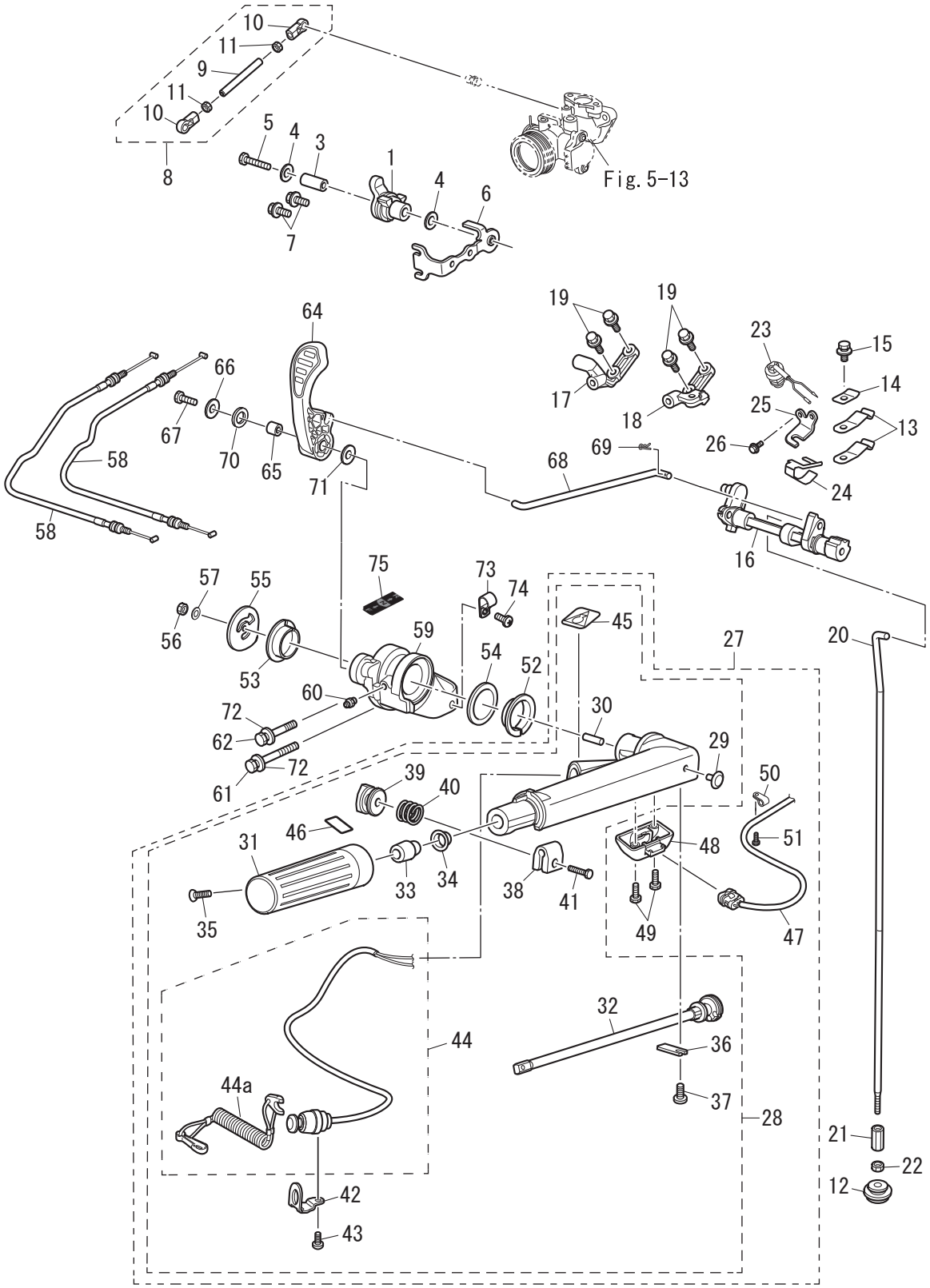

Ref.No. 見出番号		Part No. 部品番号	Description 部　品　名	Q'ty/個数 MFS9.9E	MFS15E	MFS20E	Remarks 備　考
12-1		3RS-63622-0	THROTTLE DRUM ASSY ｽﾛｯﾄﾙﾄﾞﾗﾑｱｯｼ	1	1	1	
12-3		3RS-66124-0	COLLAR ｶﾗｰ	1	1	1	
12-4		3C8-66308-0	WASHER 6-16-1.5 ﾜｯｼｬ 6-16-1.5	2	2	2	
12-5		910103-0640	BOLT ﾎﾞﾙﾄ	1	1	1	
12-6		3RS-63508-0	THROTTLE WIRE BRACKET ｽﾛｯﾄﾙﾜｲﾔﾌﾞﾗｹｯﾄ	1	1	1	
12-7		910103-5616	BOLT ﾎﾞﾙﾄ	2	2	2	
12-8		3RS-63610-0	LINK ROD ASSY (THROTTLE) ﾘﾝｸﾛｯﾄﾞｱｯｼ (ｽﾛｯﾄﾙ)	1	1	1	
12-9		3RS-63617-0	* THROTTLE ROD * ｽﾛｯﾄﾙﾛｯﾄﾞ	1	1	1	
12-10		3B7-05243-0	* BALL JOINT CONNECTOR * ﾎﾞｰﾙｼﾞｮｲﾝﾄｺﾈｸﾀ	2	2	2	
12-11		930103-0500	* NUT * ﾅｯﾄ	2	2	2	
12-12		3RS-66043-0	GROMMET ｸﾞﾛﾒｯﾄ	1	1	1	
12-13		3GF-66113-1	SHIFT DETENT SPRING ｼﾌﾄﾃﾞｨﾃﾝﾄｽﾌﾟﾘﾝｸﾞ	2	2	2	
12-14		3Y1-66117-0	SHIFT DETENT SUPPORTER t=0.8 ｼﾌﾄﾃﾞｨﾃﾝﾄｻﾎﾟｰﾀ	1	1	1	
12-15		910103-5612	BOLT ﾎﾞﾙﾄ	1	1	1	
12-16		3RS-66130-1	SHIFT LEVER SHAFT ASSY ｼﾌﾄﾚﾊﾞｰｼｬﾌﾄｱｯｼ	1	1	1	
12-17		3RS-66145-0	HOLDER ﾎﾙﾀﾞ	1	1	1	C/case Right Side
12-18		3RT-66145-0	HOLDER ﾎﾙﾀﾞ	1	1	1	C/case Left Side
12-19		910103-5620	BOLT ﾎﾞﾙﾄ	4	4	4	
12-20	1	3RS-66214-0	SHIFT ROD (S) ｼﾌﾄﾛｯﾄﾞ (S)	1	1	1	
12-20	2	3RS-66215-0	SHIFT ROD (L) ｼﾌﾄﾛｯﾄﾞ (L)	1	1	1	
12-21		3AA-66241-0	SHIFT ROD JOINT ｼﾌﾄﾛｯﾄﾞｼﾞｮｲﾝﾄ	1	1	1	
12-22		930103-0500	NUT ﾅｯﾄ	1	1	1	
12-23		3NV-76080-0	NEUTRAL SWITCH ﾆｭｰﾄﾗﾙｽｲｯﾁ	1	1	1	EP,EPT,EF,EFT Type
12-24		3RS-76083-0	NEUTRAL SWITCH ACTUATOR ﾆｭｰﾄﾗﾙｽｲｯﾁ ｱｸﾁｭｴｰﾀ	1	1	1	EP,EPT,EF,EFT Type
12-25		3RS-76081-1	NEUTRAL SWITCH BRACKET ﾆｭｰﾄﾗﾙｽｲｯﾁﾌﾞﾗｹｯﾄ	1	1	1	EP,EPT,EF,EFT Type
12-26		910103-5616	BOLT ﾎﾞﾙﾄ	1	1	1	EP,EPT,EF,EFT Type
12-27	1	3RTQ63003-4	TILLER HANDLE ASSY ﾃｨﾗﾊﾝﾄﾞﾙｱｯｼ	1	1	1	EFT Type
12-27	2	3RTW63003-4	TILLER HANDLE ASSY ﾃｨﾗﾊﾝﾄﾞﾙｱｯｼ			1	EFT Type for White Model
12-28	1	3RSQ63003-3	TILLER HANDLE ASSY ﾃｨﾗﾊﾝﾄﾞﾙｱｯｼ	1	1	1	MF/EF Type

Fig. 12　　TILLER HANDLE・SHIFT
ティラハンドル ・ シフト

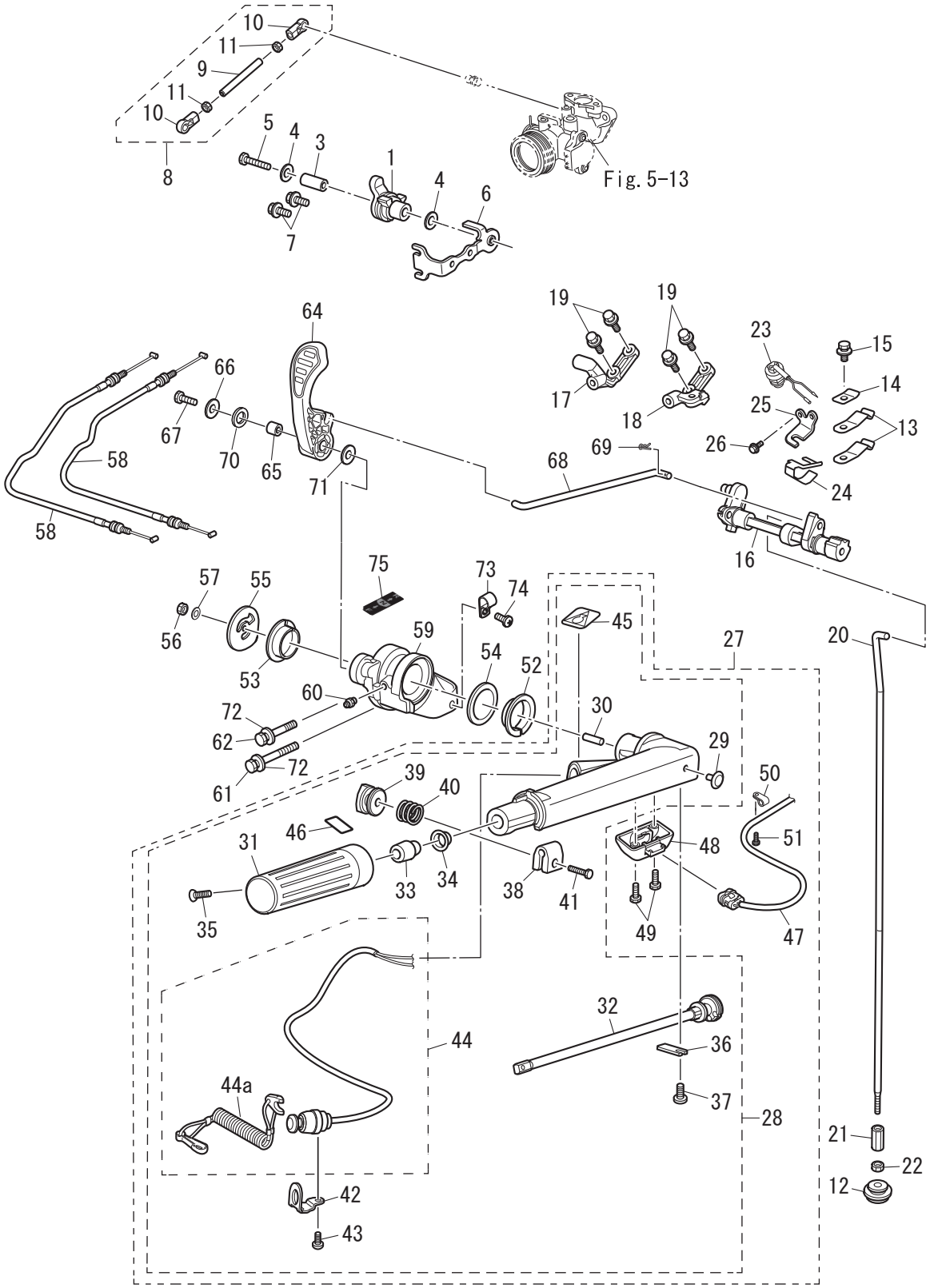

Ref.No. 見出番号		Part No. 部品番号	Description 部　品　名	Q'ty/個数			Remarks 備　考
				MFS9.9E	MFS15E	MFS20E	
12-28	2	3RSW63003-3	TILLER HANDLE ASSY ﾃｨﾗﾊﾝﾄﾞﾙｱｯｼ			1	MF/EF Type for White Model
12-29		350-67154-0	* PLASTIC RIVET 6.5 * ﾌﾟﾗｽﾁｯｸﾘﾍﾞｯﾄ 6.5	1	1	1	
12-30		3B2-63104-1	* STUD * ｽﾀｯﾄﾞ	1	1	1	
12-31		3R3-63012-0	* GRIP * ｸﾞﾘｯﾌﾟ	1	1	1	
12-32		3V1-63041-0	* THROTTLE SHAFT * ｽﾛｯﾄﾙｼｬﾌﾄ	1	1	1	
12-33		3H6-63048-0	* THROTTLE SHAFT DAMPER * ｽﾛｯﾄﾙｼｬﾌﾄﾀﾞﾝﾊﾟ	1	1	1	
12-34		3H6-63510-0	* BUSHING 14-15.8-7 * ﾌﾞｯｼﾝｸﾞ 14-15.8-7	1	1	1	
12-35		921803-0520	* SCREW * ｽｸﾘｭ	1	1	1	
12-36		3B2-63063-0	* THROTTLE SHAFT SUPPORT * ｽﾛｯﾄﾙｼｬﾌﾄｻﾎﾟｰﾄ	1	1	1	
12-37		9215E3-0612	* SCREW * ｽｸﾘｭ	1	1	1	
12-38		3V1-63035-1	* FRICTION PIECE * ﾌﾘｸｼｮﾝﾋﾟｰｽ	1	1	1	
12-39		3V1-63077-0	* ADJUSTING NUT * ｱｼﾞｬｽﾄﾅｯﾄ	1	1	1	
12-40		3V1-63036-0	* SPRING * ｽﾌﾟﾘﾝｸﾞ	1	1	1	
12-41		910103-0625	* BOLT * ﾎﾞﾙﾄ	1	1	1	
12-42		3RS-06869-0	* BRACKET * ﾌﾞﾗｹｯﾄ	1	1	1	
12-43		9215E3-0612	* SCREW * ｽｸﾘｭ	1	1	1	
12-44		3RS-06830-0	* STOP SWITCH ASSY * ｽﾄｯﾌﾟｽｲｯﾁｱｯｼ	1	1	1	
12-44a		31H-06848-0	** STOP SWITCH LANYARD ASSY ** ｽﾄｯﾌﾟｽｲｯﾁﾗﾝﾔｰﾄﾞｱｯｼ	1	1	1	
12-45		3AC-72200-0	* STOP SWITCH DECAL * ｽﾄｯﾌﾟｽｲｯﾁﾃﾞｶｰﾙ	1	1	1	
12-46		3NV-72019-0	* THROTTLE DECAL * ｽﾛｯﾄﾙﾃﾞｶｰﾙ	1	1	1	
12-47		3RS-72615-0	* PTT SWITCH ASSY * PTTｽｲｯﾁｱｯｼ	1	1	1	PT Type
12-48		3V1-76032-0	* SWITCH BOX * ｽｲｯﾁﾎﾞｯｸｽ	1	1	1	PT Type
12-49		9215E3-0516	* SCREW * ｽｸﾘｭ	2	2	2	PT Type
12-50		336-06973-0	* CLAMP 6-9.5L * ｸﾗﾝﾌﾟ 6-9.5L	1	1	1	PT Type
12-51		9215E3-0512	* SCREW * ｽｸﾘｭ	1	1	1	PT Type
12-52		3V1-63102-0	BUSHING ﾌﾞｯｼﾝｸﾞ ﾊﾝﾄﾞﾙ	1	1	1	
12-53		3RS-63102-0	BUSHING ﾌﾞｯｼﾝｸﾞ	1	1	1	
12-54		3RS-63108-0	WASHER ﾜｯｼｬ	1	1	1	
12-55		3RS-63107-1	COVER ｶﾊﾞｰ	1	1	1	

Fig. 12 TILLER HANDLE・SHIFT
ティラハンドル ・ シフト

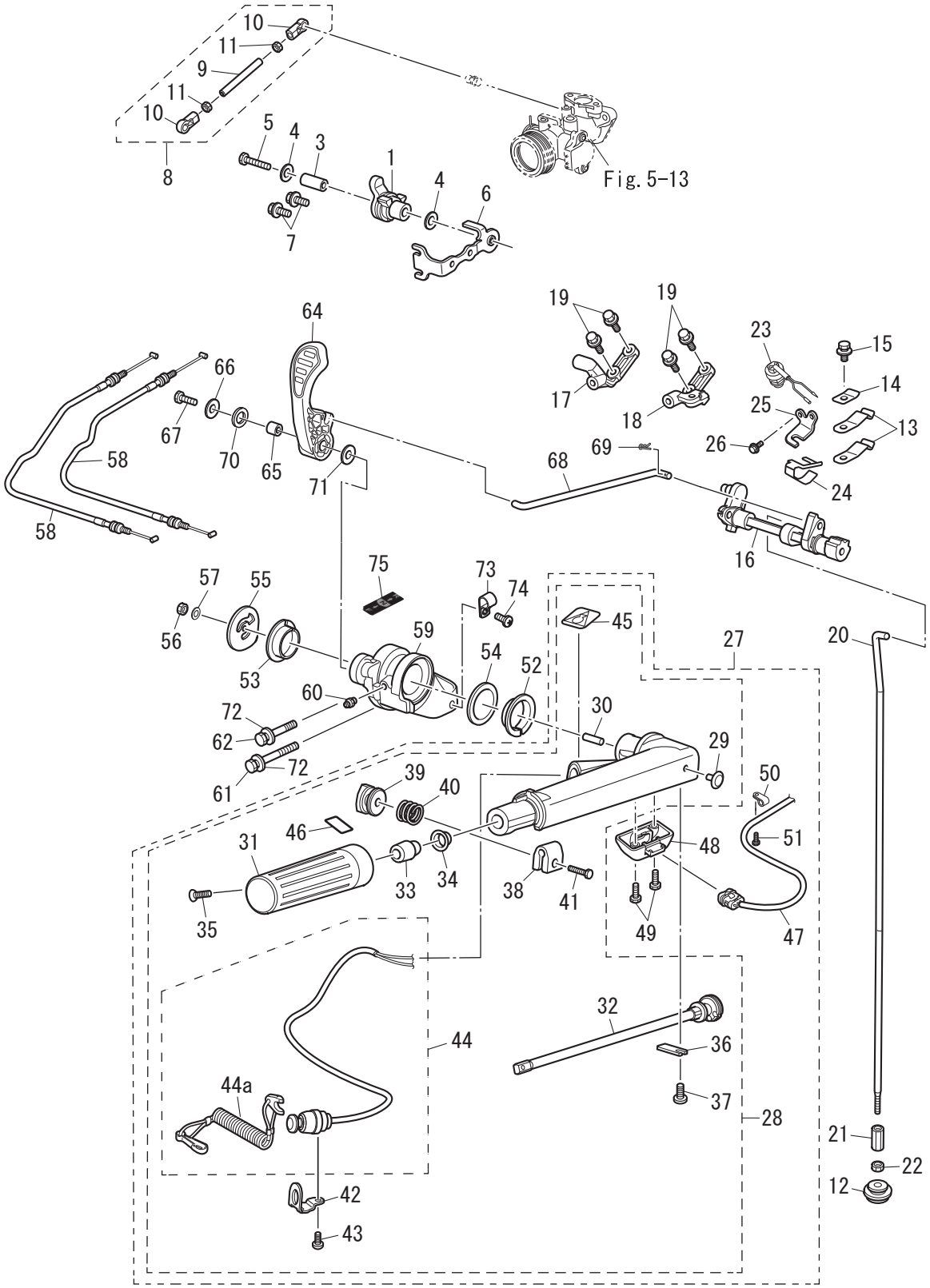

Ref.No. 見出番号		Part No. 部品番号	Description 部　品　名	Q'ty/個数 MFS9.9E	MFS15E	MFS20E	Remarks 備　考
12-56		930103-0600	NUT ﾅｯﾄ	1	1	1	
12-57		940203-0600	WASHER ﾜｯｼｬ	1	1	1	
12-58		3RS-63600-0	THROTTLE WIRE ｽﾛｯﾄﾙﾜｲﾔ	2	2	2	
12-59	1	3RSQ62001-0	STEERING BRACKET ｽﾃｱﾘﾝｸﾞﾌﾞﾗｹｯﾄ	1	1	1	
12-59	2	3RSW62001-0	STEERING BRACKET ｽﾃｱﾘﾝｸﾞﾌﾞﾗｹｯﾄ			1	for White Model
12-60		344-67177-1	GREASE FITTING ｸﾞﾘｽﾌｨｯﾃｨﾝｸﾞ	1	1	1	
12-61		3RS-63201-0	BOLT ﾎﾞﾙﾄ	1	1	1	
12-62		3RT-63201-0	BOLT ﾎﾞﾙﾄ	1	1	1	
12-64		3RS-66110-2	SHIFT LEVER ｼﾌﾄﾚﾊﾞｰ	1	1	1	
12-65		3GR-63066-0	COLLAR 15.9-17-9 ｶﾗｰ 15.9-17-9	1	1	1	
12-66		345-05122-1	WASHER 6.5-23-1.5 ﾜｯｼｬ 6.5-23-1.5	1	1	1	
12-67		9101E3-5635	BOLT ﾎﾞﾙﾄ	1	1	1	
12-68		3RT-66134-1	SHIFT LEVER ROD ｼﾌﾄﾚﾊﾞｰﾛｯﾄﾞ	1	1	1	
12-69		951603-0600	SNAP PIN d=6 ｽﾅｯﾌﾟﾋﾟﾝ d=6	1	1	1	
12-70		3GR-63108-0	WASHER 30-45-1 ﾜｯｼｬ 30-45-1	1	1	1	
12-71		3RS-67115-0	WASHER 6.5-30-1 ﾜｯｼｬ	1	1	1	
12-72		9401E3-1000	WASHER ﾜｯｼｬ	2	2	2	
12-73		336-06973-0	CLAMP 6-9.5L ｸﾗﾝﾌﾟ 6-9.5L	1	1	1	EFT Type
12-74		9215E3-0512	SCREW ｽｸﾘｭ	1	1	1	EFT Type
12-75	1	3WL-67578-0	SHIFT DECAL ｼﾌﾄﾃﾞｶｰﾙ	1	1	1	
12-75	2	3YG-67578-0	SHIFT DECAL ｼﾌﾄﾃﾞｶｰﾙ			1	for White Model

Fig. 13 FRONT PANEL・DRIVE SHAFT HOUSING COVER
フロントパネル ・ ドライブシャフトハウジングカバー

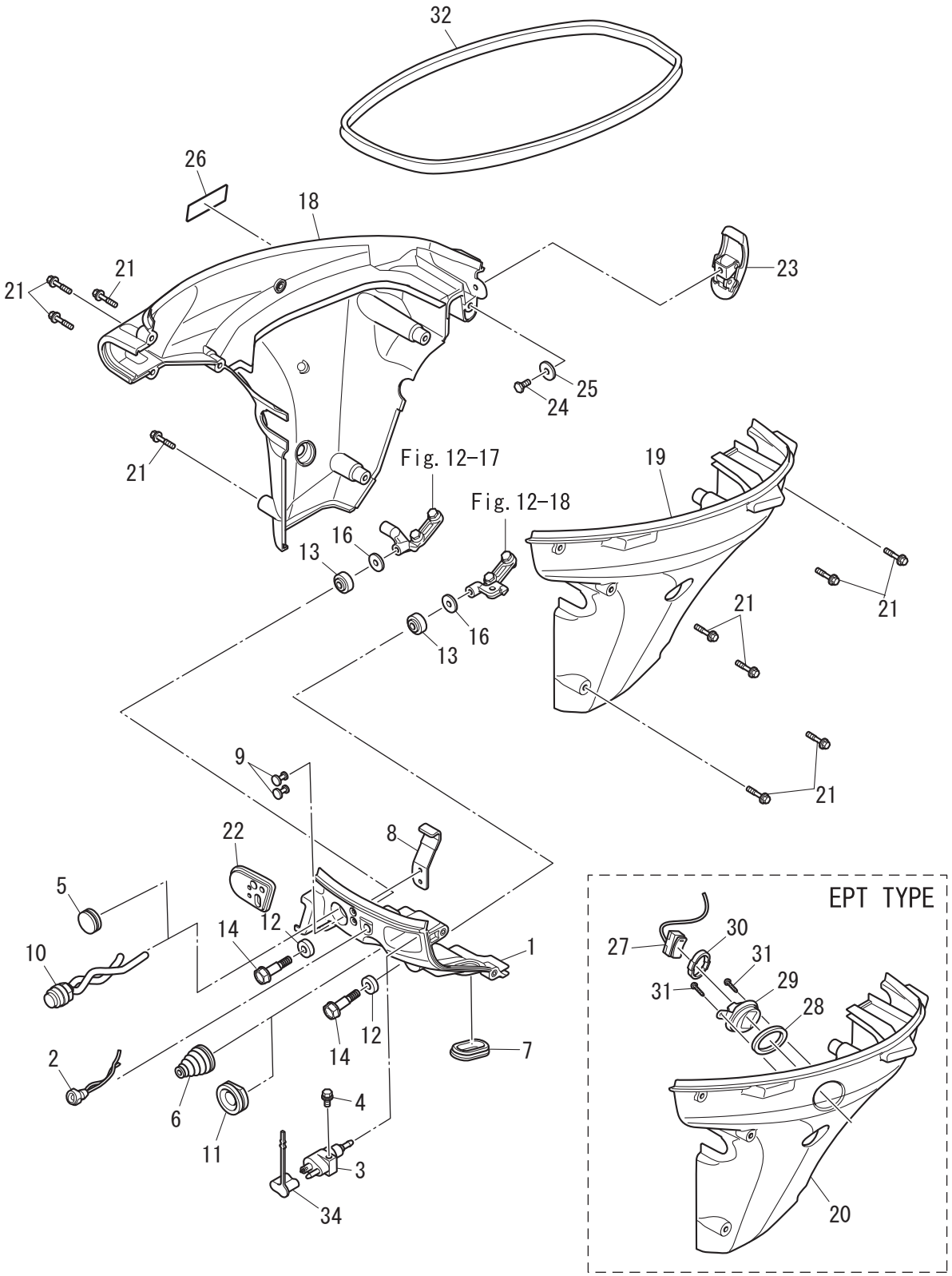

Ref.No. 見出番号		Part No. 部品番号	Description 部　品　名	Q'ty/個数			Remarks 備　考
				MFS9.9E	MFS15E	MFS20E	
13-1	1	3RSQ67010-0	FRONT PANEL ﾌﾛﾝﾄﾊﾟﾈﾙ	1	1	1	
13-1	2	3RSW67010-0	FRONT PANEL ﾌﾛﾝﾄﾊﾟﾈﾙ			1	for White Model
13-2		3R3-71040-0	PILOT LAMP ASSY ﾊﾟｲﾛｯﾄﾗﾝﾌﾟｱｯｼ	1	1	1	
13-3		394-70260-1	FUEL CONNECTOR (MALE) ﾌｭｴﾙｺﾈｸﾀ (ｴﾝｼﾞﾝｻｲﾄﾞ)	1	1	1	
13-4		910103-5616	BOLT ﾎﾞﾙﾄ	1	1	1	
13-5		345-67117-0	GROMMET 17-2.7 ｸﾞﾛﾒｯﾄ 17-2.7	1	1	1	Main Switch Hole for M Type
13-6		3RS-66260-1	GROMMET ｸﾞﾛﾒｯﾄ	1	1	1	Shift Rod Hole for F Type
13-7		3R3-66226-0	GROMMET 40-18-3 ｸﾞﾛﾒｯﾄ ｼﾌﾄﾛｯﾄﾞ	1	1	1	
13-8		3RS-67512-0	COVER STAY (FRONT) ｶﾊﾞｰｽﾃｰ (ﾌﾛﾝﾄ)	1	1	1	
13-9		3AL-67592-0	RIVET 4-12.9-2.4 ﾘﾍﾞｯﾄ	2	2	2	
13-10		3AA-76026-0	MAIN SWITCH ASSY ﾒｲﾝｽｲｯﾁｱｯｼ	1	1	1	for EF Type
13-11		345-67161-0	GROMMET 22-3 ｸﾞﾛﾒｯﾄ 22-3	1	1	1	Shift Rod Hole for EP Type
13-12		346-67113-0	MOUNT 8.5-14-2.5 ﾏｳﾝﾄ 8.5-14-2.5	2	2	2	
13-13		3B7-06920-0	RUBBER MOUNT 8.5-14-2.5 ﾗﾊﾞｰﾏｳﾝﾄ 8.5-14-2.5	2	2	2	
13-14		3RS-05254-0	SHOULDER BOLT 6-9 ｼｮﾙﾀﾞﾎﾞﾙﾄ	2	2	2	
13-16		346-67115-0	WASHER 6.5-21-1 ﾜｯｼｬ 6.5-21-1	2	2	2	
13-18	1	3RSQ67003-1	DRIVE SHAFT HOUSING COVER (R) ﾄﾞﾗｲﾌﾞｼｬﾌﾄﾊｳｼﾞﾝｸﾞｶﾊﾞｰ (R)	1	1	1	
13-18	2	3RSW67003-1	DRIVE SHAFT HOUSING COVER (R) ﾄﾞﾗｲﾌﾞｼｬﾌﾄﾊｳｼﾞﾝｸﾞｶﾊﾞｰ (R)			1	for White Model
13-19	1	3RSQ67004-0	DRIVE SHAFT HOUSING COVER (L) ﾄﾞﾗｲﾌﾞｼｬﾌﾄﾊｳｼﾞﾝｸﾞｶﾊﾞｰ (L)	1	1	1	
13-19	2	3RSW67004-0	DRIVE SHAFT HOUSING COVER (L) ﾄﾞﾗｲﾌﾞｼｬﾌﾄﾊｳｼﾞﾝｸﾞｶﾊﾞｰ (L)			1	for White Model
13-20	1	3RTQ67004-0	DRIVE SHAFT HOUSING COVER (L) ﾄﾞﾗｲﾌﾞｼｬﾌﾄﾊｳｼﾞﾝｸﾞｶﾊﾞｰ (L)	1	1	1	for EPT Type
13-20	2	3RTW67004-0	DRIVE SHAFT HOUSING COVER (L) ﾄﾞﾗｲﾌﾞｼｬﾌﾄﾊｳｼﾞﾝｸﾞｶﾊﾞｰ (L)			1	for EPT Type for White Model
13-21		3RS-67485-0	BOLT ﾎﾞﾙﾄ	10	10	10	
13-22		3RS-63621-0	GROMMET ｸﾞﾛﾒｯﾄ	1	1	1	for F Type
13-23		3AA-67120-1	COWL LATCH ASSY ｶｳﾙﾗｯﾁｱｯｼ	1	1	1	
13-24		910103-0612	BOLT ﾎﾞﾙﾄ	1	1	1	
13-25		345-05122-1	WASHER 6.5-23-1.5 ﾜｯｼｬ 6.5-23-1.5	1	1	1	
13-26		31H-67572-0	STORAGE DECAL ｽﾄﾚｰｼﾞﾃﾞｶｰﾙ	1	1	1	
13-27		3SY-72615-0	PTT SWITCH ASSY PTTｽｲｯﾁｱｯｼ	1	1	1	

Fig. 13 FRONT PANEL・DRIVE SHAFT HOUSING COVER
フロントパネル ・ ドライブシャフトハウジングカバー

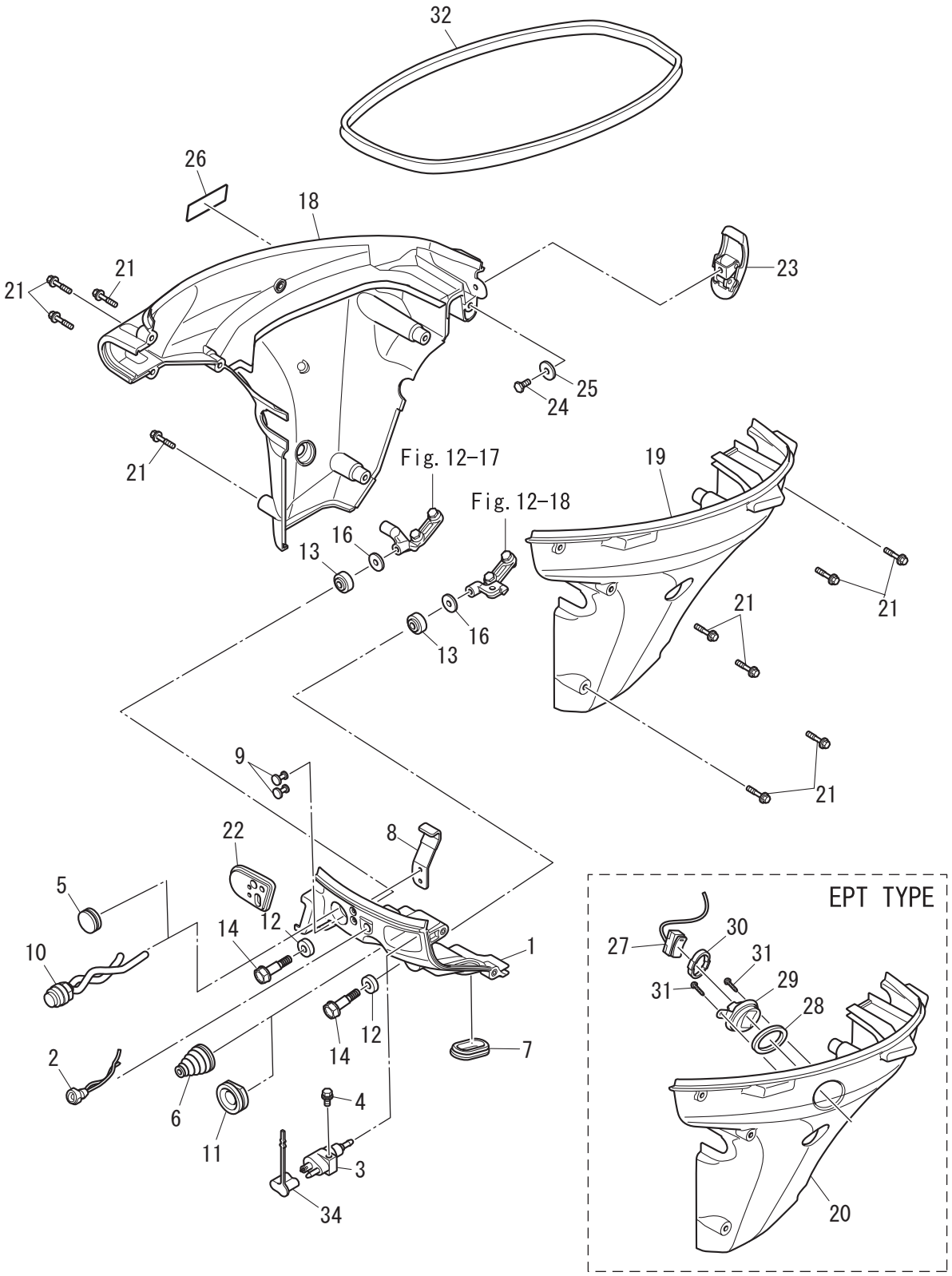

Ref.No. 見出番号		Part No. 部品番号	Description 部　品　名	Q'ty/個数 MFS9.9E	MFS15E	MFS20E	Remarks 備　考
13-28		3F3-72616-1	GASKET ｶﾞｽｹｯﾄ PTTｽｲｯﾁ	1	1	1	
13-29		3SY-76032-0	SWITCH BOX ｽｲｯﾁﾎﾞｯｸｽ	1	1	1	
13-30		3SY-76035-0	SWITCH BOX GROMMET ｽｲｯﾁﾎﾞｯｸｽ ｸﾞﾛﾒｯﾄ	1	1	1	
13-31		921503-5512	SCREW ｽｸﾘｭ	2	2	2	
13-32		3RS-67501-0	TOP COWL SEAL ﾄｯﾌﾟｶｳﾙｼｰﾙ	1	1	1	
13-34		3H6-70262-0	FUEL CONNECTOR PROTECTOR ﾌｭｴﾙｺﾈｸﾀ ﾌﾟﾛﾃｸﾀ	1	1	1	

Fig. 14 REMOTE CONTROL PARTS
リモートコントロールパーツ

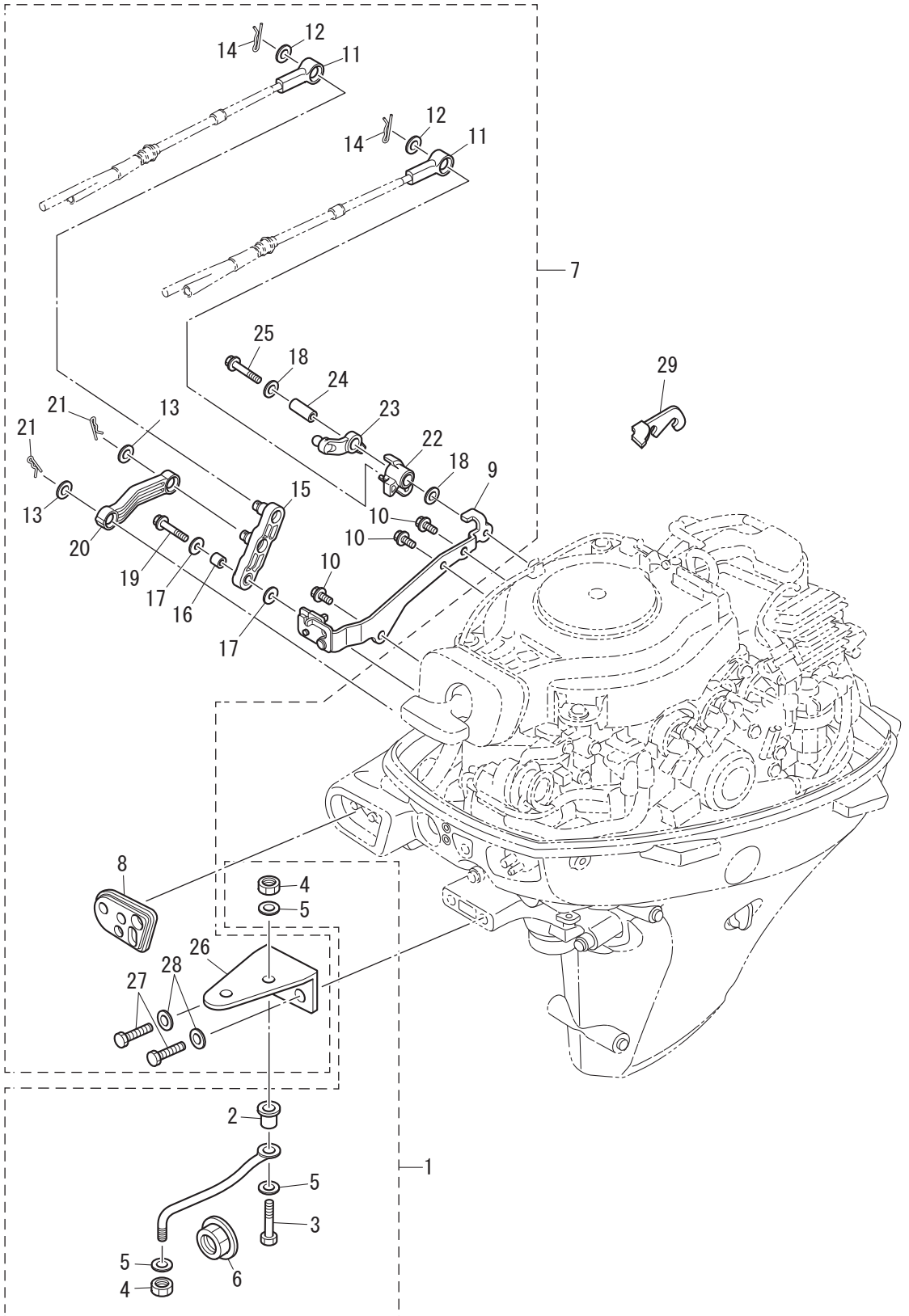

Ref.No. 見出番号	Part No. 部品番号	Description 部　品　名	Q'ty/個数 MFS9.9E	 MFS15E	 MFS20E	Remarks 備　考
14-1	3BA-84905-0	DRAG LINK ASSY ﾄﾞﾗｯｸﾞﾘﾝｸｱｯｼ	1	1	1	
14-2	3E0-84914-0	* SPACER 9.6-19-13 * ｽﾍﾟｰｻ ﾄﾞﾗｯｸﾞﾘﾝｸ H	1	1	1	
14-3	3C8-84964-0	* BOLT 3/8-35 * ﾎﾞﾙﾄ 3/8-35	1	1	1	
14-4	353-84918-0	* NYLON NUT 3/8-24UNF * ﾅｲﾛﾝﾅｯﾄ 3/8-24UNF	2	2	2	
14-5	353-84916-0	* WASHER 9.6-18-2 * ﾜｯｼｬ 9.6-18-2	3	3	3	
14-6	3F3-84908-0	* SEAL RING * ｼｰﾙﾘﾝｸﾞ ﾄﾞﾗｯｸﾞﾘﾝｸ	1	1	1	
14-7	3RS-83880-0	REMOTE CONTROL FITTING ASSY ﾘﾓｰﾄｺﾝﾄﾛｰﾙﾌｨｯﾃｨﾝｸﾞｱｯｼ	1	1	1	
14-8	3RS-83732-0	* GROMMET * ｸﾞﾛﾒｯﾄ	1	1	1	
14-9	3RS-83820-0	* CABLE CLIP ASSY * ｹｰﾌﾞﾙｸﾘｯﾌﾟｱｯｼ	1	1	1	
14-10	910103-5616	* BOLT * ﾎﾞﾙﾄ	3	3	3	
14-11	3B7-83715-2	* CABLE JOINT * ｹｰﾌﾞﾙｼﾞｮｲﾝﾄ	2	2	2	
14-12	3AA-83719-0	* WASHER 8.5-18-1.6 * ﾜｯｼｬ 8.5-18-1.6	2	2	2	
14-13	3AA-83719-0	* WASHER 8.5-18-1.6 * ﾜｯｼｬ 8.5-18-1.6	2	2	2	
14-14	951603-0800	* SNAP PIN d=8 * ｽﾅｯﾌﾟﾋﾟﾝ d=8	2	2	2	
14-15	3RS-66122-0	* SHIFT ARM * ｼﾌﾄｱｰﾑ	1	1	1	
14-16	3KY-76079-0	* COLLAR 6.5-10.5-9.3 * ｶﾗｰ 6.5-10.5-9.3	1	1	1	
14-17	3C8-66308-0	* WASHER 6-16-1.5 * ﾜｯｼｬ 6-16-1.5	2	2	2	
14-18	3C8-66308-0	* WASHER 6-16-1.5 * ﾜｯｼｬ 6-16-1.5	2	2	2	
14-19	910103-0625	* BOLT * ﾎﾞﾙﾄ	1	1	1	
14-20	3RS-66134-0	* SHIFT LEVER ROD * ｼﾌﾄﾚﾊﾞｰﾛｯﾄﾞ	1	1	1	
14-21	951603-0800	* SNAP PIN d=8 * ｽﾅｯﾌﾟﾋﾟﾝ d=8	2	2	2	
14-22	3RS-63751-0	* THROTTLE ARM * ｽﾛｯﾄﾙｱｰﾑ	1	1	1	
14-23	3RS-63612-0	* THROTTLE OPENER * ｽﾛｯﾄﾙｵｰﾌﾟﾅ	1	1	1	
14-24	3RS-66124-0	* COLLAR * ｶﾗｰ	1	1	1	
14-25	910103-0640	* BOLT * ﾎﾞﾙﾄ	1	1	1	
14-26	3RS-83830-0	* STEERING HOOK PLATE * ｽﾃｱﾘﾝｸﾞﾌｯｸﾌﾟﾚｰﾄ	1	1	1	
14-27	9111E3-1030	* BOLT * ﾎﾞﾙﾄ	2	2	2	
14-28	940103-1000	* WASHER * ﾜｯｼｬ	2	2	2	
14-29	3RV-83914-0	THROTTLE LEVER STOPPER ｽﾛｯﾄﾙﾚﾊﾞｰｽﾄｯﾊﾟ	1			for EU

Fig. 15 TOP COWL
トップカウル

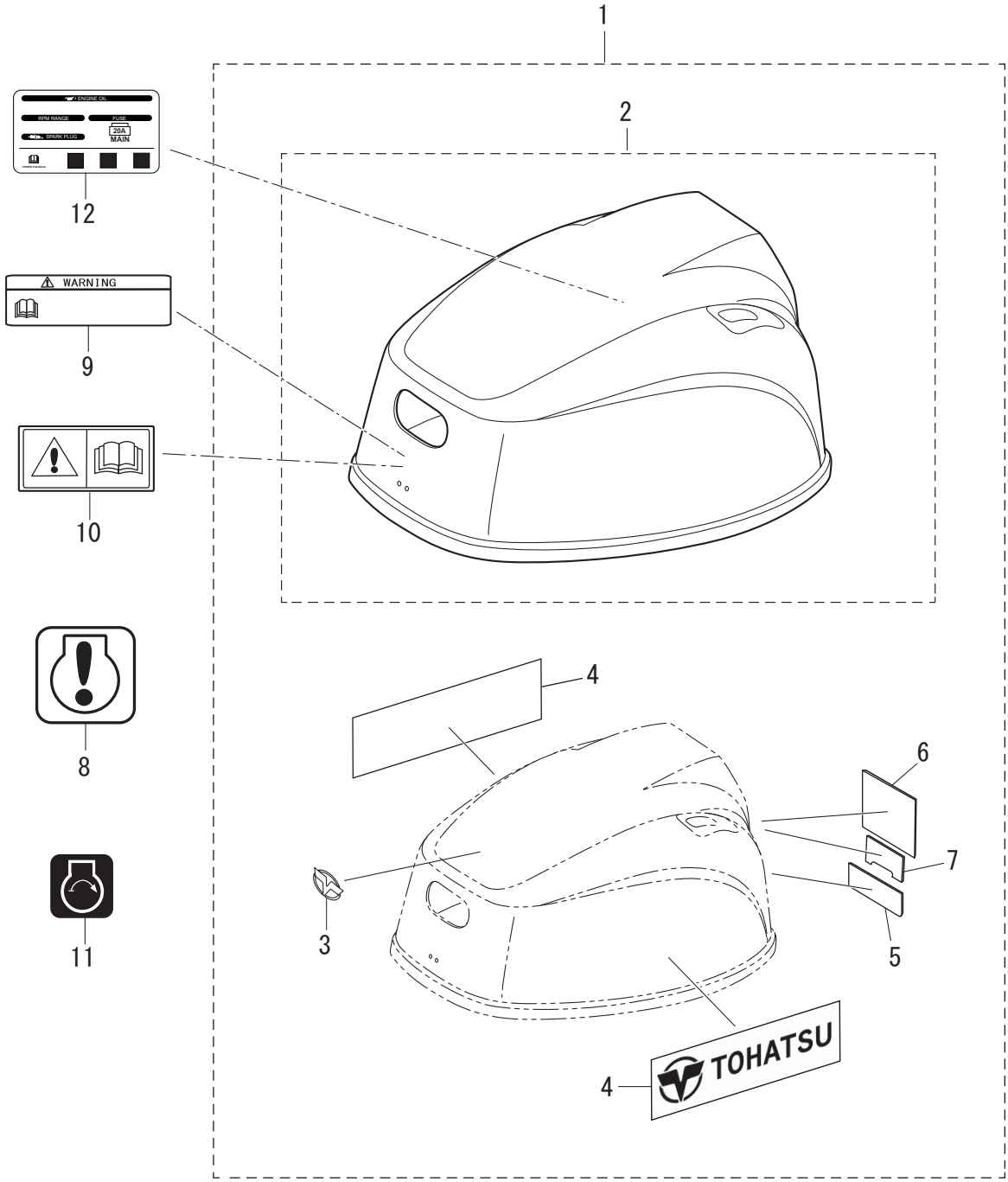

Ref.No. 見出番号		Part No. 部品番号	Description 部　品　名	Q'ty/個数			Remarks 備　考
				MFS9.9E	MFS15E	MFS20E	
15-1	1	3RSQ67645-2	TOP COWL ASSY ﾄｯﾌﾟｶｳﾙｱｯｼ	1	1	1	
15-1	2	3RSW67645-2	TOP COWL ASSY ﾄｯﾌﾟｶｳﾙｱｯｼ			1	for White Model
15-2	1	3RSQ6764O-0	* TOP COWL SUB-ASSY * ﾄｯﾌﾟｶｳﾙｻﾌﾞｱｯｼ	1	1	1	
15-2	2	3RSW6764O-0	* TOP COWL SUB-ASSY * ﾄｯﾌﾟｶｳﾙｻﾌﾞｱｯｼ			1	for White Model
15-3		3RT-6758O-0	* LOGO DECAL * ﾛｺﾞﾃﾞｶｰﾙ	1	1	1	
15-4	1	3VS-67541-0	* SIDE DECAL * ｻｲﾄﾞﾃﾞｶｰﾙ	2	2	2	
15-4	2	3ZB-67541-0	* SIDE DECAL * ｻｲﾄﾞﾃﾞｶｰﾙ			2	for White Model
15-5	1	3RS-67545-0	* FUEL INJECTION DECAL * ﾌｭｴﾙｲﾝｼﾞｪｸｼｮﾝﾃﾞｶｰﾙ	1	1	1	
15-5	2	3WF-67545-0	* FUEL INJECTION DECAL * ﾌｭｴﾙｲﾝｼﾞｪｸｼｮﾝﾃﾞｶｰﾙ			1	for White Model
15-6	1	3RU-67536-2	* REAR DECAL (MFS9.9E) * ﾘﾔﾃﾞｶｰﾙ (MFS9.9E)	1			
15-6	2	3RT-67536-2	* REAR DECAL (MFS15E) * ﾘﾔﾃﾞｶｰﾙ (MFS15E)		1		
15-6	3	3RS-67536-2	* REAR DECAL (MFS20E) * ﾘﾔﾃﾞｶｰﾙ (MFS20E)			1	
15-6	4	3WF-67536-1	* REAR DECAL (MFS20EW) * ﾘﾔﾃﾞｶｰﾙ (MFS20EW)			1	for White Model
15-7	1	3WE-67538-0	* SIMPLIQ DECAL * ｼﾝﾌﾟﾘｯｸﾃﾞｶｰﾙ	1	1	1	
15-7	2	3WF-67538-0	* SIMPLIQ DECAL * ｼﾝﾌﾟﾘｯｸﾃﾞｶｰﾙ			1	for White Model
15-8		3AC-7619O-0	WARNING DECAL ﾜｰﾆﾝｸﾞﾃﾞｶｰﾙ	1	1	1	
15-9	1	3WL-7218O-0	CAUTION DECAL (A) ｺｰｼｮﾝﾃﾞｶｰﾙ (A)	1	1	1	for DO/US
15-9	2	3YG-7218O-0	CAUTION DECAL (A) ｺｰｼｮﾝﾃﾞｶｰﾙ (A)			1	for White Model
15-10		3FO-72185-0	CAUTION DECAL ｺｰｼｮﾝﾃﾞｶｰﾙ	1	1	1	for EU
15-11		3VS-67587-0	START DECAL ｽﾀｰﾄﾃﾞｶｰﾙ	1	1	1	for EF Type
15-12	1	3RS-38136-1	MAINTENANCE LABEL ﾒﾝﾃﾅﾝｽﾗﾍﾞﾙ	1	1	1	

Fig. 16 FUEL TANK
フュエルタンク

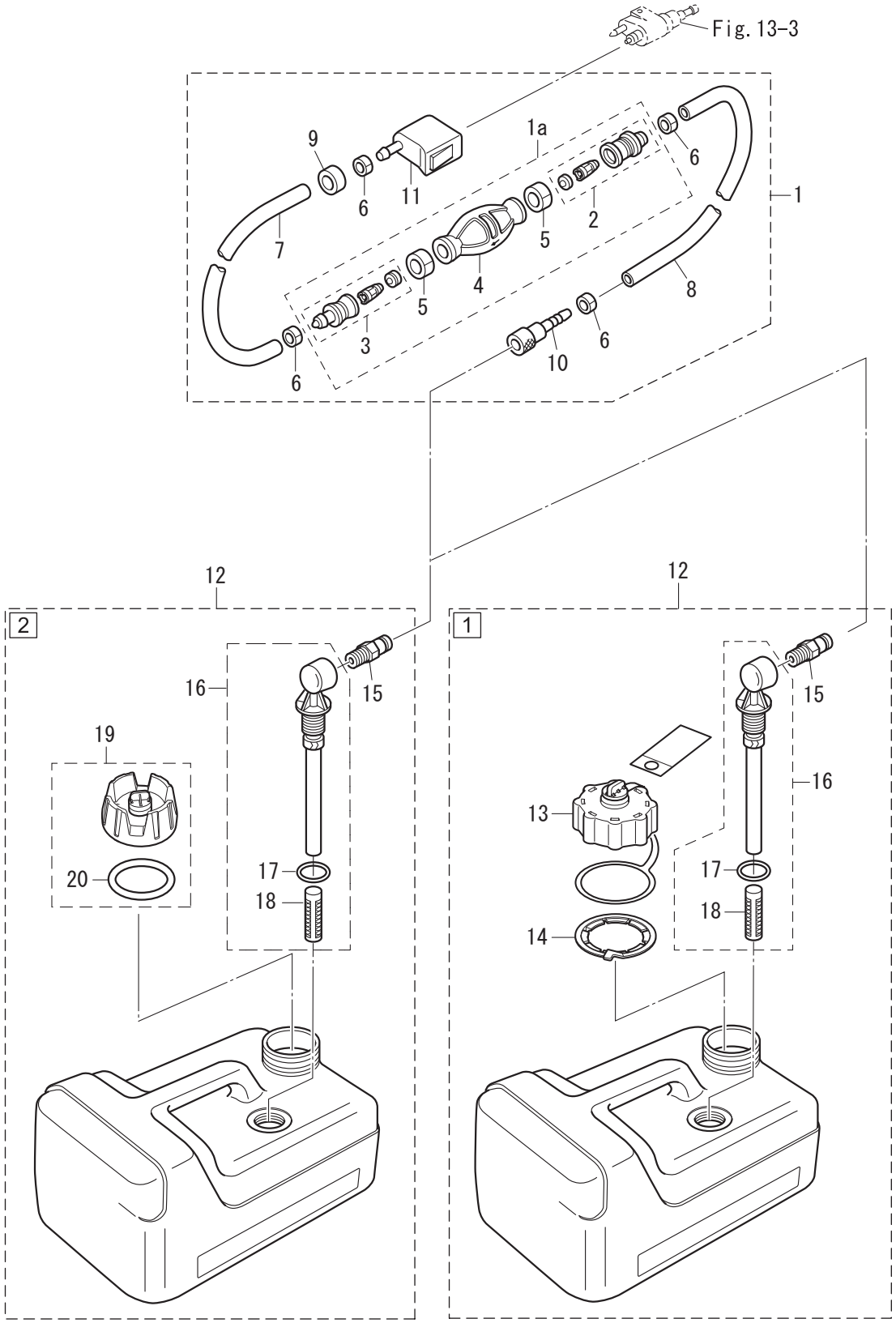

Ref.No. 見出番号		Part No. 部品番号	Description 部　品　名	Q'ty/個数 MFS9.9E	MFS15E	MFS20E	Remarks 備　考
16-1	1	3AD-70200-2	PRIMER BULB ASSY ﾌﾟﾗｲﾏﾊﾞﾙﾌﾞｱｯｼ	1	1	1	for US
16-1	2	3H6-70200-2	PRIMER BULB ASSY ﾌﾟﾗｲﾏﾊﾞﾙﾌﾞｱｯｼ	1	1	1	STD
16-1a		1D8-70225-0	* PRIMER BULB SUB-ASSY * ﾌﾟﾗｲﾏﾊﾞﾙﾌﾞｻﾌﾞｱｯｼ	1	1	1	
16-2	1	3C7-70220-1	* JOINT ASSY (INLET) * ｼﾞｮｲﾝﾄｱｯｼ (ｲﾝﾚｯﾄ)	1	1	1	for US
16-2	2	3C7-70220-1	** JOINT ASSY (INLET) ** ｼﾞｮｲﾝﾄｱｯｼ (ｲﾝﾚｯﾄ)	1	1	1	
16-3	1	3C7-70224-1	* JOINT ASSY (OUTLET) * ｼﾞｮｲﾝﾄｱｯｼ (ｱｳﾄﾚｯﾄ)	1	1	1	for US
16-3	2	3C7-70224-1	** JOINT ASSY (OUTLET) ** ｼﾞｮｲﾝﾄｱｯｼ (ｱｳﾄﾚｯﾄ)	1	1	1	
16-4	1	3GF-70211-1	* PRIMER BULB * ﾌﾟﾗｲﾏﾊﾞﾙﾌﾞ	1	1	1	for US
16-4	2	3C7-70211-1	** PRIMER BULB ** ﾌﾟﾗｲﾏﾊﾞﾙﾌﾞ	1	1	1	STD
16-5	1	3C7-70217-0	* CLAMP * ｸﾗﾝﾌﾟ	2	2	2	for US
16-5	2	3C7-70217-0	** CLAMP ** ｸﾗﾝﾌﾟ	2	2	2	
16-6	1	332-70201-0	* CLAMP * ｸﾗﾝﾌﾟ	4	4	4	
16-7	1	3GF-70241-1	* LOW PERMEATION HOSE L=700 * ﾛｰﾊﾟｰﾐｪｰｼｮﾝﾎｰｽ L=700	1	1	1	for US
16-7	2	98AB-70-700	* HOSE * ﾎｰｽ	1	1	1	STD 98AB-701000
16-8	1	3GF-70240-1	* LOW PERMEATION HOSE L=1600 * ﾛｰﾊﾟｰﾐｪｰｼｮﾝﾎｰｽ L=1600	1	1	1	for US
16-8	2	98AB-701600	* HOSE * ﾎｰｽ	1	1	1	STD 98AB-701000 x2
16-9		3GR-70280-0	* FUEL CONNECTOR MARK * ﾌｭｴﾙｺﾈｸﾀﾏｰｸ	1	1	1	for US
16-10	1	3GF-70281-0	* FUEL CONNECTOR * ﾌｭｴﾙｺﾈｸﾀ (ﾀﾝｸﾌｨﾒｰﾙ)	1	1	1	
16-11		3GR-70250-0	* FUEL CONNECTOR * ﾌｭｴﾙｺﾈｸﾀ (ｴﾝｼﾞﾝﾌｨﾒｰﾙ)	1	1	1	
16-12	1	3UA-70167-0	FUEL TANK ASSY 12L ﾌｭｴﾙﾀﾝｸｱｯｼ 12L (ﾄｰﾊﾂ)	1	1	1	for US
16-12	2	3RS-70167-0	FUEL TANK ASSY 12L ﾌｭｴﾙﾀﾝｸｱｯｼ 12L (ﾄｰﾊﾂ)	1	1	1	
16-13		3AC-70052-1	* FUEL TANK CAP ASSY * ﾌｭｴﾙﾀﾝｸｷｬｯﾌﾟｱｯｼ	1	1	1	for US
16-14		3AC-70055-0	* RETAINING RING * ﾘﾃｰﾆﾝｸﾞﾘﾝｸﾞ	1	1	1	for US
16-15		3E0-70270-0	* QUICK-CONNECTOR (MALE) * ｸｲｯｸｺﾈｸﾀ (ﾀﾝｸﾒｰﾙ)	1	1	1	
16-16		3B2-70155-1	* PICK-UP ELBOW ASSY (12L) * ﾋﾟｯｸｱｯﾌﾟｴﾙﾎﾞｱｯｼ	1	1	1	
16-17		3C7-70199-0	** O-RING ** Oﾘﾝｸﾞ	1	1	1	
16-18		3C7-70113-0	** FILTER ** ﾌｨﾙﾀ	1	1	1	
16-19		3RS-70020-0	* FUEL TANK CAP ASSY * ﾌｭｴﾙﾀﾝｸｷｬｯﾌﾟｱｯｼ	1	1	1	
16-20		3RS-70021-0	** TANK FILLER CAP GASKET ** ﾀﾝｸﾌｨﾗｷｬｯﾌﾟｶﾞｽｹｯﾄ	1	1	1	

Fig. 17 COMPONENT PARTS OF REMOTE CONTROL
リモコンボックス構成部品

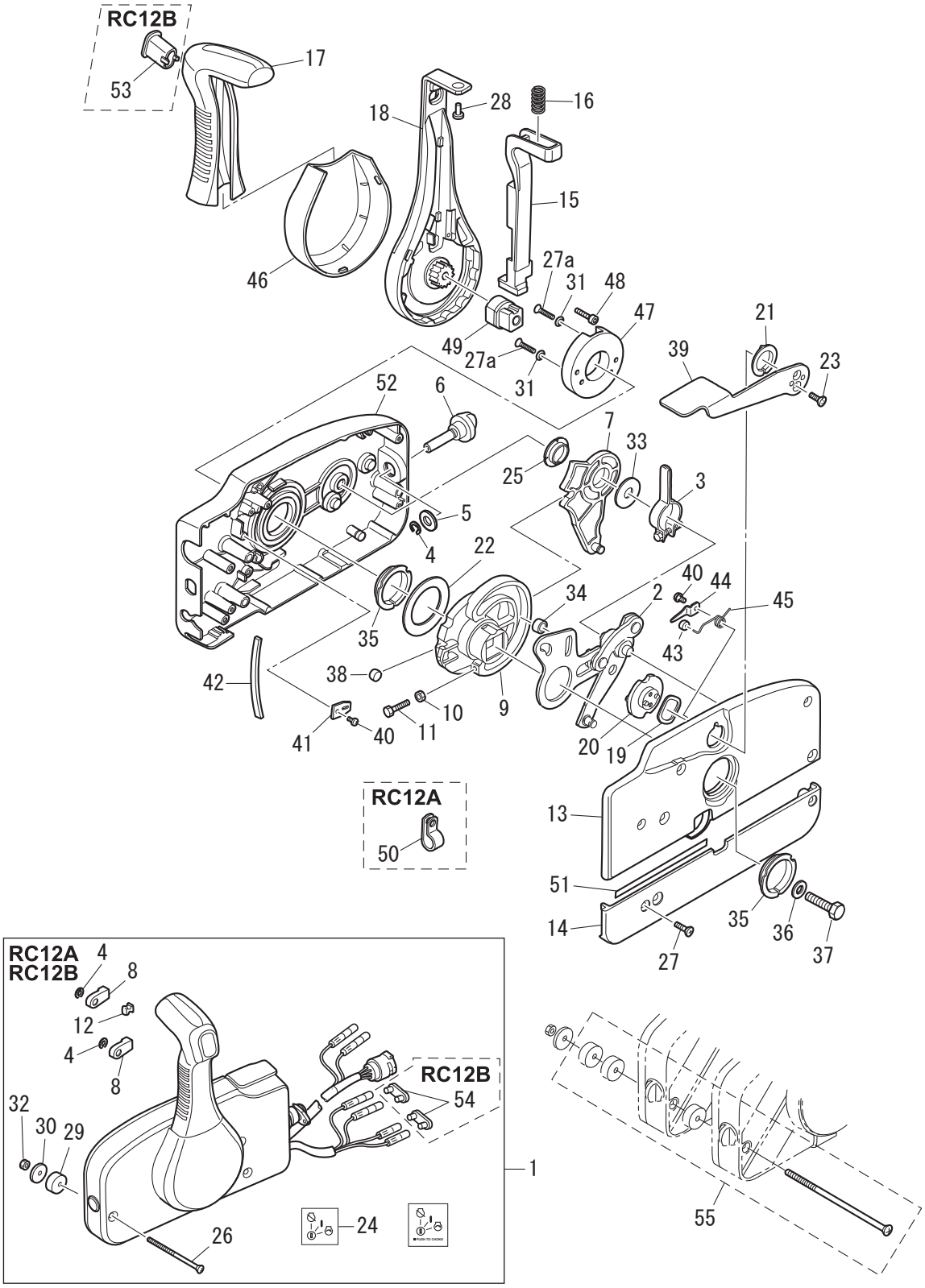

Ref.No. 見出番号		Part No. 部品番号	Description 部　品　名	Q'ty/個数 MFS9.9E	MFS15E	MFS20E	Remarks 備　考
17-1	1	3U2B84330-2	REMOTE CONTROL HEAD ASSY (RC12A) ﾘﾓｰﾄｺﾝﾄﾛｰﾙﾍｯﾄﾞｱｯｼ (RC12A)		1	1	EPT Type
17-1	2	3U2B84340-2	REMOTE CONTROL HEAD ASSY (RC12B) ﾘﾓｰﾄｺﾝﾄﾛｰﾙﾍｯﾄﾞｱｯｼ (RC12B)		1	1	EP Type
17-2		3A3-84365-1	* THROTTLE ARM * ｽﾛｯﾄﾙｱｰﾑ		1	1	
17-3		3A3-84428-0	* THROTTLE FRICTION ARM * ｽﾛｯﾄﾙﾌﾘｸｼｮﾝｱｰﾑ		1	1	
17-4		945303-0600	* E-RING d=6 * Eﾘﾝｸﾞ d=6		3	3	
17-5		353-84394-0	* WASHER * ﾜｯｼｬ		1	1	
17-6		3U2-84427-0	* ADJUSTING SCREW * ｱｼﾞｬｽﾄｽｸﾘｭ		1	1	
17-7		3A3-84381-0	* SHIFT GEAR ASSY * ｼﾌﾄｷﾞﾔｱｯｼ		1	1	
17-8		3A3-83314-2	* CABLE TERMINAL * ｹｰﾌﾞﾙﾀｰﾐﾅﾙ		2	2	
17-9		3A3-84364-2	* DRIVE GEAR * ﾄﾞﾗｲﾌﾞｷﾞﾔ		1	1	
17-10		930103-0500	* NUT * ﾅｯﾄ		1	1	
17-11		910103-0525	* BOLT * ﾎﾞﾙﾄ		1	1	
17-12		3A3-84376-0	* GROMMET * ｸﾞﾛﾒｯﾄ		1	1	
17-13		3U2B84441-0	* REAR HOUSING * ﾘﾔﾊｳｼﾞﾝｸﾞ		1	1	
17-14		3U2B84366-0	* REAR PANEL * ﾘﾔﾊﾟﾈﾙ		1	1	
17-15		3U2-84401-0	* NEUTRAL LOCK ARM * ﾆｭｰﾄﾗﾙﾛｯｸ ｱｰﾑ		1	1	
17-16		3A3-84403-0	* NEUTRAL LOCK SPRING * ﾆｭｰﾄﾗﾙﾛｯｸ ｽﾌﾟﾘﾝｸﾞ		1	1	
17-17		3U2-84404-0	* GRIP * ｸﾞﾘｯﾌﾟ		1	1	
17-18		3U2-84343-0	* CONTROL LEVER * ｺﾝﾄﾛｰﾙﾚﾊﾞｰ		1	1	
17-19		3A3-84368-0	* WAVE WASHER * ｳｪｰﾌﾞﾜｯｼｬ		1	1	
17-20		3A3-84391-0	* FREE THROTTLE DRUM * ﾌﾘｰｽﾛｯﾄﾙﾄﾞﾗﾑ		1	1	
17-21		3A3-84435-0	* BUSHING * ﾌﾞｯｼﾝｸﾞ D		1	1	
17-22		3A3-84422-0	* THRUST PLATE * ｽﾗｽﾄﾌﾟﾚｰﾄ		1	1	
17-23		921603-0512	* SCREW * ｽｸﾘｭ		2	2	
17-24		31H-84339-0	* INSTRUCTION DECAL * ｲﾝｽﾄﾗｸｼｮﾝﾃﾞｶｰﾙ		1	1	
17-25		3A3-84432-0	* BUSHING * ﾌﾞｯｼﾝｸﾞ B		1	1	
17-26		3U2-84375-0	* SCREW * ｽｸﾘｭ		3	3	
17-27		3VK-84375-0	* SCREW * ｽｸﾘｭ		5	5	
17-27a		3U2-64333-0	* PRE-COATED SCREW * ﾌﾟﾚｺｰﾄｽｸﾘｭ		2	2	

Fig. 17 COMPONENT PARTS OF REMOTE CONTROL
リモコンボックス構成部品

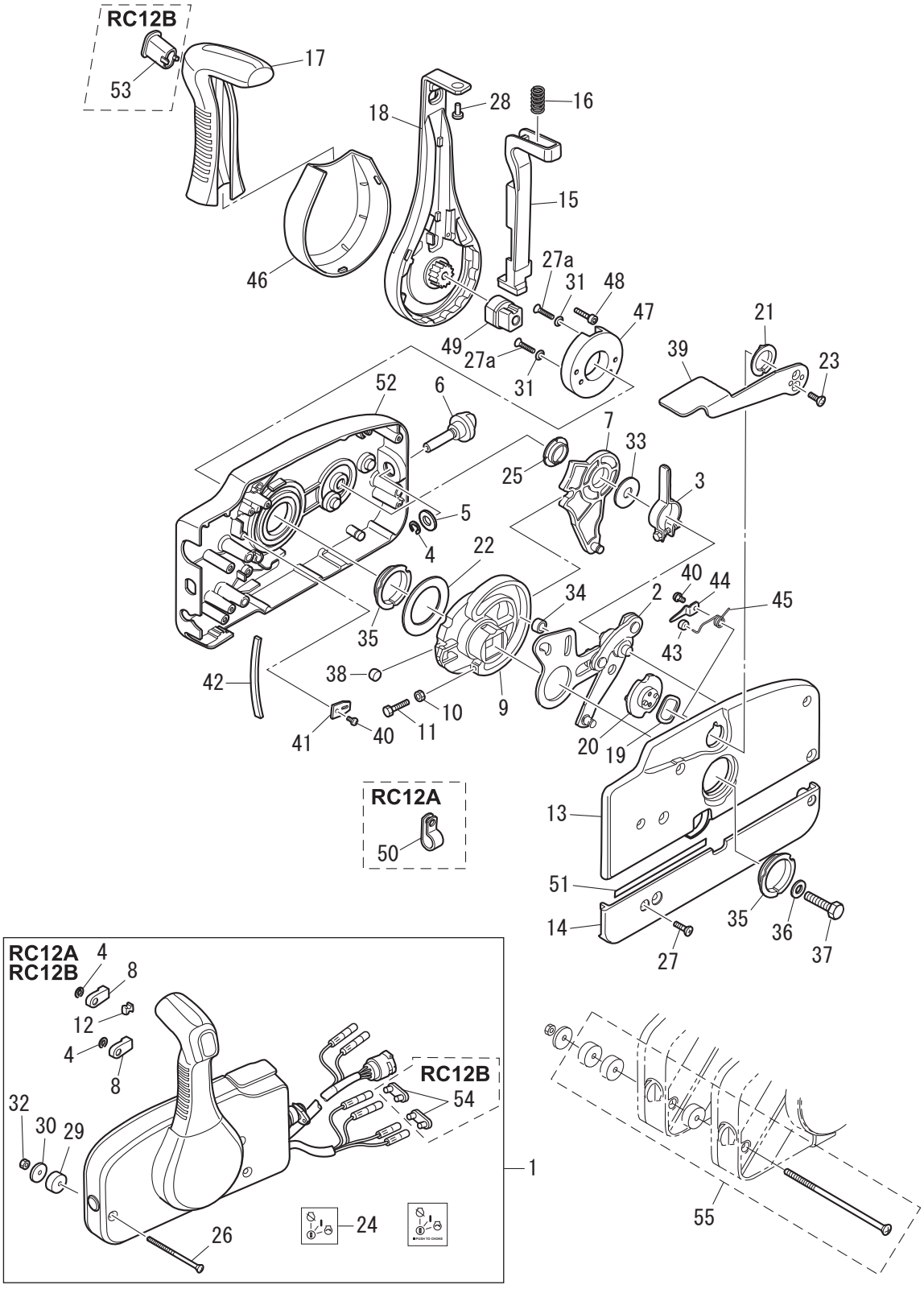

Ref.No. 見出番号		Part No. 部品番号	Description 部　品　名	Q'ty/個数 MFS9.9E	MFS15E	MFS20E	Remarks 備　考
17-28		3VL-84375-0	* SCREW * ｽｸﾘｭ		1	1	
17-29		3A3-84374-0	* SPACER * ｽﾍﾟｰｻ		3	3	
17-30		353-84371-0	* WASHER * ﾜｯｼｬ ﾘﾓｺﾝﾎﾞｯｸｽ		3	3	
17-31		3U2-84371-0	* WASHER * ﾜｯｼｬ		2	2	
17-32		930103-0600	* NUT * ﾅｯﾄ		3	3	
17-33		3A3-84383-0	* WASHER * ﾜｯｼｬ		1	1	
17-34		3A3-84421-0	* ROLLER * ﾛｰﾗ		1	1	
17-35		3U2-84431-0	* BUSHING * ﾌﾞｯｼﾝｸﾞ		2	2	
17-36		940103-0800	* WASHER * ﾜｯｼｬ		1	1	
17-37		3U2-84442-0	* BOLT * ﾎﾞﾙﾄ		1	1	
17-38		353-84388-0	* DETENT ROLLER * ﾃﾞﾃﾝﾄﾛｰﾗ		1	1	
17-39		3U2B84312-0	* FREE THROTTLE LEVER * ﾌﾘｰｽﾛｯﾄﾙﾚﾊﾞｰ		1	1	
17-40		921503-0406	* SCREW * ｽｸﾘｭ		3	3	
17-41		3A3-84423-0	* DETENT RETAINER * ﾃﾞﾃﾝﾄﾘﾃｰﾅ		1	1	
17-42		3A3-84307-0	* DETENT SPRING * ﾃﾞﾃﾝﾄｽﾌﾟﾘﾝｸﾞ		6	6	
17-43		3A3-84424-0	* FREE THROTTLE ROLLER * ﾌﾘｰｽﾛｯﾄﾙﾛｰﾗ		1	1	
17-44		3A3-84426-0	* ROLLER RETAINER * ﾛｰﾗﾘﾃｰﾅ		1	1	
17-45		3A3-84425-0	* FREE THROTTLE SPRING * ﾌﾘｰｽﾛｯﾄﾙｽﾌﾟﾘﾝｸﾞ		1	1	
17-46	1	3VK-63107-0	* COVER * ｶﾊﾞｰ		1	1	
17-47		3U2-63506-0	* HOLDER * ﾎﾙﾀﾞ		1	1	
17-48		3U2-84917-0	* BOLT * ﾎﾞﾙﾄ		1	1	
17-49		3U2-77367-0	* JOINT * ｼﾞｮｲﾝﾄ		1	1	
17-50		3U2-06973-0	* CLAMP * ｸﾗﾝﾌﾟ		1	1	
17-51		3U2-72187-0	* CAUTION DECAL (SIGP) * ｺｰｼｮﾝﾃﾞｶｰﾙ (SIGP)		1	1	
17-52		3U2B84440-0	* FRONT HOUSING * ﾌﾛﾝﾄﾊｳｼﾞﾝｸﾞ		1	1	
17-53		3U2-84452-0	* TILT SWITCH PLUG * ﾁﾙﾄｽｲｯﾁﾌﾟﾗｸﾞ		1	1	RC12B
17-54		353-76037-0	* CABLE TERMINAL PLUG * ｹｰﾌﾞﾙﾀｰﾐﾅﾙ ﾌﾟﾗｸﾞ		2	2	RC12B
17-55		3A3-81301-0	TWIN REMOTE CONTROL KIT ﾂｲﾝﾘﾓｰﾄｺﾝﾄﾛｰﾙｷｯﾄ	1	1	1	

Fig. 18 COMPONENT PARTS OF REMOTE CONTROL(ELECTRIC PARTS)
リモコンボックス構成部品（電装品関係）

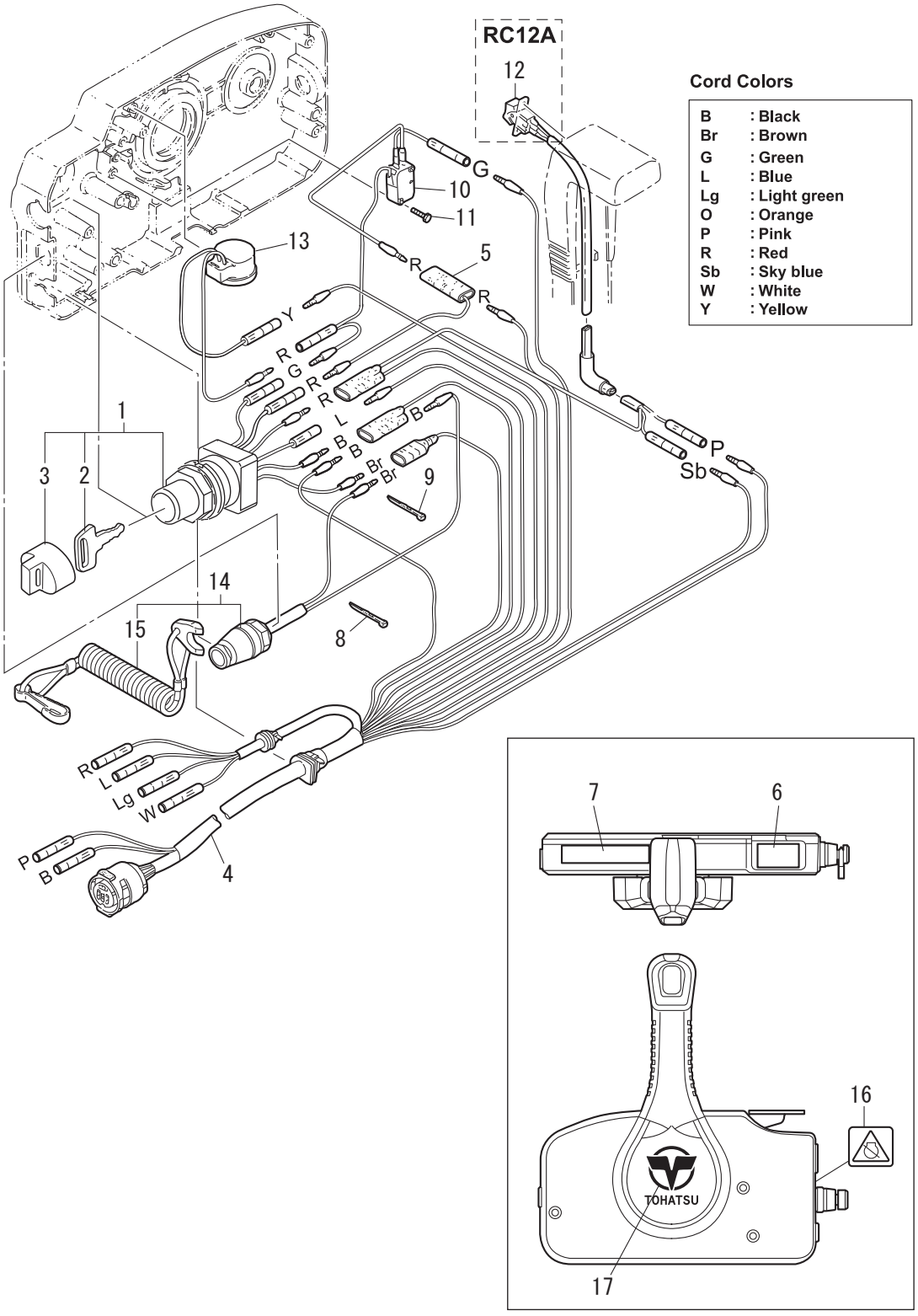

Ref.No. 見出番号		Part No. 部品番号	Description 部　品　名	Q'ty/個数 MFS9.9E	MFS15E	MFS20E	Remarks 備　考
18-1		3GF-76020-0	MAIN SWITCH ASSY ﾒｲﾝｽｲｯﾁｱｯｼ		1	1	
18-2	1	3GF-76217-0	* MAIN SWITCH KEY * ﾒｲﾝｽｲｯﾁｷｰ No.943		A	A	
18-2	2	3GF-76218-0	* MAIN SWITCH KEY * ﾒｲﾝｽｲｯﾁｷｰ No.944		A	A	
18-2	3	3GF-76219-0	* MAIN SWITCH KEY * ﾒｲﾝｽｲｯﾁｷｰ No.945		A	A	
18-3		3GF-76205-0	* MAIN SWITCH KEY COVERING CAP * ﾒｲﾝｽｲｯﾁｷｰｶﾊﾞｰﾘﾝｸﾞｷｬｯﾌﾟ		1	1	
18-4	1	3A3-76115-1	CORD ASSY L=6200 ｺｰﾄﾞｱｯｼ L=6200		1	1	
18-5		353-72546-0	ASSIST CORD (RED) L=200 ｱｼｽﾄｺｰﾄﾞ (ﾚｯﾄﾞ) L=200		1	1	
18-6	1	3VS-84331-0	DECAL (LEVER) ﾃﾞｶｰﾙ (ﾚﾊﾞｰ)		1	1	
18-7		3U2-84336-1	SHIFT POSITION DECAL ｼﾌﾄﾎﾟｼﾞｼｮﾝﾃﾞｶｰﾙ		1	1	
18-8		3U2-84398-0	BAND ﾊﾞﾝﾄﾞ		4	4	
18-9		3U2-84398-0	BAND ﾊﾞﾝﾄﾞ		5	5	
18-10	1	3A3-76086-1	NEUTRAL SWITCH (REMOTE CONT) ﾆｭｰﾄﾗﾙｽｲｯﾁ (ﾘﾓｰﾄｺﾝﾄﾛｰﾙ)		1	1	
18-11		921503-5316	SCREW ｽｸﾘｭ		2	2	
18-12		3U2-72615-0	PTT SWITCH ASSY PTTｽｲｯﾁｱｯｼ		1	1	RC12A
18-13		3C8-76171-0	OVERHEAT BUZZER ｵｰﾊﾞｰﾋｰﾄﾌﾞｻﾞｰ		1	1	
18-14		3A3-06830-0	STOP SWITCH ASSY ｽﾄｯﾌﾟｽｲｯﾁｱｯｼ		1	1	
18-15		31H-06848-0	* STOP SWITCH LANYARD ASSY * ｽﾄｯﾌﾟｽｲｯﾁﾗﾝﾔｰﾄﾞｱｯｼ		1	1	
18-16	1	3VS-72200-0	STOP SWITCH DECAL ｽﾄｯﾌﾟｽｲｯﾁﾃﾞｶｰﾙ		1	1	
18-17	1	3U2-84334-0	REMOTE CONTROL LOGO DECAL ﾘﾓｰﾄｺﾝﾄﾛｰﾙﾛｺﾞﾃﾞｶｰﾙ		1	1	

Fig. 19 OPTIONAL PARTS・ACCESSORIES
オプショナルパーツ ・ アクセサリ

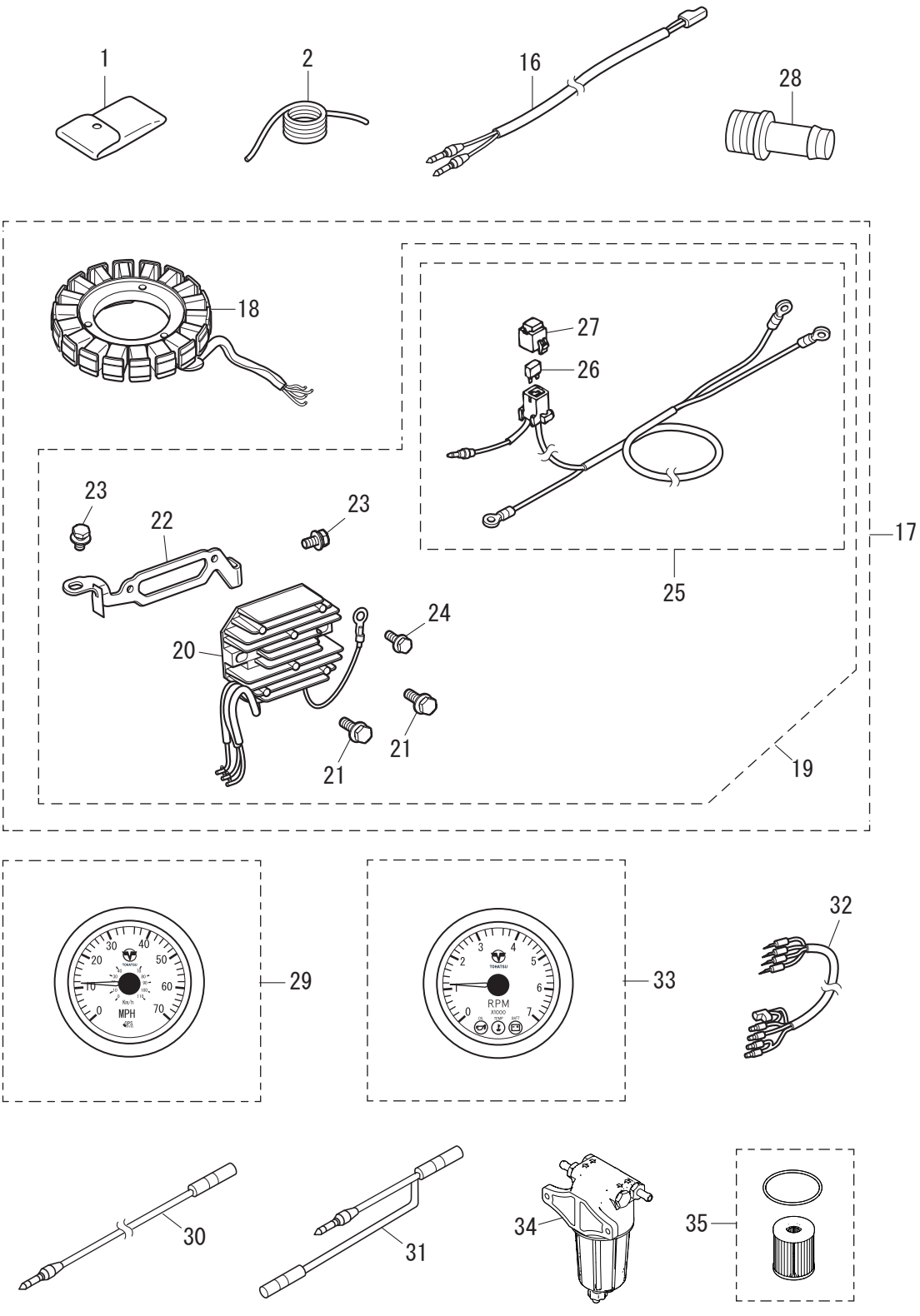

Ref.No. 見出番号		Part No. 部品番号	Description 部　品　名	Q'ty/個数 MFS9.9E	MFS15E	MFS20E	Remarks 備　考
19-1		3BJ-72100-1	TOOL KIT ﾂｰﾙｷｯﾄ	1	1	1	
19-2		3B7-72201-0	SAFETY ROPE φ5-1600 ｾｰﾌﾃｨﾛｰﾌﾟ φ5-1600	1	1	1	
19-16	1	361-72539-0	TACHOMETER LEAD WIRE L=6000 ﾀｺﾒｰﾀﾘｰﾄﾞﾜｲﾔ L=6000	1	1	1	
19-17		3RS-06128-2	ALTERNATOR KIT ｵﾙﾀﾈｰﾀｷｯﾄ	1	1	1	
19-18		3RT-06023-0	* ALTERNATOR ASSY * ｵﾙﾀﾈｰﾀｱｯｼ	1	1	1	
19-19		3RT-76160-1	* RECTIFIER KIT * ﾚｸﾁﾌｧｲﾔｷｯﾄ	1	1	1	
19-20		3RS-76060-0	** RECTIFIER COMPLETE ** ﾚｸﾁﾌｧｲﾔｺﾝﾌﾟﾘｰﾄ	1	1	1	
19-21		910103-5620	** BOLT ** ﾎﾞﾙﾄ	2	2	2	
19-22		3RT-76163-1	** RECTIFIER BRACKET ** ﾚｸﾁﾌｧｲﾔﾌﾞﾗｹｯﾄ	1	1	1	
19-23		910103-5612	** BOLT ** ﾎﾞﾙﾄ	2	2	2	
19-24		910103-5612	** BOLT ** ﾎﾞﾙﾄ	1	1	1	
19-25		3BJ-76161-0	** EXTENSION CORD L=3000 ** ｴｸｽﾃﾝｼｮﾝｺｰﾄﾞ L=3000	1	1	1	
19-26		3T5-76247-0	*** FUSE 20A *** ﾋｭｰｽﾞ 20A	2	2	2	
19-27		1E0-34093-0	*** CAP *** ｷｬｯﾌﾟ ﾋｭｰｽﾞﾎﾞｯｸｽ (Y)	1	1	1	Yellow
19-28		3T1-72405-1	HOSE JOINT (WATER-WORKS) ﾎｰｽｼﾞｮｲﾝﾄ (ｳｫｰﾀﾜｰｸ)	1	1	1	
19-29	1	3KY-72673-1	SPEEDOMETER KIT (70MPH) ｽﾋﾟｰﾄﾞﾒｰﾀｷｯﾄ (70MPH)	1	1	1	Black OPT GPS
19-29	2	3UW-72673-1	SPEEDOMETER KIT (70MPH) ｽﾋﾟｰﾄﾞﾒｰﾀｷｯﾄ (70MPH)	1	1	1	White OPT GPS
19-30		3KY-72538-0	SPEEDOMETER LEAD WIRE ｽﾋﾟｰﾄﾞﾒｰﾀﾘｰﾄﾞﾜｲﾔ	1	1	1	OPT GPS
19-31		3KY-72546-0	ASSIST CORD (RED) ｱｼｽﾄｺｰﾄﾞ (ﾚｯﾄﾞ)	1	1	1	OPT GPS
19-32		3UA-72537-0	METER LEAD WIRE L=2000 ﾒｰﾀﾘｰﾄﾞﾜｲﾔ	1	1	1	OPT
19-33	1	3PB-72638-2	TACHOMETER KIT ﾀｺﾒｰﾀｷｯﾄ	1	1	1	White Oil Lamp
19-33	2	3PA-72638-2	TACHOMETER KIT ﾀｺﾒｰﾀｷｯﾄ	1	1	1	Black Oil Lamp
19-34		3RT-02230-0	FUEL FILTER ASSY ﾌｭｴﾙﾌｨﾙﾀｱｯｼ	1	1	1	
19-35		3RT-02259-0	FUEL FILTER REPAIR KIT ﾌｭｴﾙﾌｨﾙﾀ ﾘﾍﾟｱｷｯﾄ	1	1	1	

Fig. 20 ASSEMBLY・KIT PARTS
アッセンブリ ・ キットパーツ

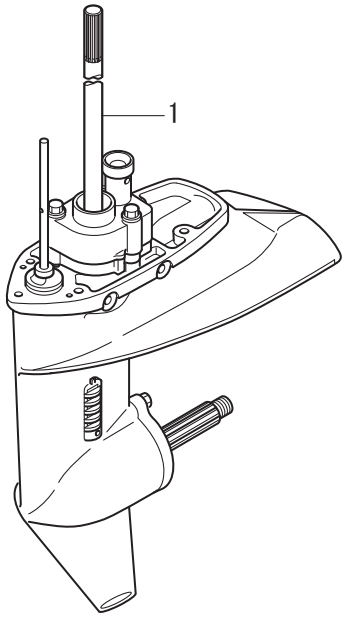

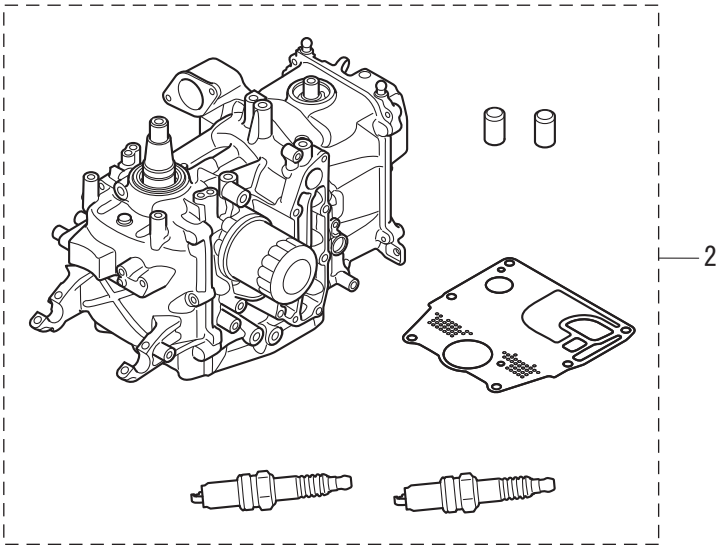

POWER HEAD GASKET SET
パワーヘッドガスケットセット — 3

LOWER UNIT GASKET SET
ロワユニットガスケットセット — 4

WATER PUMP REPAIR KIT
ウォータポンプリペアキット — 5

WATER PUMP KIT (CHROME PLATED)
ウォータポンプキット（クロムメッキ） — 6

ELECTRIC STARTER KIT (F TYPE)
エレクトリックスタータキット（Fタイプ） — 7

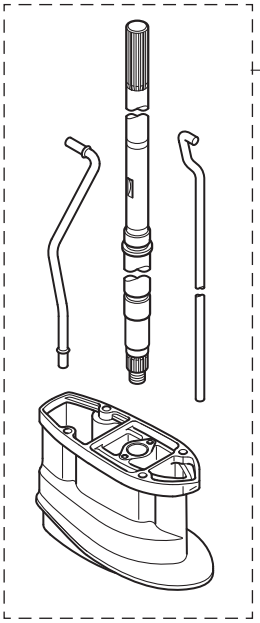

MAINTENANCE KIT
メンテナンスキット — 9

INTAKE VALVE KIT
インテークバルブキット — 10

EXHAUST VALVE KIT
エキゾーストバルブキット — 11

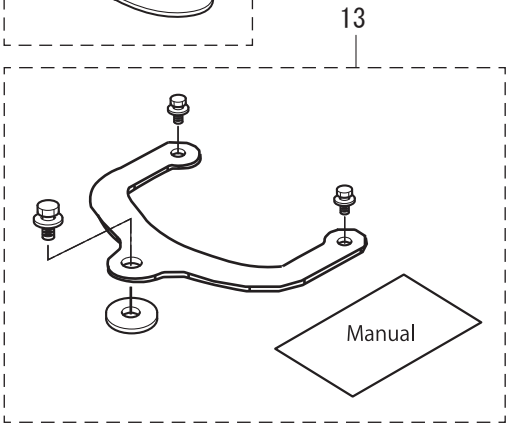

Ref.No. 見出番号		Part No. 部品番号	Description 部　品　名	Q'ty/個数			Remarks 備　考
				MFS9.9E	MFS15E	MFS20E	
20-1	1	3RSQ87301-3	LOWER UNIT ASSY (S) ﾛﾜﾕﾆｯﾄｱｯｼ (S)	1	1	1	
20-1	2	3RSW87301-3	LOWER UNIT ASSY (S) ﾛﾜﾕﾆｯﾄｱｯｼ (S)			1	for White Model
20-1	3	3RSQ87302-3	LOWER UNIT ASSY (L) ﾛﾜﾕﾆｯﾄｱｯｼ (L)	1	1	1	
20-1	4	3RSW87302-3	LOWER UNIT ASSY (L) ﾛﾜﾕﾆｯﾄｱｯｼ (L)			1	for White Model
20-1	5	3RSQ87304-3	LOWER UNIT ASSY (UL) ﾛﾜﾕﾆｯﾄｱｯｼ (UL)	1		1	for Transom "UL"
20-2		3RSB87090-3	ENGINE SHORT BLOCK KIT ｴﾝｼﾞﾝｼｮｰﾄﾌﾞﾛｯｸｷｯﾄ	1	1	1	
20-3	1	3RS-87121-0	POWER HEAD GASKET SET ﾊﾟﾜｰﾍｯﾄﾞｶﾞｽｹｯﾄｾｯﾄ	1	1	1	
20-3	2	3RS-01005-0	* CYLINDER HEAD GASKET * ｼﾘﾝﾀﾞｰﾍｯﾄﾞｶﾞｽｹｯﾄ	1	1	1	
20-3	3	3RS-01024-0	* CYLINDER HEAD COVER GASKET * ｼﾘﾝﾀﾞｰﾍｯﾄﾞｶﾊﾞｰｶﾞｽｹｯﾄ	1	1	1	
20-3	4	3RO-07422-0	* O-RING 3.1-24.4 * Oﾘﾝｸﾞ 3.1-24.4	1	1	1	
20-3	5	3RS-02305-1	* EXHAUST COVER GASKET * ｴｷｿﾞｰｽﾄｶﾊﾞｰｶﾞｽｹｯﾄ	1	1	1	
20-3	6	346-01032-0	* THERMOSTAT CAP GASKET * ｻｰﾓｽﾀｯﾄｷｬｯﾌﾟｶﾞｽｹｯﾄ	1	1	1	
20-3	7	3RS-01303-0	* ENGINE BASEMENT GASKET * ｴﾝｼﾞﾝﾍﾞｰｽｶﾞｽｹｯﾄ	1	1	1	
20-3	8	3R3-00121-0	* OIL SEAL 32-44-9 * ｵｲﾙｼｰﾙ 32-44-9	1	1	1	
20-3	9	3BJ-00121-0	* OIL SEAL 36-50-7 * ｵｲﾙｼｰﾙ 36-50-7	1	1	1	
20-3	10	3BJ-02011-0	* CARBURETOR GASKET * ｷｬﾌﾞﾚﾀｶﾞｽｹｯﾄ	1	1	1	
20-3	11	3H8-62415-0	* O-RING 3.5-25.7 * Oﾘﾝｸﾞ 3.5-25.7	1	1	1	
20-3	12	3RS-07653-0	* OIL PUMP GASKET * ｵｲﾙﾎﾟﾝﾌﾟｶﾞｽｹｯﾄ	1	1	1	
20-3	13	3H8-07025-0	* OIL SEAL 18-35-8 * ｵｲﾙｼｰﾙ 18-35-8	1	1	1	
20-4	1	3RS-87321-0	LOWER UNIT GASKET SET ﾛﾜﾕﾆｯﾄｶﾞｽｹｯﾄｾｯﾄ	1	1	1	
20-4	2	3RS-65029-0	* GUIDE PLATE GASKET * ｶﾞｲﾄﾞﾌﾟﾚｰﾄｶﾞｽｹｯﾄ	1	1	1	
20-4	3	332-60006-1	* GASKET 8.1-15-1 * ｶﾞｽｹｯﾄ	2	2	2	
20-4	4	121-32071-0	* O-RING 2.4-59.6 * Oﾘﾝｸﾞ 2.4-59.6	1	1	1	
20-4	5	346-65013-0	* OIL SEAL 17-30-9 * ｵｲﾙｼｰﾙ 17-30-9	1	1	1	
20-4	6	332-60223-0	* OIL SEAL 13.8-26-9.5 * ｵｲﾙｼｰﾙ 13.8-26-9.5	1	1	1	
20-4	7	3RS-65020-0	* PUMP CASE GASKET (LOWER) * ﾎﾟﾝﾌﾟｹｰｽｶﾞｽｹｯﾄ (ﾛﾜ)	1	1	1	

Fig. 20 ASSEMBLY・KIT PARTS
アッセンブリ ・ キットパーツ

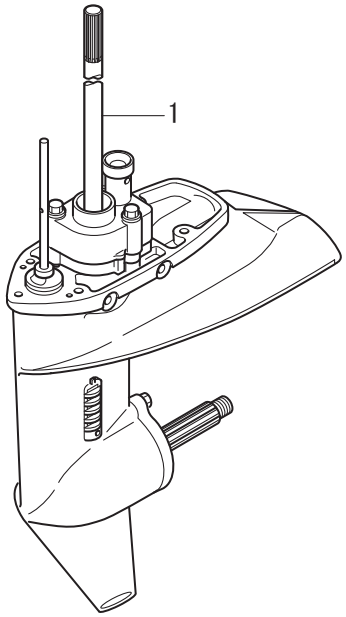

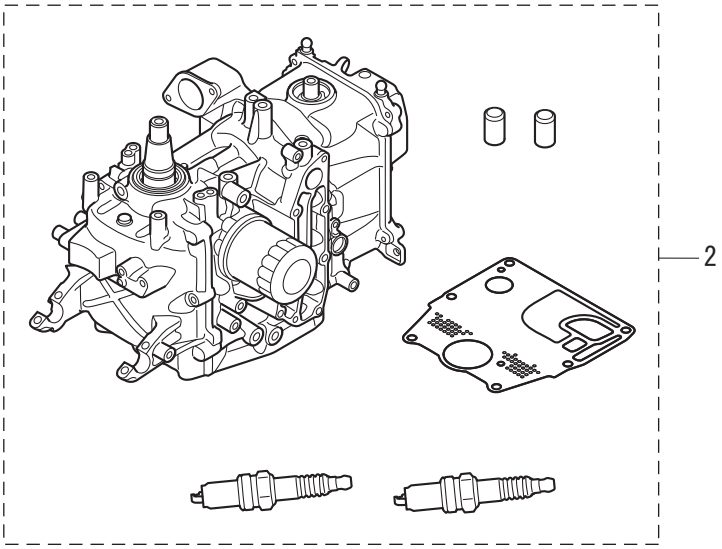

POWER HEAD GASKET SET
パワーヘッドガスケットセット — 3

LOWER UNIT GASKET SET
ロワユニットガスケットセット — 4

WATER PUMP REPAIR KIT
ウォータポンプリペアキット — 5

WATER PUMP KIT (CHROME PLATED)
ウォータポンプキット（クロムメッキ） — 6

ELECTRIC STARTER KIT (F TYPE)
エレクトリックスタータキット（Fタイプ） — 7

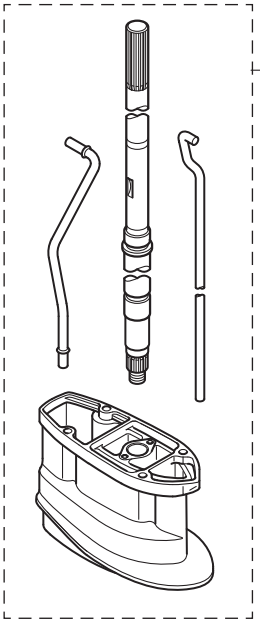

MAINTENANCE KIT
メンテナンスキット — 9

INTAKE VALVE KIT
インテークバルブキット — 10

EXHAUST VALVE KIT
エキゾーストバルブキット — 11

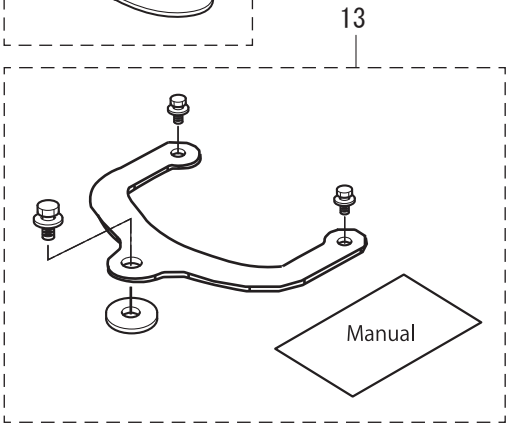

Ref.No. 見出番号		Part No. 部品番号	Description 部　品　名	Q'ty/個数			Remarks 備　考
				MFS9.9E	MFS15E	MFS20E	
20-4	8	3RS-66021-0	* O-RING * Oﾘﾝｸﾞ	1	1	1	
20-5	1	3RS-87322-1	WATER PUMP REPAIR KIT ｳｫｰﾀﾎﾟﾝﾌﾟﾘﾍﾟｱｷｯﾄ	1	1	1	
20-5	2	3RS-65029-0	* GUIDE PLATE GASKET * ｶﾞｲﾄﾞﾌﾟﾚｰﾄｶﾞｽｹｯﾄ	1	1	1	
20-5	3	3LD-65021-0	* WATER PUMP IMPELLER * ｲﾝﾍﾟﾗｳｫｰﾀﾎﾟﾝﾌﾟ	1	1	1	
20-5	4	3RS-65022-1	* KEY * ｷｰ	1	1	1	
20-5	5	3RS-65011-0	* PUMP CASE LINER * ﾎﾟﾝﾌﾟｹｰｽﾗｲﾅ	1	1	1	
20-5	6	3RS-65025-0	* WATER PUMP GUIDE PLATE * ｳｫｰﾀﾎﾟﾝﾌﾟｶﾞｲﾄﾞﾌﾟﾚｰﾄ	1	1	1	
20-5	7	9101E3-5652	* BOLT * ﾎﾞﾙﾄ	4	4	4	
20-6	1	3RS-65231-1	WATER PUMP KIT (CHROME PLATED) ｳｫｰﾀﾎﾟﾝﾌﾟｷｯﾄ (ｸﾛﾑﾒｯｷ)	1	1	1	
20-6	2	3RS-65029-0	* GUIDE PLATE GASKET * ｶﾞｲﾄﾞﾌﾟﾚｰﾄｶﾞｽｹｯﾄ	1	1	1	
20-6	3	3LD-65021-0	* WATER PUMP IMPELLER * ｲﾝﾍﾟﾗｳｫｰﾀﾎﾟﾝﾌﾟ	1	1	1	
20-6	4	3RS-65238-0	* PUMP CASE LINER * ﾎﾟﾝﾌﾟｹｰｽﾗｲﾅ	1	1	1	
20-6	5	3RS-65025-0	* WATER PUMP GUIDE PLATE * ｳｫｰﾀﾎﾟﾝﾌﾟｶﾞｲﾄﾞﾌﾟﾚｰﾄ	1	1	1	
20-7	1	3RS-76300-9	ELECTRIC STARTER KIT (F) ｴﾚｸﾄﾘｯｸｽﾀｰﾀｷｯﾄ (F)	1	1	1	for MF⇒EF Type
20-7	2	3RT-06023-0	* ALTERNATOR ASSY * ｵﾙﾀﾈｰﾀｱｯｼ	1	1	1	
20-7	3	3RT-06191-0	* FLYWHEEL W/RING GEAR * ﾌﾗｲﾎｲｰﾙ W/ﾘﾝｸﾞｷﾞﾔ	1	1	1	
20-7	4	3RT-76110-0	* CORD ASSY * ｺｰﾄﾞｱｯｼ	1	1	1	
20-7	5	3BJ-06133-0	* PROTECTOR φ10.7-320 * ﾌﾟﾛﾃｸﾀ φ10.7-320	1	1	1	
20-7	6	3SY-06133-0	* PROTECTOR φ10.7-210 * ﾌﾟﾛﾃｸﾀ	1	1	1	
20-7	7	3RS-01047-0	* PLUG * ﾌﾟﾗｸﾞ	1	1	1	
20-7	8	3RS-06901-0	* BRACKET * ﾌﾞﾗｹｯﾄ	1	1	1	
20-7	9	3H8-76040-0	* STARTER SOLENOID * ｽﾀｰﾀｿﾚﾉｲﾄﾞ	1	1	1	
20-7	10	910103-5610	* BOLT * ﾎﾞﾙﾄ	2	2	2	
20-7	11	3KY-06920-0	* RUBBER MOUNT * ﾗﾊﾞｰﾏｳﾝﾄ	3	3	3	
20-7	12	3RS-76079-0	* COLLAR * ｶﾗｰ	3	3	3	
20-7	13	3C8-66308-0	* WASHER 6-16-1.5 * ﾜｯｼｬ 6-16-1.5	3	3	3	

Fig. 20 ASSEMBLY・KIT PARTS
アッセンブリ ・ キットパーツ

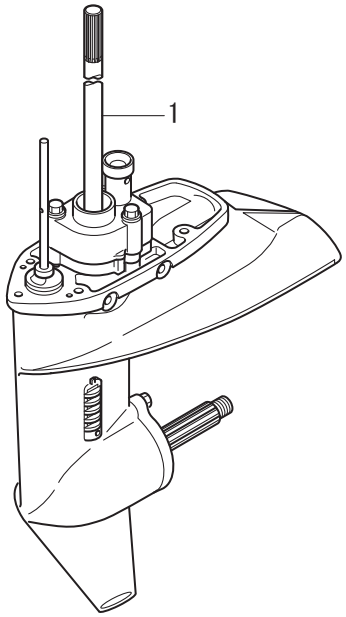

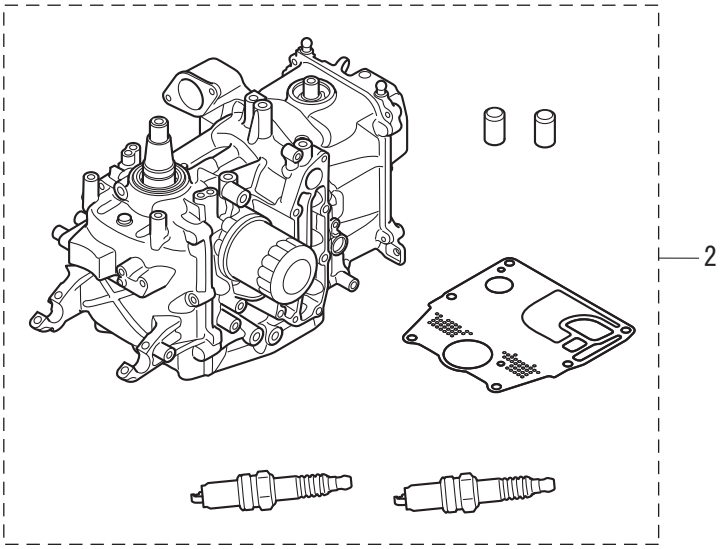

POWER HEAD GASKET SET
パワーヘッドガスケットセット — 3

LOWER UNIT GASKET SET
ロワユニットガスケットセット — 4

WATER PUMP REPAIR KIT
ウォータポンプリペアキット — 5

WATER PUMP KIT (CHROME PLATED)
ウォータポンプキット（クロムメッキ） — 6

ELECTRIC STARTER KIT (F TYPE)
エレクトリックスタータキット（Fタイプ） — 7

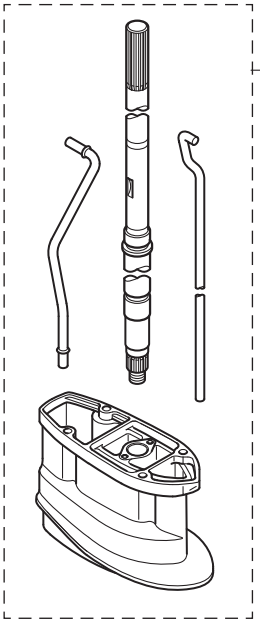

MAINTENANCE KIT
メンテナンスキット — 9

INTAKE VALVE KIT
インテークバルブキット — 10

EXHAUST VALVE KIT
エキゾーストバルブキット — 11

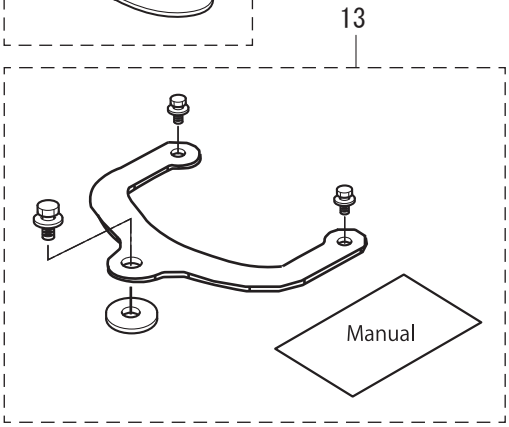

Ref.No. 見出番号		Part No. 部品番号	Description 部　品　名	Q'ty/個数 MFS9.9E	MFS15E	MFS20E	Remarks 備　考
20-7	14	910103-0625	* BOLT * ﾎﾞﾙﾄ	3	3	3	
20-7	15	3GF-76010-1	* STARTER MOTOR ASSY * ｽﾀｰﾀﾓｰﾀｱｯｼ	1	1	1	
20-7	16	3RS-76009-0	* STARTER MOTOR BAND * ｽﾀｰﾀﾓｰﾀﾊﾞﾝﾄﾞ	1	1	1	
20-7	17	3C8-76007-0	* DAMPER * ﾀﾞﾝﾊﾟ ｽﾀｰﾀﾓｰﾀ	1	1	1	
20-7	18	910103-5825	* BOLT * ﾎﾞﾙﾄ	2	2	2	
20-7	19	910103-5612	* BOLT * ﾎﾞﾙﾄ	2	2	2	
20-7	20	3RS-76060-0	* RECTIFIER COMPLETE * ﾚｸﾁﾌｧｲﾔｺﾝﾌﾟﾘｰﾄ	1	1	1	
20-7	21	910103-5620	* BOLT * ﾎﾞﾙﾄ	2	2	2	
20-7	22	3RT-76163-1	* RECTIFIER BRACKET * ﾚｸﾁﾌｧｲﾔﾌﾞﾗｹｯﾄ	1	1	1	
20-7	23	910103-5612	* BOLT * ﾎﾞﾙﾄ	2	2	2	
20-7	24	910103-5612	* BOLT * ﾎﾞﾙﾄ	1	1	1	
20-7	25	3BH-76120-0	* BATTERY CABLE * ﾊﾞｯﾃﾘｹｰﾌﾞﾙ	1	1	1	
20-7	26	910103-5612	* BOLT * ﾎﾞﾙﾄ	1	1	1	
20-7	27	3BJ-76145-0	* TERMINAL CAP 15.5-20-28 * ﾀｰﾐﾅﾙｷｬｯﾌﾟ	1	1	1	
20-7	28	3YO-76145-0	* TERMINAL CAP 8-18-28 * ﾀｰﾐﾅﾙｷｬｯﾌﾟ	1	1	1	
20-7	29	3AA-76145-0	* TERMINAL CAP 13-13-28 * ﾀｰﾐﾅﾙｷｬｯﾌﾟ	1	1	1	
20-7	30	3RS-76141-0	* STARTER CABLE * ｽﾀｰﾀｹｰﾌﾞﾙ	1	1	1	
20-7	31	3NV-76080-0	* NEUTRAL SWITCH * ﾆｭｰﾄﾗﾙｽｲｯﾁ	1	1	1	
20-7	32	3RS-76083-0	* NEUTRAL SWITCH ACTUATOR * ﾆｭｰﾄﾗﾙｽｲｯﾁ ｱｸﾁｭｴｰﾀ	1	1	1	
20-7	33	3RS-76081-1	* NEUTRAL SWITCH BRACKET * ﾆｭｰﾄﾗﾙｽｲｯﾁﾌﾞﾗｹｯﾄ	1	1	1	
20-7	34	910103-5616	* BOLT * ﾎﾞﾙﾄ	1	1	1	
20-7	35	3AA-76026-0	* MAIN SWITCH ASSY * ﾒｲﾝｽｲｯﾁｱｯｼ	1	1	1	
20-7	36	369-84398-1	* BAND 202 * ﾊﾞﾝﾄﾞ	3	3	3	
20-7	37	3SY-76166-0	* ASSIST CORD COMPLETE * ｱｼｽﾄｺｰﾄﾞｺﾝﾌﾟﾘｰﾄ	1	1	1	
20-8	1	3RSQ87314-1	EXTENSION HOUSING KIT (UL) ｴｸｽﾃﾝｼｮﾝﾊｳｼﾞﾝｸﾞｷｯﾄ (UL)	1	1	1	for Transom "L"⇒"UL"
20-8	2	3RSQ61110-0	* EXTENSION HOUSING UL * ｴｸｽﾃﾝｼｮﾝﾊｳｼﾞﾝｸﾞ UL	1	1	1	
20-8	3	3AB-01111-0	* DOWEL PIN 6-12 * ﾀﾞｳｪﾙﾋﾟﾝ 6-12	2	2	2	
20-8	4	3BJ-60001-0	* BOLT 8-31 * ﾎﾞﾙﾄ	4	4	4	

Fig. 20 ASSEMBLY・KIT PARTS
アッセンブリ ・ キットパーツ

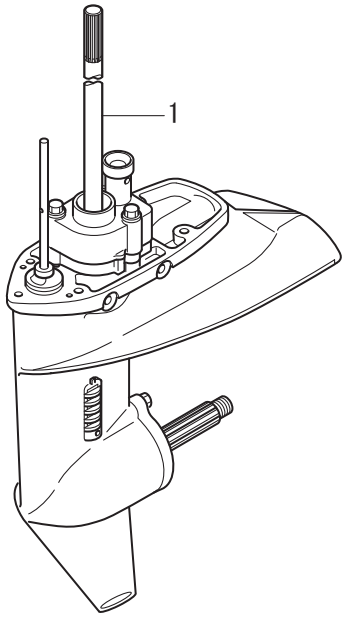

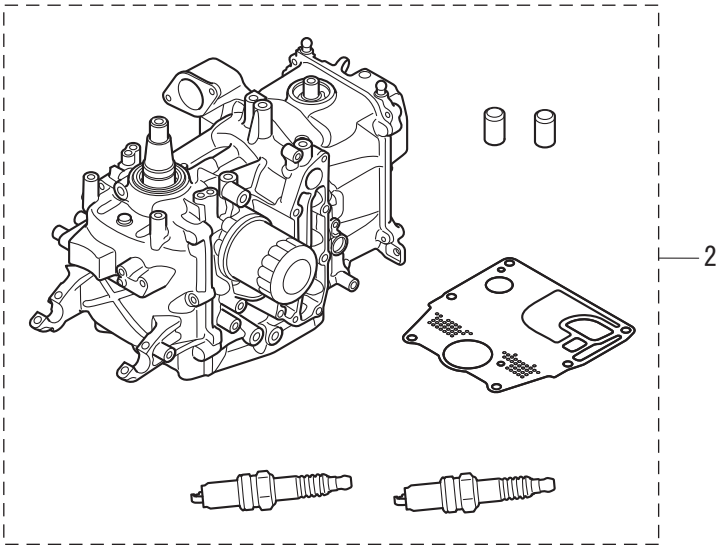

POWER HEAD GASKET SET
パワーヘッドガスケットセット — 3

LOWER UNIT GASKET SET
ロワユニットガスケットセット — 4

WATER PUMP REPAIR KIT
ウォータポンプリペアキット — 5

WATER PUMP KIT (CHROME PLATED)
ウォータポンプキット（クロムメッキ） — 6

ELECTRIC STARTER KIT (F TYPE)
エレクトリックスタータキット（Fタイプ） — 7

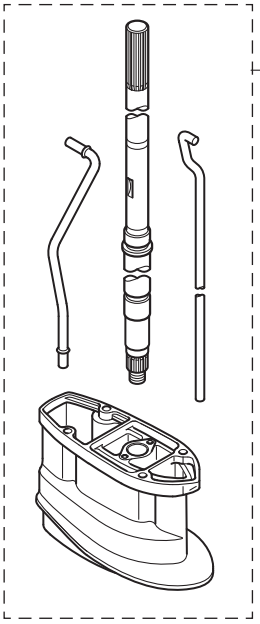

MAINTENANCE KIT
メンテナンスキット — 9

INTAKE VALVE KIT
インテークバルブキット — 10

EXHAUST VALVE KIT
エキゾーストバルブキット — 11

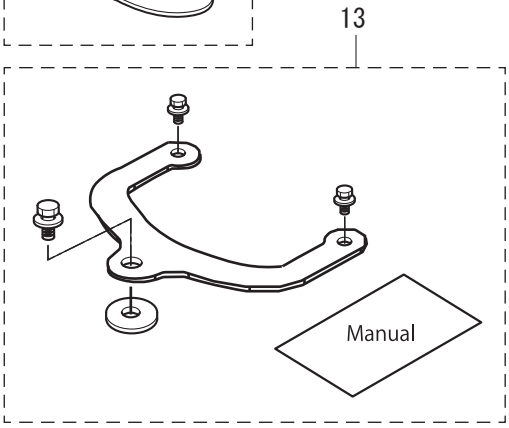

Ref.No. 見出番号		Part No. 部品番号	Description 部　品　名	Q'ty/個数 MFS9.9E	MFS15E	MFS20E	Remarks 備　考
20-8	5	3BJ-60003-0	* DRIVE SHAFT BUSHING * ﾄﾞﾗｲﾌﾞｼｬﾌﾄﾌﾞｯｼﾝｸﾞ	1	1	1	
20-8	6	3V1-64332-0	* STOPPER * ｽﾄｯﾊﾟ ﾌﾞｯｼﾝｸﾞ	1	1	1	
20-8	7	9101E3-5612	* BOLT * ﾎﾞﾙﾄ	2	2	2	
20-8	8	3RS-65120-0	* WATER PIPE (UL) * ｳｫｰﾀﾊﾟｲﾌﾟ (UL)	1	1	1	
20-8	9	3RS-64303-1	* DRIVE SHAFT (UL) * ﾄﾞﾗｲﾌﾞｼｬﾌﾄ (UL)	1	1	1	
20-8	10	3RS-66014-1	* CAM ROD (UL) * ｶﾑﾛｯﾄﾞ (UL)	1	1	1	
20-9	1	3RS-87500-1	MAINTENANCE KIT ﾒﾝﾃﾅﾝｽｷｯﾄ	1	1	1	
20-9	2	3P0-60218-0	* ANODE * ｱﾉｰﾄﾞ	1	1	1	
20-9	3	3BJ-07615-0	* OIL FILTER * ｵｲﾙﾌｨﾙﾀ	1	1	1	
20-9	4	3LD-65021-0	* WATER PUMP IMPELLER * ｲﾝﾍﾟﾗｳｫｰﾀﾎﾟﾝﾌﾟ	1	1	1	
20-9	5	3RS-65011-0	* PUMP CASE LINER * ﾎﾟﾝﾌﾟｹｰｽﾗｲﾅ	1	1	1	
20-9	6	3RS-65022-1	* KEY * ｷｰ	1	1	1	
20-9	7	3RS-65025-0	* WATER PUMP GUIDE PLATE * ｳｫｰﾀﾎﾟﾝﾌﾟｶﾞｲﾄﾞﾌﾟﾚｰﾄ	1	1	1	
20-9	8	3RS-65029-0	* GUIDE PLATE GASKET * ｶﾞｲﾄﾞﾌﾟﾚｰﾄｶﾞｽｹｯﾄ	1	1	1	
20-9	9	332-60006-1	* GASKET 8.1-15-1 * ｶﾞｽｹｯﾄ	2	2	2	
20-9	10	3R3-07406-0	* WASHER 14.5-24-1 * ﾜｯｼｬ 14.5-24-1	1	1	1	
20-9	11	3KY-60218-0	* ANODE * ｱﾉｰﾄﾞ	1	1	1	
20-9	12	951503-0322	* SPLIT PIN 3-22 * ｽﾌﾟﾘｯﾄﾋﾟﾝ 3-22	1	1	1	
20-9	13	9701-1-1103	* SPARK PLUG (DCPR6E) * ｽﾊﾟｰｸﾌﾟﾗｸﾞ (DCPR6E)	2	2	2	
20-10	1	3RS-07895-1	INTAKE VALVE KIT ｲﾝﾃｰｸﾊﾞﾙﾌﾞｷｯﾄ	1	1	1	
20-10	2	3RS-07901-0	* INTAKE VALVE * ｲﾝﾃｰｸﾊﾞﾙﾌﾞ	1	1	1	
20-10	3	3GT-07921-0	* RETAINER * ﾘﾃｰﾅ	1	1	1	
20-10	4	3KY-07923-0	* COTTER * ｺｯﾀ	2	2	2	
20-11	1	3RS-07896-1	EXHAUST VALVE KIT ｴｷｿﾞｰｽﾄﾊﾞﾙﾌﾞｷｯﾄ	1	1	1	
20-11	2	3RS-07902-0	* EXHAUST VALVE * ｴｷｿﾞｰｽﾄﾊﾞﾙﾌﾞ	1	1	1	
20-11	3	3GT-07921-0	* RETAINER * ﾘﾃｰﾅ	1	1	1	

Fig. 20 ASSEMBLY・KIT PARTS
アッセンブリ ・ キットパーツ

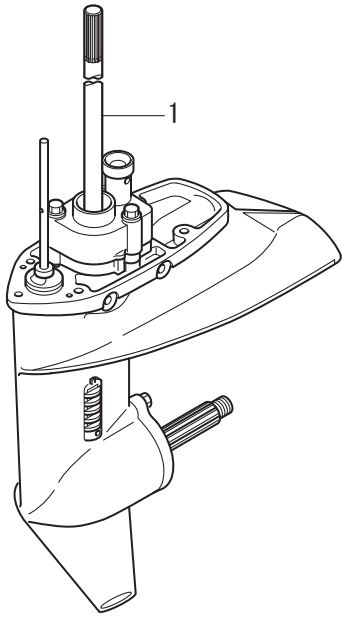

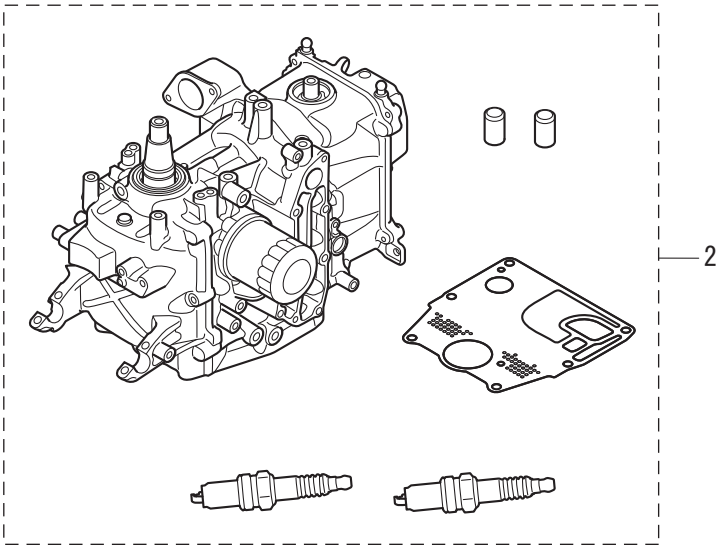

POWER HEAD GASKET SET
パワーヘッドガスケットセット — 3

LOWER UNIT GASKET SET
ロワユニットガスケットセット — 4

WATER PUMP REPAIR KIT
ウォータポンプリペアキット — 5

WATER PUMP KIT (CHROME PLATED)
ウォータポンプキット（クロムメッキ） — 6

ELECTRIC STARTER KIT (F TYPE)
エレクトリックスタータキット（Fタイプ） — 7

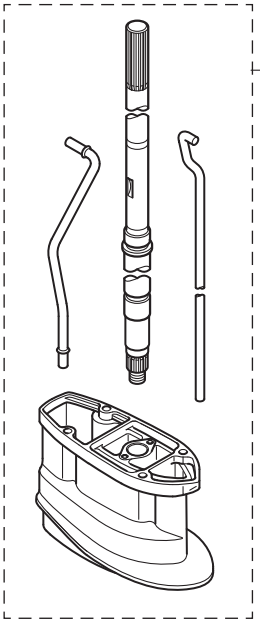

MAINTENANCE KIT
メンテナンスキット — 9

INTAKE VALVE KIT
インテークバルブキット — 10

EXHAUST VALVE KIT
エキゾーストバルブキット — 11

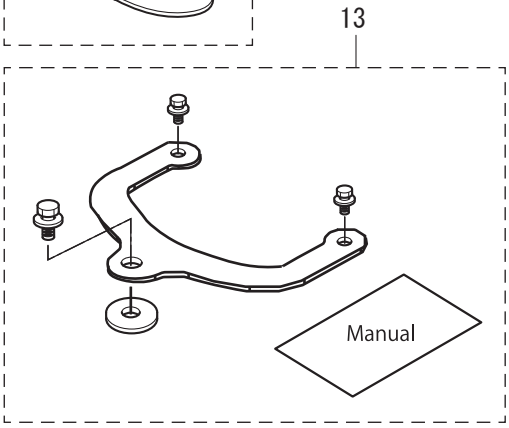

Ref.No. 見出番号		Part No. 部品番号	Description 部　品　名	Q'ty/個数			Remarks 備　考
				MFS9.9E	MFS15E	MFS20E	
20-11	4	3KY-07923-0	* COTTER * ｺｯﾀ	2	2	2	
20-13		3RS-62500-0	STEERING LOCK KIT ｽﾃｱﾘﾝｸﾞﾛｯｸｷｯﾄ	1	1	1	

索引

121-32071-0 ＊ Oﾘﾝｸﾞ 2.4-59.6・・・・・・・・・・9-18
121-32071-0 ＊ Oﾘﾝｸﾞ 2.4-59.6・・・・・・・・・・20-4 4
172-36008-0 ｸﾞﾛﾒｯﾄ 13-2・・・・・・・・・・・・6-24
1D8-70225-0 ＊ ﾌﾟﾗｲﾏﾊﾞﾙﾌﾞｻﾌﾞｱｯｼ・・・・・・・・16-1a
1E0-34093-0 *** ｷｬｯﾌﾟ ﾋｭｰｽﾞﾎﾞｯｸｽ (Y)・・・・・・19-27
307-62116-1 ﾜｯｼｬ 8.5-28-1・・・・・・・・・・・11-11
309-00131-0 ＊ ｷｰ 10-3.7-3・・・・・・・・・・・・3-29a
309-00131-0 ｷｰ 10-3.7-3・・・・・・・・・・・・・4-6
31H-06848-0 ** ｽﾄｯﾌﾟｽｲｯﾁﾗﾝﾔｰﾄﾞｱｯｼ・・・・・・・12-44a
31H-06848-0 ＊ ｽﾄｯﾌﾟｽｲｯﾁﾗﾝﾔｰﾄﾞｱｯｼ・・・・・・・18-15
31H-10180-0 ＊ ｼｰﾙ・・・・・・・・・・・・・・・5-32
31H-67572-0 ｽﾄﾚｰｼﾞﾃﾞｶｰﾙ・・・・・・・・・・・13-26
31H-84339-0 ＊ ｲﾝｽﾄﾗｸｼｮﾝﾃﾞｶｰﾙ・・・・・・・・・17-24
332-60005-3 ﾌﾞﾗｹﾞ 8-8・・・・・・・・・・・・・9-4
332-60006-1 ｶﾞｽｹｯﾄ 8.1-15-1・・・・・・・・・・9-5
332-60006-1 ＊ ｶﾞｽｹｯﾄ・・・・・・・・・・・・・20-4 3
332-60006-1 ＊ ｶﾞｽｹｯﾄ・・・・・・・・・・・・・20-9 9
332-60223-0 ＊ ｵｲﾙｼｰﾙ 13.8-26-9.5・・・・・・・・9-38
332-60223-0 ＊ ｵｲﾙｼｰﾙ 13.8-26-9.5・・・・・・・・20-4 6
332-62101-1 ＊ ｸﾗﾝﾌﾟｽｸﾘｭﾊﾞｯﾄﾞ・・・・・・・・・10-78
332-62101-1 ＊ ｸﾗﾝﾌﾟｽｸﾘｭﾊﾞｯﾄﾞ・・・・・・・・・11-34
332-64221-0 ｽﾌﾟﾘﾝｸﾞ ｸﾗｯﾁ・・・・・・・・・・・9-30
332-70201-0 ＊ ｸﾗﾝﾌﾟ・・・・・・・・・・・・・・16-6 1
334-65012-0 ﾀﾞｳｪﾙﾋﾟﾝ 4-10・・・・・・・・・・・9-42
336-06973-0 ＊ ｸﾗﾝﾌﾟ 6-9.5L・・・・・・・・・・・12-50
336-06973-0 ｸﾗﾝﾌﾟ 6-9.5L・・・・・・・・・・・・12-73
338-60218-2 ｱﾉｰﾄﾞ・・・・・・・・・・・・・・・10-4
338-60218-2 ｱﾉｰﾄﾞ・・・・・・・・・・・・・・・10-5
344-67177-1 ｸﾞﾘｽﾌｨｯﾃｨﾝｸﾞ・・・・・・・・・・・10-19
344-67177-1 ｸﾞﾘｽﾌｨｯﾃｨﾝｸﾞ・・・・・・・・・・・12-60
345-01111-0 ＊ ﾀﾞｳｪﾙﾋﾟﾝ 6-12・・・・・・・・・・1-4
345-01111-0 ** ﾀﾞｳｪﾙﾋﾟﾝ 6-12・・・・・・・・・・3-4
345-01111-0 ﾀﾞｳｪﾙﾋﾟﾝ 6-12・・・・・・・・・・・7-12
345-01111-0 ﾀﾞｳｪﾙﾋﾟﾝ 6-12・・・・・・・・・・・8-5
345-05122-1 ﾜｯｼｬ 6.5-23-1.5・・・・・・・・・・11-24
345-05122-1 ﾜｯｼｬ 6.5-23-1.5・・・・・・・・・・12-66
345-05122-1 ﾜｯｼｬ 6.5-23-1.5・・・・・・・・・・13-25
345-06915-0 ｸﾗﾝﾌﾟ 6.5-14L・・・・・・・・・・・7-83
345-06915-0 ｸﾗﾝﾌﾟ 6.5-14L・・・・・・・・・・・7-88
345-06915-0 ｸﾗﾝﾌﾟ 6.5-14L・・・・・・・・・・・11-36a
345-66021-0 Oﾘﾝｸﾞ 1.9-6.8・・・・・・・・・・・10-27
345-67117-0 ｸﾞﾛﾒｯﾄ 17-2.7・・・・・・・・・・・13-5
345-67161-0 ｸﾞﾛﾒｯﾄ 22-3・・・・・・・・・・・・13-11
346-01032-0 ｻｰﾓｽﾀｯﾄｷｬｯﾌﾟｶﾞｽｹｯﾄ・・・・・・・・1-13
346-01032-0 ＊ ｻｰﾓｽﾀｯﾄｷｬｯﾌﾟｶﾞｽｹｯﾄ・・・・・・・20-3 6
346-62124-1 ﾅｲﾛﾝﾅｯﾄ 7/8-14・・・・・・・・・・10-12
346-62127-0 ｷｬｯﾌﾟﾅｯﾄ ﾌﾞﾗｹｯﾄﾎﾞﾙﾄ・・・・・・・10-14
346-62438-0 ｾｯﾃｨﾝｸﾞﾋﾟｰｽ ﾁﾙﾄｽﾄｯﾊﾟ・・・・・・・10-38
346-64027-1 ﾅｯﾄ ﾍﾞﾍﾞﾙｷﾞﾔ B・・・・・・・・・・9-23
346-64081-0 ｼﾑ 35-41.9-0.1・・・・・・・・・・・9-49 1
346-64082-0 ｼﾑ 35-41.9-0.15・・・・・・・・・・・9-49 2
346-64083-0 ｼﾑ 35-41.9-0.3・・・・・・・・・・・9-49 3
346-64084-0 ｼﾑ 35-41.9-0.5・・・・・・・・・・・9-49 4
346-64121-5 ＊ ﾌﾞﾛﾍﾟﾗﾝﾅｯﾄ・・・・・・・・・・・9-60
346-64124-5 ＊ ﾜｯｼｬ 12.5-32-2.5・・・・・・・・・9-59
346-65013-0 ＊ ｵｲﾙｼｰﾙ 17-30-9・・・・・・・・・・9-19
346-65013-0 ＊ ｵｲﾙｼｰﾙ 17-30-9・・・・・・・・・・20-4 5
346-67113-0 ﾏｳﾝﾄ 8.5-14-2.5・・・・・・・・・・13-12
346-67115-0 ﾜｯｼｬ 6.5-21-1・・・・・・・・・・・13-16
349-62126-0 ﾌﾞｯｼﾝｸﾞ・・・・・・・・・・・・・10-13
350-01215-1 ｵｲﾙｼｰﾙ 12.8-25-7・・・・・・・・・・8-2
350-62437-0 ﾌﾞｯｼﾝｸﾞ 8.2-10-26.5・・・・・・・・・10-34
350-62439-1 ｾｯﾃｨﾝｸﾞﾌﾟﾚｰﾄ・・・・・・・・・・・10-35
350-64032-0 ﾜｯｼｬ 17.1-22-1.5・・・・・・・・・・9-25
350-64218-0 ﾋﾟﾝ ｸﾗｯﾁ φ5-30・・・・・・・・・・9-28
350-64219-0 ｽﾅｯﾌﾟ ｸﾗｯﾁﾋﾟﾝ・・・・・・・・・・・9-29
350-65014-0 ｳｫｰﾀﾊﾞｲﾌﾟｼｰﾙ (ﾛｳ)・・・・・・・・・9-36
350-66315-0 ﾘﾊﾞｰｽﾛｯｸｽﾌﾟﾘﾝｸﾞ・・・・・・・・・・10-55
350-67154-0 ＊ ﾌﾟﾗｽﾃｨｯｸﾘﾍﾞｯﾄ 6.5・・・・・・・・12-29
353-63207-0 ｶﾗｰ 10.2-12-12・・・・・・・・・・11-18
353-72546-0 ｱｼｽﾄｺｰﾄﾞ (ﾚｯﾄﾞ) L=200・・・・・・・18-5
353-76037-0 ＊ ｹｰﾌﾞﾙﾀｰﾐﾅﾙ ﾌﾞﾗｹﾞ・・・・・・・・・17-54
353-84371-0 ＊ ﾜｯｼｬ ﾘﾓｺﾝﾎﾞｯｸｽ・・・・・・・・・17-30
353-84388-0 ＊ ﾃﾞﾃﾝﾄﾛｰﾗ・・・・・・・・・・・・17-38
353-84394-0 ＊ ﾜｯｼｬ・・・・・・・・・・・・・・17-5
353-84916-0 ＊ ﾜｯｼｬ 9.6-18-2・・・・・・・・・・14-5
353-84918-0 ＊ ﾅｲﾛﾝﾅｯﾄ 3/8-24UNF・・・・・・・・14-4
361-72539-0 ﾀｺﾒｰﾀﾘｰﾄﾞﾜｲﾔ L=6000・・・・・・・・19-16 1
362-60206-1 ｳｫｰｽﾄﾚｰﾅ・・・・・・・・・・・・・9-6
362B64105-1 ﾌﾞﾛﾍﾟﾗｱｯｼ (7″)・・・・・・・・・・9-56 2
362B64107-1 ﾌﾞﾛﾍﾟﾗｱｯｼ (6″)・・・・・・・・・・9-56 1
369-62122-2 ＊ ｽﾗｽﾄﾛｯﾄﾞｽﾌﾟﾘﾝｸﾞ・・・・・・・・・10-16
369-62433-1 ﾁﾙﾄｽﾄｯﾊﾟｸﾞﾘｯﾌﾟ・・・・・・・・・・11-14
369-66011-0 ｸﾗｯﾁｶﾑ・・・・・・・・・・・・・・9-53
369-84398-1 ﾊﾞﾝﾄﾞ・・・・・・・・・・・・・・・1-22
369-84398-1 ﾊﾞﾝﾄﾞ・・・・・・・・・・・・・・・1-26
369-84398-1 ﾊﾞﾝﾄﾞ・・・・・・・・・・・・・・・5-84
369-84398-1 ﾊﾞﾝﾄﾞ・・・・・・・・・・・・・・・7-20
369-84398-1 ﾊﾞﾝﾄﾞ・・・・・・・・・・・・・・・7-21
369-84398-1 ＊ ﾊﾞﾝﾄﾞ・・・・・・・・・・・・・・20-7 36
394-70260-1 ﾌｪｴﾙｺﾈｸﾀ (ｴﾝｼﾞﾝﾒｰﾙ)・・・・・・・・13-3
398-06972-1 ＊ ｸﾗﾝﾌﾟ・・・・・・・・・・・・・・7-38a
398-62396-1 ｸﾞﾗﾝﾄﾞ (ｱｰｽﾜｲﾔ) L=130・・・・・・・11-2
398-62396-1 ｸﾞﾗﾝﾄﾞ (ｱｰｽﾜｲﾔ) L=130・・・・・・・11-3
3A3-06830-0 ｽﾄｯﾌﾟｽｲｯﾁｱｯｼ・・・・・・・・・・・18-14
3A3-62396-1 ｸﾞﾗﾝﾄﾞ (ｱｰｽﾜｲﾔ) L=110・・・・・・・10-20
3A3-76037-0 ｹｰﾌﾞﾙﾀｰﾐﾅﾙ ﾌﾞﾗｹﾞ・・・・・・・・・7-31
3A3-76086-1 ﾆｭｰﾄﾗﾙｽｲｯﾁ (ﾘﾓｰﾄｺﾝﾄﾛｰﾙ)・・・・・・18-10 1
3A3-76115-1 ｺｰﾄﾞｱｯｼ L=6200・・・・・・・・・・18-4 1
3A3-76145-0 ＊ ﾀｰﾐﾅﾙｷｬｯﾌﾟ ｽﾀｰﾀ・・・・・・・・・7-48
3A3-81301-0 ﾂｲﾝﾘﾓｰﾄｺﾝﾄﾛｰﾙｷｯﾄ・・・・・・・・・17-55
3A3-83314-2 ＊ ｹｰﾌﾞﾙﾀｰﾐﾅﾙ・・・・・・・・・・・17-8
3A3-84307-0 ＊ ﾃﾞﾃﾝﾄｽﾌﾟﾘﾝｸﾞ・・・・・・・・・・17-42
3A3-84364-2 ＊ ﾄﾞﾗｲﾌﾞｷﾞﾔ・・・・・・・・・・・17-9
3A3-84365-1 ＊ ｽﾛｯﾄﾙｱｰﾑ・・・・・・・・・・・・17-2
3A3-84368-0 ＊ ｳｪｰﾌﾞﾜｯｼｬ・・・・・・・・・・・17-19
3A3-84374-0 ＊ ｽﾍﾟｰｻ・・・・・・・・・・・・・17-29
3A3-84376-0 ＊ ｸﾞﾛﾒｯﾄ・・・・・・・・・・・・・17-12
3A3-84381-0 ＊ ｼﾌﾄﾎﾞﾙﾄｱｯｼ・・・・・・・・・・17-7
3A3-84383-0 ＊ ﾜｯｼｬ・・・・・・・・・・・・・・17-33
3A3-84391-0 ＊ ﾌﾘｰｽﾛｯﾄﾙﾄﾞﾗﾑ・・・・・・・・・17-20
3A3-84403-0 ＊ ﾆｭｰﾄﾗﾙﾛｯｸ ｽﾌﾟﾘﾝｸﾞ・・・・・・・17-16
3A3-84421-0 ＊ ﾛｰﾗ・・・・・・・・・・・・・・・17-34
3A3-84422-0 ＊ ｽﾗｽﾄﾌﾟﾚｰﾄ・・・・・・・・・・・17-22
3A3-84423-0 ＊ ﾃﾞﾃﾝﾄﾘﾃｰﾅ・・・・・・・・・・・17-41
3A3-84424-0 ＊ ﾌﾘｰｽﾛｯﾄﾙﾛｰﾗ・・・・・・・・・・17-43
3A3-84425-0 ＊ ﾌﾘｰｽﾛｯﾄﾙｽﾌﾟﾘﾝｸﾞ・・・・・・・・・17-45
3A3-84426-0 ＊ ﾛｰﾗﾘﾃｰﾅ・・・・・・・・・・・・17-44
3A3-84428-0 ＊ ｽﾛｯﾄﾙﾌﾘｸｼｮﾝｱｰﾑ・・・・・・・・・17-3
3A3-84432-0 ＊ ﾌﾞｯｼﾝｸﾞ B・・・・・・・・・・・17-25
3A3-84435-0 ＊ ﾌﾞｯｼﾝｸﾞ D・・・・・・・・・・・17-21
3AA-07225-0 ＊ ﾛｯｶｼｬﾌﾄｽﾌﾟﾘﾝｸﾞ L=25・・・・・・・3-12
3AA-60108-0 ﾌﾞﾚｰｺﾄﾎﾞﾙﾄ 6-20・・・・・・・・・・4-12
3AA-61199-0 ｷｬﾘﾝｸﾞﾊﾝﾄﾞﾙ・・・・・・・・・・・10-21
3AA-62116-0 ﾜｯｼｬ 22-36-1・・・・・・・・・・・11-10
3AA-66241-0 ｼﾌﾄﾛｯﾄﾞｼﾞｮｲﾝﾄ・・・・・・・・・・12-21
3AA-67120-1 ｶﾑﾗﾗｯﾁｱｯｼ・・・・・・・・・・・・13-23
3AA-76026-0 ﾒｲﾝｽｲｯﾁｱｯｼ・・・・・・・・・・・13-10
3AA-76026-0 ＊ ﾒｲﾝｽｲｯﾁｱｯｼ・・・・・・・・・・20-7 35
3AA-76145-0 ﾀｰﾐﾅﾙｷｬｯﾌﾟ・・・・・・・・・・・・7-82
3AA-76145-0 ＊ ﾀｰﾐﾅﾙｷｬｯﾌﾟ・・・・・・・・・・・20-7 29
3AA-83719-0 ﾜｯｼｬ 8.5-18-1.6・・・・・・・・・・10-45
3AA-83719-0 ＊ ﾜｯｼｬ 8.5-18-1.6・・・・・・・・・・14-12
3AA-83719-0 ＊ ﾜｯｼｬ 8.5-18-1.6・・・・・・・・・・14-13
3AB-01111-0 ﾀﾞｳｪﾙﾋﾟﾝ 6-12・・・・・・・・・・・8-6
3AB-01111-0 ﾀﾞｳｪﾙﾋﾟﾝ 6-12・・・・・・・・・・・8-7
3AB-01111-0 ＊ ﾀﾞｳｪﾙﾋﾟﾝ 6-12・・・・・・・・・・20-8 3
3AB-05131-0 ＊ ﾛｰﾌﾞｱﾝｶ・・・・・・・・・・・・・6-16
3AC-05258-0 ＊ ｽﾀｰﾀﾛｯｸﾅｯｽﾌﾟﾘﾝｸﾞ・・・・・・・・6-3
3AC-10087-0 ｸﾗﾝﾌﾟ φ16.8・・・・・・・・・・・・5-57
3AC-62191-0 ｽｲﾍﾞﾙﾌﾞﾗｹｯﾄｼｬﾌﾄｱｯｼ・・・・・・・・10-11
3AC-70052-1 ＊ ﾌｪｴﾙﾀﾝｸｷｬｯﾌﾟｱｯｼ・・・・・・・・16-13
3AC-70055-0 ＊ ﾘﾃｰﾆﾝｸﾞﾘﾝｸﾞ・・・・・・・・・・16-14
3AC-72200-0 ＊ ｽﾄｯﾌﾟｽｲｯﾁﾃﾞｶｰﾙ・・・・・・・・・12-45
3AC-76190-0 ﾜｰﾆﾝｸﾞﾃﾞｶｰﾙ・・・・・・・・・・・15-8
3AC-77173-0 ＊ ｼｰﾙﾜｯｼｬ・・・・・・・・・・・・11-45
3AD-70200-2 ﾌﾞﾗｲﾏﾊﾞﾙﾌﾞｱｯｼ・・・・・・・・・・16-1 1
3AL-05212-0 ﾌﾞｯｼﾝｸﾞ 8.1-20・・・・・・・・・・10-44
3AL-05254-0 ｼｮﾙﾀﾞﾎﾞﾙﾄ 6-8・・・・・・・・・・・10-42
3AL-60108-0 ﾌﾞﾚｰｺﾄﾎﾞﾙﾄ 6-20・・・・・・・・・・6-22
3AL-67592-0 ﾘﾍﾞｯﾄ・・・・・・・・・・・・・・・13-9
3B2-63063-0 ＊ ｽﾛｯﾄﾙｼｬﾌﾄｻﾎﾟｰﾄ・・・・・・・・・12-36
3B2-63104-1 ＊ ｽﾀｯﾄﾞ・・・・・・・・・・・・・・12-30
3B2-70155-1 ＊ ﾋﾟｯｸｱｯﾌﾟｴﾙﾎﾞｱｯｼ・・・・・・・・・16-16
3B7-02234-0 ＊ ﾌｨﾙﾀ・・・・・・・・・・・・・・・5-87
3B7-02236-0 ＊ Oﾘﾝｸﾞ・・・・・・・・・・・・・・5-88
3B7-05243-0 ＊ ﾎﾞｰﾙｼﾞｮｲﾝﾄｺﾈｸﾀ・・・・・・・・・12-10
3B7-06920-0 ﾗﾊﾞｰﾏｳﾝﾄ 8.5-14-2.5・・・・・・・・・13-13
3B7-63730-0 ﾜｯｼｬ 8.5-24-1.5・・・・・・・・・・10-24
3B7-72201-0 ｾｰﾌﾃｨﾛｰﾌﾟ φ5-1600・・・・・・・・・19-2
3B7-76142-1 ＊ ｸﾞﾗﾝﾄﾞｹｰﾌﾞﾙ (AV2) L=120・・・・・7-50
3B7-77169-0 ** Oﾘﾝｸﾞ・・・・・・・・・・・・・・11-40
3B7-77169-0 ＊ Oﾘﾝｸﾞ・・・・・・・・・・・・・・11-50
3B7-77430-0 ＊ ﾎﾞﾝﾌﾟ・・・・・・・・・・・・・・11-51
3B7-77431-1 ＊ ﾎﾞﾙﾄ・・・・・・・・・・・・・・・11-53
3B7-77432-1 ＊ ﾎﾞﾙﾄ・・・・・・・・・・・・・・・11-52
3B7-77434-1 ＊ ﾌｨﾙﾀ B・・・・・・・・・・・・・11-55
3B7-83715-2 ＊ ｹｰﾌﾞﾙｼﾞｮｲﾝﾄ・・・・・・・・・・・14-11
3BA-72120-0 ﾘｷﾞﾝｸﾞﾎﾞﾙﾄｾｯﾄ・・・・・・・・・・10-81
3BA-77175-0 ＊ ﾏﾆｭｱﾙﾊﾞﾙﾌﾞｱｯｼ・・・・・・・・・11-41
3BA-77450-0 ＊ ﾘﾘｰﾌﾊﾞﾙﾌﾞｱｯｼ・・・・・・・・・・11-46
3BA-84905-0 ﾄﾞﾗｯｸﾞﾘﾝｸｱｯｼ・・・・・・・・・・・14-1
3BAB64516-1 ﾌﾞﾛﾍﾟﾗｱｯｼ (8″)・・・・・・・・・・9-56 3
3BAB64518-1 ﾌﾞﾛﾍﾟﾗｱｯｼ (9″)・・・・・・・・・・9-56 4
3BAB64521-1 ﾌﾞﾛﾍﾟﾗｱｯｼ (10″)・・・・・・・・・・9-56 5
3BAB64524-1 ﾌﾞﾛﾍﾟﾗｱｯｼ (11.5″)・・・・・・・・・9-56 6
3BH-76120-0 ﾊﾞｯﾃﾘｹｰﾌﾞﾙ・・・・・・・・・・・・7-78
3BH-76120-0 ＊ ﾊﾞｯﾃﾘｹｰﾌﾞﾙ・・・・・・・・・・・20-7 25
3BJ-00121-0 ｵｲﾙｼｰﾙ 36-50-7・・・・・・・・・・2-5
3BJ-00121-0 ＊ ｵｲﾙｼｰﾙ 36-50-7・・・・・・・・・・20-3 9
3BJ-02011-0 ｷｬﾌﾞﾚﾀｶﾞｽｹｯﾄ・・・・・・・・・・・5-20
3BJ-02011-0 ＊ ｷｬﾌﾞﾚﾀｶﾞｽｹｯﾄ・・・・・・・・・・20-3 10
3BJ-05003-0 ＊ ﾗﾁｪｯﾄ・・・・・・・・・・・・・・6-7
3BJ-05104-0 ＊ ﾘｰﾙ・・・・・・・・・・・・・・・6-5
3BJ-05135-0 ＊ ﾌﾞｯｼﾝｸﾞ・・・・・・・・・・・・・6-6
3BJ-05913-0 ＊ ﾀｯﾋﾟﾝｸﾞｽｸﾘｭ・・・・・・・・・・6-8
3BJ-06133-0 ﾌﾞﾛﾀｸﾀ φ10.7-320・・・・・・・・・7-33
3BJ-06133-0 ＊ ﾌﾞﾛﾀｸﾀ φ10.7-320・・・・・・・・・20-7 5
3BJ-07615-0 ｵｲﾙﾌｨﾙﾀ・・・・・・・・・・・・・・1-8
3BJ-07615-0 ＊ ｵｲﾙﾌｨﾙﾀ・・・・・・・・・・・・・20-9 3
3BJ-10060-0 ﾄﾞﾗｲﾌﾞﾌﾟｰﾘ (ﾀｲﾐﾝｸﾞﾌﾟｰﾘ)・・・・・・4-5
3BJ-10063-0 ﾍﾞﾙﾄｶﾞｲﾄﾞ・・・・・・・・・・・・・4-8
3BJ-10069-0 ﾛｯｸﾜｯｼｬ・・・・・・・・・・・・・・4-9
3BJ-60001-0 ﾎﾞﾙﾄ・・・・・・・・・・・・・・・・8-24
3BJ-60001-0 ﾎﾞﾙﾄ・・・・・・・・・・・・・・・・9-12
3BJ-60001-0 ＊ ﾎﾞﾙﾄ・・・・・・・・・・・・・・・20-8 4
3BJ-60003-0 ﾄﾞﾗｲﾌﾞｼｬﾄﾌﾞｯｼﾝｸﾞ・・・・・・・・・8-25
3BJ-60003-0 ＊ ﾄﾞﾗｲﾌﾞｼｬﾄﾌﾞｯｼﾝｸﾞ・・・・・・・・・20-8 5
3BJ-60108-0 ﾌﾞﾚｺｰﾄﾎﾞﾙﾄ・・・・・・・・・・・9-20
3BJ-60211-0 ＊ ﾛｰﾗﾍﾞｱﾘﾝｸﾞ・・・・・・・・・・・9-2
3BJ-60215-0 ﾎﾞｰﾙﾍﾞｱﾘﾝｸﾞ 6205HS・・・・・・・・・9-3
3BJ-61017-1 ﾎﾞﾙﾄ 8-P1.25・・・・・・・・・・・・1-24
3BJ-64020-0 ﾍﾞﾍﾞﾙｷﾞﾔ B・・・・・・・・・・・・9-22
3BJ-64215-0 ｸﾗｯﾁ・・・・・・・・・・・・・・・・9-27
3BJ-72100-1 ﾂｰﾙｷｯﾄ・・・・・・・・・・・・・・・19-1
3BJ-72120-1 ﾘｷﾞﾝｸﾞﾎﾞﾙﾄｾｯﾄ・・・・・・・・・・・11-28
3BJ-76145-0 ﾀｰﾐﾅﾙｷｬｯﾌﾟ・・・・・・・・・・・・7-80
3BJ-76145-0 ＊ ﾀｰﾐﾅﾙｷｬｯﾌﾟ・・・・・・・・・・・20-7 27
3BJ-76161-0 ** ｴｸｽﾃﾝｼｮﾝｺｰﾄﾞ L=3000・・・・・・・19-25
3BJ-84398-0 ﾊﾞﾝﾄﾞ ﾘｰﾄﾞﾜｲﾔ 135・・・・・・・・・7-19
3C7-02215-0 ｸﾘｯﾌﾟ φ12・・・・・・・・・・・・・5-79
3C7-70113-0 ** ﾌｨﾙﾀ・・・・・・・・・・・・・・16-18
3C7-70199-0 ** Oﾘﾝｸﾞ・・・・・・・・・・・・・・16-17
3C7-70211-1 ** ﾌﾟﾗｲﾏﾘﾌﾞﾙﾌﾞ・・・・・・・・・・16-4 2
3C7-70217-0 ＊ ｸﾗﾝﾌﾟ・・・・・・・・・・・・・・16-5 1
3C7-70217-0 ** ｸﾗﾝﾌﾟ・・・・・・・・・・・・・・16-5 2
3C7-70220-1 ＊ ｼﾞｮｲﾝﾄｱｯｼ (ｲﾝﾚｯﾄ)・・・・・・・・16-2 1
3C7-70220-1 ** ｼﾞｮｲﾝﾄｱｯｼ (ｲﾝﾚｯﾄ)・・・・・・・・16-2 2
3C7-70224-1 ＊ ｼﾞｮｲﾝﾄｱｯｼ (ｱｳﾄﾚｯﾄ)・・・・・・・16-3 1
3C7-70224-1 ** ｼﾞｮｲﾝﾄｱｯｼ (ｱｳﾄﾚｯﾄ)・・・・・・・16-3 2
3C8-62098-0 ﾅｲﾛﾝﾅｯﾄ 10-P1.25・・・・・・・・・・10-64
3C8-62396-1 ｸﾞﾗﾝﾄﾞ (ｱｰｽﾜｲﾔ) L=210・・・・・・・8-13
3C8-62421-1 ﾌﾘｸｼｮﾝｽﾌﾟﾘﾝｸﾞ・・・・・・・・・・・10-37
3C8-66308-0 ﾜｯｼｬ 6-16-1.5・・・・・・・・・・・5-27
3C8-66308-0 ﾜｯｼｬ 6-16-1.5・・・・・・・・・・・5-54
3C8-66308-0 ﾜｯｼｬ 6-16-1.5・・・・・・・・・・・6-21
3C8-66308-0 ﾜｯｼｬ 6-16-1.5・・・・・・・・・・・7-54
3C8-66308-0 ﾜｯｼｬ 6-16-1.5・・・・・・・・・・・9-62
3C8-66308-0 ﾜｯｼｬ 6-16-1.5・・・・・・・・・・・12-4
3C8-66308-0 ＊ ﾜｯｼｬ 6-16-1.5・・・・・・・・・・14-17
3C8-66308-0 ＊ ﾜｯｼｬ 6-16-1.5・・・・・・・・・・14-18
3C8-66308-0 ＊ ﾜｯｼｬ 6-16-1.5・・・・・・・・・・20-7 13
3C8-72580-0 ＊ PTTﾘﾚｲﾄﾞｽｲｯﾁ (A)・・・・・・・・・7-39
3C8-72581-0 ＊ PTTﾘﾚｲﾄﾞｽｲｯﾁ (B)・・・・・・・・・7-42
3C8-76007-0 ﾀﾞﾝﾊﾟ ｽﾀｰﾀﾓｰﾀ・・・・・・・・・・・7-71
3C8-76007-0 ＊ ﾀﾞﾝﾊﾟ ｽﾀｰﾀﾓｰﾀ・・・・・・・・・・20-7 17
3C8-76171-0 ｵｰﾊﾞｰﾋｰﾄﾌﾟｻﾞｰ・・・・・・・・・・・18-13
3C8-84964-0 ＊ ﾎﾞﾙﾄ 3/8-35・・・・・・・・・・・14-3
3E0-70270-0 ＊ ｸｲｯｸｺﾈｸﾀ (ﾀﾝｸﾒｰﾙ)・・・・・・・・16-15
3E0-77163-0 ＊ ｶｯﾌﾟﾘﾝｸﾞ ﾎﾞﾝﾌﾟ・・・・・・・・・・11-56
3E0-77184-0 *** ﾌﾞﾗｼｽﾌﾟﾘﾝｸﾞ・・・・・・・・・・11-66
3E0-77193-0 *** ｵｲﾙｼｰﾙ・・・・・・・・・・・・11-69
3E0-84914-0 ＊ ｽﾍﾟｰｻ ﾄﾞﾗｯｸﾞﾘﾝｸ H・・・・・・・・14-2
3F0-72185-0 ｺｰｼｮﾝﾃﾞｶｰﾙ・・・・・・・・・・・・15-10
3F3-72616-1 ｶﾞｽｹｯﾄ PTTｽｲｯﾁ・・・・・・・・・・13-28
3F3-84908-0 ＊ ｼｰﾙﾘﾝｸﾞ ﾄﾞﾗｯｸﾞﾘﾝｸ・・・・・・・・14-6
3G2-66321-0 ﾘﾊﾞｰｽﾛｯｸﾛｯﾄﾞ A・・・・・・・・・・10-51
3GF-66113-1 ｼﾌﾄﾃﾞｨﾃﾝﾄｽﾌﾟﾘﾝｸﾞ・・・・・・・・・12-13
3GF-70211-1 ＊ ﾌﾟﾗｲﾏﾊﾞﾙﾌﾞ・・・・・・・・・・・16-4 1
3GF-70240-1 ＊ ﾛｰﾊﾞｰﾐｭｰｼｮﾝﾎｰｽ L=1600・・・・・・16-8 1
3GF-70241-1 ＊ ﾛｰﾊﾞｰﾐｭｰｼｮﾝﾎｰｽ L=700・・・・・・16-7 1
3GF-70281-0 ＊ ﾌｪｴﾙｺﾈｸﾀ (ﾀﾝｸﾌｨｰﾙ)・・・・・・・16-10 1
3GF-75014-0 ＊ ﾌﾞﾗｹｯﾄﾎﾞﾙﾀﾞｱｯｼ・・・・・・・・・7-64
3GF-75015-0 ＊ ﾜｯｼｬ・・・・・・・・・・・・・・7-63
3GF-75016-0 ＊ ﾌﾞｯｼﾝｸﾞ 1・・・・・・・・・・・・7-69
3GF-75017-0 ＊ ﾌﾞｯｼﾝｸﾞ 2・・・・・・・・・・・・7-66
3GF-75018-0 ＊ Oﾘﾝｸﾞ・・・・・・・・・・・・・・7-67
3GF-75019-0 ＊ ﾎﾞﾙﾄ・・・・・・・・・・・・・・・7-58
3GF-76010-1 ｽﾀｰﾀﾓｰﾀｱｯｼ・・・・・・・・・・・・7-56
3GF-76010-1 ＊ ｽﾀｰﾀﾓｰﾀｱｯｼ・・・・・・・・・・・20-7 15
3GF-76015-1 ＊ ﾋﾟﾆｵﾝｱｯｼ・・・・・・・・・・・・7-62
3GF-76020-0 ﾒｲﾝｽｲｯﾁｱｯｼ・・・・・・・・・・・・18-1
3GF-76205-0 ＊ ﾒｲﾝｽｲｯﾁｷｰｶﾊﾞｰｷｬｯﾌﾟ・・・・・・18-3
3GF-76217-0 ＊ ﾒｲﾝｽｲｯﾁｷｰ No.943・・・・・・・・・18-2 1
3GF-76218-0 ＊ ﾒｲﾝｽｲｯﾁｷｰ No.944・・・・・・・・・18-2 2
3GF-76219-0 ＊ ﾒｲﾝｽｲｯﾁｷｰ No.945・・・・・・・・・18-2 3
3GR-63066-0 ｶﾗｰ 15.9-17-9・・・・・・・・・・・12-65
3GR-63108-0 ﾜｯｼｬ 30-45-1・・・・・・・・・・・・12-70
3GR-70250-0 ＊ ﾌｪｴﾙｺﾈｸﾀ (ｴﾝｼﾞﾝﾌｨｰﾙ)・・・・・・16-11
3GR-70280-0 ＊ ﾌｪｴﾙｺﾈｸﾀﾏｰｸ・・・・・・・・・・16-9

3GT-07921-0 ＊ リテーナ・・・・・・・・・・・・・・・3-18
3GT-07921-0 ＊ リテーナ・・・・・・・・・・・・・・・20-10 3
3GT-07921-0 ＊ リテーナ・・・・・・・・・・・・・・・20-11 3
3GT-35143-0 クリップ・・・・・・・・・・・・・・・・5-66
3GT-35143-0 クリップ・・・・・・・・・・・・・・・・5-67
3GT-35143-0 クリップ・・・・・・・・・・・・・・・・5-83
3H6-00024-0 ＊ ピストンピンクリップ・・・・・・・・・・2-10
3H6-07611-1 オイルプレッシャスイッチ・・・・・・・・・・7-29
3H6-60218-0 アノード・・・・・・・・・・・・・・・・11-1
3H6-63048-0 ＊ スロットルシャフトダンパ・・・・・・・・・12-33
3H6-63510-0 ＊ プッシング 14-15.8-7・・・・・・・・・12-34
3H6-70200-2 プライマルブアッシ・・・・・・・・・・・16-1 2
3H6-70262-0 フェエルコネクタ プロテクタ・・・・・・・・・13-34
3H6B01031-0 サーモスタットキャップ・・・・・・・・・・・1-12
3H8-00133-0 ワッシャ 16-27-3.2・・・・・・・・・・・7-7
3H8-01012-1 ＊ シリンダヘッドボルト 8-50・・・・・・・・1-5
3H8-01013-0 シリンダヘッドボルト 8-60・・・・・・・・・3-31
3H8-02093-0 ＊ ニップル 10-32・・・・・・・・・・・・3-35
3H8-04000-1 フェエルホンプアッシ・・・・・・・・・・・5-61
3H8-05004-0 ＊ スタータスプリング・・・・・・・・・・・6-4
3H8-05123-1 ＊ リターンスプリング・・・・・・・・・・・6-11
3H8-07025-0 ** オイルシール 18-35-8・・・・・・・・・・3-5
3H8-07025-0 ＊ オイルシール 18-35-8・・・・・・・・・・20-3 13
3H8-07237-0 ＊ アジャストナット・・・・・・・・・・・・3-10
3H8-07636-0 ＊ オイルフィルタボルト・・・・・・・・・・・1-2
3H8-10062-2 ドリブンプーリ・・・・・・・・・・・・・4-11
3H8-10066-0 ワッシャ 6.5-19-3.2・・・・・・・・・・・4-13
3H8-62415-0 Oリング 3.5-25.7・・・・・・・・・・・・5-62
3H8-62415-0 Oリング 3.5-25.7・・・・・・・・・・・・10-59
3H8-62415-0 ＊ Oリング 3.5-25.7・・・・・・・・・・・20-3 11
3H8-62423-1 スラストプレート (アッパ)・・・・・・・・・10-58
3H8-76040-0 ＊ スタータソレノイド・・・・・・・・・・・7-37
3H8-76040-0 ＊ スタータソレノイド・・・・・・・・・・・20-7 9
3JK-02160-0 フェエルホース W/プロテクタ 455-25・・・・・・5-82 2
3KK-02319-0 ボルト 25mm・・・・・・・・・・・・・・1-19
3KK-02319-0 ボルト 25mm・・・・・・・・・・・・・・3-42
3KM-01142-0 ＊ アノードプラグアッシ・・・・・・・・・・3-22a
3KY-06920-0 ラバーマウント・・・・・・・・・・・・・・5-25
3KY-06920-0 ラバーマウント・・・・・・・・・・・・・・5-52
3KY-06920-0 ラバーマウント・・・・・・・・・・・・・・7-52
3KY-06920-0 ＊ ラバーマウント・・・・・・・・・・・・・20-7 11
3KY-07612-0 ＊ グロメットオイルプレッシャスイッチ・・・・・・・7-24a
3KY-07923-0 ＊ コッタ・・・・・・・・・・・・・・・・3-19
3KY-07923-0 ＊ コッタ・・・・・・・・・・・・・・・・20-10 4
3KY-07923-0 ＊ コッタ・・・・・・・・・・・・・・・・20-11 4
3KY-60218-0 アノード・・・・・・・・・・・・・・・・9-9
3KY-60218-0 ＊ アノード・・・・・・・・・・・・・・・20-9 11
3KY-72538-0 スピードメータリードワイヤ・・・・・・・・・19-30
3KY-72546-0 アシストコード (レッド)・・・・・・・・・・19-31
3KY-72673-1 スピードメータキット (70MPH)・・・・・・・・19-29 1
3KY-76079-0 ＊ カラー 6.5-10.5-9.3・・・・・・・・・14-16
3KY-77071-0 シリンダピン (アッパ)・・・・・・・・・・11-20
3KY-84398-0 バンドリードワイヤ・・・・・・・・・・・・1-21
3LD-65021-0 インペラウォータポンプ・・・・・・・・・・9-32
3LD-65021-0 ＊ インペラウォータポンプ・・・・・・・・・20-5 3
3LD-65021-0 ＊ インペラウォータポンプ・・・・・・・・・20-6 3
3LD-65021-0 ＊ インペラウォータポンプ・・・・・・・・・20-9 4
3NV-72019-0 ＊ スロットルデカール・・・・・・・・・・・12-46
3NV-72181-1 コーションデカール (B)・・・・・・・・・・6-25 2
3NV-76080-0 ニュートラルスイッチ・・・・・・・・・・・12-23
3NV-76080-0 ＊ ニュートラルスイッチ・・・・・・・・・・20-7 31
3P0-01143-0 ** アノードプラグ・・・・・・・・・・・・3-23
3P0-60218-0 ** アノード・・・・・・・・・・・・・・3-25
3P0-60218-0 ＊ アノード・・・・・・・・・・・・・・・20-9 2
3P0-66233-0 ワッシャ 8.1-16-1.5・・・・・・・・・・・10-72
3P0-66233-0 ワッシャ 8.1-16-1.5・・・・・・・・・・・11-5
3PA-72181-1 コーションデカール (B)・・・・・・・・・・6-25 1
3PA-72638-2 タコメータキット・・・・・・・・・・・・・19-33 2
3PB-72638-2 タコメータキット・・・・・・・・・・・・・19-33 1
3PR-06972-0 クランプ 6.5-47.5P・・・・・・・・・・・7-11
3R0-07238-0 ＊ アジャストスクリュ・・・・・・・・・・・3-9
3R0-07422-0 Oリング 3.1-24.4・・・・・・・・・・・・3-41
3R0-07422-0 ＊ Oリング 3.1-24.4・・・・・・・・・・・20-3 4
3R0-62473-0 チルトストッパスプリング・・・・・・・・・・11-17
3R0-66308-0 ワッシャ 6-16-1.5・・・・・・・・・・・・10-46
3R0-71015-1 オイルフィラキャップ・・・・・・・・・・・3-40
3R0-77076-0 プッシング・・・・・・・・・・・・・・・11-22
3R0-77167-0 ＊ Oリング 2-62.5・・・・・・・・・・・・11-57
3R0-77171-0 ＊ Oリング・・・・・・・・・・・・・・・11-44
3R0-77177-0 ** Oリング 2.4-9.8・・・・・・・・・・・11-42
3R0-77451-0 ** Oリング 1.5-3.5・・・・・・・・・・・11-49
3R3-00121-0 オイルシール 32-44-9・・・・・・・・・・・2-6
3R3-00121-0 ＊ オイルシール 32-44-9・・・・・・・・・・20-3 8
3R3-05006-0 ＊ フリクションプレート・・・・・・・・・・6-13
3R3-05013-0 ＊ スタータロープ φ5-1800・・・・・・・・6-14
3R3-05216-0 ＊ スタータロックスプリング・・・・・・・・・6-18
3R3-05252-0 ＊ スタータロック・・・・・・・・・・・・・6-17
3R3-07204-0 ＊ インテークハウスプステムシール・・・・・・・3-21
3R3-07206-0 ＊ エキゾーストハウスプステムシール・・・・・・・3-22
3R3-07406-0 ワッシャ 14.5-24-1・・・・・・・・・・・8-4
3R3-07406-0 ＊ ワッシャ 14.5-24-1・・・・・・・・・・20-9 10
3R3-07705-1 ドレンボルト・・・・・・・・・・・・・・8-3
3R3-62417-0 プッシング 28-31-35・・・・・・・・・・・10-57
3R3-62443-0 ワッシャ 8.1-20-0.8・・・・・・・・・・・10-23
3R3-63012-0 ＊ グリップ・・・・・・・・・・・・・・・12-31
3R3-66226-0 グロメット シフトロッド・・・・・・・・・・13-7
3R3-71040-0 バイロットランプアッシ・・・・・・・・・・・13-2
3R3-00001-0 ＊ ピストン (STD)・・・・・・・・・・・・2-8 1
3R3-00004-0 ＊ ピストン (0.5 O/S)・・・・・・・・・・2-8 2
3R3-00011-0 ＊ ピストンリング・・・・・・・・・・・・・2-12 1
3R3-00012-0 ＊ ピストンリング・・・・・・・・・・・・・2-13 1
3R3-00013-0 ＊ ピストンリング オイル・・・・・・・・・・2-14 1
3R3-00014-0 ＊ ピストンリング (0.5 O/S)・・・・・・・・2-12 2
3R3-00015-0 ＊ ピストンリング (0.5 O/S)・・・・・・・・2-13 2
3R3-00016-0 ＊ ピストンリング オイル (0.5 O/S)・・・・・2-14 2
3R3-00021-0 ＊ ピストンピン・・・・・・・・・・・・・・2-9
3R3-00030-0 クランクシャフトアッシ・・・・・・・・・・・2-3
3R3-00040-0 コンロッドアッシ・・・・・・・・・・・・・2-1
3R3-00059-0 ＊ コンロッドボルト・・・・・・・・・・・・2-2
3R3-00062-0 ＊ シーリングプラグ・・・・・・・・・・・・8-1a
3R3-01005-0 シリンダヘッドガスケット・・・・・・・・・・3-30
3R3-01005-0 ＊ シリンダヘッドガスケット・・・・・・・・・20-3 2
3R3-01024-0 シリンダヘッドカバーガスケット・・・・・・・・3-38
3R3-01024-0 ＊ シリンダヘッドカバーガスケット・・・・・・・20-3 3
3R3-01030-0 サーモスタット・・・・・・・・・・・・・・1-11
3R3-01047-0 ＊ プラグ・・・・・・・・・・・・・・・・20-7 7
3R3-01138-0 ニップル・・・・・・・・・・・・・・・・5-80
3R3-01303-0 エンジンベースガスケット・・・・・・・・・・1-23
3R3-01303-0 ＊ エンジンベースガスケット・・・・・・・・・20-3 7
3R3-01513-0 ハンガー・・・・・・・・・・・・・・・・1-9
3R3-02166-0 フェエルホース W/プロテクタ・・・・・・・・・5-65 2
3R3-02168-0 フェエルホース W/プロテクタ・・・・・・・・・5-56
3R3-02229-0 ＊ フロート・・・・・・・・・・・・・・・5-92
3R3-02230-0 フェエルフィルタアッシ・・・・・・・・・・・5-85
3R3-02232-0 フェエルフィルタ ホルダ・・・・・・・・・・5-69
3R3-02235-0 ＊ Oリング・・・・・・・・・・・・・・・5-89
3R3-02237-0 ＊ カップ・・・・・・・・・・・・・・・・5-86
3R3-02239-0 プレート・・・・・・・・・・・・・・・・5-70
3R3-02253-0 ＊ ドレンバルブ・・・・・・・・・・・・・5-90
3R3-02258-0 ＊ シール・・・・・・・・・・・・・・・・5-91
3R3-02305-1 エキゾーストカバーガスケット・・・・・・・・・1-18
3R3-02305-1 ＊ エキゾーストカバーガスケット・・・・・・・・20-3 5
3R3-02319-0 ボルト・・・・・・・・・・・・・・・・・1-15
3R3-02409-0 インテークサイレンサアッシ・・・・・・・・・・5-22
3R3-02418-0 ガスケット・・・・・・・・・・・・・・・・5-28 2
3R3-03116-0 ＊ Oリング・・・・・・・・・・・・・・・5-44
3R3-03230-0 ＊ フロート・・・・・・・・・・・・・・・5-38
3R3-03232-0 ＊ フロートアームピン・・・・・・・・・・・5-37
3R3-03239-0 ＊ フロートバルブアッシ・・・・・・・・・・5-36
3R3-03244-0 ＊ クリップ・・・・・・・・・・・・・・・5-50
3R3-03292-0 ＊ ドレンスクリュ・・・・・・・・・・・・・5-34
3R3-03952-0 インシュレータ・・・・・・・・・・・・・・5-12
3R3-04077-0 フェエルホース W/プロテクタ・・・・・・・・・5-64 2
3R3-04080-0 フェエルホース W/プロテクタ・・・・・・・・・5-64 1
3R3-04116-0 ＊ ガスケット・・・・・・・・・・・・・・・5-35
3R3-04302-0 ＊ フェエルフィードボンプ・・・・・・・・・・5-43
3R3-04314-0 ＊ グロメット・・・・・・・・・・・・・・・5-39
3R3-04322-0 ＊ フィルタ (インレット)・・・・・・・・・・5-40
3R3-05007-0 ＊ フリクションスプリング・・・・・・・・・・6-12
3R3-05012-0 ＊ リターンスプリング・・・・・・・・・・・6-10
3R3-05019-0 ＊ スターターハンドル・・・・・・・・・・・6-15
3R3-05090-1 リコイルスターターアッシ・・・・・・・・・・6-1
3R3-05105-1 ＊ スターターケース・・・・・・・・・・・・6-2
3R3-05207-1 ＊ スターターロックワイヤ・・・・・・・・・・6-19
3R3-05254-0 ショルダボルト・・・・・・・・・・・・・・13-14
3R3-05913-0 ＊ タッピングスクリュ・・・・・・・・・・・6-9
3R3-06001-0 フライホイール・・・・・・・・・・・・・・7-1 1
3R3-06008-0 コイルブラケット・・・・・・・・・・・・・7-9
3R3-06023-0 オルタネータアッシ・・・・・・・・・・・・7-2 1
3R3-06040-1 イグニッションコイル W/R-キャップ・・・・・・・7-26
3R3-06071-0 パルサコイル・・・・・・・・・・・・・・・7-3
3R3-06128-2 オルタネータキット・・・・・・・・・・・・19-17
3R3-06133-0 プロテクタ・・・・・・・・・・・・・・・・7-93
3R3-06308-1 ベルトカバー・・・・・・・・・・・・・・・6-26
3R3-06322-0 プレート・・・・・・・・・・・・・・・・7-16
3R3-06401-2 ECU アッシ (20)・・・・・・・・・・・・7-14 3
3R3-06410-1 ECUホルダ・・・・・・・・・・・・・・・7-15
3R3-06830-0 ＊ ストップスイッチアッシ・・・・・・・・・12-44
3R3-06869-0 ＊ ブラケット・・・・・・・・・・・・・・12-42
3R3-06899-0 エレクトリックブラケットアッシ・・・・・・・・7-35a
3R3-06901-0 ＊ ブラケット・・・・・・・・・・・・・・7-36
3R3-06901-0 ＊ ブラケット・・・・・・・・・・・・・・20-7 8
3R3-07600-1 ＊ オイルポンプアッシ・・・・・・・・・・・3-27
3R3-07653-0 ＊ オイルポンプガスケット・・・・・・・・・・3-28
3R3-07653-0 ＊ オイルポンプガスケット・・・・・・・・・・20-3 12
3R3-07707-0 プレーシャフトベアリング・・・・・・・・・・2-4 2
3R3-07708-0 プレーシャフトベアリング・・・・・・・・・・2-4 1
3R3-07710-0 オイルストレーナアッシ・・・・・・・・・・・1-25
3R3-07715-0 パイプ・・・・・・・・・・・・・・・・・1-27
3R3-07720-0 オイルルベルゲージガイド・・・・・・・・・・4-2
3RS-07721-0 オイルルベルゲージ・・・・・・・・・・・・4-1
3RS-07731-0 ＊ プリーザチャンバーカバー・・・・・・・・・3-36
3RS-07734-0 プリーザホース W/プロテクタ・・・・・・・・・5-78
3RS-07810-1 ＊ カムシャフトアッシ・・・・・・・・・・・3-6
3RS-07895-1 インテークバルブキット・・・・・・・・・・・20-10 1
3RS-07896-1 エキゾーストバルブキット・・・・・・・・・・20-11 1
3RS-07901-0 ＊ インテークバルブ・・・・・・・・・・・・3-15
3RS-07901-0 ＊ インテークバルブ・・・・・・・・・・・・20-10 2
3RS-07902-0 ＊ エキゾーストバルブ・・・・・・・・・・・3-16
3RS-07902-0 ＊ エキゾーストバルブ・・・・・・・・・・・20-11 2
3RS-07903-0 ＊ バルブスプリング・・・・・・・・・・・・3-17
3RS-07905-0 ＊ バルブスプリングシート・・・・・・・・・・3-20
3RS-07920-0 ＊ ロッカアームシャフト・・・・・・・・・・・3-11
3RS-07927-0 ＊ ワッシャ・・・・・・・・・・・・・・・・3-13
3RS-07935-0 ＊ ロッカーアーム・・・・・・・・・・・・・3-8
3RS-07939-0 ＊ カラー・・・・・・・・・・・・・・・・3-14
3RS-10045-0 タイミングベルト・・・・・・・・・・・・・4-14
3RS-10095-0 ＊ Oリング・・・・・・・・・・・・・・・5-46
3RS-10100-0 スロットルボディアッシ・・・・・・・・・・・5-13
3RS-10150-0 ベーパセパレータアッシ・・・・・・・・・・・5-30
3RS-10154-0 ＊ フェエルレギュレータ・・・・・・・・・・5-47
3RS-10157-0 ＊ ホルダ・・・・・・・・・・・・・・・・5-42
3RS-10172-0 ＊ VSTコネクタ・・・・・・・・・・・・・・5-49
3RS-10179-0 ＊ カバー・・・・・・・・・・・・・・・・5-31
3RS-10185-0 ベントホース W/プロテクタ・・・・・・・・・5-58
3RS-10200-1 フェエルレールアッシ・・・・・・・・・・・・5-1
3RS-10201-0 ＊ フェエルレール・・・・・・・・・・・・・5-2
3RS-10211-0 ＊ ISCバルブ・・・・・・・・・・・・・・5-14
3RS-10212-0 ホース・・・・・・・・・・・・・・・・・5-21
3RS-10214-0 ＊ MAPセンサ・・・・・・・・・・・・・・5-15
3RS-10300-0 ＊ フェエルインジェクタアッシ・・・・・・・・5-3
3RS-10303-0 ** Oリング・・・・・・・・・・・・・・・5-3a
3RS-10320-1 エアベントアッシ・・・・・・・・・・・・・6-23
3RS-10323-0 ＊ シールリング・・・・・・・・・・・・・・5-4
3RS-38136-1 メンテナンスラベル・・・・・・・・・・・・15-12 1
3RS-60041-0 ウォータシールラバー・・・・・・・・・・・・9-13
3RS-60042-0 ウォータシールプレート・・・・・・・・・・・9-14
3RS-60213-0 ＊ ボールベアリング・・・・・・・・・・・・9-17
3RS-61212-0 グロメット・・・・・・・・・・・・・・・・8-28
3RS-61220-0 アイドルエキゾーストガスケット・・・・・・・8-20
3RS-61301-0 ラバーマウント (アッパ)・・・・・・・・・・10-60
3RS-61302-0 ラバーマウント (ロワ)・・・・・・・・・・・10-68
3RS-61307-0 ボルト・・・・・・・・・・・・・・・・・10-62
3RS-61333-0 ダンパ (アッパ)・・・・・・・・・・・・・10-63
3RS-61336-1 ダンパ (ロワ)・・・・・・・・・・・・・・10-67
3RS-61337-0 ダンパ (アッパ)・・・・・・・・・・・・・10-66
3RS-62106-0 ** クランプスクリュ・・・・・・・・・・・10-75
3RS-62114-0 プレート・・・・・・・・・・・・・・・・8-18
3RS-62117-0 ディスタンスピース・・・・・・・・・・・・10-7
3RS-62123-0 スラストロッドアッシ・・・・・・・・・・・10-15
3RS-62424-0 スラストプレート (ロワ)・・・・・・・・・・10-85
3RS-62441-0 フリクションレバー・・・・・・・・・・・・10-22
3RS-62445-0 ボルト・・・・・・・・・・・・・・・・・10-25
3RS-62447-0 プレート・・・・・・・・・・・・・・・・10-28
3RS-62448-1 ワッシャ・・・・・・・・・・・・・・・・10-30
3RS-62449-0 ディスクコイロット 8.5-38-2・・・・・・・10-31
3RS-62500-0 ステアリングロックキット・・・・・・・・・・20-13
3RS-63102-0 プッシング・・・・・・・・・・・・・・・12-53
3RS-63107-1 カバー・・・・・・・・・・・・・・・・・12-55
3RS-63108-0 ワッシャ・・・・・・・・・・・・・・・・12-54
3RS-63201-0 ボルト・・・・・・・・・・・・・・・・・12-61
3RS-63508-0 スロットルワイヤプラケット・・・・・・・・・12-6
3RS-63600-0 スロットルワイヤ・・・・・・・・・・・・・12-58
3RS-63610-0 リンクロッドアッシ (スロットル)・・・・・・・12-8
3RS-63612-0 ＊ スロットルオープナ・・・・・・・・・・・14-23
3RS-63617-0 ＊ スロットルロッド・・・・・・・・・・・・12-9
3RS-63621-0 グロメット・・・・・・・・・・・・・・・・13-22
3RS-63622-0 スロットルボラムアッシ・・・・・・・・・・・12-1
3RS-63751-0 ＊ スロットルアーム・・・・・・・・・・・・14-22
3RS-64010-1 ベベルギヤアッシ (A)・・・・・・・・・・・9-21
3RS-64030-0 ベベルギヤ C・・・・・・・・・・・・・・・9-24
3RS-64211-1 プロペラシャフト・・・・・・・・・・・・・9-26
3RS-64223-0 プッシュロッド・・・・・・・・・・・・・・9-31
3RS-64231-0 ＊ スラストホルダ・・・・・・・・・・・・・9-58
3RS-64301-1 ドライブシャフト (S)・・・・・・・・・・・9-50 1
3RS-64302-1 ドライブシャフト (L)・・・・・・・・・・・9-50 2
3RS-64303-1 ドライブシャフト (UL)・・・・・・・・・・・9-50 3
3RS-64303-1 ＊ ドライブシャフト (UL)・・・・・・・・・・20-8 9
3RS-65002-0 ポンプケースアッシ (ロワ)・・・・・・・・・・9-37
3RS-65011-0 ポンプケースライナ・・・・・・・・・・・・・9-35
3RS-65011-0 ＊ ポンプケースライナ・・・・・・・・・・・20-5 5
3RS-65011-0 ＊ ポンプケースライナ・・・・・・・・・・・20-9 5
3RS-65016-1 ポンプケース (アッパ)・・・・・・・・・・・9-34
3RS-65020-0 ポンプケースガスケット (ロワ)・・・・・・・・9-39
3RS-65020-0 ＊ ポンプケースガスケット (ロワ)・・・・・・・20-4 7
3RS-65022-1 キー・・・・・・・・・・・・・・・・・・・9-33
3RS-65022-1 ＊ キー・・・・・・・・・・・・・・・・・20-5 4
3RS-65022-1 ＊ キー・・・・・・・・・・・・・・・・・20-9 6
3RS-65025-0 ウォータポンプガイドプレート・・・・・・・・9-40
3RS-65025-0 ＊ ウォータポンプガイドプレート・・・・・・・20-5 6

3RS-65025-0 ＊ ｳｫｰﾀﾎﾟﾝﾌﾟｶﾞｲﾄﾞﾌﾟﾚｰﾄ・・・・・・・20-6 5
3RS-65025-0 ＊ ｳｫｰﾀﾎﾟﾝﾌﾟｶﾞｲﾄﾞﾌﾟﾚｰﾄ・・・・・・・20-9 7
3RS-65029-0 ｶﾞｲﾄﾞﾌﾟﾚｰﾄｶﾞｽｹｯﾄ・・・・・・・・・・9-41
3RS-65029-0 ＊ ｶﾞｲﾄﾞﾌﾟﾚｰﾄｶﾞｽｹｯﾄ・・・・・・・・・20-4 2
3RS-65029-0 ＊ ｶﾞｲﾄﾞﾌﾟﾚｰﾄｶﾞｽｹｯﾄ・・・・・・・・・20-5 2
3RS-65029-0 ＊ ｶﾞｲﾄﾞﾌﾟﾚｰﾄｶﾞｽｹｯﾄ・・・・・・・・・20-6 2
3RS-65029-0 ＊ ｶﾞｲﾄﾞﾌﾟﾚｰﾄｶﾞｽｹｯﾄ・・・・・・・・・20-9 8
3RS-65100-0 ｳｫｰﾀﾊﾟｲﾌﾟ (S)・・・・・・・・・・・8-8 1
3RS-65110-0 ｳｫｰﾀﾊﾟｲﾌﾟ (L)・・・・・・・・・・・・8-8 2
3RS-65120-0 ｳｫｰﾀﾊﾟｲﾌﾟ (UL)・・・・・・・・・・・8-8 3
3RS-65120-0 ＊ ｳｫｰﾀﾊﾟｲﾌﾟ (UL)・・・・・・・・・・20-8 8
3RS-65203-0 ﾛｯｸﾌﾟﾚｰﾄ・・・・・・・・・・・・・・8-10
3RS-65210-0 ｸｰﾘﾝｸﾞﾎｰｽ・・・・・・・・・・・・・・5-76
3RS-65231-1 ｳｫｰﾀﾎﾟﾝﾌﾟｷｯﾄ (ｸﾛﾑﾒｯｷ)・・・・・・・・20-6 1
3RS-65238-0 ＊ ﾎﾟﾝﾌﾟｹｰｽﾗｲﾅ・・・・・・・・・・・20-6 4
3RS-66012-1 ｶﾑﾛｯﾄﾞ (S)・・・・・・・・・・・・・9-52 1
3RS-66014-1 ｶﾑﾛｯﾄﾞ (UL)・・・・・・・・・・・・・9-52 2
3RS-66014-1 ＊ ｶﾑﾛｯﾄﾞ (UL)・・・・・・・・・・・・20-8 10
3RS-66021-0 Oﾘﾝｸﾞ・・・・・・・・・・・・・・・・9-45
3RS-66021-0 ＊ Oﾘﾝｸﾞ・・・・・・・・・・・・・・・20-4 8
3RS-66033-0 ｽﾄｯﾊﾟ・・・・・・・・・・・・・・・・9-44
3RS-66043-0 ｸﾞﾛﾒｯﾄ・・・・・・・・・・・・・・・12-12
3RS-66110-2 ｼﾌﾄﾚﾊﾞｰ・・・・・・・・・・・・・・・12-64
3RS-66122-0 ＊ ｼﾌﾄｱｰﾑ・・・・・・・・・・・・・・14-15
3RS-66124-0 ｶﾗｰ・・・・・・・・・・・・・・・・・12-3
3RS-66124-0 ＊ ｶﾗｰ・・・・・・・・・・・・・・・・14-24
3RS-66130-1 ｼﾌﾄﾚﾊﾞｰｼｬﾄｱｯｼ・・・・・・・・・・・12-16
3RS-66134-0 ＊ ｼﾌﾄﾚﾊﾞｰﾛｯﾄﾞ・・・・・・・・・・14-20
3RS-66145-0 ﾎﾙﾀﾞ・・・・・・・・・・・・・・・・12-17
3RS-66214-0 ｼﾌﾄﾛｯﾄﾞ (S)・・・・・・・・・・・・12-20 1
3RS-66215-0 ｼﾌﾄﾛｯﾄﾞ (L)・・・・・・・・・・・・・12-20 2
3RS-66260-1 ｸﾞﾛﾒｯﾄ・・・・・・・・・・・・・・・13-6
3RS-66311-2 ﾘﾊﾞｰｽﾛｯｸﾚﾊﾞｰ・・・・・・・・・・・10-39
3RS-66312-1 ﾘﾊﾞｰｽﾛｯｸﾘﾝｸ・・・・・・・・・・・・10-53
3RS-66313-0 ﾘﾊﾞｰｽﾛｯｸｱｰﾑ・・・・・・・・・・・・10-48
3RS-66324-0 ﾘﾊﾞｰｽﾛｯｸｼｬﾌﾄ・・・・・・・・・・・10-49
3RS-66331-0 ﾘﾊﾞｰｽﾛｯｸｽﾌﾟﾘﾝｸﾞ (S)・・・・・・・・・10-54
3RS-66351-0 ﾘﾊﾞｰｽﾛｯｸ (R)・・・・・・・・・・・・10-47
3RS-67115-0 ﾜｯｼｬ・・・・・・・・・・・・・・・・12-71
3RS-67116-0 ｴﾝｼﾞﾝﾍﾞｰｽｼｰﾙ・・・・・・・・・・・8-22
3RS-67143-0 ｶｳﾙｻﾎﾟｰﾄ・・・・・・・・・・・・・・1-28
3RS-67144-0 ｶｳﾙｻﾎﾟｰﾄﾗﾊﾞｰ・・・・・・・・・・・1-30
3RS-67144-0 ｶｳﾙｻﾎﾟｰﾄﾗﾊﾞｰ・・・・・・・・・・・・5-93
3RS-67147-0 ｼｰﾙﾘﾝｸﾞ・・・・・・・・・・・・・・8-16
3RS-67485-0 ﾎﾞﾙﾄ・・・・・・・・・・・・・・・・13-21
3RS-67501-0 ﾄｯﾌﾟｶｳﾙｼｰﾙ・・・・・・・・・・・・13-32
3RS-67503-0 ｽﾀｰﾀｼｰﾙ・・・・・・・・・・・・・・6-20
3RS-67512-0 ｶﾊﾞｰｽﾃｰ (ﾌﾛﾝﾄ)・・・・・・・・・・・13-8
3RS-67536-2 ＊ ﾘﾔﾃﾞｶｰﾙ (MFS20E)・・・・・・・・・15-6 3
3RS-67545-0 ＊ ﾌｪｱﾚｲﾝｼﾞｴｸｼｮﾝﾃﾞｶｰﾙ・・・・・・・15-5 1
3RS-70020-0 ＊ ﾌｪｱﾙﾀﾝｸｷｬｯﾌﾟｱｯｼ・・・・・・・・・16-19
3RS-70021-0 ** ﾀﾝｸﾌｨﾗｷｬｯﾌﾟｶﾞｽｹｯﾄ・・・・・・・・16-20
3RS-70167-0 ﾌｪｱﾙﾀﾝｸｱｯｼ 12L (ﾄｰﾊﾂ)・・・・・・・・16-12 2
3RS-72404-0 ﾌﾗｯｼﾝｸﾞｺﾈｸﾀｷｬｯﾌﾟ・・・・・・・・・8-15
3RS-72582-0 ＊ ｿﾚﾉｲﾄﾞｽｲｯﾁｺｰﾄﾞ (A)・・・・・・・・7-45
3RS-72583-0 ＊ ｿﾚﾉｲﾄﾞｽｲｯﾁｺｰﾄﾞ (B)・・・・・・・・7-46
3RS-72615-0 ＊ PTTｽｲｯﾁｱｯｼ・・・・・・・・・・・・12-47
3RS-76009-0 ｽﾀｰﾀﾓｰﾀﾊﾞﾝﾄﾞ・・・・・・・・・・・・7-70
3RS-76009-0 ＊ ｽﾀｰﾀﾓｰﾀﾊﾞﾝﾄﾞ・・・・・・・・・・・20-7 16
3RS-76060-0 ﾚｸﾁﾌｧｲﾔｺﾝﾌﾟﾘｰﾄ・・・・・・・・・・7-74
3RS-76060-0 ** ﾚｸﾁﾌｧｲﾔｺﾝﾌﾟﾘｰﾄ・・・・・・・・・19-20
3RS-76060-0 ＊ ﾚｸﾁﾌｧｲﾔｺﾝﾌﾟﾘｰﾄ・・・・・・・・・20-7 20
3RS-76079-0 ｶﾗｰ・・・・・・・・・・・・・・・・・5-26
3RS-76079-0 ｶﾗｰ・・・・・・・・・・・・・・・・・5-53
3RS-76079-0 ｶﾗｰ・・・・・・・・・・・・・・・・・7-53
3RS-76079-0 ＊ ｶﾗｰ・・・・・・・・・・・・・・・・20-7 12
3RS-76081-1 ﾆｭｰﾄﾗﾙｽｲｯﾁﾌﾞﾗｹｯﾄ・・・・・・・・・12-25
3RS-76081-1 ＊ ﾆｭｰﾄﾗﾙｽｲｯﾁﾌﾞﾗｹｯﾄ・・・・・・・・・20-7 33
3RS-76083-0 ﾆｭｰﾄﾗﾙｽｲｯﾁ ｱｸﾁｭｴｰﾀ・・・・・・・・・12-24
3RS-76083-0 ＊ ﾆｭｰﾄﾗﾙｽｲｯﾁ ｱｸﾁｭｴｰﾀ・・・・・・・・20-7 32
3RS-76110-1 ｺｰﾄﾞｱｯｼ・・・・・・・・・・・・・・・7-23 1
3RS-76117-0 ｸﾗﾝﾌﾟ・・・・・・・・・・・・・・・・7-87
3RS-76141-0 ｽﾀｰﾀｹｰﾌﾞﾙ・・・・・・・・・・・・・・7-85
3RS-76141-0 ＊ ｽﾀｰﾀｹｰﾌﾞﾙ・・・・・・・・・・・・・20-7 30
3RS-76300-9 ｴﾚｸﾄﾘｯｸｽﾀｰﾀｷｯﾄ (F)・・・・・・・・・・20-7 1
3RS-77180-1 ＊ ﾓｰﾀｱｯｼ・・・・・・・・・・・・・・11-60
3RS-77191-0 *** ﾌﾞﾚｰｶ・・・・・・・・・・・・・・11-62
3RS-77192-1 ** ﾓｰﾀﾌﾞﾗｹｯﾄｱｯｼ・・・・・・・・・・11-61
3RS-77216-0 ＊ ｸﾗﾝﾌﾟｽｸﾘｭ・・・・・・・・・・・・11-33
3RS-77217-1 ｸﾗﾝﾌﾟｽｸﾘｭｷｯﾄ・・・・・・・・・・・・11-32
3RS-83732-0 ＊ ｹﾞﾛﾒｯﾄ・・・・・・・・・・・・・・14-8
3RS-83820-0 ＊ ｹｰﾌﾞﾙｸﾘｯﾌﾟｱｯｼ・・・・・・・・・・14-9
3RS-83830-0 ＊ ｽﾃｱﾘﾝｸﾞﾌｯｸﾌﾟﾚｰﾄ・・・・・・・・・14-26
3RS-83880-0 ﾘﾓｰﾄｺﾝﾄﾛｰﾙﾌｨｯﾃｨﾝｸﾞｱｯｼ・・・・・・・14-7
3RS-87121-0 ﾊﾟﾜｰﾍｯﾄﾞｶﾞｽｹｯﾄｾｯﾄ・・・・・・・・・20-3 1
3RS-87123-1 ﾋﾟｽﾄﾝﾘﾝｸﾞｾｯﾄ・・・・・・・・・・・・2-11 1
3RS-87124-0 ﾋﾟｽﾄﾝﾘﾝｸﾞｾｯﾄ (0.5 O/S)・・・・・・・2-11 2
3RS-87130-0 ﾋﾟｽﾄﾝﾘﾊﾞｱｷｯﾄ・・・・・・・・・・・・2-7 1
3RS-87131-0 ﾋﾟｽﾄﾝﾘﾊﾞｱｷｯﾄ (0.5 O/S)・・・・・・・2-7 2
3RS-87321-0 ﾛﾜﾕﾆｯﾄｶﾞｽｹｯﾄｾｯﾄ・・・・・・・・・・20-4 1
3RS-87322-1 ｳｫｰﾀﾎﾟﾝﾌﾟﾘﾍﾞｱｷｯﾄ・・・・・・・・・・20-5 1
3RS-87326-0 ﾌﾟﾛﾍﾟﾗﾊｰﾄﾞｳｪｱｷｯﾄ・・・・・・・・・・9-57
3RS-87500-1 ﾒﾝﾃﾅﾝｽｷｯﾄ・・・・・・・・・・・・・20-9 1
3RSB01001-0 ＊ ｼﾘﾝﾀﾞﾍｯﾄﾞｱｯｼ・・・・・・・・・・・3-3
3RSB01020-0 ｼﾘﾝﾀﾞﾍｯﾄﾞｶﾊﾞｰｱｯｼ・・・・・・・・・・3-34
3RSB02301-0 ｴｷｿﾞｰｽﾄｶﾊﾞｰ (ｱｳﾀ)・・・・・・・・・・1-17
3RSB87090-3 ｴﾝｼﾞﾝｼｮｰﾄﾌﾟﾛｯｸｷｯﾄ・・・・・・・・・・20-2
3RSQ60000-0 ｷﾞﾔｸｰｽｱｯｼ・・・・・・・・・・・・・9-1 1
3RSQ60100-2 ﾌﾟﾛﾍﾟﾗｼｬﾄﾊｳｼﾝｸﾞｱｯｼ・・・・・・・・9-15 1
3RSQ61020-1 ﾄﾞﾗｲﾌﾞｼｬﾄﾊｳｼﾝｸﾞｱｯｼ (S)・・・・・・・8-1 1
3RSQ61030-1 ﾄﾞﾗｲﾌﾞｼｬﾄﾊｳｼﾝｸﾞｱｯｼ (L)・・・・・・・8-1 3
3RSQ61110-0 ｴｸｽﾃﾝｼｮﾝﾊｳｼﾞﾝｸﾞ UL・・・・・・・・・8-23 1
3RSQ61110-0 ＊ ｴｸｽﾃﾝｼｮﾝﾊｳｼﾞﾝｸﾞ UL・・・・・・・・20-8 2
3RSQ61209-0 ｱｲﾄﾞﾙﾙｴｷｿﾞｰｽﾄﾎﾞｰﾄｶﾊﾞｰｱｯｼ・・・・・・8-17 1
3RSQ61401-0 ﾏｳﾝﾄﾌﾞﾗｹｯﾄ (R)・・・・・・・・・・・10-69 1
3RSQ61402-0 ﾏｳﾝﾄﾌﾞﾗｹｯﾄ (L)・・・・・・・・・・・10-70 1
3RSQ62001-0 ｽﾃｱﾘﾝｸﾞﾌﾞﾗｹｯﾄ・・・・・・・・・・・12-59 1
3RSQ62010-1 ｽﾃｱﾘﾝｸﾞｼｬﾄｱｯｼ・・・・・・・・・・・10-56 3
3RSQ62102-0 ** ｸﾗﾝﾌﾟｽｸﾘｭﾊﾝﾄﾞﾙ・・・・・・・・・10-76 1
3RSQ62105-1 ｸﾗﾝﾌﾟｽｸﾘｭｷｯﾄ・・・・・・・・・・・・10-73 1
3RSQ62108-0 ＊ ｸﾗﾝﾌﾟｽｸﾘｭｱｯｼ・・・・・・・・・・・10-74 1
3RSQ62112-0 ｸﾗﾝﾌﾟﾌﾞﾗｹｯﾄ (R)・・・・・・・・・・・10-1 1
3RSQ62113-0 ｸﾗﾝﾌﾟﾌﾞﾗｹｯﾄ (L)・・・・・・・・・・・10-2 1
3RSQ62309-0 ｽｲﾍﾞﾙﾌﾞﾗｹｯﾄｱｯｼ・・・・・・・・・・・10-17 3
3RSQ62993-0 ﾁﾙﾄｽﾄｯﾊﾟ・・・・・・・・・・・・・・10-32 1
3RSQ63003-3 ﾃｨﾗﾊﾝﾄﾞﾙｱｯｼ・・・・・・・・・・・・12-28 1
3RSQ67003-1 ﾄﾞﾗｲﾌﾞｼｬﾄﾊｳｼﾞﾝｸﾞｶﾊﾞｰ (R)・・・・・・13-18 1
3RSQ67004-0 ﾄﾞﾗｲﾌﾞｼｬﾄﾊｳｼﾞﾝｸﾞｶﾊﾞｰ (L)・・・・・・13-19 1
3RSQ67010-0 ﾌﾛﾝﾄﾊﾞﾈﾙ・・・・・・・・・・・・・・13-1 1
3RSQ67640-0 ＊ ﾄｯﾌﾟｶｳﾙｻﾌﾞｱｯｼ・・・・・・・・・・15-2 1
3RSQ67645-2 ﾄｯﾌﾟｶｳﾙｱｯｼ・・・・・・・・・・・・・15-1 1
3RSQ77151-1 PT ｱｯｼ・・・・・・・・・・・・・・・11-38 1
3RSQ77208-0 ｽｲﾍﾞﾙﾌﾞﾗｹｯﾄｱｯｼ (PTT)・・・・・・・・11-12 1
3RSQ87301-3 ﾛﾜﾕﾆｯﾄｱｯｼ (S)・・・・・・・・・・・・20-1 1
3RSQ87302-3 ﾛﾜﾕﾆｯﾄｱｯｼ (L)・・・・・・・・・・・・20-1 3
3RSQ87304-3 ﾛﾜﾕﾆｯﾄｱｯｼ (UL)・・・・・・・・・・・20-1 5
3RSQ87314-1 ｴｸｽﾃﾝｼｮﾝﾊｳｼﾞﾝｸﾞｷｯﾄ (UL)・・・・・・・20-8 1
3RSW60000-0 ｷﾞﾔｸｰｽｱｯｼ・・・・・・・・・・・・・・9-1 2
3RSW60100-2 ﾌﾟﾛﾍﾟﾗｼｬﾄﾊｳｼﾝｸﾞｱｯｼ・・・・・・・・9-15 2
3RSW61020-1 ﾄﾞﾗｲﾌﾞｼｬﾄﾊｳｼﾞﾝｸﾞｱｯｼ (S)・・・・・・・8-1 2
3RSW61030-1 ﾄﾞﾗｲﾌﾞｼｬﾄﾊｳｼﾞﾝｸﾞｱｯｼ (L)・・・・・・・8-1 4
3RSW61209-0 ｱｲﾄﾞﾙﾙｴｷｿﾞｰｽﾄﾎﾞｰﾄｶﾊﾞｰｱｯｼ・・・・・・8-17 2
3RSW61401-0 ﾏｳﾝﾄﾌﾞﾗｹｯﾄ (R)・・・・・・・・・・・10-69 2
3RSW61402-0 ﾏｳﾝﾄﾌﾞﾗｹｯﾄ (L)・・・・・・・・・・・10-70 2
3RSW62001-0 ｽﾃｱﾘﾝｸﾞﾌﾞﾗｹｯﾄ・・・・・・・・・・・12-59 2
3RSW62010-1 ｽﾃｱﾘﾝｸﾞｼｬﾄﾊｳｼﾞﾝｸﾞｱｯｼ・・・・・・・・・10-56 4
3RSW62102-0 ** ｸﾗﾝﾌﾟｽｸﾘｭﾊﾝﾄﾞﾙ・・・・・・・・・10-76 2
3RSW62105-1 ｸﾗﾝﾌﾟｽｸﾘｭｷｯﾄ・・・・・・・・・・・・10-73 2
3RSW62108-0 ＊ ｸﾗﾝﾌﾟｽｸﾘｭｱｯｼ・・・・・・・・・・・10-74 2
3RSW62112-0 ｸﾗﾝﾌﾟﾌﾞﾗｹｯﾄ (R)・・・・・・・・・・・10-1 2
3RSW62113-0 ｸﾗﾝﾌﾟﾌﾞﾗｹｯﾄ (L)・・・・・・・・・・・10-2 2
3RSW62309-0 ｽｲﾍﾞﾙﾌﾞﾗｹｯﾄｱｯｼ・・・・・・・・・・・10-17 4
3RSW62993-0 ﾁﾙﾄｽﾄｯﾊﾟ・・・・・・・・・・・・・・10-32 2
3RSW63003-3 ﾃｨﾗﾊﾝﾄﾞﾙｱｯｼ・・・・・・・・・・・・12-28 2
3RSW67003-1 ﾄﾞﾗｲﾌﾞｼｬﾄﾊｳｼﾞﾝｸﾞｶﾊﾞｰ (R)・・・・・・13-18 2
3RSW67004-0 ﾄﾞﾗｲﾌﾞｼｬﾄﾊｳｼﾞﾝｸﾞｶﾊﾞｰ (L)・・・・・・13-19 2
3RSW67010-0 ﾌﾛﾝﾄﾊﾞﾈﾙ・・・・・・・・・・・・・・13-1 2
3RSW67640-0 ＊ ﾄｯﾌﾟｶｳﾙｻﾌﾞｱｯｼ・・・・・・・・・・15-2 2
3RSW67645-2 ﾄｯﾌﾟｶｳﾙｱｯｼ・・・・・・・・・・・・・15-1 2
3RSW77151-1 PT ｱｯｼ・・・・・・・・・・・・・・・11-38 2
3RSW77208-0 ｽｲﾍﾞﾙﾌﾞﾗｹｯﾄｱｯｼ・・・・・・・・・・・11-12 2
3RSW87301-3 ﾛﾜﾕﾆｯﾄｱｯｼ (S)・・・・・・・・・・・・20-1 2
3RSW87302-3 ﾛﾜﾕﾆｯﾄｱｯｼ (L)・・・・・・・・・・・・20-1 4
3RT-02230-0 ﾌｪｴﾙﾌｨﾙﾀｱｯｼ・・・・・・・・・・・・19-34
3RT-02259-0 ﾌｪｴﾙﾌｨﾙﾀ ﾘﾍﾞｱｷｯﾄ・・・・・・・・・・19-35
3RT-02418-0 ｶﾞｽｹｯﾄ・・・・・・・・・・・・・・・5-28 1
3RT-03116-0 ＊ Oﾘﾝｸﾞ・・・・・・・・・・・・・・・5-45
3RT-03536-0 ﾘｽﾄﾘｸﾀ・・・・・・・・・・・・・・・5-29 1
3RT-04080-0 ﾌｪｴﾙﾎｰｽ W/ﾌﾛｸﾀ・・・・・・・・・・・5-65 1
3RT-06023-0 ｵﾙﾀﾈｰﾀｱｯｼ・・・・・・・・・・・・・7-2 2
3RT-06023-0 ＊ ｵﾙﾀﾈｰﾀｱｯｼ・・・・・・・・・・・・19-18
3RT-06023-0 ＊ ｵﾙﾀﾈｰﾀｱｯｼ・・・・・・・・・・・・20-7 2
3RT-06191-0 ﾌﾗｲﾎｲｰﾙ W/ﾘﾝｸﾞｷﾞﾔ・・・・・・・・・・7-1 2
3RT-06191-0 ＊ ﾌﾗｲﾎｲｰﾙ W/ﾘﾝｸﾞｷﾞﾔ・・・・・・・・・20-7 3
3RT-06322-0 ﾌﾟﾚｰﾄ・・・・・・・・・・・・・・・・7-17
3RT-06401-2 ECU ｱｯｼ (15)・・・・・・・・・・・・・7-14 2
3RT-06869-0 ﾌﾞﾗｹｯﾄ・・・・・・・・・・・・・・・1-14
3RT-06899-0 ｴﾚｸﾄﾘｯｸﾌﾞﾗｹｯﾄｱｯｼ・・・・・・・・・・7-35
3RT-07939-0 ＊ ｶﾗｰ・・・・・・・・・・・・・・・・3-12a
3RT-10185-0 ﾍﾞﾝﾄﾎｰｽ W/ﾌﾛｸﾀ・・・・・・・・・・・5-59
3RT-60213-0 ﾎﾞｰﾙﾍﾞｱﾘﾝｸﾞ・・・・・・・・・・・・9-51
3RT-63201-0 ﾎﾞﾙﾄ・・・・・・・・・・・・・・・・12-62
3RT-65210-0 ｹｰﾘﾝｸﾞﾎｰｽ・・・・・・・・・・・・・・5-77
3RT-65212-0 ｳｫｰﾀﾎｰｽ・・・・・・・・・・・・・・5-75
3RT-66033-0 ｽﾄｯﾊﾟ ｶﾑﾛｯﾄﾞﾌﾞｯｼﾝｸﾞ・・・・・・・・9-43
3RT-66134-1 ｼﾌﾄﾚﾊﾞｰﾛｯﾄﾞ・・・・・・・・・・・・12-68
3RT-66145-0 ﾎﾙﾀﾞ・・・・・・・・・・・・・・・・12-18
3RT-67143-0 ｶｳﾙｻﾎﾟｰﾄ・・・・・・・・・・・・・・1-29
3RT-67536-2 ＊ ﾘﾔﾃﾞｶｰﾙ (MFS15E)・・・・・・・・・15-6 2
3RT-67580-0 ＊ ﾛｺﾞﾃﾞｶｰﾙ・・・・・・・・・・・・・15-3
3RT-76110-0 ｺｰﾄﾞｱｯｼ・・・・・・・・・・・・・・・7-23 2
3RT-76110-0 ＊ ｺｰﾄﾞｱｯｼ・・・・・・・・・・・・・・20-7 4
3RT-76160-1 ＊ ﾚｸﾁﾌｧｲﾔｷｯﾄ・・・・・・・・・・・・19-19
3RT-76163-1 ﾚｸﾁﾌｧｲﾔﾌﾞﾗｹｯﾄ・・・・・・・・・・・・7-76
3RT-76163-1 ** ﾚｸﾁﾌｧｲﾔﾌﾞﾗｹｯﾄ・・・・・・・・・・19-22
3RT-76163-1 ＊ ﾚｸﾁﾌｧｲﾔﾌﾞﾗｹｯﾄ・・・・・・・・・・20-7 22
3RTB01000-2 ｼﾘﾝﾀﾞﾍｯﾄﾞｺﾝﾌﾟﾘｰﾄ・・・・・・・・・・3-2
3RTQ61020-1 ﾄﾞﾗｲﾌﾞｼｬﾄﾊｳｼﾞﾝｸﾞｱｯｼ (S)・・・・・・8-1 5
3RTQ62010-1 ｽﾃｱﾘﾝｸﾞｼｬﾄﾌｱｯｼ・・・・・・・・・・・10-56 1
3RTQ62309-0 ｽｲﾍﾞﾙﾌﾞﾗｹｯﾄｱｯｼ・・・・・・・・・・・10-17 1
3RTQ63003-4 ﾃｨﾗﾊﾝﾄﾞﾙｱｯｼ・・・・・・・・・・・・12-27 1
3RTQ67004-0 ﾄﾞﾗｲﾌﾞｼｬﾄﾊｳｼﾞﾝｸﾞｶﾊﾞｰ (L)・・・・・13-20 1
3RTQ77208-1 ｽｲﾍﾞﾙﾌﾞﾗｹｯﾄｱｯｼ・・・・・・・・・・・11-12 3
3RTW61020-1 ﾄﾞﾗｲﾌﾞｼｬﾄﾊｳｼﾞﾝｸﾞｱｯｼ (S)・・・・・・8-1 6
3RTW62010-1 ｽﾃｱﾘﾝｸﾞｼｬﾄﾌｱｯｼ・・・・・・・・・・・10-56 2
3RTW62309-0 ｽｲﾍﾞﾙﾌﾞﾗｹｯﾄｱｯｼ・・・・・・・・・・・10-17 2
3RTW63003-4 ﾃｨﾗﾊﾝﾄﾞﾙｱｯｼ・・・・・・・・・・・・12-27 2
3RTW67004-0 ﾄﾞﾗｲﾌﾞｼｬﾄﾊｳｼﾞﾝｸﾞｶﾊﾞｰ (L)・・・・・13-20 2
3RTW77208-1 ｽｲﾍﾞﾙﾌﾞﾗｹｯﾄｱｯｼ・・・・・・・・・・・11-12 4
3RU-02418-0 ｶﾞｽｹｯﾄ・・・・・・・・・・・・・・・5-28 3
3RU-03536-0 ﾘｽﾄﾘｸﾀ・・・・・・・・・・・・・・・5-29 2
3RU-04080-0 ﾌｪｴﾙﾎｰｽ W/ﾌﾛｸﾀ・・・・・・・・・・・5-82 1
3RU-06401-2 ECU ｱｯｼ (9.9)・・・・・・・・・・・・7-14 1
3RU-10185-0 ﾍﾞﾝﾄﾎｰｽ W/ﾌﾛｸﾀ・・・・・・・・・・・5-60
3RU-67143-0 ｶｳﾙｻﾎﾟｰﾄ・・・・・・・・・・・・・・5-71
3RU-67536-2 ＊ ﾘﾔﾃﾞｶｰﾙ (MFS9.9E)・・・・・・・・・15-6 1
3RU-76110-0 ｺｰﾄﾞｱｯｼ・・・・・・・・・・・・・・・7-23 3
3RV-83914-0 ｽﾛｯﾄﾙﾚﾊﾞｰｽﾄｯﾊﾟ・・・・・・・・・・14-29
3SS-77183-1 *** ﾌﾞﾗｼ・・・・・・・・・・・・・・・11-65
3SY-05913-0 ﾀｯﾋﾟﾝｸﾞｽｸﾘｭ・・・・・・・・・・・・・6-27
3SY-06133-0 ﾌﾟﾛﾃｸﾀ・・・・・・・・・・・・・・・7-34
3SY-06133-0 ＊ ﾌﾟﾛﾃｸﾀ・・・・・・・・・・・・・・20-7 6
3SY-72615-0 PTTｽｲｯﾁﾌｧｯｼ・・・・・・・・・・・・13-27
3SY-76032-0 ｽｲｯﾁﾎﾞｯｸｽ・・・・・・・・・・・・・13-29
3SY-76035-0 ｽｲｯﾁﾎﾞｯｸｽ ｹﾞﾛﾒｯﾄ・・・・・・・・・13-30
3SY-76166-0 ｱｼｽﾄｺｰﾄﾞｺﾝﾌﾟﾘｰﾄ・・・・・・・・・・7-91
3SY-76166-0 ＊ ｱｼｽﾄｺｰﾄﾞｺﾝﾌﾟﾘｰﾄ・・・・・・・・・20-7 37
3SYB01100-0 ｼﾘﾝﾀﾞﾌﾞﾛｯｸ&ﾌﾗﾝｸｹｰｽｱｯｼ・・・・・・1-1
3SZ-76166-0 ｱｼｽﾄｺｰﾄﾞｺﾝﾌﾟﾘｰﾄ・・・・・・・・・・7-92
3T1-06915-0 ｸﾗﾝﾌﾟ φ10・・・・・・・・・・・・・5-73
3T1-72405-1 ﾎｰｽｼﾞｮｲﾝﾄ (ｳｫｰﾀｰﾌﾟﾛｰﾌ)・・・・・・・19-28
3T5-10046-0 ** Oﾘﾝｸﾞ 1.9-13・・・・・・・・・・・3-24
3T5-10068-2 ﾅｯﾄ ﾌﾞｰﾘ・・・・・・・・・・・・・・4-10
3T5-10098-1 ＊ ﾊﾞﾙﾌﾞｱｯｼ (ﾌﾞﾚｯｼｬﾁｪｯｸ)・・・・・・5-5
3T5-10099-0 ＊ ｷｬｯﾌﾟ ﾊﾞﾙﾌﾞ・・・・・・・・・・・・5-6
3T5-10131-0 ｷｰ 13.4-5-4・・・・・・・・・・・・・7-5
3T5-10161-0 ＊ ﾆｯﾌﾟﾙ・・・・・・・・・・・・・・5-7
3T5-10162-0 Oﾘﾝｸﾞ 1.9-9.8・・・・・・・・・・・・4-3
3T5-10162-0 ＊ Oﾘﾝｸﾞ 1.9-9.8・・・・・・・・・・・・5-8
3T5-10169-0 ＊ ﾎｰﾙﾃﾞｨﾝｸﾞﾌﾟﾚｰﾄ・・・・・・・・・・5-9
3T5-76247-0 ＊ ﾋｭｰｽﾞ 20A・・・・・・・・・・・・・7-24
3T5-76247-0 *** ﾋｭｰｽﾞ 20A・・・・・・・・・・・・19-26
3T5-84398-0 ＊ ﾊﾞﾝﾄﾞ・・・・・・・・・・・・・・・7-51
3U2-06973-0 ＊ ｸﾗﾝﾌﾟ・・・・・・・・・・・・・・・17-50
3U2-64333-0 ＊ ﾌﾟﾚｺｰﾄｽｸﾘｭ・・・・・・・・・・・・17-27a
3U2-72187-0 ＊ ｺｰｼｮﾝﾃﾞｶｰﾙ (SIGP)・・・・・・・・・17-51
3U2-72615-0 PTTｽｲｯﾁﾌｧｯｼ・・・・・・・・・・・・18-12
3U2-77367-0 ＊ ｼﾞｮｲﾝﾄ・・・・・・・・・・・・・・17-49
3U2-84334-0 ﾘﾓｰﾄｺﾝﾄﾛｰﾙﾛｺﾞﾃﾞｶｰﾙ・・・・・・・・・18-17 1
3U2-84336-1 ｼﾌﾄﾎﾞｼﾞｼｮﾝﾃﾞｶｰﾙ・・・・・・・・・・・18-7
3U2-84343-0 ＊ ｺﾝﾄﾛｰﾙﾚﾊﾞｰ・・・・・・・・・・・・17-18
3U2-84371-0 ＊ ﾜｯｼｬ・・・・・・・・・・・・・・・17-31
3U2-84375-0 ＊ ｽｸﾘｭ・・・・・・・・・・・・・・・17-26
3U2-84398-0 ﾊﾞﾝﾄﾞ・・・・・・・・・・・・・・・・18-8
3U2-84398-0 ﾊﾞﾝﾄﾞ・・・・・・・・・・・・・・・・18-9
3U2-84401-0 ＊ ﾆｭｰﾄﾗﾙﾛｯｸ ｱｰﾑ・・・・・・・・・・17-15
3U2-84404-0 ＊ ｸﾞﾘｯﾌﾟ・・・・・・・・・・・・・・17-17
3U2-84427-0 ＊ ｱｼﾞｬｽﾄｽｸﾘｭ・・・・・・・・・・・・17-6
3U2-84431-0 ＊ ﾌﾞｯｼﾝｸﾞ・・・・・・・・・・・・・・17-35
3U2-84442-0 ＊ ﾎﾞﾙﾄ・・・・・・・・・・・・・・・17-37
3U2-84452-0 ＊ ﾁﾙﾄｽｲｯﾁﾌﾞﾗｹ・・・・・・・・・・・17-53
3U2-84917-0 ＊ ﾎﾞﾙﾄ・・・・・・・・・・・・・・・17-48
3U2B84312-0 ＊ ﾌﾘｰｽﾛｯﾄﾙﾚﾊﾞｰ・・・・・・・・・・17-39
3U2B84330-2 ﾘﾓｰﾄｺﾝﾄﾛｰﾙﾍｯﾄﾞｱｯｼ (RC12A)・・・・・17-1 1
3U2B84340-2 ﾘﾓｰﾄｺﾝﾄﾛｰﾙﾍｯﾄﾞｱｯｼ (RC12B)・・・・・17-1 2
3U2B84366-0 ＊ ﾘﾔﾊﾞﾈﾙ・・・・・・・・・・・・・・17-14
3U2B84440-0 ＊ ﾌﾛﾝﾄﾊｳｼﾝｸﾞ・・・・・・・・・・・17-52
3U2B84441-0 ＊ ﾘﾔﾊｳｼﾞﾝｸﾞ・・・・・・・・・・・・17-13
3UA-70167-0 ﾌｪｴﾙﾀﾝｸｱｯｼ 12L (ﾄｰﾊﾂ)・・・・・・・16-12 1
3UA-72537-0 ﾒｰﾀﾘｰﾄﾞﾜｲﾔ・・・・・・・・・・・・・19-32
3UR-72187-1 ｺｰｼｮﾝﾃﾞｶｰﾙ・・・・・・・・・・・・・6-28
3UW-72673-1 ｽﾋﾟｰﾄﾞﾒｰﾀｷｯﾄ (70MPH)・・・・・・・・19-29 2
3V1-06133-0 ﾌﾟﾛﾃｸﾀ φ24-70・・・・・・・・・・・7-32
3V1-63035-1 ＊ ﾌﾘｸｼｮﾝﾋﾟｰｽ・・・・・・・・・・・・12-38
3V1-63036-0 ＊ ｽﾌﾟﾘﾝｸﾞ・・・・・・・・・・・・・・12-40
3V1-63041-0 ＊ ｽﾛｯﾄﾙﾎﾞｼｬﾌﾄ・・・・・・・・・・・12-32
3V1-63077-0 ＊ ｱｼﾞｬｽﾄｽﾀｯﾄ・・・・・・・・・・・・12-39
3V1-63102-0 ﾌﾞｯｼﾝｸﾞ ﾊﾝﾄﾞﾙ・・・・・・・・・・・12-52
3V1-64332-0 ｽﾄｯﾊﾟ ﾌﾞｯｼﾝｸﾞ・・・・・・・・・・・・8-26

3V1-64332-0 ＊ｽﾄｯﾊﾟ ﾌﾞｯｼﾝｸﾞ・・・・・・・・・・20-8 6
3V1-64333-0 ＊ﾌﾟﾚｺｰﾄｽｸﾘｭ 5-12・・・・・・・・・11-59
3V1-65204-0 ｳｫｰﾀﾊﾟｲﾌﾟｵｳｾﾝｼﾘｱﾘﾏｳﾝﾄ 13-2.5・・・・8-11
3V1-65206-0 ｳｫｰﾀﾊﾟｲﾌﾟｼｰﾙ (ｱｯﾊﾟ)・・・・・・・・8-9
3V1-76032-0 ＊ｽｲｯﾁﾎﾞｯｸｽ・・・・・・・・・・・12-48
3V5-62442-0 ﾅｲﾛﾝﾅｯﾄ 8-P1.25・・・・・・・・・・10-26
3V5-62442-0 ﾅｲﾛﾝﾅｯﾄ 8-P1.25・・・・・・・・・・11-4
3VK-63107-0 ＊ｶﾊﾞｰ・・・・・・・・・・・・・・17-46 1
3VK-84375-0 ＊ｽｸﾘｭ・・・・・・・・・・・・・・17-27
3VL-84375-0 ＊ｽｸﾘｭ・・・・・・・・・・・・・・17-28
3VS-06999-0 ＊ﾌﾞﾗｹﾞｷｬｯﾌﾟ W/ﾚｼﾞｽﾀﾝｽ・・・・・・・7-27
3VS-07935-0 ＊ﾛｯｶｰｱｰﾑ・・・・・・・・・・・・・3-7
3VS-67541-0 ＊ｻｲﾄﾞﾃﾞｶｰﾙ・・・・・・・・・・・・15-4 1
3VS-67587-0 ｽﾀｰﾄﾃﾞｶｰﾙ・・・・・・・・・・・・・15-11
3VS-72200-0 ｽﾄｯﾌﾟｽｲｯﾁﾃﾞｶｰﾙ・・・・・・・・・・18-16 1
3VS-72510-0 ｴﾝｼﾞﾝﾃﾝﾌﾟｾﾝｻ・・・・・・・・・・・・7-30
3VS-84331-0 ﾃﾞｶｰﾙ (ﾚﾊﾞｰ)・・・・・・・・・・・・18-6 1
3WE-67538-0 ＊ｼﾝﾌﾟﾘｯｸﾞﾃﾞｶｰﾙ・・・・・・・・・・15-7 1
3WF-67536-1 ＊ﾘﾔﾃﾞｶｰﾙ (MFS20EW)・・・・・・・・・15-6 4
3WF-67538-0 ＊ｼﾝﾌﾟﾘｯｸﾃﾞｶｰﾙ・・・・・・・・・・・15-7 2
3WF-67545-0 ＊ﾌｪｽﾓｲﾝｼﾞｪｸｼｮﾝﾃﾞｶｰﾙ・・・・・・・・15-5 2
3WL-67578-0 ｼﾌﾄﾃﾞｶｰﾙ・・・・・・・・・・・・・・11-73 1
3WL-72180-0 ｺｰｼｮﾝﾃﾞｶｰﾙ (A)・・・・・・・・・・・15-9 1
3WU-03536-0 ﾘｽﾄﾘｸﾀ・・・・・・・・・・・・・・・5-29 3
3WU-06401-2 ECU ｱｯｼ (9.9)・・・・・・・・・・・・7-14 4
3YO-76145-0 ﾀｰﾐﾅﾙｷｬｯﾌﾟ・・・・・・・・・・・・・7-81
3YO-76145-0 ＊ﾀｰﾐﾅﾙｷｬｯﾌﾟ・・・・・・・・・・・・20-7 28
3YOB64514-0 ﾌﾟﾛﾍﾟﾗｱｯｼ (7)・・・・・・・・・・・9-56 7
3Y1-66117-0 ｼﾌﾄﾃﾞｨﾃﾝﾄｻﾎﾞｰﾀ・・・・・・・・・・・12-14
3Y1-76145-0 ＊ﾀｰﾐﾅﾙｷｬｯﾌﾟ・・・・・・・・・・・・7-47
3YG-67578-0 ｼﾌﾄﾃﾞｶｰﾙ・・・・・・・・・・・・・・11-73 2
3YG-72180-0 ｺｰｼｮﾝﾃﾞｶｰﾙ (A)・・・・・・・・・・・15-9 2
3YL-06401-2 ECU ｱｯｼ (20)・・・・・・・・・・・・7-14 6
3YM-06401-2 ECU ｱｯｼ (15)・・・・・・・・・・・・7-14 5
3ZO-62476-2 ﾁﾙﾄｽﾄｯﾊﾟ (PTT)・・・・・・・・・・・11-13
3ZO-77076-0 ﾌﾞｯｼﾝｸﾞ 13-16-31・・・・・・・・・・11-21
3ZO-77076-0 ﾌﾞｯｼﾝｸﾞ 13-16-31・・・・・・・・・・11-23
3ZO-77101-1 ｼﾘﾝﾀﾞﾋﾟﾝ (ﾛｳ)・・・・・・・・・・・11-26
3ZO-77115-0 ﾄﾘﾑﾛｯｸﾋﾟﾝ・・・・・・・・・・・・・11-8
3ZO-77167-0 *** Oﾘﾝｸﾞ・・・・・・・・・・・・・11-64
3ZO-77179-0 ** Oﾘﾝｸﾞ・・・・・・・・・・・・・・11-43
3ZO-77179-0 ** Oﾘﾝｸﾞ・・・・・・・・・・・・・・11-47
3ZO-77186-0 *** ﾌﾞﾗｼﾎﾙﾀﾞ・・・・・・・・・・・・11-68
3ZO-77187-0 *** ﾌﾞﾚｰｶﾎﾙﾀﾞｰ・・・・・・・・・・・11-63
3ZO-77190-0 ** ｱｰﾏﾁｭｱｱｯｼ・・・・・・・・・・・11-70
3ZO-77195-0 ** ﾖｰｸｱｯｼ・・・・・・・・・・・・・11-72
3ZO-77221-0 ＊ｷｬｯﾌﾟｱｯｼ・・・・・・・・・・・・11-39
3ZO-77431-0 ＊ﾎﾞﾙﾄ・・・・・・・・・・・・・・・11-54
3ZO-77460-0 ＊ﾊﾞﾙﾌﾞｱｯｼ・・・・・・・・・・・・・11-48
3ZO-84398-0 ﾊﾞﾝﾄﾞ ﾘｰﾄﾞﾜｲﾔ 203・・・・・・・・・11-19
3ZOQ77211-2 ｸﾗﾝﾌﾟﾌﾞﾗｹｯﾄ (PTT-R)・・・・・・・・・11-6 1
3ZOQ77212-0 ｸﾗﾝﾌﾟﾌﾞﾗｹｯﾄ (PTT-L)・・・・・・・・・11-7 1
3ZOW77211-2 ｸﾗﾝﾌﾟﾌﾞﾗｹｯﾄ (PTT-R)・・・・・・・・・11-6 2
3ZOW77212-0 ｸﾗﾝﾌﾟﾌﾞﾗｹｯﾄ (PTT-L)・・・・・・・・・11-7 2
3Z1-84398-1 ＊ﾊﾞﾝﾄﾞ ﾘｰﾄﾞﾜｲﾔ・・・・・・・・・・11-58
3ZB-67541-0 ＊ｻｲﾄﾞﾃﾞｶｰﾙ・・・・・・・・・・・・15-4 2
910103-0525 ＊ﾎﾞﾙﾄ・・・・・・・・・・・・・・・17-11
910103-0612 ﾎﾞﾙﾄ・・・・・・・・・・・・・・・・13-24
910103-0625 ﾎﾞﾙﾄ・・・・・・・・・・・・・・・・5-24
910103-0625 ﾎﾞﾙﾄ・・・・・・・・・・・・・・・・5-55
910103-0625 ﾎﾞﾙﾄ・・・・・・・・・・・・・・・・7-55
910103-0625 ＊ﾎﾞﾙﾄ・・・・・・・・・・・・・・・12-41
910103-0625 ＊ﾎﾞﾙﾄ・・・・・・・・・・・・・・・14-19
910103-0625 ＊ﾎﾞﾙﾄ・・・・・・・・・・・・・・・20-7 14
910103-0640 ﾎﾞﾙﾄ・・・・・・・・・・・・・・・・12-5
910103-0640 ＊ﾎﾞﾙﾄ・・・・・・・・・・・・・・・14-25
910103-0820 ﾎﾞﾙﾄ・・・・・・・・・・・・・・・・11-27
910103-5512 ﾎﾞﾙﾄ・・・・・・・・・・・・・・・・7-4
910103-5512 ﾎﾞﾙﾄ・・・・・・・・・・・・・・・・9-48
910103-5610 ＊ﾎﾞﾙﾄ・・・・・・・・・・・・・・・7-38
910103-5610 ＊ﾎﾞﾙﾄ・・・・・・・・・・・・・・・20-7 10
910103-5612 ﾎﾞﾙﾄ・・・・・・・・・・・・・・・・4-4
910103-5612 ＊ﾎﾞﾙﾄ・・・・・・・・・・・・・・・5-10
910103-5612 ﾎﾞﾙﾄ・・・・・・・・・・・・・・・・7-13
910103-5612 ﾎﾞﾙﾄ・・・・・・・・・・・・・・・・7-25
910103-5612 ＊ﾎﾞﾙﾄ・・・・・・・・・・・・・・・7-49
910103-5612 ＊ﾎﾞﾙﾄ・・・・・・・・・・・・・・・7-49a
910103-5612 ﾎﾞﾙﾄ・・・・・・・・・・・・・・・・7-73
910103-5612 ﾎﾞﾙﾄ・・・・・・・・・・・・・・・・7-77
910103-5612 ﾎﾞﾙﾄ・・・・・・・・・・・・・・・・7-79
910103-5612 ﾎﾞﾙﾄ・・・・・・・・・・・・・・・・7-84
910103-5612 ﾎﾞﾙﾄ・・・・・・・・・・・・・・・・8-14
910103-5612 ﾎﾞﾙﾄ・・・・・・・・・・・・・・・・10-80
910103-5612 ﾎﾞﾙﾄ・・・・・・・・・・・・・・・・11-37
910103-5612 ﾎﾞﾙﾄ・・・・・・・・・・・・・・・・12-15
910103-5612 ** ﾎﾞﾙﾄ・・・・・・・・・・・・・・19-23
910103-5612 ** ﾎﾞﾙﾄ・・・・・・・・・・・・・・19-24
910103-5612 ＊ﾎﾞﾙﾄ・・・・・・・・・・・・・・・20-7 19
910103-5612 ＊ﾎﾞﾙﾄ・・・・・・・・・・・・・・・20-7 23
910103-5612 ＊ﾎﾞﾙﾄ・・・・・・・・・・・・・・・20-7 24
910103-5612 ＊ﾎﾞﾙﾄ・・・・・・・・・・・・・・・20-7 26
910103-5616 ﾎﾞﾙﾄ・・・・・・・・・・・・・・・・7-18
910103-5616 ﾎﾞﾙﾄ・・・・・・・・・・・・・・・・11-9
910103-5616 ﾎﾞﾙﾄ・・・・・・・・・・・・・・・・12-7
910103-5616 ﾎﾞﾙﾄ・・・・・・・・・・・・・・・・12-26
910103-5616 ﾎﾞﾙﾄ・・・・・・・・・・・・・・・・13-4
910103-5616 ＊ﾎﾞﾙﾄ・・・・・・・・・・・・・・・14-10
910103-5616 ＊ﾎﾞﾙﾄ・・・・・・・・・・・・・・・20-7 34
910103-5620 ﾎﾞﾙﾄ・・・・・・・・・・・・・・・・7-75
910103-5620 ﾎﾞﾙﾄ・・・・・・・・・・・・・・・・9-10
910103-5620 ﾎﾞﾙﾄ・・・・・・・・・・・・・・・・10-6
910103-5620 ﾎﾞﾙﾄ・・・・・・・・・・・・・・・・12-19
910103-5620 ** ﾎﾞﾙﾄ・・・・・・・・・・・・・・19-21
910103-5620 ＊ﾎﾞﾙﾄ・・・・・・・・・・・・・・・20-7 21
910103-5625 ﾎﾞﾙﾄ・・・・・・・・・・・・・・・・3-39
910103-5625 ﾎﾞﾙﾄ・・・・・・・・・・・・・・・・5-11
910103-5625 ﾎﾞﾙﾄ・・・・・・・・・・・・・・・・5-63
910103-5625 ﾎﾞﾙﾄ・・・・・・・・・・・・・・・・7-8
910103-5625 ﾎﾞﾙﾄ・・・・・・・・・・・・・・・・7-10
910103-5625 ﾎﾞﾙﾄ・・・・・・・・・・・・・・・・7-28
910103-5630 ﾎﾞﾙﾄ・・・・・・・・・・・・・・・・5-23
910103-5635 ＊ﾎﾞﾙﾄ・・・・・・・・・・・・・・・3-29
910103-5820 ﾎﾞﾙﾄ・・・・・・・・・・・・・・・・1-10
910103-5825 ﾎﾞﾙﾄ・・・・・・・・・・・・・・・・7-72
910103-5825 ＊ﾎﾞﾙﾄ・・・・・・・・・・・・・・・20-7 18
9101E3-0512 ﾎﾞﾙﾄ・・・・・・・・・・・・・・・・8-19
9101E3-0612 ﾎﾞﾙﾄ・・・・・・・・・・・・・・・・11-25
9101E3-0885 ﾎﾞﾙﾄ・・・・・・・・・・・・・・・・10-71
9101E3-0885 ＊ﾎﾞﾙﾄ・・・・・・・・・・・・・・・10-82
9101E3-0885 ＊ﾎﾞﾙﾄ・・・・・・・・・・・・・・・11-29
9101E3-5612 ﾎﾞﾙﾄ・・・・・・・・・・・・・・・・5-81
9101E3-5612 ﾎﾞﾙﾄ・・・・・・・・・・・・・・・・8-12
9101E3-5612 ﾎﾞﾙﾄ・・・・・・・・・・・・・・・・8-27
9101E3-5612 ﾎﾞﾙﾄ・・・・・・・・・・・・・・・・10-29
9101E3-5612 ＊ﾎﾞﾙﾄ・・・・・・・・・・・・・・・20-8 7
9101E3-5616 ﾎﾞﾙﾄ・・・・・・・・・・・・・・・・8-21
9101E3-5625 ﾎﾞﾙﾄ・・・・・・・・・・・・・・・・9-46
9101E3-5635 ﾎﾞﾙﾄ・・・・・・・・・・・・・・・・12-67
9101E3-5652 ﾎﾞﾙﾄ・・・・・・・・・・・・・・・・9-47
9101E3-5652 ＊ﾎﾞﾙﾄ・・・・・・・・・・・・・・・20-5 7
9101E3-5818 ﾎﾞﾙﾄ・・・・・・・・・・・・・・・・10-36
9101E3-5830 ﾎﾞﾙﾄ・・・・・・・・・・・・・・・・10-61
9111E3-1030 ＊ﾎﾞﾙﾄ・・・・・・・・・・・・・・・14-27
916119-0630 ＊ﾎﾞﾙﾄ・・・・・・・・・・・・・・・1-6
916119-0640 ﾎﾞﾙﾄ・・・・・・・・・・・・・・・・3-32
921503-0406 ＊ｽｸﾘｭ・・・・・・・・・・・・・・17-40
921503-0408 ＊ｽｸﾘｭ・・・・・・・・・・・・・・・5-33
921503-0408 ＊ｽｸﾘｭ・・・・・・・・・・・・・・・5-48
921503-0430 ｽｸﾘｭ・・・・・・・・・・・・・・・・9-7
921503-0516 ＊ｽｸﾘｭ・・・・・・・・・・・・・・・5-51
921503-0530 ** ｽｸﾘｭ・・・・・・・・・・・・・・3-26
921503-5316 ｽｸﾘｭ・・・・・・・・・・・・・・・18-11
921503-5510 ＊ｽｸﾘｭ・・・・・・・・・・・・・・・5-16
921503-5512 ｽｸﾘｭ・・・・・・・・・・・・・・・13-31
921503-5516 ＊ｽｸﾘｭ・・・・・・・・・・・・・・・5-17
921503-5612 ｽｸﾘｭ・・・・・・・・・・・・・・・11-36
921521-0408 ＊ｽｸﾘｭ・・・・・・・・・・・・・・・3-37
921521-5512 *** ｽｸﾘｭ・・・・・・・・・・・・・・11-67
921521-6408 ＊ｽｸﾘｭ・・・・・・・・・・・・・・・7-65
9215E3-0512 ＊ｽｸﾘｭ・・・・・・・・・・・・・・・12-51
9215E3-0512 ｽｸﾘｭ・・・・・・・・・・・・・・・12-74
9215E3-0516 ＊ｽｸﾘｭ・・・・・・・・・・・・・・・12-49
9215E3-0612 ＊ｽｸﾘｭ・・・・・・・・・・・・・・・12-37
9215E3-0612 ＊ｽｸﾘｭ・・・・・・・・・・・・・・・12-43
9215E3-5512 ** ｽｸﾘｭ・・・・・・・・・・・・・・11-71
921603-0512 ＊ｽｸﾘｭ・・・・・・・・・・・・・・・17-23
921803-0520 ＊ｽｸﾘｭ・・・・・・・・・・・・・・・12-35
930103-0500 ＊ﾅｯﾄ・・・・・・・・・・・・・・・・12-11
930103-0500 ﾅｯﾄ・・・・・・・・・・・・・・・・・12-22
930103-0500 ＊ﾅｯﾄ・・・・・・・・・・・・・・・・17-10
930103-0600 ﾅｯﾄ・・・・・・・・・・・・・・・・・5-18
930103-0600 ** ﾅｯﾄ・・・・・・・・・・・・・・・7-40
930103-0600 ** ﾅｯﾄ・・・・・・・・・・・・・・・7-43
930103-0600 ﾅｯﾄ・・・・・・・・・・・・・・・・・12-56
930103-0600 ＊ﾅｯﾄ・・・・・・・・・・・・・・・・17-32
930203-0600 ＊ﾅｯﾄ・・・・・・・・・・・・・・・・7-57
930403-0400 ﾅｲﾛﾝﾅｯﾄ 4-P0.7・・・・・・・・・・・9-8
930403-0600 ﾅｲﾛﾝﾅｯﾄ 6-P1.0・・・・・・・・・・・9-11
930403-0600 ﾅｲﾛﾝﾅｯﾄ 6-P1.0・・・・・・・・・・・10-10
930403-0800 ＊ﾅｲﾛﾝﾅｯﾄ 8-P1.25・・・・・・・・・・10-83
930403-0800 ＊ﾅｲﾛﾝﾅｯﾄ 8-P1.25・・・・・・・・・・11-30
931121-1600 ﾅｯﾄ・・・・・・・・・・・・・・・・・7-6
940103-0600 ﾜｯｼｬ・・・・・・・・・・・・・・・・3-33
940103-0600 ﾜｯｼｬ・・・・・・・・・・・・・・・・5-19
940103-0600 ＊ﾜｯｼｬ・・・・・・・・・・・・・・・7-68
940103-0800 ﾜｯｼｬ・・・・・・・・・・・・・・・・10-43
940103-0800 ＊ﾜｯｼｬ・・・・・・・・・・・・・・・17-36
940103-1000 ﾜｯｼｬ・・・・・・・・・・・・・・・・11-15
940103-1000 ＊ﾜｯｼｬ・・・・・・・・・・・・・・・14-28
9401E3-0600 ﾜｯｼｬ・・・・・・・・・・・・・・・・10-8
9401E3-0600 ﾜｯｼｬ・・・・・・・・・・・・・・・・10-9
9401E3-0800 ＊ﾜｯｼｬ・・・・・・・・・・・・・・・10-84
9401E3-0800 ＊ﾜｯｼｬ・・・・・・・・・・・・・・・11-31
9401E3-1000 ﾜｯｼｬ・・・・・・・・・・・・・・・・12-72
940203-0600 ＊ﾜｯｼｬ・・・・・・・・・・・・・・・1-7
940203-0600 ﾜｯｼｬ・・・・・・・・・・・・・・・・1-16
940203-0600 ﾜｯｼｬ・・・・・・・・・・・・・・・・1-20
940203-0600 ﾜｯｼｬ・・・・・・・・・・・・・・・・12-57
940221-0500 ＊ﾜｯｼｬ・・・・・・・・・・・・・・・7-61
9402E3-1000 ﾜｯｼｬ・・・・・・・・・・・・・・・・10-65
941303-0600 ** ｽﾌﾟﾘﾝｸﾞﾜｯｼｬ・・・・・・・・・・7-41
941303-0600 ** ｽﾌﾟﾘﾝｸﾞﾜｯｼｬ・・・・・・・・・・7-44
941303-0600 ＊ｽﾌﾟﾘﾝｸﾞﾜｯｼｬ・・・・・・・・・・・7-59
941321-0500 ＊ｽﾌﾟﾘﾝｸﾞﾜｯｼｬ・・・・・・・・・・・7-60
945303-0500 ＊Eﾘﾝｸﾞ d=5・・・・・・・・・・・・10-79
945303-0500 ＊Eﾘﾝｸﾞ d=5・・・・・・・・・・・・11-35
945303-0600 Eﾘﾝｸﾞ d=6・・・・・・・・・・・・・10-50
945303-0600 ＊Eﾘﾝｸﾞ d=6・・・・・・・・・・・・17-4
951403-0540 ｽﾌﾟﾘﾝｸﾞﾋﾟﾝ・・・・・・・・・・・・10-33
951403-0622 ** ｽﾌﾟﾘﾝｸﾞﾋﾟﾝ・・・・・・・・・・・10-77
951403-3516 ｽﾌﾟﾘﾝｸﾞﾋﾟﾝ 3.5-16・・・・・・・・・11-16
951407-0310 ｽﾌﾟﾘﾝｸﾞﾋﾟﾝ 3-10・・・・・・・・・・9-54
951407-2512 ｽﾌﾟﾘﾝｸﾞﾋﾟﾝ・・・・・・・・・・・・9-55
951503-0212 ｽﾌﾟﾘｯﾄﾋﾟﾝ 2-12・・・・・・・・・・10-52
951503-0322 ＊ｽﾌﾟﾘｯﾄﾋﾟﾝ 3-22・・・・・・・・・9-61
951503-0322 ＊ｽﾌﾟﾘｯﾄﾋﾟﾝ 3-22・・・・・・・・・20-9 12
951603-0600 ｽﾅｯﾌﾟﾋﾟﾝ d=6・・・・・・・・・・・12-69
951603-0800 ＊ｽﾅｯﾌﾟﾋﾟﾝ d=8・・・・・・・・・・14-14
951603-0800 ＊ｽﾅｯﾌﾟﾋﾟﾝ d=8・・・・・・・・・・14-21
9701-1-1103 ｽﾊﾟｰｸﾌﾞﾗｸﾞ (DCPR6E)・・・・・・・・3-1
9701-1-1103 ＊ｽﾊﾟｰｸﾌﾞﾗｸﾞ (DCPR6E)・・・・・・・20-9 13
98AB-701600 ＊ﾎｰｽ・・・・・・・・・・・・・・・16-8 2
98AB-70-700 ＊ﾎｰｽ・・・・・・・・・・・・・・・16-7 2
99AA-4-0330 ＊ﾋﾞﾆﾙﾊﾟｲﾌﾟ・・・・・・・・・・・・1-3

INDEX

121-32071-0 ＊ O-RING 2.4-59.6 ・・・・・・・・・9-18
121-32071-0 ＊ O-RING 2.4-59.6 ・・・・・・・・・20-4 4
172-36008-0 GROMMET 13-2 ・・・・・・・・・・・・ 6-24
1D8-70225-0 ＊ PRIMER BULB SUB-ASSY ・・・・・・・ 16-1a
1E0-34093-0 *** CAP ・・・・・・・・・・・・・・19-27
307-62116-1 WASHER 8.5-28-1 ・・・・・・・・・・11-11
309-00131-0 ＊ KEY 10-3.7-3 ・・・・・・・・・・・ 3-29a
309-00131-0 KEY 10-3.7-3 ・・・・・・・・・・・・ 4-6
31H-06848-0 ** STOP SWITCH LANYARD ASSY ・・・・・12-44a
31H-06848-0 ＊ STOP SWITCH LANYARD ASSY ・・・・・ 18-15
31H-10180-0 ＊ SEAL ・・・・・・・・・・・・・・・ 5-32
31H-67572-0 STORAGE DECAL ・・・・・・・・・・・13-26
31H-84339-0 ＊ INSTRUCTION DECAL ・・・・・・・・17-24
332-60005-3 PLUG 8-8 ・・・・・・・・・・・・・・ 9-4
332-60006-1 GASKET ・・・・・・・・・・・・・・・ 9-5
332-60006-1 ＊ GASKET 8.1-15-1 ・・・・・・・・・20-4 3
332-60006-1 ＊ GASKET 8.1-15-1 ・・・・・・・・・20-9 9
332-60223-0 ＊ OIL SEAL 13.8-26-9.5 ・・・・・・・ 9-38
332-60223-0 ＊ OIL SEAL 13.8-26-9.5 ・・・・・・・ 20-4 6
332-62101-1 ＊ CLAMP SCREW PAD ・・・・・・・・・10-78
332-62101-1 ＊ CLAMP SCREW PAD ・・・・・・・・・11-34
332-64221-0 SPRING ・・・・・・・・・・・・・・・ 9-30
332-70201-0 ＊ CLAMP ・・・・・・・・・・・・・・16-6 1
334-65012-0 DOWEL PIN 4-10 ・・・・・・・・・・・ 9-42
336-06973-0 ＊ CLAMP 6-9.5L ・・・・・・・・・・・12-50
336-06973-0 CLAMP 6-9.5L ・・・・・・・・・・・・12-73
338-60218-2 ANODE ・・・・・・・・・・・・・・・10-4
338-60218-2 ANODE ・・・・・・・・・・・・・・・10-5
344-67177-1 GREASE FITTING ・・・・・・・・・・ 10-19
344-67177-1 GREASE FITTING ・・・・・・・・・・ 12-60
345-01111-0 ＊ DOWEL PIN 6-12 ・・・・・・・・・・ 1-4
345-01111-0 ** DOWEL PIN 6-12 ・・・・・・・・・・3-4
345-01111-0 DOWEL PIN 6-12 ・・・・・・・・・・・ 7-12
345-01111-0 DOWEL PIN 6-12 ・・・・・・・・・・・ 8-5
345-05122-1 WASHER 6.5-23-1.5 ・・・・・・・・・11-24
345-05122-1 WASHER 6.5-23-1.5 ・・・・・・・・・12-66
345-05122-1 WASHER 6.5-23-1.5 ・・・・・・・・・13-25
345-06915-0 CLAMP 6.5-14L ・・・・・・・・・・・7-83
345-06915-0 CLAMP 6.5-14L ・・・・・・・・・・・7-88
345-06915-0 CLAMP 6.5-14L ・・・・・・・・・・・11-36a
345-66021-0 O-RING 1.9-6.8 ・・・・・・・・・・・10-27
345-67117-0 GROMMET 17-2.7 ・・・・・・・・・・・13-5
345-67161-0 GROMMET 22-3 ・・・・・・・・・・・・13-11
346-01032-0 THERMOSTAT CAP GASKET ・・・・・・・ 1-13
346-01032-0 ＊ THERMOSTAT CAP GASKET ・・・・・・20-3 6
346-62124-1 NYLON NUT 7/8-14 ・・・・・・・・・・ 10-12
346-62127-0 CAP NUT ・・・・・・・・・・・・・・・10-14
346-62438-0 SETTING PIECE ・・・・・・・・・・・・10-38
346-64027-1 NUT ・・・・・・・・・・・・・・・・・9-23
346-64081-0 SHIM 35-41.9-0.1 ・・・・・・・・・・ 9-49 1
346-64082-0 SHIM 35-41.9-0.15 ・・・・・・・・・・9-49 2
346-64083-0 SHIM 35-41.9-0.3 ・・・・・・・・・・ 9-49 3
346-64084-0 SHIM 35-41.9-0.5 ・・・・・・・・・・ 9-49 4
346-64121-5 ＊ PROPELLER NUT ・・・・・・・・・・9-60
346-64124-5 ＊ WASHER 12.5-32-2.5 ・・・・・・・・ 9-59
346-65013-0 ＊ OIL SEAL 17-30-9 ・・・・・・・・・ 9-19
346-65013-0 ＊ OIL SEAL 17-30-9 ・・・・・・・・・ 20-4 5
346-67113-0 MOUNT 8.5-14-2.5 ・・・・・・・・・・13-12
346-67115-0 WASHER 6.5-21-1 ・・・・・・・・・・・13-16
349-62126-0 BUSHING ・・・・・・・・・・・・・・・10-13
350-01215-1 OIL SEAL 12.8-25-7 ・・・・・・・・・ 8-2
350-62437-0 BUSHING 8.2-10-26.5 ・・・・・・・・・10-34
350-62439-1 SETTING PLATE ・・・・・・・・・・・・10-35
350-64032-0 WASHER 17.1-22-1.5 ・・・・・・・・・ 9-25
350-64218-0 PIN φ5-30 ・・・・・・・・・・・・・・ 9-28
350-64219-0 SNAP ・・・・・・・・・・・・・・・・・ 9-29
350-65014-0 WATER PIPE SEAL (LOWER) ・・・・・・・9-36
350-66315-0 REVERSE LOCK SPRING ・・・・・・・・・10-55
350-67154-0 ＊ PLASTIC RIVET 6.5 ・・・・・・・・・12-29
353-63207-0 COLLAR 10.2-24-12 ・・・・・・・・・・11-18
353-72546-0 ASSIST CORD (RED) L=200 ・・・・・・・ 18-5
353-76037-0 ＊ CABLE TERMINAL PLUG ・・・・・・・・17-54
353-84371-0 ＊ WASHER ・・・・・・・・・・・・・・17-30
353-84388-0 ＊ DETENT ROLLER ・・・・・・・・・・17-38
353-84394-0 ＊ WASHER ・・・・・・・・・・・・・・17-5
353-84916-0 ＊ WASHER 9.6-18-2 ・・・・・・・・・14-5
353-84918-0 ＊ NYLON NUT 3/8-24UNF ・・・・・・・14-4
361-72539-0 TACHOMETER LEAD WIRE L=6000 ・・・・19-16 1
362-60206-1 WATER STRAINER ・・・・・・・・・・・ 9-6
362B64105-1 PROPELLER ASSY (7″) ・・・・・・・・・9-56 2
362B64107-1 PROPELLER ASSY (6″) ・・・・・・・・・9-56 1
369-62122-2 ＊ THRUST ROD SPRING ・・・・・・・・・10-16
369-62433-1 TILT STOPPER GRIP ・・・・・・・・・・11-14
369-66011-0 CLUTCH CAM ・・・・・・・・・・・・・ 9-53
369-84398-1 BAND 202 ・・・・・・・・・・・・・・ 1-22
369-84398-1 BAND 202 ・・・・・・・・・・・・・・ 1-26
369-84398-1 BAND 202 ・・・・・・・・・・・・・・ 5-84
369-84398-1 BAND 202 ・・・・・・・・・・・・・・ 7-20
369-84398-1 BAND 202 ・・・・・・・・・・・・・・ 7-21
369-84398-1 ＊ BAND 202 ・・・・・・・・・・・・・ 20-7 36
394-70260-1 FUEL CONNECTOR (MALE) ・・・・・・・・13-3
398-06972-1 ＊ CLAMP 6.5-67P ・・・・・・・・・・・7-38a
398-62396-1 GROUND L=130 ・・・・・・・・・・・・ 11-2
398-62396-1 GROUND L=130 ・・・・・・・・・・・・ 11-3
3A3-06830-0 STOP SWITCH ASSY ・・・・・・・・・・18-14
3A3-62396-1 GROUND L=110 ・・・・・・・・・・・・10-20
3A3-76037-0 CABLE TERMINAL PLUG ・・・・・・・・・7-31
3A3-76086-1 NEUTRAL SWITCH (REMOTE CONT) ・・・・18-10 1
3A3-76115-1 CORD ASSY L=6200 ・・・・・・・・・・18-4 1
3A3-76145-0 ＊ TERMINAL CAP 8-13-28 ・・・・・・・ 7-48
3A3-81301-0 TWIN REMOTE CONTROL KIT ・・・・・・・17-55
3A3-83314-2 ＊ CABLE TERMINAL ・・・・・・・・・・17-8
3A3-84307-0 ＊ DETENT SPRING ・・・・・・・・・・17-42
3A3-84364-2 ＊ DRIVE GEAR ・・・・・・・・・・・・17-9
3A3-84365-1 ＊ THROTTLE ARM ・・・・・・・・・・・17-2
3A3-84368-0 ＊ WAVE WASHER ・・・・・・・・・・・17-19
3A3-84374-0 ＊ SPACER ・・・・・・・・・・・・・・17-29
3A3-84376-0 ＊ GROMMET ・・・・・・・・・・・・・17-12
3A3-84381-0 ＊ SHIFT GEAR ASSY ・・・・・・・・・17-7
3A3-84383-0 ＊ WASHER ・・・・・・・・・・・・・・17-33
3A3-84391-0 ＊ FREE THROTTLE DRUM ・・・・・・・・17-20
3A3-84403-0 ＊ NEUTRAL LOCK SPRING ・・・・・・・17-16
3A3-84421-0 ＊ ROLLER ・・・・・・・・・・・・・・17-34
3A3-84422-0 ＊ THRUST PLATE ・・・・・・・・・・・17-22
3A3-84423-0 ＊ DETENT RETAINER ・・・・・・・・・17-41
3A3-84424-0 ＊ FREE THROTTLE ROLLER ・・・・・・・17-43
3A3-84425-0 ＊ FREE THROTTLE SPRING ・・・・・・・17-45
3A3-84426-0 ＊ ROLLER RETAINER ・・・・・・・・・17-44
3A3-84428-0 ＊ THROTTLE FRICTION ARM ・・・・・・17-3
3A3-84432-0 ＊ BUSHING ・・・・・・・・・・・・・17-25
3A3-84435-0 ＊ BUSHING ・・・・・・・・・・・・・17-21
3AA-07225-0 ＊ ROCKER SHAFT SPRING L=25 ・・・・・ 3-12
3AA-60108-0 PRE-COATED BOLT 6-20 ・・・・・・・・ 4-12
3AA-61199-0 CARRYING HANDLE ・・・・・・・・・・10-21
3AA-62116-0 WASHER 22-36-1 ・・・・・・・・・・・11-10
3AA-66241-0 SHIFT ROD JOINT ・・・・・・・・・・・12-21
3AA-67120-1 COWL LATCH ASSY ・・・・・・・・・・13-23
3AA-76026-0 MAIN SWITCH ASSY ・・・・・・・・・・13-10
3AA-76026-0 ＊ MAIN SWITCH ASSY ・・・・・・・・・ 20-7 35
3AA-76145-0 TERMINAL CAP 13-13-28 ・・・・・・・・7-82
3AA-76145-0 ＊ TERMINAL CAP 13-13-28 ・・・・・・・20-7 29
3AA-83719-0 WASHER 8.5-18-1.6 ・・・・・・・・・・10-45
3AA-83719-0 ＊ WASHER 8.5-18-1.6 ・・・・・・・・・14-12
3AA-83719-0 ＊ WASHER 8.5-18-1.6 ・・・・・・・・・14-13
3AB-01111-0 DOWEL PIN 6-12 ・・・・・・・・・・・ 8-6
3AB-01111-0 DOWEL PIN 6-12 ・・・・・・・・・・・ 8-7
3AB-01111-0 ＊ DOWEL PIN 6-12 ・・・・・・・・・・ 20-8 3
3AB-05131-0 ＊ ROPE ANCHOR ・・・・・・・・・・・・6-16
3AC-05258-0 ＊ STARTER LOCK CAM SPRING ・・・・・・6-3
3AC-10087-0 CLAMP φ16.8 ・・・・・・・・・・・・・5-57
3AC-62191-0 SWIVEL BRACKET SHAFT ASSY ・・・・・・10-11
3AC-70052-1 ＊ FUEL TANK CAP ASSY ・・・・・・・・16-13
3AC-70055-0 ＊ RETAINING RING ・・・・・・・・・・16-14
3AC-72200-0 ＊ STOP SWITCH DECAL ・・・・・・・・12-45
3AC-76190-0 WARNING DECAL ・・・・・・・・・・・15-8
3AC-77173-0 ＊ SEAL WASHER ・・・・・・・・・・・11-45
3AD-70200-2 PRIMER BULB ASSY ・・・・・・・・・・16-1 1
3AL-05212-0 BUSHING 8.1-20 ・・・・・・・・・・・10-44
3AL-05254-0 SHOULDER BOLT 6-8 ・・・・・・・・・・10-42
3AL-60108-0 PRE-COATED BOLT 6-20 ・・・・・・・・ 6-22
3AL-67592-0 RIVET 4-12.9-2.4 ・・・・・・・・・・・13-9
3B2-63063-0 ＊ THROTTLE SHAFT SUPPORT ・・・・・・12-36
3B2-63104-1 ＊ STUD ・・・・・・・・・・・・・・・12-30
3B2-70155-1 ＊ PICK-UP ELBOW ASSY (12L) ・・・・・16-16
3B7-02234-0 ＊ FILTER ・・・・・・・・・・・・・・ 5-87
3B7-02236-0 ＊ O-RING ・・・・・・・・・・・・・・ 5-88
3B7-05243-0 ＊ BALL JOINT CONNECTOR ・・・・・・・12-10
3B7-06920-0 RUBBER MOUNT 8.5-14-2.5 ・・・・・・・13-13
3B7-63730-0 WASHER 8.5-24-1.5 ・・・・・・・・・・10-24
3B7-72201-0 SAFETY ROPE φ5-1600 ・・・・・・・・・19-2
3B7-76142-1 ＊ GROUND CABLE L=120 ・・・・・・・・ 7-50
3B7-77169-0 ** O-RING ・・・・・・・・・・・・・・11-40
3B7-77169-0 ＊ O-RING ・・・・・・・・・・・・・・11-50
3B7-77430-0 ＊ PUMP ・・・・・・・・・・・・・・・11-51
3B7-77431-1 ＊ BOLT ・・・・・・・・・・・・・・・11-53
3B7-77432-1 ＊ BOLT ・・・・・・・・・・・・・・・11-52
3B7-77434-1 ＊ FILTER ・・・・・・・・・・・・・・11-55
3B7-83715-2 ＊ CABLE JOINT ・・・・・・・・・・・14-11
3BA-72120-0 RIGGING BOLT SET ・・・・・・・・・・10-81
3BA-77175-0 ＊ MANUAL VALVE ASSY ・・・・・・・・11-41
3BA-77450-0 ＊ RELIEF VALVE ASSY ・・・・・・・・11-46
3BA-84905-0 DRAG LINK ASSY ・・・・・・・・・・・14-1
3BAB64516-1 PROPELLER ASSY (8″) ・・・・・・・・・9-56 3
3BAB64518-1 PROPELLER ASSY (9″) ・・・・・・・・・9-56 4
3BAB64521-1 PROPELLER ASSY (10″) ・・・・・・・・9-56 5
3BAB64524-1 PROPELLER ASSY (11.5″) ・・・・・・・9-56 6
3BH-76120-0 BATTERY CABLE ・・・・・・・・・・・ 7-78
3BH-76120-0 ＊ BATTERY CABLE ・・・・・・・・・・ 20-7 25
3BJ-00121-0 OIL SEAL 36-50-7 ・・・・・・・・・・ 2-5
3BJ-00121-0 ＊ OIL SEAL 36-50-7 ・・・・・・・・・ 20-3 9
3BJ-02011-0 CARBURETOR GASKET ・・・・・・・・・ 5-20
3BJ-02011-0 ＊ CARBURETOR GASKET ・・・・・・・・ 20-3 10
3BJ-05003-0 ＊ RATCHET ・・・・・・・・・・・・・・ 6-7
3BJ-05104-0 ＊ REEL ・・・・・・・・・・・・・・・・ 6-5
3BJ-05135-0 ＊ BUSHING ・・・・・・・・・・・・・・ 6-6
3BJ-05913-0 ＊ TAPPING SCREW ・・・・・・・・・・・ 6-8
3BJ-06133-0 PROTECTOR φ10.7-320 ・・・・・・・・ 7-33
3BJ-06133-0 ＊ PROTECTOR φ10.7-320 ・・・・・・・ 20-7 5
3BJ-07615-0 OIL FILTER ・・・・・・・・・・・・・・ 1-8
3BJ-07615-0 ＊ OIL FILTER ・・・・・・・・・・・・・ 20-9 3
3BJ-10060-0 DRIVE PULLEY ・・・・・・・・・・・・・ 4-5
3BJ-10063-0 BELT GUIDE ・・・・・・・・・・・・・・ 4-8
3BJ-10069-0 LOCK WASHER ・・・・・・・・・・・・・ 4-9
3BJ-60001-0 BOLT 8-31 ・・・・・・・・・・・・・・・8-24
3BJ-60001-0 BOLT 8-31 ・・・・・・・・・・・・・・・9-12
3BJ-60001-0 ＊ BOLT 8-31 ・・・・・・・・・・・・・・20-8 4
3BJ-60003-0 DRIVE SHAFT BUSHING ・・・・・・・・・8-25
3BJ-60003-0 ＊ DRIVE SHAFT BUSHING ・・・・・・・・20-8 5
3BJ-60108-0 BOLT ・・・・・・・・・・・・・・・・・ 9-20
3BJ-60211-0 ＊ ROLLER BEARING ・・・・・・・・・・ 9-2
3BJ-60215-0 BALL BEARING 6205HS ・・・・・・・・・ 9-3
3BJ-61017-1 BOLT 8-P1.25 ・・・・・・・・・・・・・ 1-24
3BJ-64020-0 BEVEL GEAR B ・・・・・・・・・・・・・ 9-22
3BJ-64215-0 CLUTCH ・・・・・・・・・・・・・・・・ 9-27
3BJ-72100-1 TOOL KIT ・・・・・・・・・・・・・・・ 19-1
3BJ-72120-1 RIGGING BOLT SET ・・・・・・・・・・ 11-28
3BJ-76145-0 TERMINAL CAP 15.5-20-28 ・・・・・・・7-80
3BJ-76145-0 ＊ TERMINAL CAP 15.5-20-28 ・・・・・・20-7 27
3BJ-76161-0 ** EXTENSION CORD L=3000 ・・・・・・ 19-25
3BJ-84398-0 BAND 135 ・・・・・・・・・・・・・・・ 7-19
3C7-02215-0 CLIP φ12 ・・・・・・・・・・・・・・・ 5-79
3C7-70113-0 ** FILTER ・・・・・・・・・・・・・・・16-18
3C7-70199-0 ** O-RING ・・・・・・・・・・・・・・・16-17
3C7-70211-1 ** PRIMER BULB ・・・・・・・・・・・・16-4 2
3C7-70217-0 ＊ CLAMP ・・・・・・・・・・・・・・・16-5 1
3C7-70217-0 ** CLAMP ・・・・・・・・・・・・・・・16-5 2
3C7-70220-1 ＊ JOINT ASSY (INLET) ・・・・・・・・16-2 1
3C7-70220-1 ** JOINT ASSY (INLET) ・・・・・・・・16-2 2
3C7-70224-1 ＊ JOINT ASSY (OUTLET) ・・・・・・・・16-3 1
3C7-70224-1 ** JOINT ASSY (OUTLET) ・・・・・・・・16-3 2
3C8-62098-0 NYLON NUT 10-P1.25 ・・・・・・・・・10-64
3C8-62396-1 GROUND L=210 ・・・・・・・・・・・・ 8-13
3C8-62421-1 FRICTION SPRING ・・・・・・・・・・・10-37
3C8-66308-0 WASHER 6-16-1.5 ・・・・・・・・・・・ 5-27
3C8-66308-0 WASHER 6-16-1.5 ・・・・・・・・・・・ 5-54
3C8-66308-0 WASHER 6-16-1.5 ・・・・・・・・・・・ 6-21
3C8-66308-0 WASHER 6-16-1.5 ・・・・・・・・・・・ 7-54
3C8-66308-0 WASHER 6-16-1.5 ・・・・・・・・・・・ 9-62
3C8-66308-0 WASHER 6-16-1.5 ・・・・・・・・・・・ 12-4
3C8-66308-0 ＊ WASHER 6-16-1.5 ・・・・・・・・・・14-17
3C8-66308-0 ＊ WASHER 6-16-1.5 ・・・・・・・・・・14-18
3C8-66308-0 ＊ WASHER 6-16-1.5 ・・・・・・・・・・20-7 13
3C8-72580-0 ＊ PTT SOLENOID SWITCH (A) ・・・・・・ 7-39
3C8-72581-0 ＊ PTT SOLENOID SWITCH (B) ・・・・・・ 7-42
3C8-76007-0 DAMPER ・・・・・・・・・・・・・・・・ 7-71
3C8-76007-0 ＊ DAMPER ・・・・・・・・・・・・・・・ 20-7 17
3C8-76171-0 OVERHEAT BUZZER ・・・・・・・・・・・18-13
3C8-84964-0 ＊ BOLT 3/8-35 ・・・・・・・・・・・・・14-3
3E0-70270-0 ＊ QUICK-CONNECTOR (MALE) ・・・・・・16-15
3E0-77163-0 ＊ COUPLING ・・・・・・・・・・・・・・11-56
3E0-77184-0 *** BRUSH SPRING ・・・・・・・・・・・11-66
3E0-77193-0 *** OIL SEAL ・・・・・・・・・・・・・11-69
3E0-84914-0 ＊ SPACER 9.6-19-13 ・・・・・・・・・・14-2
3F0-72185-0 CAUTION DECAL ・・・・・・・・・・・・15-10
3F3-72616-1 GASKET ・・・・・・・・・・・・・・・・13-28
3F3-84908-0 ＊ SEAL RING ・・・・・・・・・・・・・・14-6
3G2-66321-0 REVERSE LOCK ROD ・・・・・・・・・・・10-51
3GF-66113-1 SHIFT DETENT SPRING ・・・・・・・・・12-13
3GF-70211-1 ＊ PRIMER BULB ・・・・・・・・・・・・16-4 1
3GF-70240-1 ＊ LOW PERMEATION HOSE L=1600 ・・・・16-8 1
3GF-70241-1 ＊ LOW PERMEATION HOSE L=700 ・・・・16-7 1
3GF-70281-0 ＊ FUEL CONNECTOR ・・・・・・・・・・16-10 1
3GF-75014-0 ＊ BRUSH HOLDER ASSY ・・・・・・・・ 7-64
3GF-75015-0 ＊ WASHER ・・・・・・・・・・・・・・・ 7-63
3GF-75016-0 ＊ BUSHING ・・・・・・・・・・・・・・ 7-69
3GF-75017-0 ＊ BUSHING ・・・・・・・・・・・・・・ 7-66
3GF-75018-0 ＊ O-RING ・・・・・・・・・・・・・・・ 7-67
3GF-75019-0 ＊ BOLT ・・・・・・・・・・・・・・・・ 7-58
3GF-76010-1 STARTER MOTOR ASSY ・・・・・・・・・ 7-56
3GF-76010-1 ＊ STARTER MOTOR ASSY ・・・・・・・・ 20-7 15
3GF-76015-1 ＊ PINION ASSY ・・・・・・・・・・・・ 7-62
3GF-76020-0 MAIN SWITCH ASSY ・・・・・・・・・・ 18-1
3GF-76205-0 ＊ MAIN SWITCH KEY COVERING CAP ・・・ 18-3
3GF-76217-0 ＊ MAIN SWITCH KEY ・・・・・・・・・・18-2 1
3GF-76218-0 ＊ MAIN SWITCH KEY ・・・・・・・・・・18-2 2
3GF-76219-0 ＊ MAIN SWITCH KEY ・・・・・・・・・・18-2 3
3GR-63066-0 COLLAR 15.9-17-9 ・・・・・・・・・・・12-65
3GR-63108-0 WASHER 30-45-1 ・・・・・・・・・・・・12-70
3GR-70250-0 ＊ FUEL CONNECTOR ・・・・・・・・・・16-11
3GR-70280-0 ＊ FUEL CONNECTOR MARK ・・・・・・・16-9

3GT-07921-0 ＊ RETAINER・・・・・・・・・・・・・3-18
3GT-07921-0 ＊ RETAINER・・・・・・・・・・・・・20-10 3
3GT-07921-0 ＊ RETAINER・・・・・・・・・・・・・20-11 3
3GT-35143-0 CLIP φ9.4・・・・・・・・・・・・・5-66
3GT-35143-0 CLIP φ9.4・・・・・・・・・・・・・5-67
3GT-35143-0 CLIP φ9.4・・・・・・・・・・・・・5-83
3H6-00024-0 ＊ PISTON PIN CLIP・・・・・・・・・・2-10
3H6-07611-1 OIL PRESSURE SWITCH・・・・・・・・・7-29
3H6-60218-0 ANODE・・・・・・・・・・・・・・・11-1
3H6-63048-0 ＊ THROTTLE SHAFT DAMPER・・・・・・・12-33
3H6-63510-0 ＊ BUSHING 14-15.8-7・・・・・・・・・12-34
3H6-70200-2 PRIMER BULB ASSY・・・・・・・・・・16-1 2
3H6-70262-0 FUEL CONNECTOR PROTECTOR・・・・・・13-34
3H6B01031-0 THERMOSTAT CAP・・・・・・・・・・・1-12
3H8-00133-0 WASHER 16-27-3.2・・・・・・・・・・7-7
3H8-01012-1 ＊ CYLINDER HEAD BOLT 8-50・・・・・・1-5
3H8-01013-0 CYLINDER HEAD BOLT 8-60・・・・・・・3-31
3H8-02093-0 ＊ NIPPLE 10-32・・・・・・・・・・・3-35
3H8-04000-1 FUEL PUMP ASSY・・・・・・・・・・・5-61
3H8-05004-0 ＊ STARTER SPRING・・・・・・・・・・6-4
3H8-05123-1 ＊ RETURN SPRING・・・・・・・・・・6-11
3H8-07025-0 ＊＊ OIL SEAL 18-35-8・・・・・・・・・3-5
3H8-07025-0 ＊ OIL SEAL 18-35-8・・・・・・・・・20-3 13
3H8-07237-0 ＊ ADJUSTING NUT・・・・・・・・・・3-10
3H8-07636-0 ＊ OIL FILTER BOLT・・・・・・・・・・1-2
3H8-10062-2 DRIVEN PULLEY・・・・・・・・・・・4-11
3H8-10066-0 WASHER 6.5-19-3.2・・・・・・・・・4-13
3H8-62415-0 O-RING 3.5-25.7・・・・・・・・・・5-62
3H8-62415-0 O-RING 3.5-25.7・・・・・・・・・・10-59
3H8-62415-0 ＊ O-RING 3.5-25.7・・・・・・・・・20-3 11
3H8-62423-1 THRUST PLATE (UPPER)・・・・・・・・10-58
3H8-76040-0 ＊ STARTER SOLENOID・・・・・・・・・7-37
3H8-76040-0 ＊ STARTER SOLENOID・・・・・・・・・20-7 9
3JK-02160-0 FUEL HOSE W/PROTECTOR 455-25・・・・5-82 2
3KK-02319-0 BOLT 25mm・・・・・・・・・・・・・1-19
3KK-02319-0 BOLT 25mm・・・・・・・・・・・・・3-42
3KM-01142-0 ＊ ANODE PLUG ASSY・・・・・・・・・3-22a
3KY-06920-0 RUBBER MOUNT・・・・・・・・・・・5-25
3KY-06920-0 RUBBER MOUNT・・・・・・・・・・・5-52
3KY-06920-0 RUBBER MOUNT・・・・・・・・・・・7-52
3KY-06920-0 ＊ RUBBER MOUNT・・・・・・・・・・20-7 11
3KY-07612-0 ＊ GROMMET・・・・・・・・・・・・7-24a
3KY-07923-0 ＊ COTTER・・・・・・・・・・・・・3-19
3KY-07923-0 ＊ COTTER・・・・・・・・・・・・・20-10 4
3KY-07923-0 ＊ COTTER・・・・・・・・・・・・・20-11 4
3KY-60218-0 ANODE・・・・・・・・・・・・・・・9-9
3KY-60218-0 ＊ ANODE・・・・・・・・・・・・・・20-9 11
3KY-72538-0 SPEEDOMETER LEAD WIRE・・・・・・・19-30
3KY-72546-0 ASSIST CORD (RED)・・・・・・・・・19-31
3KY-72673-1 SPEEDOMETER KIT (70MPH)・・・・・・19-29 1
3KY-76079-0 ＊ COLLAR 6.5-10.5-9.3・・・・・・・・14-16
3KY-77071-0 CYLINDER PIN (UPPER)・・・・・・・・11-20
3KY-84398-0 BAND・・・・・・・・・・・・・・・1-21
3LD-65021-0 WATER PUMP IMPELLER・・・・・・・・9-32
3LD-65021-0 ＊ WATER PUMP IMPELLER・・・・・・・20-5 3
3LD-65021-0 ＊ WATER PUMP IMPELLER・・・・・・・20-6 3
3LD-65021-0 ＊ WATER PUMP IMPELLER・・・・・・・20-9 4
3NV-72019-0 ＊ THROTTLE DECAL・・・・・・・・・・12-46
3NV-72181-1 CAUTION DECAL (B)・・・・・・・・・6-25 2
3NV-76080-0 NEUTRAL SWITCH・・・・・・・・・・12-23
3NV-76080-0 ＊ NEUTRAL SWITCH・・・・・・・・・20-7 31
3P0-01143-0 ＊＊ ANODE PLUG・・・・・・・・・・・3-23
3P0-60218-0 ＊＊ ANODE・・・・・・・・・・・・・3-25
3P0-60218-0 ＊ ANODE・・・・・・・・・・・・・・20-9 2
3P0-66233-0 WASHER 8.1-16-1.5・・・・・・・・・10-72
3P0-66233-0 WASHER 8.1-16-1.5・・・・・・・・・11-5
3PA-72181-1 CAUTION DECAL (B)・・・・・・・・・6-25 1
3PA-72638-2 TACHOMETER KIT・・・・・・・・・・19-33 2
3PB-72638-2 TACHOMETER KIT・・・・・・・・・・19-33 1
3PR-06972-0 CLAMP 6.5-47.5P・・・・・・・・・・7-11
3R0-07238-0 ＊ ADJUSTING SCREW・・・・・・・・・3-9
3R0-07422-0 O-RING 3.1-24.4・・・・・・・・・・3-41
3R0-07422-0 ＊ O-RING 3.1-24.4・・・・・・・・・20-3 4
3R0-62473-0 TILT STOPPER SPRING・・・・・・・・11-17
3R0-66308-0 WASHER 6-16-1.5・・・・・・・・・・10-46
3R0-71015-1 OIL FILLER CAP・・・・・・・・・・・3-40
3R0-77076-0 BUSHING 13-17-19.5・・・・・・・・・11-22
3R0-77167-0 ＊ O-RING 2-62.5・・・・・・・・・・11-57
3R0-77171-0 ＊ C-RING・・・・・・・・・・・・・11-44
3R0-77177-0 ＊＊ O-RING 2.4-9.8・・・・・・・・・11-42
3R0-77451-0 ＊＊ O-RING 1.5-3.5・・・・・・・・・11-49
3R3-00121-0 OIL SEAL 32-44-9・・・・・・・・・・2-6
3R3-00121-0 ＊ OIL SEAL 32-44-9・・・・・・・・・20-3 8
3R3-05006-0 ＊ FRICTION PLATE・・・・・・・・・・6-13
3R3-05013-0 ＊ STARTER ROPE φ5-1800・・・・・・・6-14
3R3-05216-0 ＊ STARTER LOCK SPRING・・・・・・・6-18
3R3-05252-0 ＊ STARTER LOCK・・・・・・・・・・・6-17
3R3-07204-0 ＊ INTAKE VALVE STEM SEAL・・・・・・3-21
3R3-07206-0 ＊ EXHAUST VALVE STEM SEAL・・・・・・3-22
3R3-07406-0 WASHER 14.5-24-1・・・・・・・・・・8-4
3R3-07406-0 ＊ WASHER 14.5-24-1・・・・・・・・・20-9 10
3R3-07705-1 DRAIN BOLT 14-14・・・・・・・・・・8-3
3R3-62417-0 BUSHING 28-31-35・・・・・・・・・・10-57
3R3-62443-0 WASHER 8.1-20-0.8・・・・・・・・・10-23
3R3-63012-0 ＊ GRIP・・・・・・・・・・・・・・・12-31
3R3-66226-0 GROMMET 40-18-3・・・・・・・・・・13-7
3R3-71040-0 PILOT LAMP ASSY・・・・・・・・・・13-2
3RS-00001-0 ＊ PISTON・・・・・・・・・・・・・・2-8 1
3RS-00004-0 ＊ PISTON (0.5 O/S) φ61.5・・・・・・2-8 2
3RS-00011-0 ＊ PISTON RING・・・・・・・・・・・2-12 1
3RS-00012-0 ＊ PISTON RING・・・・・・・・・・・2-13 1
3RS-00013-0 ＊ PISTON RING-OIL・・・・・・・・・2-14 1
3RS-00014-0 ＊ PISTON RING (0.5 O/S)・・・・・・2-12 2
3RS-00015-0 ＊ PISTON RING (0.5 O/S)・・・・・・2-13 2
3RS-00016-0 ＊ PISTON RING-OIL (0.5 O/S)・・・・2-14 2
3RS-00021-0 ＊ PISTON PIN・・・・・・・・・・・・2-9
3RS-00030-0 CRANKSHAFT ASSY・・・・・・・・・・2-3
3RS-00040-0 CONNECTING ROD ASSY・・・・・・・・2-1
3RS-00059-0 ＊ CONNECTING ROD BOLT・・・・・・・2-2
3RS-00062-0 ＊ SEALING PLUG・・・・・・・・・・・8-1a
3RS-01005-0 CYLINDER HEAD GASKET・・・・・・・・3-30
3RS-01005-0 ＊ CYLINDER HEAD GASKET・・・・・・・20-3 2
3RS-01024-0 CYLINDER HEAD COVER GASKET・・・・・3-38
3RS-01024-0 ＊ CYLINDER HEAD COVER GASKET・・・・20-3 3
3RS-01030-0 THERMOSTAT・・・・・・・・・・・・・1-11
3RS-01047-0 ＊ PLUG・・・・・・・・・・・・・・・20-7 7
3RS-01138-0 NIPPLE・・・・・・・・・・・・・・・5-80
3RS-01303-0 ENGINE BASEMENT GASKET・・・・・・・1-23
3RS-01303-0 ＊ ENGINE BASEMENT GASKET・・・・・・20-3 7
3RS-01513-0 HANGER・・・・・・・・・・・・・・・1-9
3RS-02166-0 FUEL HOSE W/PROTECTOR・・・・・・・5-65 2
3RS-02168-0 FUEL HOSE W/PROTECTOR・・・・・・・5-56
3RS-02229-0 ＊ FLOAT・・・・・・・・・・・・・・・5-92
3RS-02230-0 FUEL FILTER ASSY・・・・・・・・・・5-85
3RS-02232-0 FUEL FILTER HOLDER・・・・・・・・・5-69
3RS-02235-0 ＊ O-RING・・・・・・・・・・・・・・5-89
3RS-02237-0 ＊ CUP・・・・・・・・・・・・・・・5-86
3RS-02239-0 PLATE・・・・・・・・・・・・・・・5-70
3RS-02253-0 ＊ DRAIN VALVE・・・・・・・・・・・5-90
3RS-02258-0 ＊ SEAL・・・・・・・・・・・・・・・5-91
3RS-02305-1 EXHAUST COVER GASKET・・・・・・・・1-18
3RS-02305-1 ＊ EXHAUST COVER GASKET・・・・・・・20-3 5
3RS-02319-0 BOLT 40mm・・・・・・・・・・・・・1-15
3RS-02409-0 INTAKE SILENCER ASSY・・・・・・・・5-22
3RS-02418-0 GASKET・・・・・・・・・・・・・・・5-28 2
3RS-03116-0 ＊ O-RING・・・・・・・・・・・・・・5-44
3RS-03230-0 ＊ FLOAT・・・・・・・・・・・・・・・5-38
3RS-03232-0 ＊ FLOAT ARM PIN・・・・・・・・・・5-37
3RS-03239-0 ＊ FLOAT VALVE ASSY・・・・・・・・・5-36
3RS-03244-0 ＊ CLIP・・・・・・・・・・・・・・・5-50
3RS-03292-0 ＊ DRAIN SCREW・・・・・・・・・・・5-34
3RS-03952-0 INSULATOR・・・・・・・・・・・・・5-12
3RS-04077-0 FUEL HOSE W/PROTECTOR・・・・・・・5-64 2
3RS-04080-0 FUEL HOSE W/PROTECTOR・・・・・・・5-64 1
3RS-04116-0 ＊ GASKET・・・・・・・・・・・・・・5-35
3RS-04302-0 ＊ FUEL FEED PUMP・・・・・・・・・・5-43
3RS-04314-0 ＊ GROMMET・・・・・・・・・・・・・5-39
3RS-04322-0 ＊ FILTER (INLET)・・・・・・・・・・5-40
3RS-05007-0 ＊ FRICTION SPRING・・・・・・・・・6-12
3RS-05012-0 ＊ RETURN SPRING・・・・・・・・・・6-10
3RS-05019-0 ＊ STARTER HANDLE・・・・・・・・・・6-15
3RS-05090-1 RECOIL STARTER ASSY・・・・・・・・・6-1
3RS-05105-1 ＊ STARTER CASE・・・・・・・・・・・6-2
3RS-05207-1 ＊ STARTER LOCK WIRE・・・・・・・・・6-19
3RS-05254-0 SHOULDER BOLT 6-9・・・・・・・・・13-14
3RS-05913-0 ＊ TAPPING SCREW・・・・・・・・・・6-9
3RS-06001-0 FLYWHEEL・・・・・・・・・・・・・・7-1 1
3RS-06008-0 COIL BRACKET・・・・・・・・・・・・7-9
3RS-06023-0 ALTERNATOR ASSY・・・・・・・・・・7-2 1
3RS-06040-1 IGNITION COIL W/R-CAP・・・・・・・・7-26
3RS-06071-0 PULSAR COIL・・・・・・・・・・・・・7-3
3RS-06128-2 ALTERNATOR KIT・・・・・・・・・・・19-17
3RS-06133-0 PROTECTOR・・・・・・・・・・・・・7-93
3RS-06308-1 BELT COVER・・・・・・・・・・・・・6-26
3RS-06322-0 PLATE・・・・・・・・・・・・・・・7-16
3RS-06401-2 ECU ASSY (20)・・・・・・・・・・・・7-14 3
3RS-06410-1 ECU HOLDER・・・・・・・・・・・・・7-15
3RS-06830-0 ＊ STOP SWITCH ASSY・・・・・・・・・12-44
3RS-06869-0 ＊ BRACKET・・・・・・・・・・・・・12-42
3RS-06899-0 ELECTRIC BRACKET ASSY・・・・・・・7-35a
3RS-06901-0 ＊ BRACKET・・・・・・・・・・・・・7-36
3RS-06901-0 ＊ BRACKET・・・・・・・・・・・・・20-7 8
3RS-07600-1 ＊ OIL PUMP ASSY・・・・・・・・・・3-27
3RS-07653-0 ＊ OIL PUMP GASKET・・・・・・・・・3-28
3RS-07653-0 ＊ OIL PUMP GASKET・・・・・・・・・20-3 12
3RS-07707-0 PLAIN SHAFT BEARING・・・・・・・・2-4 2
3RS-07708-0 PLAIN SHAFT BEARING・・・・・・・・2-4 1
3RS-07710-0 OIL STRAINER ASSY・・・・・・・・・1-25
3RS-07715-0 PIPE L=150・・・・・・・・・・・・・1-27
3RS-07720-0 OIL LEVEL GAUGE GUIDE・・・・・・・・4-2
3RS-07721-0 OIL LEVEL GAUGE・・・・・・・・・・4-1
3RS-07731-0 ＊ BREATHER CHAMBER COVER・・・・・・3-36
3RS-07734-0 BREATHER HOSE W/PROTECTOR・・・・・5-78
3RS-07810-1 ＊ CAMSHAFT ASSY・・・・・・・・・・3-6
3RS-07895-1 INTAKE VALVE KIT・・・・・・・・・・20-10 1
3RS-07896-1 EXHAUST VALVE KIT・・・・・・・・・・20-11 1
3RS-07901-0 ＊ INTAKE VALVE・・・・・・・・・・・3-15
3RS-07901-0 ＊ INTAKE VALVE・・・・・・・・・・・20-10 2
3RS-07902-0 ＊ EXHAUST VALVE・・・・・・・・・・3-16
3RS-07902-0 ＊ EXHAUST VALVE・・・・・・・・・・20-11 2
3RS-07903-0 ＊ VALVE SPRING・・・・・・・・・・・3-17
3RS-07905-0 ＊ VALVE SPRING SEAT・・・・・・・・・3-20
3RS-07920-0 ＊ ROCKER ARM SHAFT・・・・・・・・・3-11
3RS-07927-0 ＊ WASHER 13.2-19.5-1・・・・・・・・3-13
3RS-07935-0 ＊ ROCKER ARM・・・・・・・・・・・・3-8
3RS-07939-0 ＊ COLLAR・・・・・・・・・・・・・・3-14
3RS-10045-0 TIMING BELT・・・・・・・・・・・・・4-14
3RS-10095-0 ＊ O-RING・・・・・・・・・・・・・・5-46
3RS-10100-0 THROTTLE BODY ASSY・・・・・・・・・5-13
3RS-10150-0 VAPOR SEPARATOR ASSY・・・・・・・・5-30
3RS-10154-0 ＊ FUEL REGULATOR・・・・・・・・・・5-47
3RS-10157-0 ＊ HOLDER・・・・・・・・・・・・・・5-42
3RS-10172-0 ＊ VST CONNECTOR・・・・・・・・・・5-49
3RS-10179-0 ＊ COVER・・・・・・・・・・・・・・5-31
3RS-10185-0 VENT HOSE W/PROTECTOR・・・・・・・5-58
3RS-10200-1 FUEL RAIL ASSY・・・・・・・・・・・5-1
3RS-10201-0 ＊ FUEL RAIL・・・・・・・・・・・・5-2
3RS-10211-0 ＊ ISC VALVE・・・・・・・・・・・・5-14
3RS-10212-0 HOSE・・・・・・・・・・・・・・・5-21
3RS-10214-0 ＊ MAP SENSOR・・・・・・・・・・・5-15
3RS-10300-0 ＊ FUEL INJECTOR ASSY・・・・・・・・5-3
3RS-10303-0 ＊＊ O-RING・・・・・・・・・・・・・5-3a
3RS-10320-1 AIR VENT ASSY・・・・・・・・・・・6-23
3RS-10323-0 ＊ SEAL RING・・・・・・・・・・・・5-4
3RS-38136-1 MAINTENANCE LABEL・・・・・・・・・15-12 1
3RS-60041-0 WATER SEAL RUBBER・・・・・・・・・9-13
3RS-60042-0 WATER SEAL PLATE・・・・・・・・・・9-14
3RS-60213-0 ＊ BALL BEARING・・・・・・・・・・・9-17
3RS-61212-0 GROMMET・・・・・・・・・・・・・・8-28
3RS-61220-0 IDLE EXHAUST PORT GASKET・・・・・・8-20
3RS-61301-0 RUBBER MOUNT (UPPER) 2M・・・・・・10-60
3RS-61302-0 RUBBER MOUNT (LOWER)・・・・・・・・10-68
3RS-61307-0 BOLT・・・・・・・・・・・・・・・・10-62
3RS-61333-0 DAMPER (UPPER)・・・・・・・・・・・10-63
3RS-61336-1 DAMPER (LOWER)・・・・・・・・・・・10-67
3RS-61337-0 DAMPER (UPPER)・・・・・・・・・・・10-66
3RS-62106-0 ＊＊ CLAMP SCREW・・・・・・・・・・10-75
3RS-62114-0 PLATE・・・・・・・・・・・・・・・8-18
3RS-62117-0 DISTANCE PIECE・・・・・・・・・・・10-7
3RS-62123-0 THRUST ROD ASSY・・・・・・・・・・10-15
3RS-62424-0 THRUST PLATE (LOWER)・・・・・・・・10-85
3RS-62441-0 FRICTION LEVER・・・・・・・・・・・10-22
3RS-62445-0 BOLT・・・・・・・・・・・・・・・・10-25
3RS-62447-0 PLATE・・・・・・・・・・・・・・・10-28
3RS-62448-1 WASHER・・・・・・・・・・・・・・・10-30
3RS-62449-0 DISC 8.5-38-2・・・・・・・・・・・10-31
3RS-62500-0 STEERING LOCK KIT・・・・・・・・・20-13
3RS-63102-0 BUSHING・・・・・・・・・・・・・・12-53
3RS-63107-1 COVER・・・・・・・・・・・・・・・12-55
3RS-63108-0 WASHER・・・・・・・・・・・・・・12-54
3RS-63201-0 BOLT・・・・・・・・・・・・・・・12-61
3RS-63508-0 THROTTLE WIRE BRACKET・・・・・・・12-6
3RS-63600-0 THROTTLE WIRE・・・・・・・・・・・12-58
3RS-63610-0 LINK ROD ASSY (THROTTLE)・・・・・・12-8
3RS-63612-0 ＊ THROTTLE OPENER・・・・・・・・・14-23
3RS-63617-0 ＊ THROTTLE ROD・・・・・・・・・・12-9
3RS-63621-0 GROMMET・・・・・・・・・・・・・・13-22
3RS-63622-0 THROTTLE DRUM ASSY・・・・・・・・・12-1
3RS-63751-0 ＊ THROTTLE ARM・・・・・・・・・・14-22
3RS-64010-1 BEVEL GEAR ASSY (A)・・・・・・・・・9-21
3RS-64030-0 BEVEL GEAR C・・・・・・・・・・・・9-24
3RS-64211-1 PROPELLER SHAFT・・・・・・・・・・9-26
3RS-64223-0 PUSH ROD・・・・・・・・・・・・・・9-31
3RS-64231-0 ＊ THRUST HOLDER・・・・・・・・・・9-58
3RS-64301-1 DRIVE SHAFT (S)・・・・・・・・・・9-50 1
3RS-64302-1 DRIVE SHAFT (L)・・・・・・・・・・9-50 2
3RS-64303-1 DRIVE SHAFT (UL)・・・・・・・・・・9-50 3
3RS-64303-1 ＊ DRIVE SHAFT (UL)・・・・・・・・・20-8 9
3RS-65002-0 PUMP CASE ASSY (LOWER)・・・・・・・9-37
3RS-65011-0 PUMP CASE LINER・・・・・・・・・・9-35
3RS-65011-0 ＊ PUMP CASE LINER・・・・・・・・・20-5 5
3RS-65011-0 ＊ PUMP CASE LINER・・・・・・・・・20-9 5
3RS-65016-1 PUMP CASE (UPPER)・・・・・・・・・9-34
3RS-65020-0 PUMP CASE GASKET (LOWER)・・・・・・9-39
3RS-65020-0 ＊ PUMP CASE GASKET (LOWER)・・・・・20-4 7
3RS-65022-1 KEY・・・・・・・・・・・・・・・・9-33
3RS-65022-1 ＊ KEY・・・・・・・・・・・・・・・20-5 4
3RS-65022-1 ＊ KEY・・・・・・・・・・・・・・・20-9 6
3RS-65025-0 WATER PUMP GUIDE PLATE・・・・・・・9-40
3RS-65025-0 ＊ WATER PUMP GUIDE PLATE・・・・・・20-5 6

3RS-65025-0 ＊ WATER PUMP GUIDE PLATE・・・・・・20-6 5
3RS-65025-0 ＊ WATER PUMP GUIDE PLATE・・・・・・20-9 7
3RS-65029-0 GUIDE PLATE GASKET・・・・・・・・・9-41
3RS-65029-0 ＊ GUIDE PLATE GASKET・・・・・・・・20-4 2
3RS-65029-0 ＊ GUIDE PLATE GASKET・・・・・・・・20-5 2
3RS-65029-0 ＊ GUIDE PLATE GASKET・・・・・・・・20-6 2
3RS-65029-0 ＊ GUIDE PLATE GASKET・・・・・・・・20-9 8
3RS-65100-0 WATER PIPE (S)・・・・・・・・・・・8-8 1
3RS-65110-0 WATER PIPE (L)・・・・・・・・・・・8-8 2
3RS-65120-0 WATER PIPE (UL)・・・・・・・・・・8-8 3
3RS-65120-0 ＊ WATER PIPE (UL)・・・・・・・・・20-8 8
3RS-65203-0 LOCK PLATE・・・・・・・・・・・・8-10
3RS-65210-0 COOLING HOSE・・・・・・・・・・・5-76
3RS-65231-1 WATER PUMP KIT (CHROME PLATED)・・・20-6 1
3RS-65238-0 ＊ PUMP CASE LINER・・・・・・・・・20-6 4
3RS-66012-1 CAM ROD (S)・・・・・・・・・・・・9-52 1
3RS-66014-1 CAM ROD (UL)・・・・・・・・・・・・9-52 2
3RS-66014-1 ＊ CAM ROD (UL)・・・・・・・・・・・20-8 10
3RS-66021-0 O-RING・・・・・・・・・・・・・・9-45
3RS-66021-0 ＊ O-RING・・・・・・・・・・・・・20-4 8
3RS-66033-0 STOPPER・・・・・・・・・・・・・・9-44
3RS-66043-0 GROMMET・・・・・・・・・・・・・・12-12
3RS-66110-2 SHIFT LEVER・・・・・・・・・・・・12-64
3RS-66122-0 ＊ SHIFT ARM・・・・・・・・・・・・14-15
3RS-66124-0 COLLAR・・・・・・・・・・・・・・12-3
3RS-66124-0 ＊ COLLAR・・・・・・・・・・・・・14-24
3RS-66130-1 SHIFT LEVER SHAFT ASSY・・・・・・・12-16
3RS-66134-0 ＊ SHIFT LEVER ROD・・・・・・・・・14-20
3RS-66145-0 HOLDER・・・・・・・・・・・・・・12-17
3RS-66214-0 SHIFT ROD (S)・・・・・・・・・・・12-20 1
3RS-66215-0 SHIFT ROD (L)・・・・・・・・・・・12-20 2
3RS-66260-1 GROMMET・・・・・・・・・・・・・・13-6
3RS-66311-2 REVERSE LOCK LEVER・・・・・・・・・10-39
3RS-66312-1 REVERSE LOCK LINK・・・・・・・・・10-53
3RS-66313-0 REVERSE LOCK ARM・・・・・・・・・10-48
3RS-66324-0 REVERSE LOCK SHAFT・・・・・・・・・10-49
3RS-66331-0 REVERSE LOCK SPRING (S)・・・・・・・10-54
3RS-66351-0 REVERSE LOCK (R)・・・・・・・・・・10-47
3RS-67115-0 WASHER 6.5-30-1・・・・・・・・・・12-71
3RS-67116-0 ENGINE BASEMENT SEAL・・・・・・・・8-22
3RS-67143-0 COWL SUPPORT・・・・・・・・・・・・1-28
3RS-67144-0 COWL SUPPORT RUBBER・・・・・・・・1-30
3RS-67144-0 COWL SUPPORT RUBBER・・・・・・・・5-93
3RS-67147-0 SEAL RING・・・・・・・・・・・・・8-16
3RS-67485-0 BOLT・・・・・・・・・・・・・・・13-21
3RS-67501-0 TOP COWL SEAL・・・・・・・・・・・13-32
3RS-67503-0 STARTER SEAL・・・・・・・・・・・・6-20
3RS-67512-0 COVER STAY (FRONT)・・・・・・・・・13-8
3RS-67536-2 ＊ REAR DECAL (MFS20E)・・・・・・・・15-6 3
3RS-67545-0 ＊ FUEL INJECTION DECAL・・・・・・・15-5 1
3RS-70020-0 ＊ FUEL TANK CAP ASSY・・・・・・・・16-19
3RS-70021-0 ＊＊ TANK FILLER CAP GASKET・・・・・・16-20
3RS-70167-0 FUEL TANK ASSY 12L・・・・・・・・・16-12 2
3RS-72404-0 FLUSHING CONNECTOR CAP・・・・・・・8-15
3RS-72582-0 ＊ SOLENOID SWITCH CORD (A)・・・・・7-45
3RS-72583-0 ＊ SOLENOID SWITCH CORD (B)・・・・・7-46
3RS-72615-0 ＊ PTT SWITCH ASSY・・・・・・・・・12-47
3RS-76009-0 STARTER MOTOR BAND・・・・・・・・・7-70
3RS-76009-0 ＊ STARTER MOTOR BAND・・・・・・・・20-7 16
3RS-76060-0 RECTIFIER COMPLETE・・・・・・・・・7-74
3RS-76060-0 ＊＊ RECTIFIER COMPLETE・・・・・・・19-20
3RS-76060-0 ＊ RECTIFIER COMPLETE・・・・・・・・20-7 20
3RS-76079-0 COLLAR・・・・・・・・・・・・・・5-26
3RS-76079-0 COLLAR・・・・・・・・・・・・・・5-53
3RS-76079-0 COLLAR・・・・・・・・・・・・・・7-53
3RS-76079-0 ＊ COLLAR・・・・・・・・・・・・・20-7 12
3RS-76081-1 NEUTRAL SWITCH BRACKET・・・・・・・12-25
3RS-76081-1 ＊ NEUTRAL SWITCH BRACKET・・・・・・20-7 33
3RS-76083-0 NEUTRAL SWITCH ACTUATOR・・・・・・12-24
3RS-76083-0 ＊ NEUTRAL SWITCH ACTUATOR・・・・・20-7 32
3RS-76110-1 CORD ASSY・・・・・・・・・・・・・7-23 1
3RS-76117-0 CLAMP・・・・・・・・・・・・・・・7-87
3RS-76141-0 STARTER CABLE・・・・・・・・・・・7-85
3RS-76141-0 ＊ STARTER CABLE・・・・・・・・・・20-7 30
3RS-76300-9 ELECTRIC STARTER KIT (F)・・・・・・20-7 1
3RS-77180-1 ＊ MOTOR ASSY・・・・・・・・・・・11-60
3RS-77191-0 ＊＊＊ BREAKER・・・・・・・・・・・11-62
3RS-77192-1 ＊＊ MOTOR BRACKET ASSY・・・・・・・11-61
3RS-77216-0 ＊ CLAMP SCREW (PTT)・・・・・・・・11-33
3RS-77217-1 CLAMP SCREW KIT・・・・・・・・・・11-32
3RS-83732-0 ＊ GROMMET・・・・・・・・・・・・14-8
3RS-83820-0 ＊ CABLE CLIP ASSY・・・・・・・・・14-9
3RS-83830-0 ＊ STEERING HOOK PLATE・・・・・・・14-26
3RS-83880-0 REMOTE CONTROL FITTING ASSY・・・・・14-7
3RS-87121-0 POWER HEAD GASKET SET・・・・・・・・20-3 1
3RS-87123-1 PISTON RING SET・・・・・・・・・・・2-11 1
3RS-87124-0 PISTON RING SET (0.5 O/S) φ61.5・・2-11 2
3RS-87130-0 PISTON REPAIR KIT・・・・・・・・・・2-7 1
3RS-87131-0 PISTON REPAIR KIT (0.5 O/S)・・・・・2-7 2
3RS-87321-0 LOWER UNIT GASKET SET・・・・・・・・20-4 1
3RS-87322-1 WATER PUMP REPAIR KIT・・・・・・・・20-5 1
3RS-87326-0 PROPELLER HARDWARE KIT・・・・・・・9-57
3RS-87500-1 MAINTENANCE KIT・・・・・・・・・・・20-9 1
3RSB01001-0 ＊ CYLINDER HEAD ASSY・・・・・・・・3-3
3RSB01020-0 CYLINDER HEAD COVER ASSY・・・・・・3-34
3RSB02301-0 EXHAUST COVER (OUTER)・・・・・・・・1-17
3RSB87090-3 ENGINE SHORT BLOCK KIT・・・・・・・20-2
3RSQ60000-0 GEAR CASE ASSY・・・・・・・・・・・9-1 1
3RSQ60100-2 PROPELLER SHAFT HOUSING ASSY・・・・9-15 1
3RSQ61020-1 DRIVE SHAFT HOUSING ASSY (S)・・・・8-1 1
3RSQ61030-1 DRIVE SHAFT HOUSING ASSY (L)・・・・8-1 3
3RSQ61110-0 EXTENSION HOUSING UL・・・・・・・・8-23 1
3RSQ61110-0 ＊ EXTENSION HOUSING UL・・・・・・・20-8 2
3RSQ61209-0 IDLE EXHAUST PORT COVER ASSY・・・・8-17 1
3RSQ61401-0 MOUNT BRACKET (R)・・・・・・・・・10-69 1
3RSQ61402-0 MOUNT BRACKET (L)・・・・・・・・・10-70 1
3RSQ62001-0 STEERING BRACKET・・・・・・・・・・12-59 1
3RSQ62010-1 STEERING SHAFT ASSY・・・・・・・・・10-56 3
3RSQ62102-0 ＊＊ CLAMP SCREW HANDLE・・・・・・・10-76 1
3RSQ62105-1 CLAMP SCREW KIT・・・・・・・・・・10-73 1
3RSQ62108-0 ＊ CLAMP SCREW ASSY・・・・・・・・・10-74 1
3RSQ62112-0 CLAMP BRACKET (R)・・・・・・・・・10-1 1
3RSQ62113-0 CLAMP BRACKET (L)・・・・・・・・・10-2 1
3RSQ62309-0 SWIVEL BRACKET ASSY・・・・・・・・10-17 3
3RSQ62993-0 TILT STOPPER・・・・・・・・・・・・10-32 1
3RSQ63003-3 TILLER HANDLE ASSY・・・・・・・・・12-28 1
3RSQ67003-1 DRIVE SHAFT HOUSING COVER (R)・・・・13-18 1
3RSQ67004-0 DRIVE SHAFT HOUSING COVER (L)・・・・13-19 1
3RSQ67010-0 FRONT PANEL・・・・・・・・・・・・・13-1 1
3RSQ67640-0 ＊ TOP COWL SUB-ASSY・・・・・・・・15-2 1
3RSQ67645-2 TOP COWL ASSY・・・・・・・・・・・15-1 1
3RSQ77151-1 PT ASSY・・・・・・・・・・・・・・11-38 1
3RSQ77208-0 SWIVEL BRACKET ASSY・・・・・・・・11-12 1
3RSQ87301-3 LOWER UNIT ASSY (S)・・・・・・・・・20-1 1
3RSQ87302-3 LOWER UNIT ASSY (L)・・・・・・・・・20-1 3
3RSQ87304-3 LOWER UNIT ASSY (UL)・・・・・・・・20-1 5
3RSQ87314-1 EXTENSION HOUSING KIT (UL)・・・・・20-8 1
3RSW60000-0 GEAR CASE ASSY・・・・・・・・・・・9-1 2
3RSW60100-2 PROPELLER SHAFT HOUSING ASSY・・・・9-15 2
3RSW61020-1 DRIVE SHAFT HOUSING ASSY (S)・・・・8-1 2
3RSW61030-1 DRIVE SHAFT HOUSING ASSY (L)・・・・8-1 4
3RSW61209-0 IDLE EXHAUST PORT COVER ASSY・・・・8-17 2
3RSW61401-0 MOUNT BRACKET (R)・・・・・・・・・10-69 2
3RSW61402-0 MOUNT BRACKET (L)・・・・・・・・・10-70 2
3RSW62001-0 STEERING BRACKET・・・・・・・・・・12-59 2
3RSW62010-1 STEERING SHAFT ASSY・・・・・・・・・10-56 4
3RSW62102-0 ＊＊ CLAMP SCREW HANDLE・・・・・・・10-76 2
3RSW62105-1 CLAMP SCREW KIT・・・・・・・・・・10-73 2
3RSW62108-0 ＊ CLAMP SCREW ASSY・・・・・・・・・10-74 2
3RSW62112-0 CLAMP BRACKET (R)・・・・・・・・・10-1 2
3RSW62113-0 CLAMP BRACKET (L)・・・・・・・・・10-2 2
3RSW62309-0 SWIVEL BRACKET ASSY・・・・・・・・10-17 4
3RSW62993-0 TILT STOPPER・・・・・・・・・・・・10-32 2
3RSW63003-3 TILLER HANDLE ASSY・・・・・・・・・12-28 2
3RSW67003-1 DRIVE SHAFT HOUSING COVER (R)・・・・13-18 2
3RSW67004-0 DRIVE SHAFT HOUSING COVER (L)・・・・13-19 2
3RSW67010-0 FRONT PANEL・・・・・・・・・・・・・13-1 2
3RSW67640-0 ＊ TOP COWL SUB-ASSY・・・・・・・・15-2 2
3RSW67645-2 TOP COWL ASSY・・・・・・・・・・・15-1 2
3RSW77151-1 PT ASSY・・・・・・・・・・・・・・11-38 2
3RSW77208-0 SWIVEL BRACKET ASSY・・・・・・・・11-12 2
3RSW87301-3 LOWER UNIT ASSY (S)・・・・・・・・・20-1 2
3RSW87302-3 LOWER UNIT ASSY (L)・・・・・・・・・20-1 4
3RT-02230-0 FUEL FILTER ASSY・・・・・・・・・・19-34
3RT-02259-0 FUEL FILTER REPAIR KIT・・・・・・・19-35
3RT-02418-0 GASKET・・・・・・・・・・・・・・・5-28 1
3RT-03116-0 ＊ O-RING・・・・・・・・・・・・・・5-45
3RT-03536-0 RESTRICTOR・・・・・・・・・・・・・5-29 1
3RT-04080-0 FUEL HOSE W/PROTECTOR・・・・・・・5-65 1
3RT-06023-0 ALTERNATOR ASSY・・・・・・・・・・7-2 2
3RT-06023-0 ＊ ALTERNATOR ASSY・・・・・・・・・19-18
3RT-06023-0 ＊ ALTERNATOR ASSY・・・・・・・・・20-7 2
3RT-06191-0 FLYWHEEL W/RING GEAR・・・・・・・・7-1 2
3RT-06191-0 ＊ FLYWHEEL W/RING GEAR・・・・・・・20-7 3
3RT-06322-0 PLATE・・・・・・・・・・・・・・・7-17
3RT-06401-2 ECU ASSY (15)・・・・・・・・・・・・7-14 2
3RT-06869-0 BRACKET・・・・・・・・・・・・・・1-14
3RT-06899-0 ELECTRIC BRACKET ASSY・・・・・・・7-35
3RT-07939-0 ＊ COLLAR・・・・・・・・・・・・・・3-12a
3RT-10185-0 VENT HOSE W/PROTECTOR・・・・・・・5-59
3RT-60213-0 BALL BEARING・・・・・・・・・・・・9-51
3RT-63201-0 BOLT・・・・・・・・・・・・・・・・12-62
3RT-65210-0 COOLING HOSE・・・・・・・・・・・・5-77
3RT-65212-0 WATER HOSE・・・・・・・・・・・・・5-75
3RT-66033-0 STOPPER・・・・・・・・・・・・・・9-43
3RT-66134-1 SHIFT LEVER ROD・・・・・・・・・・12-68
3RT-66145-0 HOLDER・・・・・・・・・・・・・・12-18
3RT-67143-0 COWL SUPPORT・・・・・・・・・・・1-29
3RT-67536-2 ＊ REAR DECAL (MFS15E)・・・・・・・15-6 2
3RT-67580-0 ＊ LOGO DECAL・・・・・・・・・・・15-3
3RT-76110-0 CORD ASSY・・・・・・・・・・・・・7-23 2
3RT-76110-0 ＊ CORD ASSY・・・・・・・・・・・・20-7 4
3RT-76160-1 ＊ RECTIFIER KIT・・・・・・・・・・19-19
3RT-76163-1 RECTIFIER BRACKET・・・・・・・・・7-76
3RT-76163-1 ＊＊ RECTIFIER BRACKET・・・・・・・19-22
3RT-76163-1 ＊ RECTIFIER BRACKET・・・・・・・・20-7 22
3RTB01000-2 CYLINDER HEAD COMPLETE・・・・・・・3-2
3RTQ61020-1 DRIVE SHAFT HOUSING ASSY (S)・・・・8-1 5
3RTQ62010-1 STEERING SHAFT ASSY・・・・・・・・10-56 1
3RTQ62309-0 SWIVEL BRACKET ASSY・・・・・・・・10-17 1
3RTQ63003-4 TILLER HANDLE ASSY・・・・・・・・・12-27 1
3RTQ67004-0 DRIVE SHAFT HOUSING COVER (L)・・・・13-20 1
3RTQ77208-1 SWIVEL BRACKET ASSY・・・・・・・・11-12 3
3RTW61020-1 DRIVE SHAFT HOUSING ASSY (S)・・・・8-1 6
3RTW62010-1 STEERING SHAFT ASSY・・・・・・・・10-56 2
3RTW62309-0 SWIVEL BRACKET ASSY・・・・・・・・10-17 2
3RTW63003-4 TILLER HANDLE ASSY・・・・・・・・・12-27 2
3RTW67004-0 DRIVE SHAFT HOUSING COVER (L)・・・・13-20 2
3RTW77208-1 SWIVEL BRACKET ASSY・・・・・・・・11-12 4
3RU-02418-0 GASKET・・・・・・・・・・・・・・・5-28 3
3RU-03536-0 RESTRICTOR・・・・・・・・・・・・・5-29 2
3RU-04080-0 FUEL HOSE W/PROTECTOR・・・・・・・5-82 1
3RU-06401-2 ECU ASSY (9.9)・・・・・・・・・・・7-14 1
3RU-10185-0 VENT HOSE W/PROTECTOR・・・・・・・5-60
3RU-67143-0 COWL SUPPORT・・・・・・・・・・・・5-71
3RU-67536-2 ＊ REAR DECAL (MFS9.9E)・・・・・・・15-6 1
3RU-76110-0 CORD ASSY・・・・・・・・・・・・・7-23 3
3RV-83914-0 THROTTLE LEVER STOPPER・・・・・・・14-29
3SS-77183-1 ＊＊＊ BRUSH・・・・・・・・・・・・・11-65
3SY-05913-0 TAPPING SCREW・・・・・・・・・・・6-27
3SY-06133-0 PROTECTOR φ10.7-210・・・・・・・・7-34
3SY-06133-0 ＊ PROTECTOR φ10.7-210・・・・・・・20-7 6
3SY-72615-0 PTT SWITCH ASSY・・・・・・・・・・13-27
3SY-76032-0 SWITCH BOX・・・・・・・・・・・・・13-29
3SY-76035-0 SWITCH BOX GROMMET・・・・・・・・13-30
3SY-76166-0 ASSIST CORD COMPLETE・・・・・・・・7-91
3SY-76166-0 ＊ ASSIST CORD COMPLETE・・・・・・・20-7 37
3SYB01100-0 CYL BLOCK & CRANKCASE ASSY・・・・・1-1
3SZ-76166-0 ASSIST CORD COMPLETE・・・・・・・・7-92
3T1-06915-0 CLAMP φ10・・・・・・・・・・・・・5-73
3T1-72405-1 HOSE JOINT (WATER-WORKS)・・・・・・19-28
3T5-10046-0 ＊＊ O-RING 1.9-13・・・・・・・・・3-24
3T5-10068-2 NUT・・・・・・・・・・・・・・・・4-10
3T5-10098-1 ＊ VALVE ASSY (PRESSURE CHECK)・・・5-5
3T5-10099-0 ＊ CAP・・・・・・・・・・・・・・・5-6
3T5-10131-0 KEY t=4・・・・・・・・・・・・・・7-5
3T5-10161-0 ＊ NIPPLE 8-6-13・・・・・・・・・・5-7
3T5-10162-0 O-RING 1.9-9.8・・・・・・・・・・・4-3
3T5-10162-0 ＊ O-RING 1.9-9.8・・・・・・・・・・5-8
3T5-10169-0 ＊ HOLDING PLATE・・・・・・・・・・5-9
3T5-76247-0 ＊ FUSE 20A・・・・・・・・・・・・7-24
3T5-76247-0 ＊＊＊ FUSE 20A・・・・・・・・・・・19-26
3T5-84398-0 ＊ BAND 104・・・・・・・・・・・・7-51
3U2-06973-0 ＊ CLAMP・・・・・・・・・・・・・・17-50
3U2-63506-0 ＊ HOLDER・・・・・・・・・・・・・17-47
3U2-64333-0 ＊ PRE-COATED SCREW・・・・・・・・17-27a
3U2-72187-0 ＊ CAUTION DECAL (SIGP)・・・・・・17-51
3U2-72615-0 PTT SWITCH ASSY・・・・・・・・・・18-12
3U2-77367-0 ＊ JOINT・・・・・・・・・・・・・・17-49
3U2-84334-0 REMOTE CONTROL LOGO DECAL・・・・・18-17 1
3U2-84336-1 SHIFT POSITION DECAL・・・・・・・・18-7
3U2-84343-0 ＊ CONTROL LEVER・・・・・・・・・・17-18
3U2-84371-0 ＊ WASHER・・・・・・・・・・・・・17-31
3U2-84375-0 ＊ SCREW・・・・・・・・・・・・・・17-26
3U2-84398-0 BAND・・・・・・・・・・・・・・・18-8
3U2-84398-0 BAND・・・・・・・・・・・・・・・18-9
3U2-84401-0 ＊ NEUTRAL LOCK ARM・・・・・・・・17-15
3U2-84404-0 ＊ GRIP・・・・・・・・・・・・・・17-17
3U2-84427-0 ＊ ADJUSTING SCREW・・・・・・・・・17-6
3U2-84431-0 ＊ BUSHING・・・・・・・・・・・・・17-35
3U2-84442-0 ＊ BOLT・・・・・・・・・・・・・・17-37
3U2-84452-0 ＊ TILT SWITCH PLUG・・・・・・・・17-53
3U2-84917-0 ＊ BOLT・・・・・・・・・・・・・・17-48
3U2B84312-0 ＊ FREE THROTTLE LEVER・・・・・・・17-39
3U2B84330-2 REMOTE CONTROL HEAD ASSY (RC12A)・・17-1 1
3U2B84340-2 REMOTE CONTROL HEAD ASSY (RC12B)・・17-1 2
3U2B84366-0 ＊ REAR PANEL・・・・・・・・・・・・17-14
3U2B84440-0 ＊ FRONT HOUSING・・・・・・・・・・17-52
3U2B84441-0 ＊ REAR HOUSING・・・・・・・・・・・17-13
3UA-70167-0 FUEL TANK ASSY 12L・・・・・・・・・16-12 1
3UA-72537-0 METER LEAD WIRE L=2000・・・・・・・19-32
3UR-72187-1 CAUTION DECAL (SIGP)・・・・・・・・6-28
3UW-72673-1 SPEEDOMETER KIT (70MPH)・・・・・・・19-29 2
3V1-06133-0 PROTECTOR φ24-70・・・・・・・・・・7-32
3V1-63035-1 ＊ FRICTION PIECE・・・・・・・・・・12-38
3V1-63036-0 ＊ SPRING・・・・・・・・・・・・・・12-40
3V1-63041-0 ＊ THROTTLE SHAFT・・・・・・・・・・12-32
3V1-63077-0 ＊ ADJUSTING NUT・・・・・・・・・・12-39
3V1-63102-0 BUSHING・・・・・・・・・・・・・・12-52
3V1-64332-0 STOPPER・・・・・・・・・・・・・・8-26

3V1-64332-0 * STOPPER ・・・・・・・・・・・・・・ 20-8 6
3V1-64333-0 * PRE-COATED SCREW 5-12 ・・・・・・・ 11-59
3V1-65204-0 WATER PIPE AUXILIARY MOUNT 13-2.5 ・ 8-11
3V1-65206-0 WATER PIPE SEAL (UPPER) ・・・・・・・ 8-9
3V1-76032-0 * SWITCH BOX ・・・・・・・・・・・・ 12-48
3V5-62442-0 NYLON NUT 8-P1.25 ・・・・・・・・・ 10-26
3V5-62442-0 NYLON NUT 8-P1.25 ・・・・・・・・・ 11-4
3VK-63107-0 * COVER ・・・・・・・・・・・・・・ 17-46 1
3VK-84375-0 * SCREW ・・・・・・・・・・・・・・ 17-27
3VL-84375-0 * SCREW ・・・・・・・・・・・・・・ 17-28
3VS-06999-0 * PLUG CAP W/RESISTANCE ・・・・・・ 7-27
3VS-07935-0 * ROCKER ARM ・・・・・・・・・・・・ 3-7
3VS-67541-0 * SIDE DECAL ・・・・・・・・・・・・ 15-4 1
3VS-67587-0 START DECAL ・・・・・・・・・・・・ 15-11
3VS-72200-0 STOP SWITCH DECAL ・・・・・・・・・ 18-16 1
3VS-72510-0 ENGINE TEMP SENSOR ・・・・・・・・・ 7-30
3VS-84331-0 DECAL (LEVER) ・・・・・・・・・・・ 18-6 1
3WE-67538-0 * SIMPLIQ DECAL ・・・・・・・・・・ 15-7 1
3WF-67536-1 * REAR DECAL (MFS20EW) ・・・・・・・ 15-6 4
3WF-67538-0 * SIMPLIQ DECAL ・・・・・・・・・・ 15-7 2
3WF-67545-0 * FUEL INJECTION DECAL ・・・・・・・ 15-5 2
3WL-67578-0 SHIFT DECAL ・・・・・・・・・・・・ 11-73 1
3WL-72180-0 CAUTION DECAL (A) ・・・・・・・・・ 15-9 1
3WU-03536-0 RESTRICTOR ・・・・・・・・・・・・ 5-29 3
3WU-06401-2 ECU ASSY (9.9) ・・・・・・・・・・・ 7-14 4
3YO-76145-0 TERMINAL CAP 8-18-28 ・・・・・・・・ 7-81
3YO-76145-0 * TERMINAL CAP 8-18-28 ・・・・・・・ 20-7 28
3YOB64514-0 PROPELLER ASSY (7") ・・・・・・・・・ 9-56 7
3Y1-66117-0 SHIFT DETENT SUPPORTER t=0.8 ・・・・ 12-14
3Y1-76145-0 * TERMINAL CAP 8-13-28 ・・・・・・・ 7-47
3YG-67578-0 SHIFT DECAL ・・・・・・・・・・・・ 11-73 2
3YG-72180-0 CAUTION DECAL (A) ・・・・・・・・・ 15-9 2
3YL-06401-2 ECU ASSY (20) ・・・・・・・・・・・ 7-14 6
3YM-06401-2 ECU ASSY (15) ・・・・・・・・・・・ 7-14 5
3Z0-62476-2 TILT STOPPER ・・・・・・・・・・・・ 11-13
3Z0-77076-0 BUSHING 13-16-31 ・・・・・・・・・・ 11-21
3Z0-77076-0 BUSHING 13-16-31 ・・・・・・・・・・ 11-23
3Z0-77101-1 CYLINDER PIN (LOWER) ・・・・・・・・ 11-26
3Z0-77115-0 TRIM LOCK PIN ・・・・・・・・・・・・ 11-8
3Z0-77167-0 *** O-RING ・・・・・・・・・・・・・ 11-64
3Z0-77179-0 ** O-RING ・・・・・・・・・・・・・・ 11-43
3Z0-77179-0 ** O-RING ・・・・・・・・・・・・・・ 11-47
3Z0-77186-0 *** BRUSH HOLDER ・・・・・・・・・・ 11-68
3Z0-77187-0 *** BREAKER HOLDER ・・・・・・・・・ 11-63
3Z0-77190-0 ** ARMATURE ASSY ・・・・・・・・・・ 11-70
3Z0-77195-0 ** YOKE ASSY ・・・・・・・・・・・・ 11-72
3Z0-77221-0 * CAP ASSY ・・・・・・・・・・・・・ 11-39
3Z0-77431-0 * BOLT ・・・・・・・・・・・・・・・ 11-54
3Z0-77460-0 * VALVE ASSY ・・・・・・・・・・・・ 11-48
3Z0-84398-0 BAND 203 ・・・・・・・・・・・・・・ 11-19
3Z0Q77211-2 CLAMP BRACKET (PTT-R) ・・・・・・・・ 11-6 1
3Z0Q77212-0 CLAMP BRACKET (PTT-L) ・・・・・・・・ 11-7 1
3Z0W77211-2 CLAMP BRACKET (PTT-R) ・・・・・・・・ 11-6 2
3Z0W77212-0 CLAMP BRACKET (PTT-L) ・・・・・・・・ 11-7 2
3Z1-84398-1 * BAND ・・・・・・・・・・・・・・・ 11-58
3ZB-67541-0 * SIDE DECAL ・・・・・・・・・・・・ 15-4 2
910103-0525 * BOLT ・・・・・・・・・・・・・・・ 17-11
910103-0612 BOLT ・・・・・・・・・・・・・・・・ 13-24
910103-0625 BOLT ・・・・・・・・・・・・・・・・ 5-24
910103-0625 BOLT ・・・・・・・・・・・・・・・・ 5-55
910103-0625 BOLT ・・・・・・・・・・・・・・・・ 7-55
910103-0625 * BOLT ・・・・・・・・・・・・・・・ 12-41
910103-0625 * BOLT ・・・・・・・・・・・・・・・ 14-19
910103-0625 * BOLT ・・・・・・・・・・・・・・・ 20-7 14
910103-0640 BOLT ・・・・・・・・・・・・・・・・ 12-5
910103-0640 * BOLT ・・・・・・・・・・・・・・・ 14-25
910103-0820 BOLT ・・・・・・・・・・・・・・・・ 11-27
910103-5512 BOLT ・・・・・・・・・・・・・・・・ 7-4
910103-5512 BOLT ・・・・・・・・・・・・・・・・ 9-48
910103-5610 * BOLT ・・・・・・・・・・・・・・・ 7-38
910103-5610 * BOLT ・・・・・・・・・・・・・・・ 20-7 10
910103-5612 BOLT ・・・・・・・・・・・・・・・・ 4-4
910103-5612 * BOLT ・・・・・・・・・・・・・・・ 5-10
910103-5612 BOLT ・・・・・・・・・・・・・・・・ 7-13
910103-5612 BOLT ・・・・・・・・・・・・・・・・ 7-25
910103-5612 * BOLT ・・・・・・・・・・・・・・・ 7-49
910103-5612 * BOLT ・・・・・・・・・・・・・・・ 7-49a
910103-5612 BOLT ・・・・・・・・・・・・・・・・ 7-73
910103-5612 BOLT ・・・・・・・・・・・・・・・・ 7-77
910103-5612 BOLT ・・・・・・・・・・・・・・・・ 7-79
910103-5612 BOLT ・・・・・・・・・・・・・・・・ 7-84
910103-5612 BOLT ・・・・・・・・・・・・・・・・ 8-14
910103-5612 BOLT ・・・・・・・・・・・・・・・・ 10-80
910103-5612 BOLT ・・・・・・・・・・・・・・・・ 11-37
910103-5612 BOLT ・・・・・・・・・・・・・・・・ 12-15
910103-5612 ** BOLT ・・・・・・・・・・・・・・ 19-23
910103-5612 ** BOLT ・・・・・・・・・・・・・・ 19-24
910103-5612 * BOLT ・・・・・・・・・・・・・・・ 20-7 19
910103-5612 * BOLT ・・・・・・・・・・・・・・・ 20-7 23
910103-5612 * BOLT ・・・・・・・・・・・・・・・ 20-7 24
910103-5612 * BOLT ・・・・・・・・・・・・・・・ 20-7 26
910103-5616 BOLT ・・・・・・・・・・・・・・・・ 7-18
910103-5616 BOLT ・・・・・・・・・・・・・・・・ 11-9
910103-5616 BOLT ・・・・・・・・・・・・・・・・ 12-7
910103-5616 BOLT ・・・・・・・・・・・・・・・・ 12-26
910103-5616 BOLT ・・・・・・・・・・・・・・・・ 13-4
910103-5616 * BOLT ・・・・・・・・・・・・・・・ 14-10
910103-5616 * BOLT ・・・・・・・・・・・・・・・ 20-7 34
910103-5620 BOLT ・・・・・・・・・・・・・・・・ 7-75
910103-5620 BOLT ・・・・・・・・・・・・・・・・ 9-10
910103-5620 BOLT ・・・・・・・・・・・・・・・・ 10-6
910103-5620 BOLT ・・・・・・・・・・・・・・・・ 12-19
910103-5620 ** BOLT ・・・・・・・・・・・・・・ 19-21
910103-5620 * BOLT ・・・・・・・・・・・・・・・ 20-7 21
910103-5625 BOLT ・・・・・・・・・・・・・・・・ 3-39
910103-5625 BOLT ・・・・・・・・・・・・・・・・ 5-11
910103-5625 BOLT ・・・・・・・・・・・・・・・・ 5-63
910103-5625 BOLT ・・・・・・・・・・・・・・・・ 7-8
910103-5625 BOLT ・・・・・・・・・・・・・・・・ 7-10
910103-5625 BOLT ・・・・・・・・・・・・・・・・ 7-28
910103-5630 BOLT ・・・・・・・・・・・・・・・・ 5-23
910103-5635 * BOLT ・・・・・・・・・・・・・・・ 3-29
910103-5820 BOLT ・・・・・・・・・・・・・・・・ 1-10
910103-5825 BOLT ・・・・・・・・・・・・・・・・ 7-72
910103-5825 * BOLT ・・・・・・・・・・・・・・・ 20-7 18
9101E3-0512 BOLT ・・・・・・・・・・・・・・・・ 8-19
9101E3-0612 BOLT ・・・・・・・・・・・・・・・・ 11-25
9101E3-0885 BOLT ・・・・・・・・・・・・・・・・ 10-71
9101E3-0885 * BOLT ・・・・・・・・・・・・・・・ 10-82
9101E3-0885 * BOLT ・・・・・・・・・・・・・・・ 11-29
9101E3-5612 BOLT ・・・・・・・・・・・・・・・・ 5-81
9101E3-5612 BOLT ・・・・・・・・・・・・・・・・ 8-12
9101E3-5612 BOLT ・・・・・・・・・・・・・・・・ 8-27
9101E3-5612 BOLT ・・・・・・・・・・・・・・・・ 10-29
9101E3-5612 * BOLT ・・・・・・・・・・・・・・・ 20-8 7
9101E3-5616 BOLT ・・・・・・・・・・・・・・・・ 8-21
9101E3-5625 BOLT ・・・・・・・・・・・・・・・・ 9-46
9101E3-5635 BOLT ・・・・・・・・・・・・・・・・ 12-67
9101E3-5652 BOLT ・・・・・・・・・・・・・・・・ 9-47
9101E3-5652 * BOLT ・・・・・・・・・・・・・・・ 20-5 7
9101E3-5818 BOLT ・・・・・・・・・・・・・・・・ 10-36
9101E3-5830 BOLT ・・・・・・・・・・・・・・・・ 10-61
9111E3-1030 * BOLT ・・・・・・・・・・・・・・・ 14-27
916119-0630 * BOLT ・・・・・・・・・・・・・・・ 1-6
916119-0640 BOLT ・・・・・・・・・・・・・・・・ 3-32
921503-0406 * SCREW ・・・・・・・・・・・・・・ 17-40
921503-0408 * SCREW ・・・・・・・・・・・・・・ 5-33
921503-0408 * SCREW ・・・・・・・・・・・・・・ 5-48
921503-0430 SCREW ・・・・・・・・・・・・・・・ 9-7
921503-0516 * SCREW ・・・・・・・・・・・・・・ 5-51
921503-0530 ** SCREW ・・・・・・・・・・・・・・ 3-26
921503-5316 SCREW ・・・・・・・・・・・・・・・ 18-11
921503-5510 * SCREW ・・・・・・・・・・・・・・ 5-16
921503-5512 SCREW ・・・・・・・・・・・・・・・ 13-31
921503-5516 * SCREW ・・・・・・・・・・・・・・ 5-17
921503-5612 SCREW ・・・・・・・・・・・・・・・ 11-36
921521-0408 * SCREW ・・・・・・・・・・・・・・ 3-37
921521-5512 *** SCREW ・・・・・・・・・・・・・ 11-67
921521-6408 * SCREW ・・・・・・・・・・・・・・ 7-65
9215E3-0512 * SCREW ・・・・・・・・・・・・・・ 12-51
9215E3-0512 SCREW ・・・・・・・・・・・・・・・ 12-74
9215E3-0516 * SCREW ・・・・・・・・・・・・・・ 12-49
9215E3-0612 * SCREW ・・・・・・・・・・・・・・ 12-37
9215E3-0612 * SCREW ・・・・・・・・・・・・・・ 12-43
9215E3-5512 ** SCREW ・・・・・・・・・・・・・・ 11-71
921603-0512 * SCREW ・・・・・・・・・・・・・・ 17-23
921803-0520 * SCREW ・・・・・・・・・・・・・・ 12-35
930103-0500 * NUT ・・・・・・・・・・・・・・・ 12-11
930103-0500 NUT ・・・・・・・・・・・・・・・・ 12-22
930103-0500 * NUT ・・・・・・・・・・・・・・・ 17-10
930103-0600 NUT ・・・・・・・・・・・・・・・・ 5-18
930103-0600 ** NUT ・・・・・・・・・・・・・・・ 7-40
930103-0600 ** NUT ・・・・・・・・・・・・・・・ 7-43
930103-0600 NUT ・・・・・・・・・・・・・・・・ 12-56
930103-0600 * NUT ・・・・・・・・・・・・・・・ 17-32
930203-0600 * NUT ・・・・・・・・・・・・・・・ 7-57
930403-0400 NYLON NUT 4-P0.7 ・・・・・・・・・ 9-8
930403-0600 NYLON NUT 6-P1.0 ・・・・・・・・・ 9-11
930403-0600 NYLON NUT 6-P1.0 ・・・・・・・・・ 10-10
930403-0800 * NYLON NUT 8-P1.25 ・・・・・・・・ 10-83
930403-0800 * NYLON NUT 8-P1.25 ・・・・・・・・ 11-30
931121-1600 NUT ・・・・・・・・・・・・・・・・ 7-6
940103-0600 WASHER ・・・・・・・・・・・・・・ 3-33
940103-0600 WASHER ・・・・・・・・・・・・・・ 5-19
940103-0600 * WASHER ・・・・・・・・・・・・・ 7-68
940103-0800 WASHER ・・・・・・・・・・・・・・ 10-43
940103-0800 * WASHER ・・・・・・・・・・・・・ 17-36
940103-1000 WASHER ・・・・・・・・・・・・・・ 11-15
940103-1000 * WASHER ・・・・・・・・・・・・・ 14-28
9401E3-0600 WASHER ・・・・・・・・・・・・・・ 10-8
9401E3-0600 WASHER ・・・・・・・・・・・・・・ 10-9
9401E3-0800 * WASHER ・・・・・・・・・・・・・ 10-84
9401E3-0800 * WASHER ・・・・・・・・・・・・・ 11-31
9401E3-1000 WASHER ・・・・・・・・・・・・・・ 12-72
940203-0600 * WASHER ・・・・・・・・・・・・・ 1-7
940203-0600 WASHER ・・・・・・・・・・・・・・ 1-16
940203-0600 WASHER ・・・・・・・・・・・・・・ 1-20
940203-0600 WASHER ・・・・・・・・・・・・・・ 12-57
940221-0500 * WASHER ・・・・・・・・・・・・・ 7-61
9402E3-1000 WASHER ・・・・・・・・・・・・・・ 10-65
941303-0600 ** SPRING WASHER ・・・・・・・・・・ 7-41
941303-0600 ** SPRING WASHER ・・・・・・・・・・ 7-44
941303-0600 * SPRING WASHER ・・・・・・・・・・ 7-59
941321-0500 * SPRING WASHER ・・・・・・・・・・ 7-60
945303-0500 * E-RING d=5 ・・・・・・・・・・・・ 10-79
945303-0500 * E-RING d=5 ・・・・・・・・・・・・ 11-35
945303-0600 E-RING d=6 ・・・・・・・・・・・・・ 10-50
945303-0600 * E-RING d=6 ・・・・・・・・・・・・ 17-4
951403-0540 SPRING PIN ・・・・・・・・・・・・・ 10-33
951403-0622 ** SPRING PIN ・・・・・・・・・・・・ 10-77
951403-3516 SPRING PIN 3.5-16 ・・・・・・・・・・ 11-16
951407-0310 SPRING PIN 3-10 ・・・・・・・・・・・ 9-54
951407-2512 SPRING PIN ・・・・・・・・・・・・・ 9-55
951503-0212 SPLIT PIN 2-12 ・・・・・・・・・・・ 10-52
951503-0322 * SPLIT PIN 3-22 ・・・・・・・・・・ 9-61
951503-0322 * SPLIT PIN 3-22 ・・・・・・・・・・ 20-9 12
951603-0600 SNAP PIN d=6 ・・・・・・・・・・・・ 12-69
951603-0800 * SNAP PIN d=8 ・・・・・・・・・・・ 14-14
951603-0800 * SNAP PIN d=8 ・・・・・・・・・・・ 14-21
9701-1-1103 SPARK PLUG (DCPR6E) ・・・・・・・・・ 3-1
9701-1-1103 * SPARK PLUG (DCPR6E) ・・・・・・・ 20-9 13
98AB-701600 * HOSE ・・・・・・・・・・・・・・・ 16-8 2
98AB-70-700 * HOSE ・・・・・・・・・・・・・・・ 16-7 2
99AA-4-0330 * PIPE ・・・・・・・・・・・・・・・ 1-3

Memo

2026 PARTS CATALOG

MFS 9.9E
MFS 15E
MFS 20E
Models

Serial Number 000001BF ～
OB No.002-21057-0BF 3RS 2601

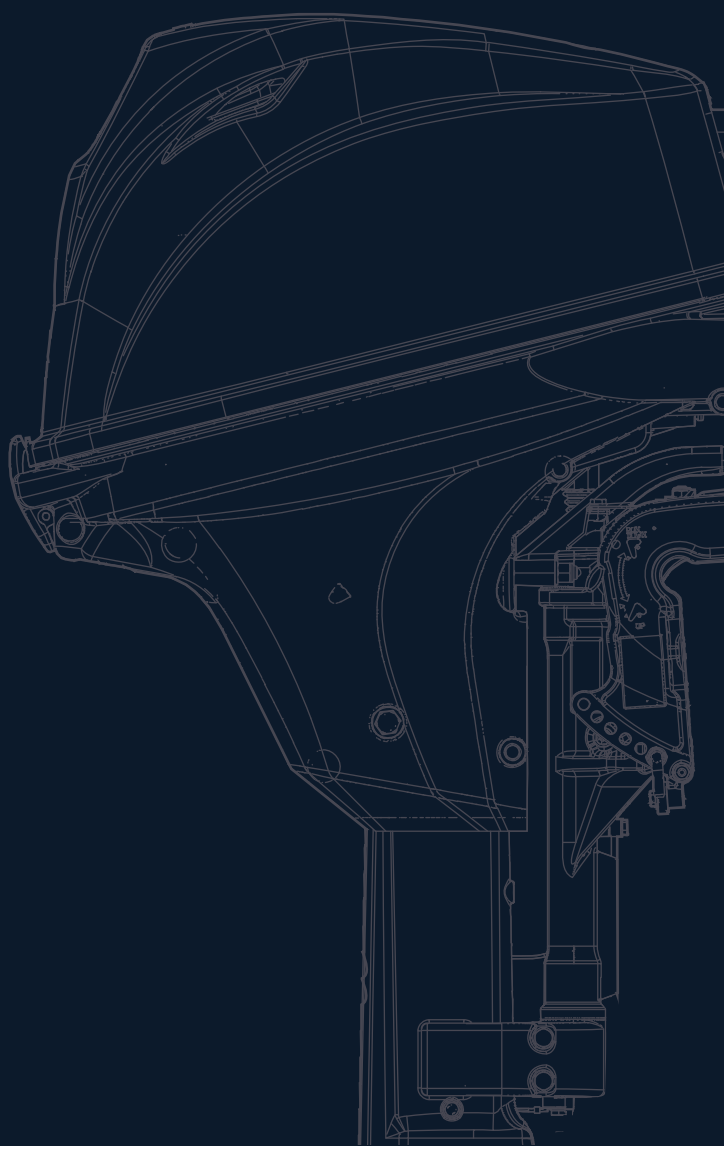

トーハツ株式会社

〒174-0051
東京都板橋区小豆沢 3-5-4
Tel: 03 (3966) 3116

TOHATSU CORPORATION

5-4, Azusawa 3-Chome, Itabashi-Ku
Tokyo 174-0051, Japan
Tel: +81-3-3966-3117　Fax: +81-3-3966-2951
www.tohatsu.com