2023 PARTS CATALOG

トーハツ船外機 パーツカタログ

TOHATSU

Feel the Wind™

MFS 6BZ
MFS 8B
MFS 9.8B
MFS 9.8BX
Models

Serial Number 000001BC～
OB NO.002-21051-0BC 3V1 2301

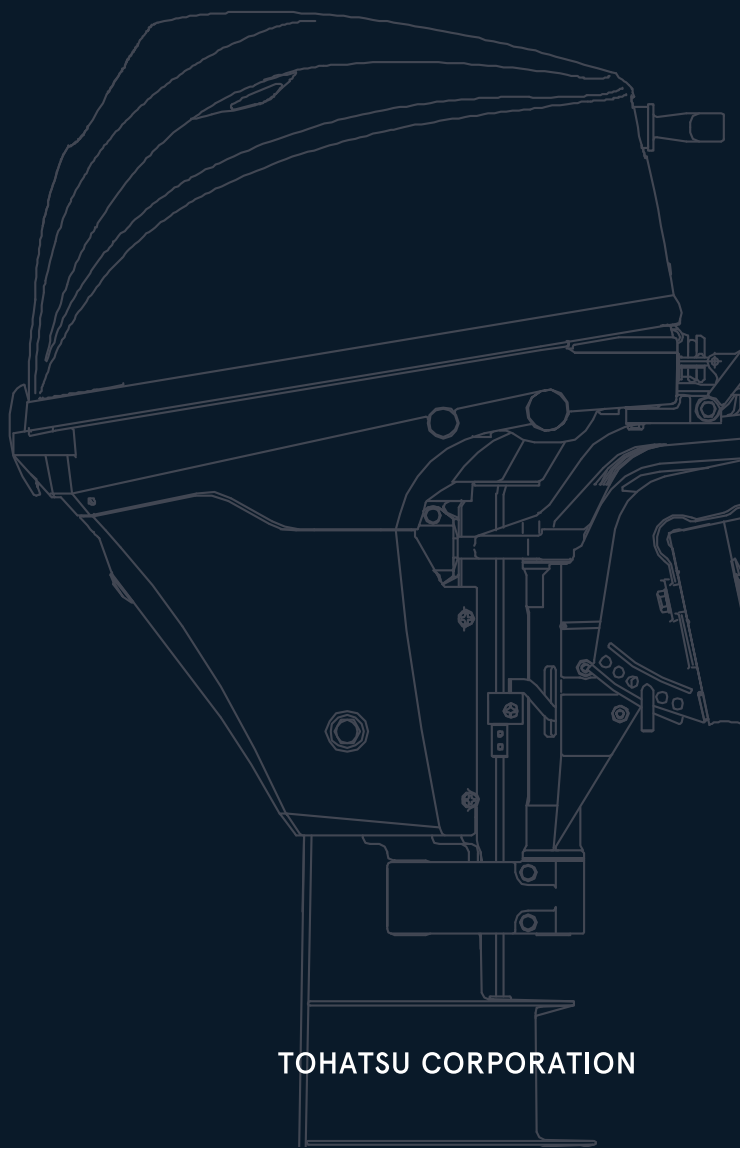

BACKS YOU UP™

TOHATSU CORPORATION

パーツカタログのご使用について

1. このパーツカタログは 2023 年 1 月現在で編集しております。

2. 新設、廃止または変更が生じた場合は、パーツブルテンまたはサービスブルテンにてお知らせ致します。

3. イラストは部品検索の目安として表現していますので、必ずしも現品と形状が一致するわけではありません。

4. 部品をご注文する際は、以下の点に注意し正確にご注文ください。
   ・モデル、製造番号、年式
   ・部品番号、部品名、数量、長さ、色

5. イラストが一つに対して複数の部品番号がある場合は見出番号の枝番、適用モデル、備考をご確認のうえご注文願います。

適用モデル

Ref.No. 見出番号		Part No. 部品番号	Description 部品名	Q'ty/個数 MFS6BZ	MFS8B	MFS9.8B	MFS9.8BX	Remarks 備考
3-1	1	3V1B01000-4	CYLINDER HEAD COMPLETE シリンダヘッドコンプリート		1	1		
3-1	2	3WBB01000-0	CYLINDER HEAD COMPLETE シリンダヘッドコンプリート				1	
3-1	3	3FKB01000-2	CYLINDER HEAD COMPLETE シリンダヘッドコンプリート	1				
③②	1	3V1B01001-0	＊CYLINDER HEAD ASSY ＊シリンダヘッドアッシ	1	1	1		

枝番（仕様違い）
イラスト位置 No.
Fig. No.

6. アッセンブリまたはキットでの販売部品は、その構成する部品名の頭に（＊）印をつけて表しています。

7. 本文中に記載されている記号は、次の様になっています。

STD	：スタンダード	OPT	：オプション
O/S	：オーバーサイズ	ASSY	：アッセンブリ
DO	：日本国内向け	EX	：海外輸出向け
A	：必要に応じて選択	US	：米国、カナダ向け
		EU	：EU 加盟国、およびその他の国向け

8. オーダー上の注意
   塗装部品の注文に当っては、以下に従ってください。
   パーツナンバーの 4 桁目が大文字アルファベットのものは塗装されています。
   ［カラーコード］
   B ：ブラック
   Q ：アクアマリンブルー
   W：ホワイト
   J ：グレー
   H ：シルバー

   [例示]
   エンジンショートブロックキット　　ロワユニットアッシ (L)
   3B2B87090-7　　3B2Q87302-6
   B: ブラック　　Q: アクアマリンブルー

9. 標準部品のボルト・ナット・ワッシャのサイズ記号に付いて

ボルト　916129 - 0675

- 首下長さ
- 径
- (5) 平座付き、(0,1,2) 座金無し、(6) ばね座付き

ナット・ワッシャ　940121 - 0600

- 径

10. 標準部品のホースのサイズ記号について

ホース　98AL - 40 - 120

- 長さ
- 径

標準部品のホース、パイプは、1 メートル単位で販売しています。必要な長さにカットしてご使用ください。
標準ホース、パイプは異なる用途、位置に使用しないでください。
部品番号、数量は注文時に置き換えられます。パーツカタログの備考を参照ください。

11. 船外機仕様説明

MFS	25	D	E	F	T	L
エンジン形式	馬力	世代	始動方法	操舵方法	チルト方式	シャフト長さ
MFS: 4ストローク M: 2ストローク MX: 2ストローク Everrun	2～140	A~	M: マニュアル E: 電動	F: ティラーハンドル P: リモートコントロール H: マルチティラーハンドル	T: パワートリム&チルト G: ガスアシスト 空白: マニュアルチルト	S：ショート L：ロング UL：ウルトラロング

12. 製造番号表示位置

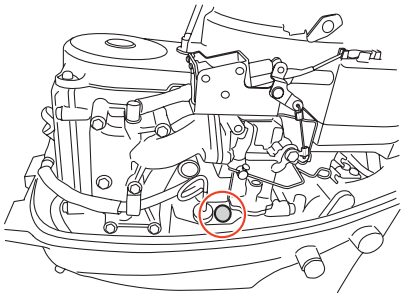

HOW TO USE THIS PARTS CATALOG

1. This Parts Catalog provides information available as of the end of January, 2023.

2. Please keep the Parts Catalog updated each time when receiving the Parts/Service Bulletin describing the addition, discontinuation and/or change of parts.

3. Actual shapes of parts may be different from the illustrations shown in this Parts Catalog because they are described only as a guide for searching parts.

4. When ordering spare parts, pay attention to the following points and order correctly.
   · model, serial number, production year
   · part number, part name, quantity, length, color

5. One illustration is given more than one article number. Please confirm the sub-number, applicable model and remarks before ordering parts.

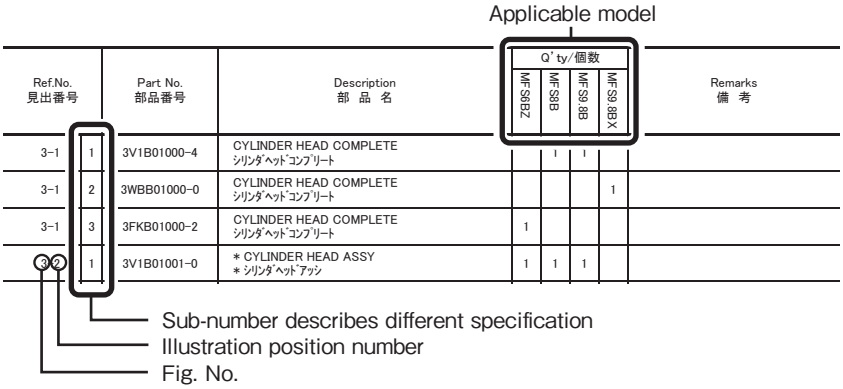

6. Given mark in (∗) to head of part name shows components of assembly or kit parts.

7. Abbreviation used in this Parts Catalog.

STD	: Standard	OPT	: Optional Parts
O/S	: Over size	ASSY	: Assembly
DO	: Domestic model (Japanese model)	EX	: Export model
A	: As required	US	: USA and Canada model
		EU	: EU and other countries model

8. Attention to order
   Please order painted parts in accordance with following.
   Capital letter of the 4th digit indicates color code.
   [Color code]
   B : Black
   Q : Aquamarine Blue
   W : White
   J : Gray
   H : Silver

   [Example]

ENGINE SHORT BLOCK KIT	LOWER UNIT ASSY (L)
3B2B87090-7	3B2Q87302-6
B: Black	Q: Aquamarine Blue

9. Size identification of standard bolt, nut and washer.

BOLT 916129 - 0675

- Length (not including the head)
- Diameter
- (5) with flat washer, (0,1,2) no washer, (6) with spring washer

NUTS & WASHERS 940121 - 0600

- Diameter

10. Dimensional identification of hose and pipe.

HOSE 98AL - 40 - 120

- Length
- Diameter

Standard hose and pipe are sold by meter.
When replacing the hose or pipe, cut and use at the specified length.

Never use the standard hose and pipe into other purpose or place.

Part number and quantity will be superseded when ordering the parts. Refer to remark in this Parts Catalog.

11. Model description

MFS	25	D	E	F	T	L
Engine type	Horse power	Product generation	Starting system	Steering system	Tilt system	Shaft length
MFS: 4 stroke M: 2 stroke MX: 2 stroke Everrun	2 to 140	A and up	M: Manual E: Electric	F: Tiller handle P: Remote control H: Multi-function tiller handle	T: Power trim & tilt G: Gas assist Blank: Manual tilt	S: Short L: Long UL: Ultra long

12. Serial number location

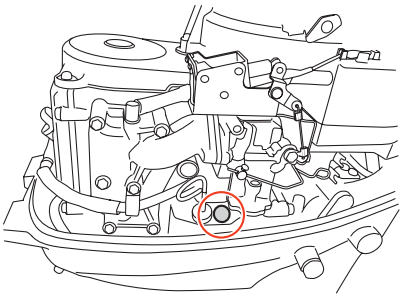

CONTENTS
目　　次

Fig. 1 CYLINDER・CRANK CASE ····· 1
シリンダ・クランクケース

Fig. 2 PISTON・CRANK SHAFT ····· 3
ピストン・クランクシャフト

Fig. 3 CYLINDER HEAD・OIL PUMP ····· 5
シリンダヘッド・オイルポンプ

Fig. 4 PULLEY・TIMING BELT ····· 9
プーリ・タイミングベルト

Fig. 5 INTAKE MANIFOLD・FUEL PUMP ····· 11
インテークマニホールド・フュエルポンプ

Fig. 6 CARBURETOR ····· 15
キャブレタ

Fig. 7 RECOIL STARTER ····· 19
リコイルスタータ

Fig. 8 MAGNETO・ELECTRIC PARTS ····· 23
マグネト・エレクトリックパーツ

Fig. 9 DRIVE SHAFT HOUSING ····· 31
ドライブシャフトハウジング

Fig. 10 GEAR CASE ····· 33
ギヤケース

Fig. 11 BRACKET (MF・EF MODEL) ····· 41
ブラケット（MF・EFモデル）

Fig. 12 BRACKET (EP MODEL) ····· 47
ブラケット（EPモデル）

Fig. 13 BRACKET (EFT・EPT MODEL) ····· 51
ブラケット（EFT・EPTモデル）

Fig. 14 POWER TILT ····· 55
パワーチルト

Fig. 15 TILLER HANDLE ····· 59
ティラハンドル

Fig. 16 BOTTOM COWL ····· 63
ボトムカウル

Fig. 17 SHIFT ····· 67
シフト

Fig. 18 REMOTE CONTROL PARTS ····· 69
リモートコントロール パーツ

Fig. 19 TOP COWL ····· 73
トップカウル

Fig. 20 FUEL TANK ····· 75
フュエルタンク

Fig. 21 COMPONENT PARTS OF REMOTE CONTROL ····· 77
リモコンボックス構成部品

Fig. 22 COMPONENT PARTS OF REMOTE CONTROL (ELECTRIC PARTS) ····· 81
リモコンボックス構成部品（電装品関係）

Fig. 23 OPTIONAL PARTS (REMOTE CONTROL) ····· 83
オプショナルパーツ（リモートコントロール）

Fig. 24 OPTIONAL PARTS (ACCESSORIES) ····· 85
オプショナルパーツ（アクセサリ）

Fig. 25 ASSEMBLY・KIT PARTS ····· 87
アッセンブリ・キットパーツ

索引 ····· 97

INDEX ····· 104

INDEX (Parts Number) ····· 109

Fig. 1 CYLINDER・CRANK CASE
シリンダ・クランクケース

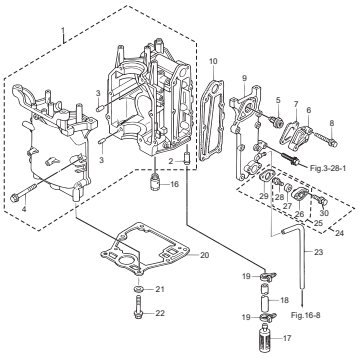

Fig. 2 PISTON・CRANK SHAFT
ピストン・クランクシャフト

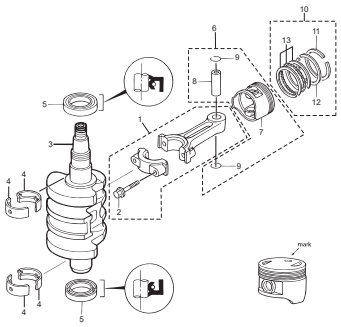

Fig. 3 CYLINDER HEAD・OIL PUMP
シリンダヘッド・オイルポンプ

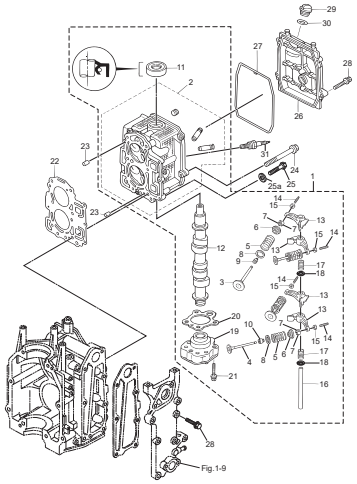

Fig. 4 PULLEY・TIMING BELT
プーリ・タイミングベルト

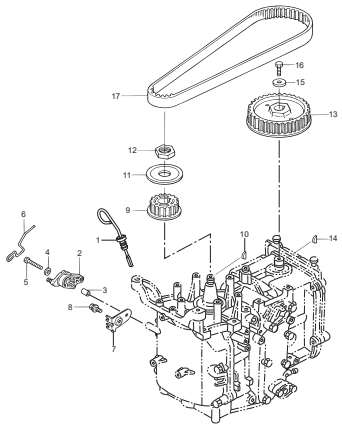

Fig. 5 INTAKE MANIFOLD・FUEL PUMP
インテークマニホールド・フュエルポンプ

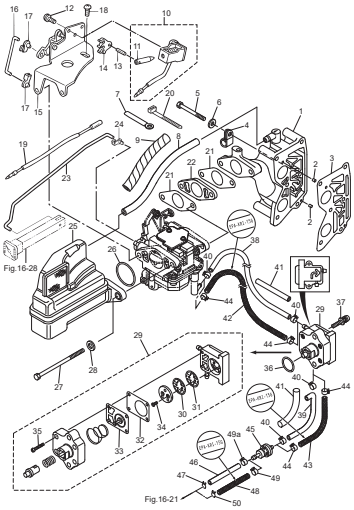

Fig. 6 CARBURETOR
キャブレタ

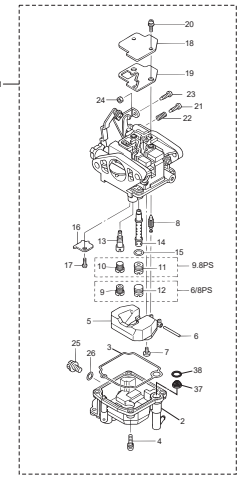

Fig. 7 RECOIL STARTER
リコイルスタータ

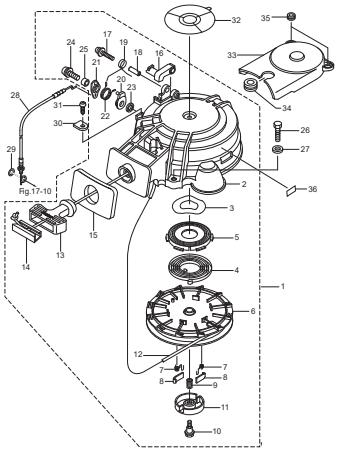

Fig. 8 MAGNETO・ELECTRIC PARTS
マグネト・エレクトリックパーツ

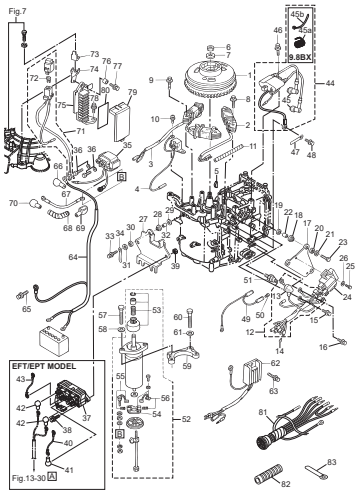

Fig. 9 DRIVE SHAFT HOUSING
ドライブシャフトハウジング

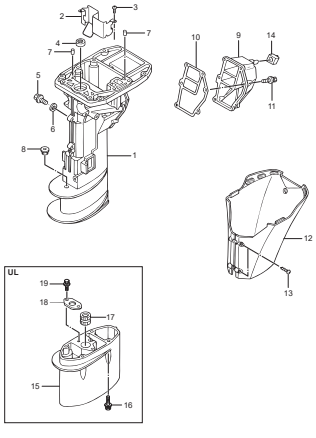

Fig. 10 GEAR CASE
ギヤケース

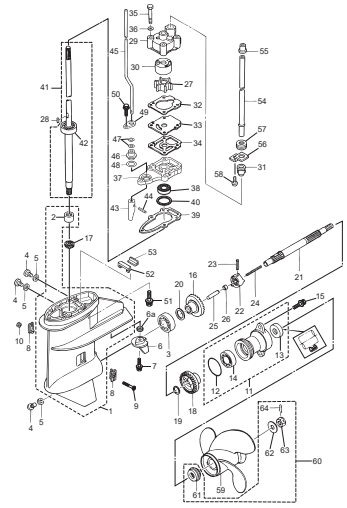

Fig. 11 BRACKET (MF・EF MODEL)
ブラケット（MF・EFモデル）

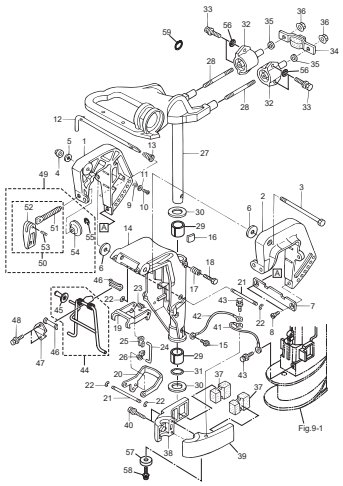

Fig. 12 BRACKET (EP MODEL)
ブラケット（EPモデル）

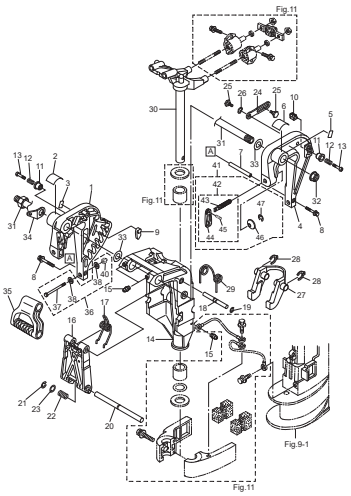

Fig. 13 BRACKET (EFT・EPT MODEL)
ブラケット（EFT・EPTモデル）

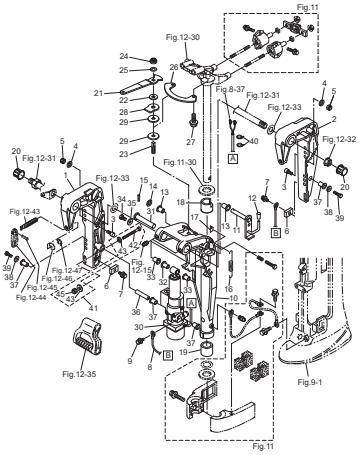

Fig. 14 POWER TILT
パワーチルト

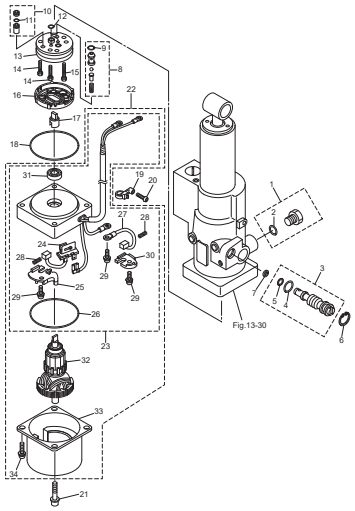

Fig. 15 TILLER HANDLE
ティラハンドル

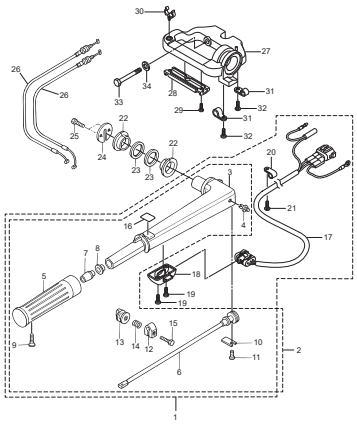

Fig. 16 BOTTOM COWL
ボトムカウル

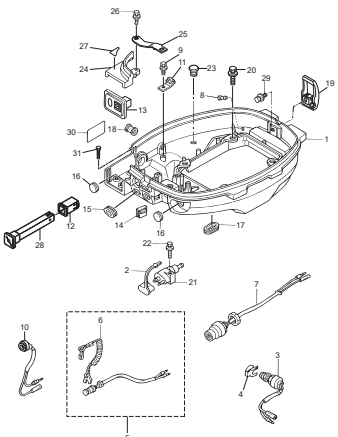

Fig. 17 SHIFT
シフト

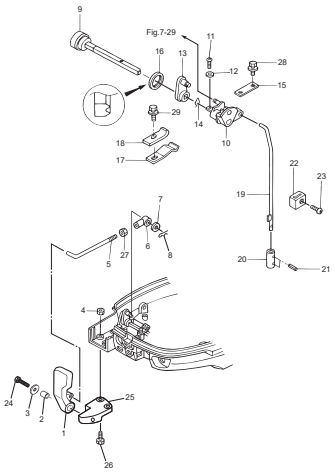

Fig. 18 REMOTE CONTROL PARTS
リモートコントロール パーツ

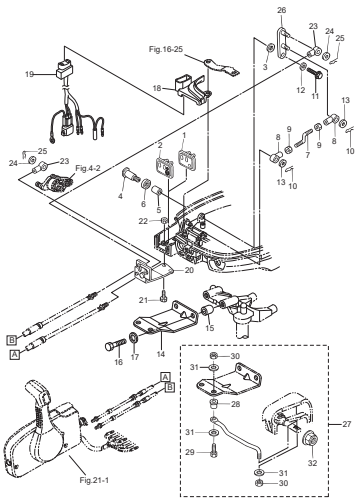

Fig. 19 TOP COWL
トップカウル

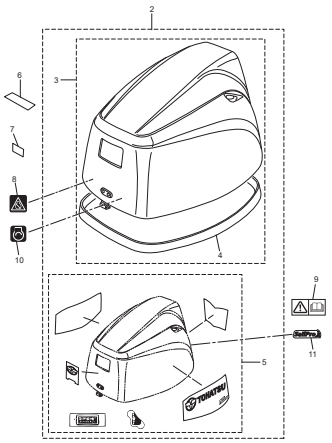

Fig. 20 FUEL TANK
フュエルタンク

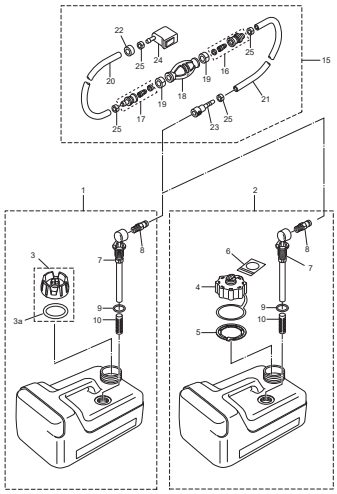

Fig. 21 COMPONENT PARTS OF REMOTE CONTROL
リモコンボックス構成部品

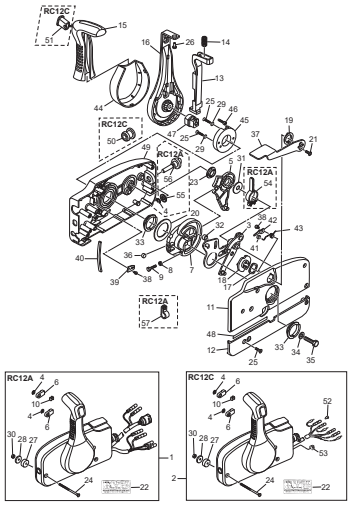

Fig. 22 COMPONENT PARTS OF REMOTE CONTROL (ELECTRIC PARTS)
リモコンボックス構成部品（電装品関係）

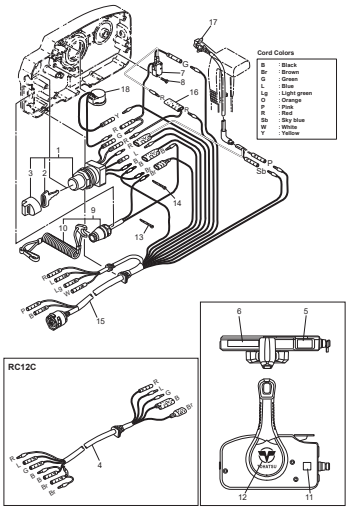

Fig. 23 OPTIONAL PARTS (REMOTE CONTROL)
オプショナルパーツ（リモートコントロール）

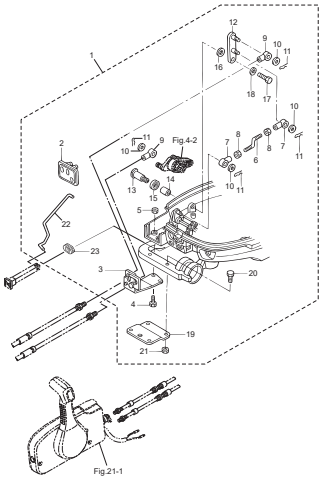

Fig. 24 OPTIONAL PARTS (ACCESSORIES)
オプショナルパーツ（アクセサリ）

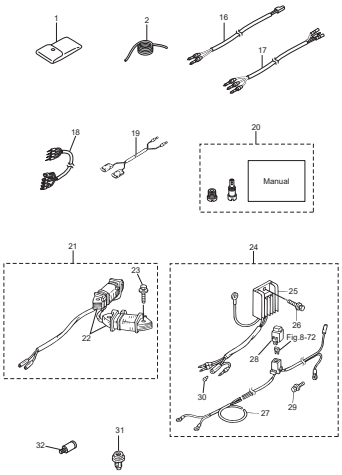

Fig. 25 ASSEMBLY・KIT PARTS
アッセンブリ・キットパーツ

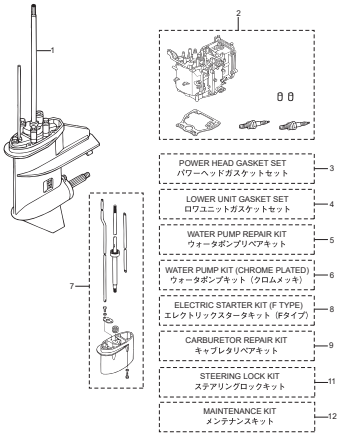

Fig. 1 **CYLINDER・CRANK CASE**
シリンダ・クランクケース

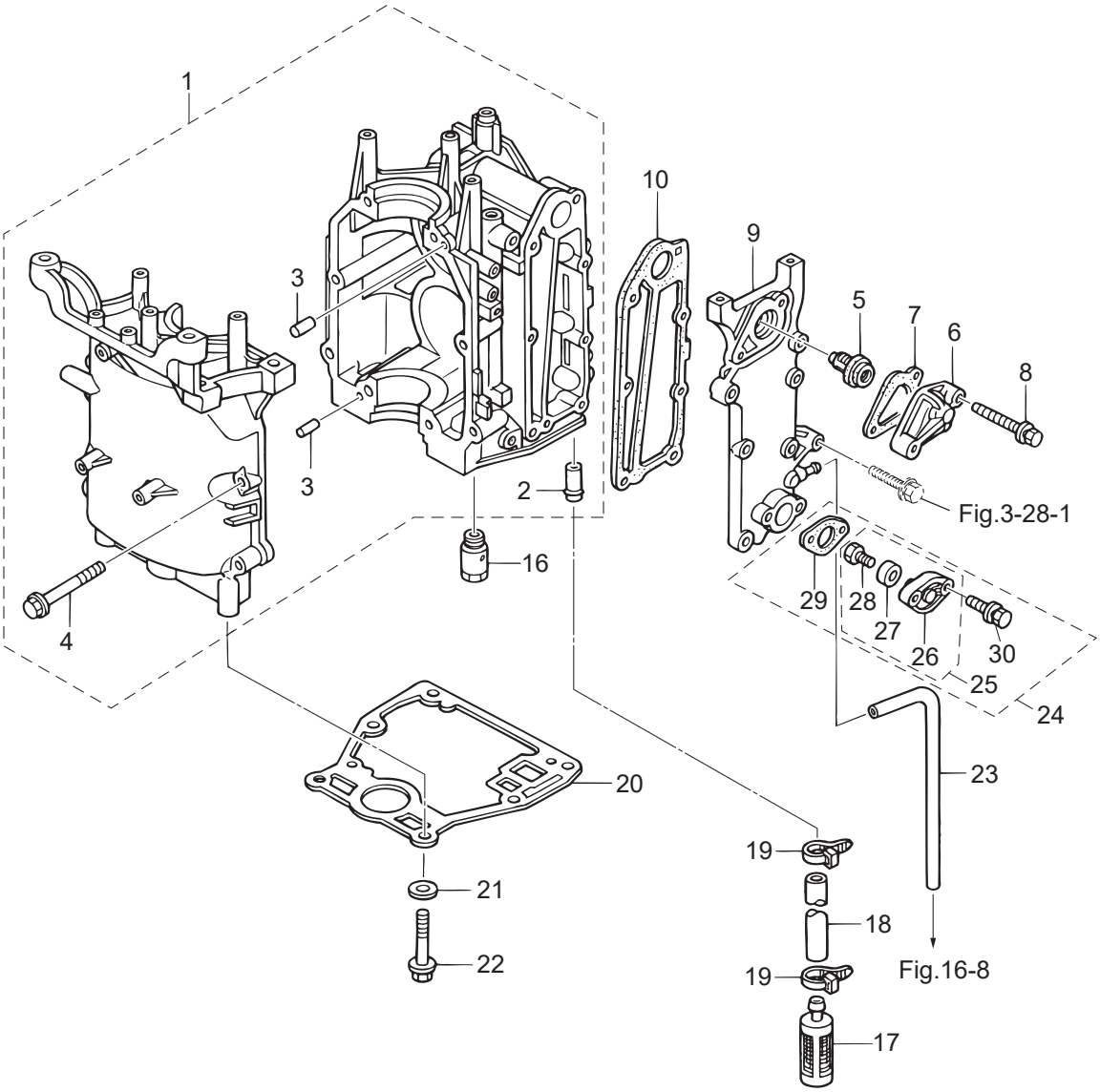

Ref.No. 見出番号		Part No. 部品番号	Description 部 品 名	Q'ty/個数				Remarks 備 考
				MFS6BZ	MFS8B	MFS9.8B	MFS9.8BX	
1-1		3V1B01100-0	CYL BLOCK & CRANKCASE ASSY ｼﾘﾝﾀﾞﾌﾞﾛｯｸ&ｸﾗﾝｸｹｰｽｱｯｼ	1	1	1	1	
1-2		3H8-02093-0	* NIPPLE 10-32 * ﾆｯﾌﾟﾙ 10-32	1	1	1	1	
1-3		345-01111-0	* DOWEL PIN 6-12 * ﾀﾞｳｪﾙﾋﾟﾝ 6-12	2	2	2	2	
1-4		3H8-01012-1	* CYLINDER HEAD BOLT 8-50 * ｼﾘﾝﾀﾞﾍｯﾄﾞﾎﾞﾙﾄ 8-50	8	8	8	8	Crankcase
1-5		3NV-01030-0	THERMOSTAT ｻｰﾓｽﾀｯﾄ	1	1	1	1	Mark 60
1-6		3H6B01031-0	THERMOSTAT CAP ｻｰﾓｽﾀｯﾄｷｬｯﾌﾟ	1	1	1	1	
1-7		346-01032-0	THERMOSTAT CAP GASKET ｻｰﾓｽﾀｯﾄｷｬｯﾌﾟｶﾞｽｹｯﾄ	1	1	1	1	
1-8		9101E3-5640	BOLT ﾎﾞﾙﾄ	2	2	2	2	
1-9		3V1B02301-0	EXHAUST COVER (OUTER) ｴｷｿﾞｰｽﾄｶﾊﾞｰ (ｱｳﾀ)	1	1	1	1	
1-10		3V1-02305-0	EXHAUST COVER GASKET ｴｷｿﾞｰｽﾄｶﾊﾞｰｶﾞｽｹｯﾄ	1	1	1	1	
1-16		3V2-07620-0	PLUNGER ASSY ﾌﾟﾗﾝｼﾞｬｱｯｼ	1	1	1	1	
1-17		3V1-07410-1	OIL STRAINER ASSY ｵｲﾙｽﾄﾚｰﾅｱｯｼ	1	1	1	1	
1-18		3UA-07715-0	PIPE L=120 ﾊﾟｲﾌﾟ	1	1	1	1	
1-19		369-84398-1	BAND 202 ﾊﾞﾝﾄﾞ	2	2	2	2	
1-20		3V1-01303-0	ENGINE BASEMENT GASKET ｴﾝｼﾞﾝﾍﾞｰｽｶﾞｽｹｯﾄ	1	1	1	1	
1-21		9401E3-0800	WASHER ﾜｯｼｬ	6	6	6	6	
1-22		3BJ-61017-1	BOLT 8-P1.25 ﾎﾞﾙﾄ 8-P1.25	6	6	6	6	
1-23		98AB-50-330	HOSE ﾎｰｽ	1	1	1	1	98AB-501000
1-24		3UAB01147-0	ANODE PLUG KIT ｱﾉｰﾄﾞﾌﾟﾗｸﾞｷｯﾄ	1	1	1	1	
1-25		3UAB01142-0	* ANODE PLUG ASSY * ｱﾉｰﾄﾞﾌﾟﾗｸﾞｱｯｼ	1	1	1	1	
1-26		3H8B01143-1	** ANODE PLUG ** ｱﾉｰﾄﾞﾌﾟﾗｸﾞ	1	1	1	1	
1-27		369-60218-1	** ANODE ** ｱﾉｰﾄﾞ	1	1	1	1	
1-28		910103-0616	** BOLT ** ﾎﾞﾙﾄ	1	1	1	1	
1-29		3R3-01144-0	* GASKET * ｶﾞｽｹｯﾄ	1	1	1	1	
1-30		9101E3-5620	* BOLT * ﾎﾞﾙﾄ	2	2	2	2	

Fig. 2 PISTON・CRANK SHAFT
ピストン・クランクシャフト

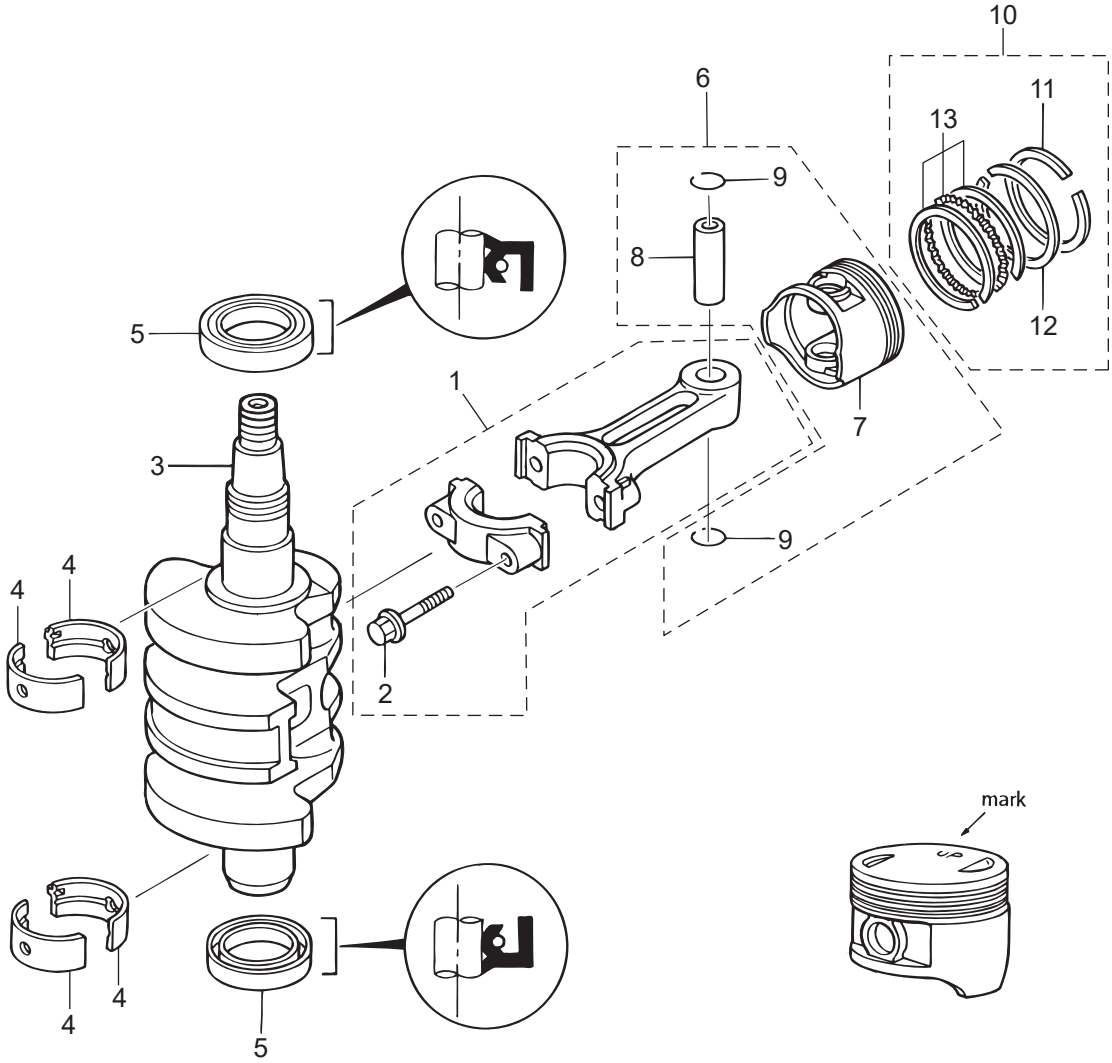

Ref.No. 見出番号		Part No. 部品番号	Description 部 品 名	Q'ty/個数 MFS6BZ	MFS8B	MFS9.8B	MFS9.8BX	Remarks 備 考
2-1		3V1-00040-1	CONNECTING ROD ASSY ｺﾝﾛｯﾄﾞｱｯｼ	2	2	2	2	
2-2		3H6-00059-0	* CONNECTING ROD BOLT * ｺﾝﾛｯﾄﾞﾎﾞﾙﾄ	2	2	2	2	
2-3		3V1-00030-1	CRANKSHAFT ASSY ｸﾗﾝｸｼｬﾌﾄｱｯｼ	1	1	1	1	
2-4	1	3V1-07408-0	PLAIN SHAFT BEARING 30-33-15 ﾌﾟﾚｰﾝｼｬﾌﾄﾍﾞｱﾘﾝｸﾞ (ﾌﾞﾗｳﾝ)	A	A	A	A	Brown see Service Manual
2-4	2	3V1-07407-0	PLAIN SHAFT BEARING 30-33-15 ﾌﾟﾚｰﾝｼｬﾌﾄﾍﾞｱﾘﾝｸﾞ (ﾌﾞﾗｯｸ)	A	A	A	A	Black see Service Manual
2-5		3V1-00121-0	OIL SEAL 30-45-8 ｵｲﾙｼｰﾙ 30-45-8	2	2	2	2	
2-6	1	3FK-87130-0	PISTON REPAIR KIT ﾋﾟｽﾄﾝﾘﾍﾟｱｷｯﾄ	2	2	2	2	STD
2-6	2	3FK-87131-0	PISTON REPAIR KIT (0.5 O/S) ﾋﾟｽﾄﾝﾘﾍﾟｱｷｯﾄ (0.5 O/S)	2	2	2	2	OPT
2-7	1	3V1-00001-1	* PISTON * ﾋﾟｽﾄﾝ	1	1	1	1	STD
2-7	2	3V1-00004-1	* PISTON (0.5 O/S) * ﾋﾟｽﾄﾝ (0.5 O/S)	1	1	1	1	OPT
2-8		332-00021-1	* PISTON PIN * ﾋﾟｽﾄﾝﾋﾟﾝ	1	1	1	1	
2-9		350-00024-1	* PISTON PIN CLIP * ﾋﾟｽﾄﾝﾋﾟﾝｸﾘｯﾌﾟ	2	2	2	2	
2-10	1	3FK-87123-0	PISTON RING SET ﾋﾟｽﾄﾝﾘﾝｸﾞｾｯﾄ	2	2	2	2	STD
2-10	2	3FK-87124-0	PISTON RING SET (0.5 O/S) ﾋﾟｽﾄﾝﾘﾝｸﾞｾｯﾄ (0.5 O/S)	2	2	2	2	OPT
2-11	1	3V1-00011-0	* PISTON RING * ﾋﾟｽﾄﾝﾘﾝｸﾞ	1	1	1	1	STD 1st
2-11	2	3V1-00014-0	* PISTON RING (0.5 O/S) * ﾋﾟｽﾄﾝﾘﾝｸﾞ (0.5 O/S)	1	1	1	1	OPT 1st
2-12	1	3V1-00012-0	* PISTON RING * ﾋﾟｽﾄﾝﾘﾝｸﾞ	1	1	1	1	STD 2nd
2-12	2	3V1-00015-0	* PISTON RING (0.5 O/S) * ﾋﾟｽﾄﾝﾘﾝｸﾞ (0.5 O/S) 2nd	1	1	1	1	OPT 2nd
2-13	1	3V1-00013-0	* PISTON RING-OIL * ﾋﾟｽﾄﾝﾘﾝｸﾞ ｵｲﾙ	1	1	1	1	STD Oil
2-13	2	3V1-00016-0	* PISTON RING-OIL (0.5 O/S) * ﾋﾟｽﾄﾝﾘﾝｸﾞ ｵｲﾙ (0.5 O/S)	1	1	1	1	OPT Oil

Fig. 3 CYLINDER HEAD・OIL PUMP
シリンダヘッド・オイルポンプ

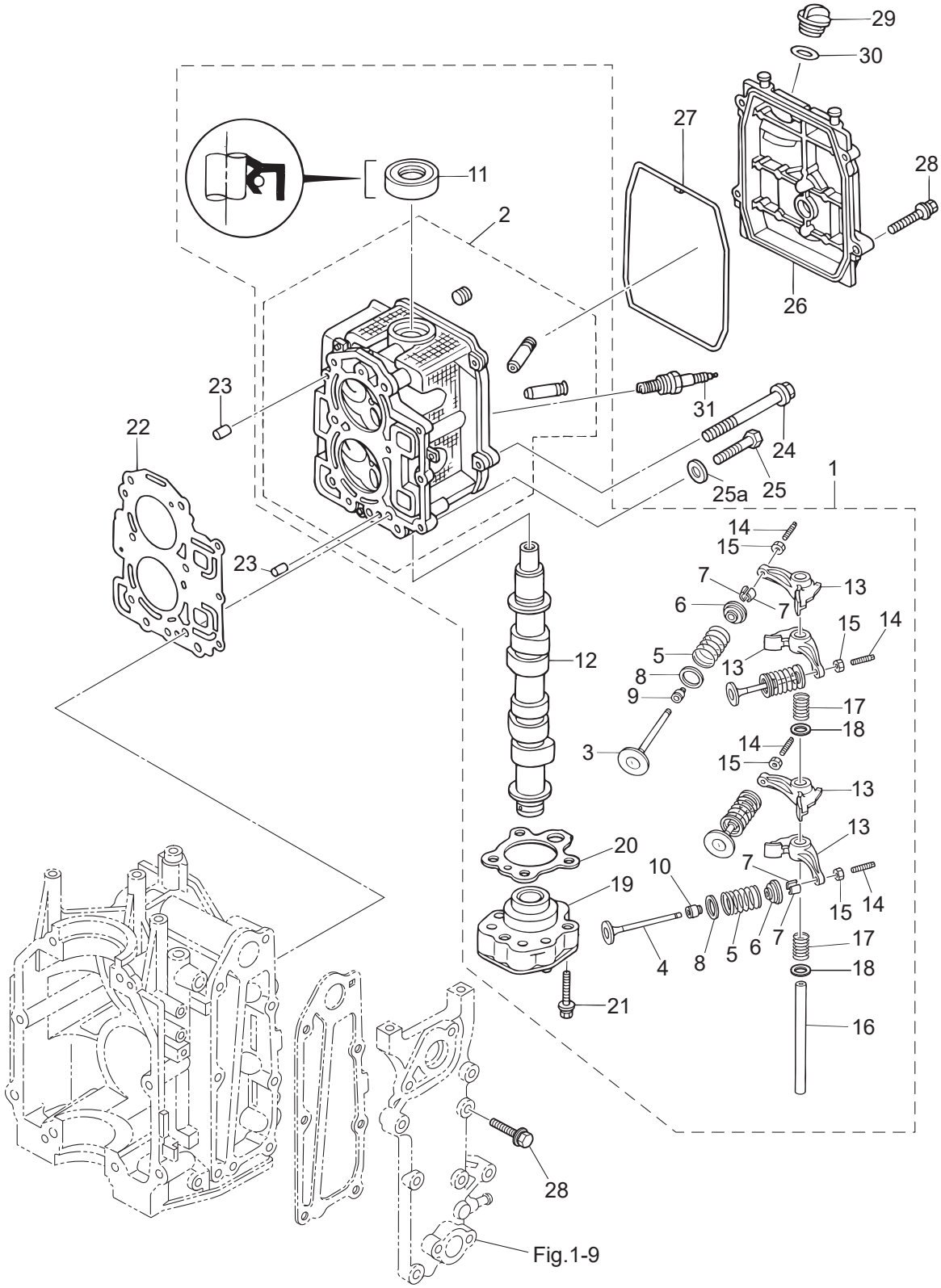

Ref.No. 見出番号		Part No. 部品番号	Description 部 品 名	Q'ty/個数 MFS6BZ	MFS8B	MFS9.8B	MFS9.8BX	Remarks 備 考
3-1	1	3V1B01000-4	CYLINDER HEAD COMPLETE ｼﾘﾝﾀﾞｰﾍｯﾄﾞｺﾝﾌﾟﾘｰﾄ		1	1		
3-1	2	3WBB01000-0	CYLINDER HEAD COMPLETE ｼﾘﾝﾀﾞｰﾍｯﾄﾞｺﾝﾌﾟﾘｰﾄ				1	
3-1	3	3FKB01000-2	CYLINDER HEAD COMPLETE ｼﾘﾝﾀﾞｰﾍｯﾄﾞｺﾝﾌﾟﾘｰﾄ	1				
3-2	1	3V1B01001-0	* CYLINDER HEAD ASSY * ｼﾘﾝﾀﾞｰﾍｯﾄﾞｱｯｼ	1	1	1		
3-2	2	3WBB01001-0	* CYLINDER HEAD ASSY * ｼﾘﾝﾀﾞｰﾍｯﾄﾞｱｯｼ				1	
3-3		3V1-07201-0	* INTAKE VALVE * ｲﾝﾃｰｸﾊﾞﾙﾌﾞ	2	2	2	2	
3-4		3V1-07202-0	* EXHAUST VALVE * ｴｷｿﾞｰｽﾄﾊﾞﾙﾌﾞ	2	2	2	2	
3-5		3AA-07203-0	* VALVE SPRING L=38.3 * ﾊﾞﾙﾌﾞｽﾌﾟﾘﾝｸﾞ L=38.3	4	4	4	4	
3-6		3GT-07921-0	* RETAINER * ﾘﾃｰﾅ	4	4	4	4	
3-7		3KY-07923-0	* COTTER * ｺｯﾀ	8	8	8	8	
3-8		3V1-07205-0	* VALVE SPRING SEAT * ﾊﾞﾙﾌﾞｽﾌﾟﾘﾝｸﾞｼｰﾄ	4	4	4	4	
3-9		3R3-07204-0	* INTAKE VALVE STEM SEAL * ｲﾝﾃｰｸﾊﾞﾙﾌﾞｽﾃﾑｼｰﾙ	2	2	2	2	Black
3-10		3R3-07206-0	* EXHAUST VALVE STEM SEAL * ｴｷｿﾞｰｽﾄﾊﾞﾙﾌﾞｽﾃﾑｼｰﾙ	2	2	2	2	Green
3-11		3H8-07025-0	* OIL SEAL 18-35-8 * ｵｲﾙｼｰﾙ 18-35-8	1	1	1	1	
3-12	1	3Y4-07810-1	* CAMSHAFT ASSY * ｶﾑｼｬﾌﾄｱｯｼ		1	1	1	
3-12	2	3FK-07810-1	* CAMSHAFT ASSY * ｶﾑｼｬﾌﾄｱｯｼ	1				
3-13		3Y2-07935-0	* ROCKER ARM * ﾛｯｶｰｱｰﾑ	4	4	4	4	
3-14		3R0-07238-0	* ADJUSTING SCREW * ｱｼﾞｬｽﾄｽｸﾘｭ	4	4	4	4	
3-15		3H8-07237-0	* ADJUSTING NUT * ｱｼﾞｬｽﾄﾅｯﾄ	4	4	4	4	
3-16		3Y2-07920-0	* ROCKER ARM SHAFT * ﾛｯｶｱｰﾑｼｬﾌﾄ	1	1	1	1	
3-17		3AA-07225-0	* ROCKER SHAFT SPRING L=25 * ﾛｯｶｼｬﾌﾄｽﾌﾟﾘﾝｸﾞ L=25	2	2	2	2	
3-18		3R3-07227-0	* WASHER 13.2-21.8-2 * ﾜｯｼｬ 13.2-21.8-2	2	2	2	2	
3-19		3V1-07600-0	* OIL PUMP ASSY * ｵｲﾙﾎﾟﾝﾌﾟｱｯｼ	1	1	1	1	
3-20		3V1-07653-0	* OIL PUMP GASKET * ｵｲﾙﾎﾟﾝﾌﾟｶﾞｽｹｯﾄ	1	1	1	1	
3-21		910114-5635	* BOLT * ﾎﾞﾙﾄ	3	3	3	3	
3-22		3V1-01005-0	CYLINDER HEAD GASKET ｼﾘﾝﾀﾞｰﾍｯﾄﾞｶﾞｽｹｯﾄ	1	1	1	1	
3-23		345-01111-0	DOWEL PIN 6-12 ﾀﾞｳｪﾙﾋﾟﾝ 6-12	2	2	2	2	
3-24		3H8-01012-1	CYLINDER HEAD BOLT 8-50 ｼﾘﾝﾀﾞｰﾍｯﾄﾞﾎﾞﾙﾄ 8-50	6	6	6	6	
3-25		3KK-02319-0	BOLT 25mm ﾎﾞﾙﾄ	3	3	3	3	

Fig. 3 CYLINDER HEAD・OIL PUMP
シリンダヘッド・オイルポンプ

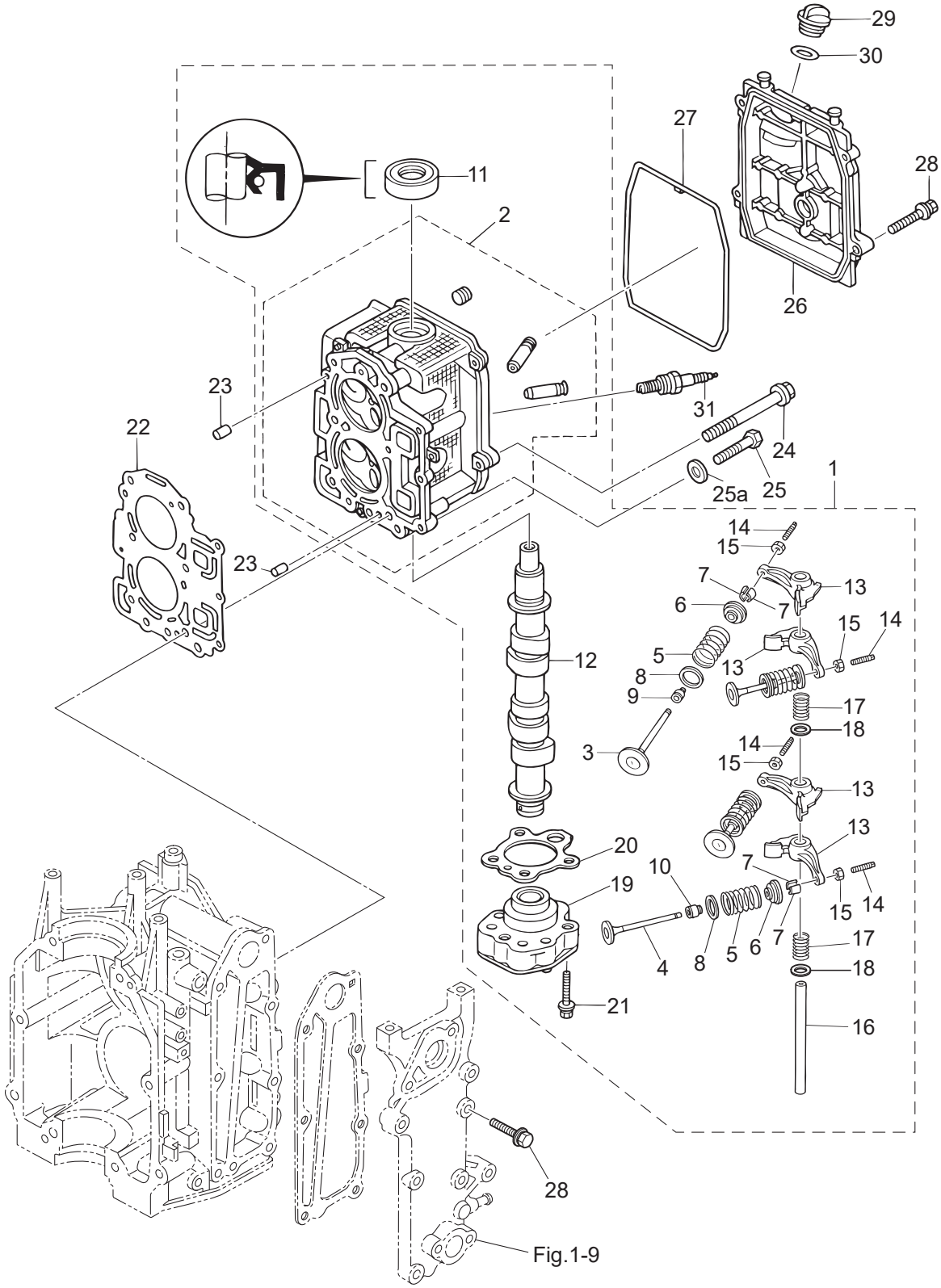

Ref.No. 見出番号		Part No. 部品番号	Description 部 品 名	Q'ty/個数 MFS6BZ	MFS8B	MFS9.8B	MFS9.8BX	Remarks 備 考
3-25a		940103-0600	WASHER ﾜｯｼｬ	3	3	3	3	
3-26		3V1B01021-0	CYLINDER HEAD COVER ｼﾘﾝﾀﾞｰﾍｯﾄﾞｶﾊﾞｰ	1	1	1	1	
3-27		3V1-01024-0	CYLINDER HEAD COVER GASKET ｼﾘﾝﾀﾞｰﾍｯﾄﾞｶﾊﾞｰｶﾞｽｹｯﾄ	1	1	1	1	
3-28	1	9101E3-5625	BOLT ﾎﾞﾙﾄ	5	5	5	5	Exhaust Cover
3-28	2	910103-5625	BOLT ﾎﾞﾙﾄ	4	4	4	4	Cylinder Head Cover
3-29		3R0-71015-1	OIL FILLER CAP ｵｲﾙﾌｨﾗｷｬｯﾌﾟ	1	1	1	1	
3-30		3R0-07422-0	O-RING 3.1-24.4 Oﾘﾝｸﾞ 3.1-24.4	1	1	1	1	
3-31		9701-1-1103	SPARK PLUG(DCPR6E) ｽﾊﾟｰｸﾌﾟﾗｸﾞ (DCPR6E)	2	2	2	2	

Fig. 4 **PULLEY・TIMING BELT**
プーリ・タイミングベルト

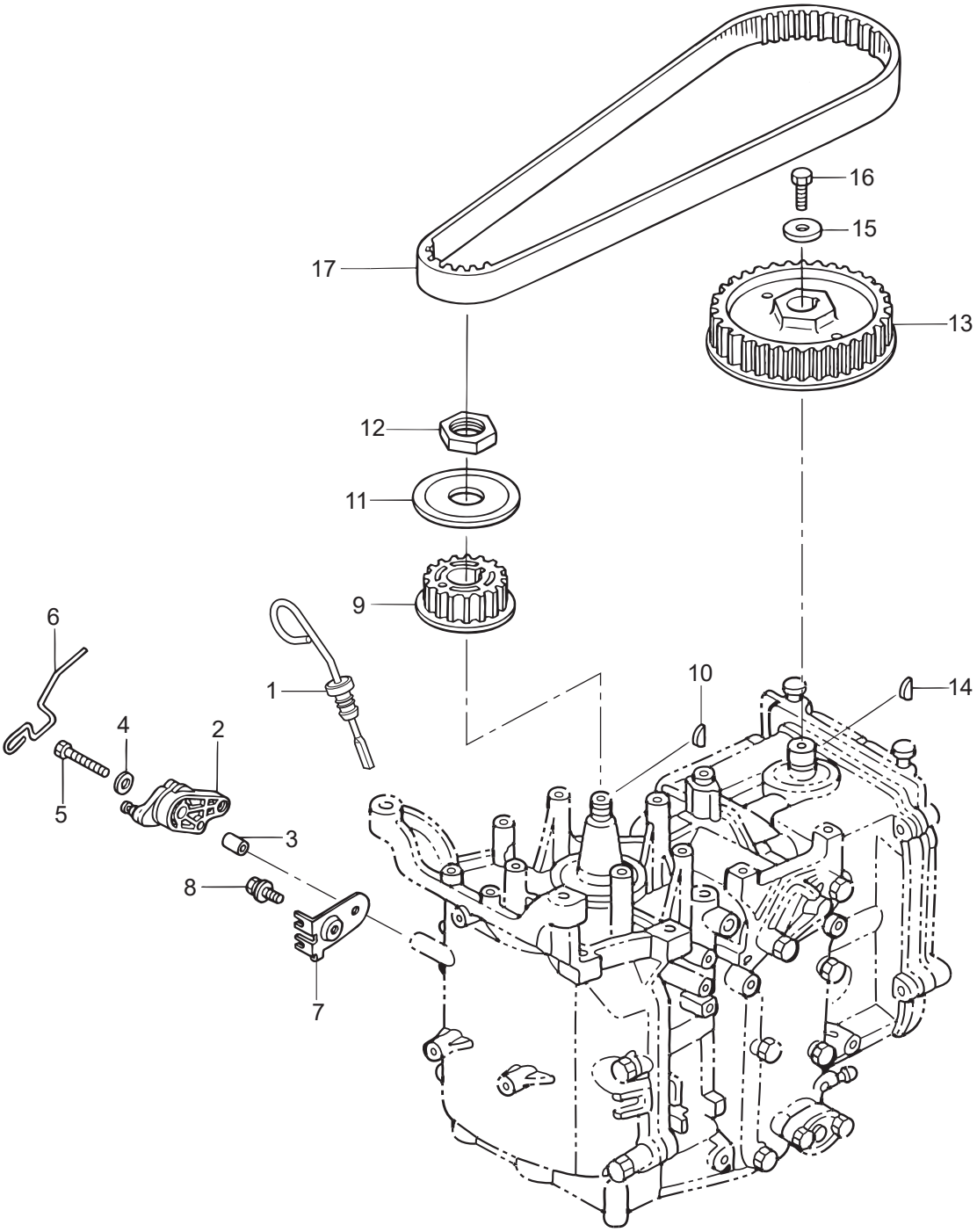

Ref.No. 見出番号		Part No. 部品番号	Description 部 品 名	Q'ty/個数				Remarks 備 考
				MFS6BZ	MFS8B	MFS9.8B	MFS9.8BX	
4-1		3V1-07421-0	OIL LEVEL GAUGE ｵｲﾙﾚﾍﾞﾙｹﾞｰｼﾞ	1	1	1	1	
4-2		3V1-63622-0	THROTTLE DRUM ASSY ｽﾛｯﾄﾙﾄﾞﾗﾑｱｯｼ	1	1	1	1	
4-3		346-67114-1	SPACER 6.2-9-15.7 ｽﾍﾟｰｻ 6.2-9-15.7	1	1	1	1	
4-4		3C8-66308-0	WASHER 6-16-1.5 ﾜｯｼｬ 6-16-1.5	1	1	1	1	
4-5		910103-0630	BOLT ﾎﾞﾙﾄ	1	1	1	1	
4-6		3V1-63617-1	THROTTLE ROD ｽﾛｯﾄﾙﾛｯﾄﾞ	1	1	1	1	
4-7		3V1-63508-1	THROTTLE WIRE BRACKET ｽﾛｯﾄﾙﾜｲﾔﾌﾞﾗｹｯﾄ	1	1	1	1	
4-8		910103-5612	BOLT ﾎﾞﾙﾄ	1	1	1	1	
4-9		3V1-10060-0	DRIVE PULLEY ﾄﾞﾗｲﾌﾞﾌﾟｰﾘ	1	1	1	1	Timing Pulley
4-10		3T5-10131-0	KEY t=4 ｷｰ 13.4-5-4	1	1	1	1	Crankshaft
4-11		3V1-10063-0	BELT GUIDE ﾍﾞﾙﾄｶﾞｲﾄﾞ	1	1	1	1	
4-12		3V1-10068-0	NUT ﾅｯﾄ	1	1	1	1	
4-13		3H8-10062-2	DRIVEN PULLEY ﾄﾞﾘﾌﾞﾝﾌﾟｰﾘ	1	1	1	1	Camshaft Pulley
4-14		309-00131-0	KEY 10-3.7-3 ｷｰ 10-3.7-3	1	1	1	1	Camshaft
4-15		3H8-10066-0	WASHER 6.5-19-3.2 ﾜｯｼｬ 6.5-19-3.2	1	1	1	1	
4-16		3AA-60108-0	PRE-COATED BOLT 6-20 ﾌﾟﾚｺｰﾄﾎﾞﾙﾄ 6-20	1	1	1	1	
4-17		3V1-10045-0	TIMING BELT ﾀｲﾐﾝｸﾞﾍﾞﾙﾄ	1	1	1	1	

Fig. 5 INTAKE MANIFOLD・FUEL PUMP
インテークマニホールド・フュエルポンプ

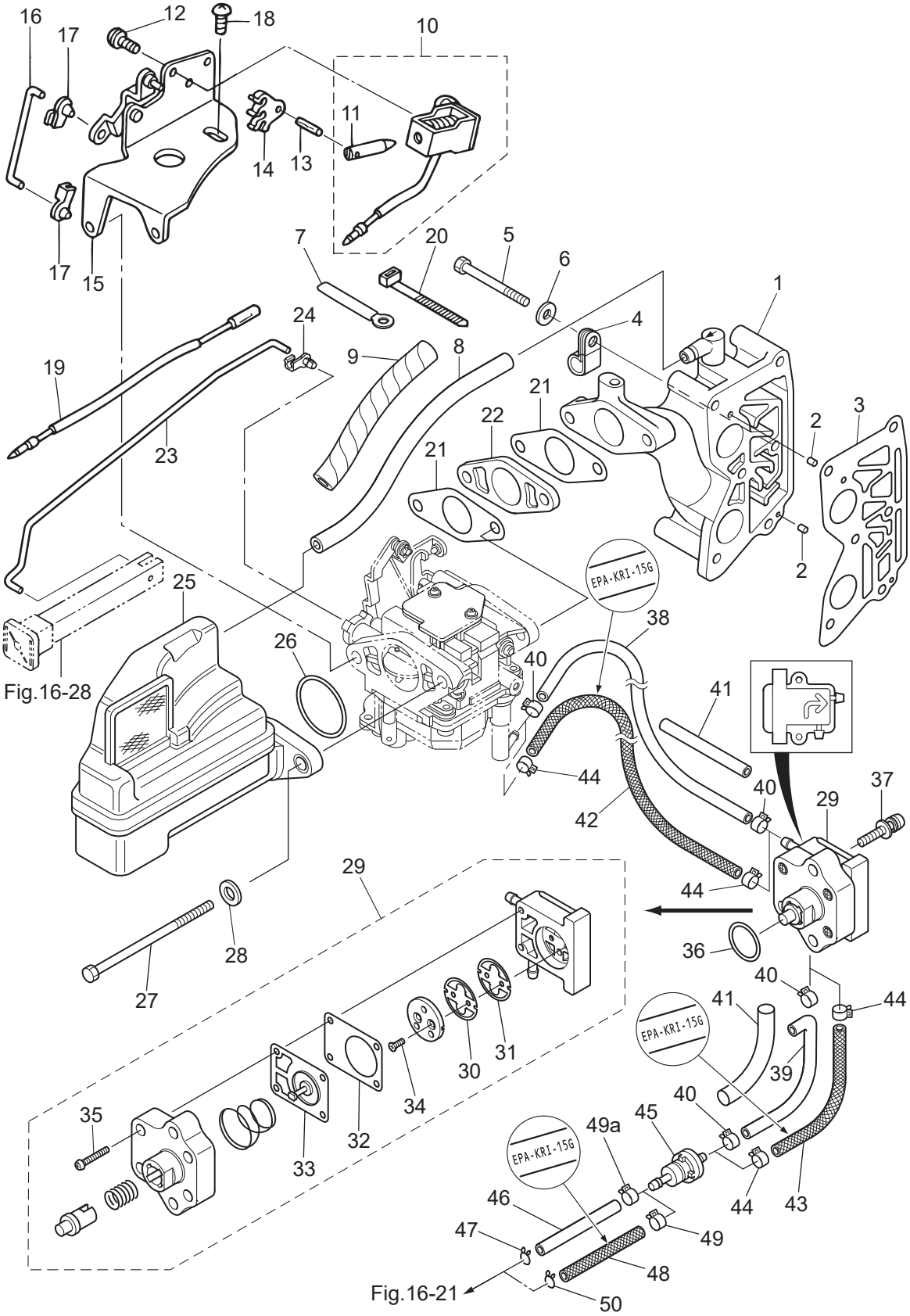

Ref.No. 見出番号		Part No. 部品番号	Description 部 品 名	Q'ty/個数 MFS6BZ	MFS8B	MFS9.8B	MFS9.8BX	Remarks 備 考
5-1		3AA-02010-1	INTAKE MANIFOLD ASSY ｲﾝﾃｰｸﾏﾆﾎｰﾙﾄﾞｱｯｼ	1	1	1	1	
5-2		951403-0310	SPRING PIN 3-10 ｽﾌﾟﾘﾝｸﾞﾋﾟﾝ 3-10	2	2	2	2	
5-3		3V1-02104-0	INTAKE MANIFOLD GASKET ｲﾝﾃｰｸﾏﾆﾎｰﾙﾄﾞｶﾞｽｹｯﾄ	1	1	1	1	
5-4		345-06915-0	CLAMP 6.5-14L ｸﾗﾝﾌﾟ 6.5-14L	1	1	1	1	
5-5		9161G4-0653	BOLT ﾎﾞﾙﾄ	6	6	6	6	
5-6		940103-0600	WASHER ﾜｯｼｬ	6	6	6	6	
5-7		3T4-06972-1	CLAMP 6.5-87P ｸﾗﾝﾌﾟ 6.5-87P	1	1	1	1	Starter Case
5-8		98AB-70-275	HOSE ﾎｰｽ	1	1	1	1	Intake Manifold-Intake Silencer 98AB-701000
5-9		3V1-76148-0	SPIRAL TUBE PROTECTOR φ10-100 ｽﾊﾟｲﾗﾙﾁｭｰﾌﾞﾌﾟﾛﾃｸﾀ φ10-100	1	1	1		for EP/EPT Type
5-10		3V1-76050-0	CHOKE SOLENOID ﾁｮｰｸｿﾚﾉｲﾄﾞ (EP)	1	1	1		for EP/EPT Type
5-11		361-76073-0	* PLUNGER * ﾌﾟﾗﾝｼﾞｬ ﾁｮｰｸｿﾚﾉｲﾄﾞ	1	1	1		
5-12		921503-6408	SCREW ｽｸﾘｭ	3	3	3		Choke Solenoid for EP/EPT Type
5-13		951403-0312	SPRING PIN 3-12 ｽﾌﾟﾘﾝｸﾞﾋﾟﾝ 3-12	1	1	1		for EP/EPT Type
5-14		346-76057-0	CHOKE SOLENOID HOOK ﾁｮｰｸｿﾚﾉｲﾄﾞﾌｯｸ	1	1	1		for EP/EPT Type
5-15		3V1-76078-1	CHOKE SOLENOID BRACKET ASSY ﾁｮｰｸｿﾚﾉｲﾄﾞﾌﾞﾗｹｯﾄｱｯｼ (EP)	1	1	1		for EP/EPT Type
5-16		3V1-76076-0	LINK ROD ﾘﾝｸﾛｯﾄﾞ (EP)	1	1	1		for EP/EPT Type
5-17		3V1-67196-0	ROD SNAP 1.5-2 ﾛｯﾄﾞｽﾅｯﾌﾟ 1.5-2	2	2	2		for EP/EPT Type
5-18		921503-0510	SCREW ｽｸﾘｭ	1	1	1		for EP/EPT Type
5-19		3V1-72547-0	ASSIST CORD (BLU) ｱｼｽﾄｺｰﾄﾞ (ﾌﾞﾙｰ)	1	1	1		for EP Type
5-20		3T5-84398-0	BAND 104 ﾊﾞﾝﾄﾞ	1	1	1		for EP/EPT Type
5-21		3V1-02011-0	CARBURETOR GASKET ｷｬﾌﾞﾚﾀｶﾞｽｹｯﾄ	2	2	2	2	
5-22	1	3V1-03952-0	INSULATOR ｲﾝｼｭﾚｰﾀ		1	1	1	
5-22	2	3FK-03952-0	INSULATOR ｲﾝｼｭﾚｰﾀ	1				
5-23		3Y3-67192-0	CHOKE ROD ﾁｮｰｸﾛｯﾄﾞ	1	1	1	1	for MF/EF/EFT Type
5-24		346-67196-1	ROD SNAP 3-B ﾛｯﾄﾞｽﾅｯﾌﾟ 3-B	1	1	1	1	for MF/EF/EFT Type
5-25		3V1-02409-0	INTAKE SILENCER ASSY ｲﾝﾃｰｸｻｲﾚﾝｻｱｯｼ	1	1	1	1	
5-26		3V1-02012-0	O-RING 2.4-35.2 Oﾘﾝｸﾞ 2.4-35.2	1	1	1	1	
5-27		916103-0695	BOLT ﾎﾞﾙﾄ	2	2	2	2	Carburetor
5-28		940103-0600	WASHER ﾜｯｼｬ	2	2	2	2	

Fig. 5 INTAKE MANIFOLD・FUEL PUMP
インテークマニホールド・フュエルポンプ

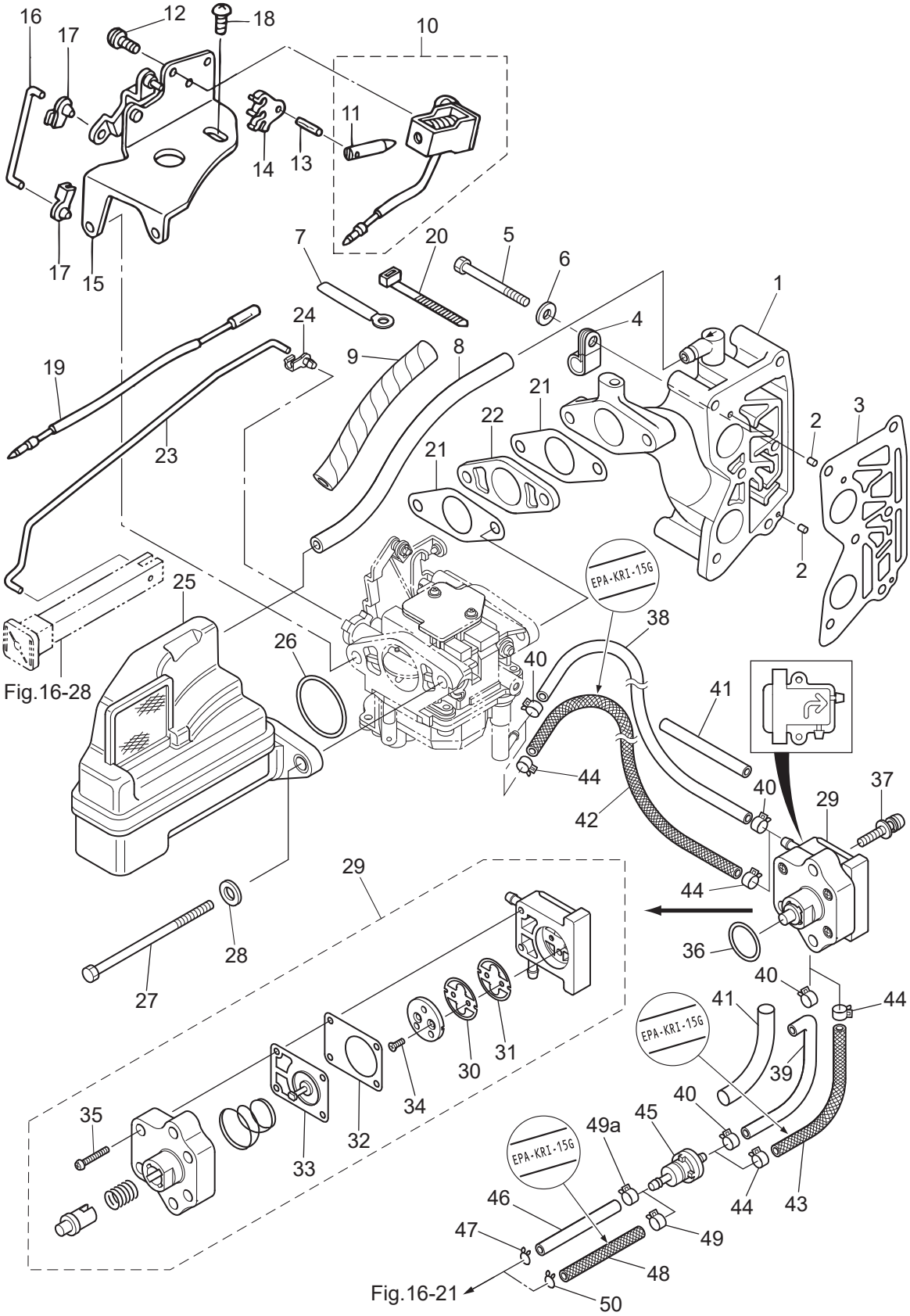

Ref.No. 見出番号		Part No. 部品番号	Description 部 品 名	Q'ty/個数				Remarks 備 考
				MFS6BZ	MFS8B	MFS9.8B	MFS9.8BX	
5-29		3H6-04000-7	FUEL PUMP ASSY ﾌｭｴﾙﾎﾟﾝﾌﾟｱｯｼ	1	1	1	1	
5-30		3H6-04044-0	* CHECK VALVE * ﾁｪｯｸﾊﾞﾙﾌﾞ P	1	1	1	1	White
5-31		3H6-04014-1	* CHECK VALVE * ﾁｪｯｸﾊﾞﾙﾌﾞ R	1	1	1	1	Black R
5-32		3H6-04028-0	* PUMP BODY GASKET * ﾎﾟﾝﾌﾟﾎﾞﾃﾞｨｶﾞｽｹｯﾄ	1	1	1	1	
5-33		3H6-04005-0	* PUMP DIAPHRAGM * ﾎﾟﾝﾌﾟﾀﾞｲﾔﾌﾗﾑ	1	1	1	1	
5-34		921603-0308	* SCREW * ｽｸﾘｭ	2	2	2	2	
5-35		922503-6418	* SCREW * ｽｸﾘｭ	4	4	4	4	
5-36		3H6-07422-0	O-RING 2.6-18.7 Oﾘﾝｸﾞ 2.6-18.7	1	1	1	1	
5-37		921503-5625	SCREW ｽｸﾘｭ	2	2	2	2	
5-38		98AB-50-260	HOSE ﾎｰｽ	1	1	1	1	Fuel Pump-Carburetor STD 98AB-501000
5-39		3UA-70315-0	FUEL HOSE ﾌｭｴﾙﾎｰｽ	1	1	1	1	
5-40		3GT-35143-0	CLIP φ9.4 ｸﾘｯﾌﾟ φ9.4	4	4	4	4	Fuel Pump-Carburetor
5-41		3V2-06157-0	PROTECTOR φ12-120 ﾌﾟﾛﾃｸﾀ φ12-120	2	2	2	2	STD Fuel Filter-Fuel Pump Fuel Pump-Carburetor
5-42		3BJ-02160-0	FUEL HOSE W/PROTECTOR L=260 ﾌｭｴﾙﾎｰｽ W/ﾌﾟﾛﾃｸﾀ L=260		1	1		for US
5-43		3V2-02160-0	FUEL HOSE W/PROTECTOR L=150 ﾌｭｴﾙﾎｰｽ W/ﾌﾟﾛﾃｸﾀ L=150		1	1		for US
5-44		3GT-35143-0	CLIP φ9.4 ｸﾘｯﾌﾟ φ9.4		4	4		for US
5-45		369-02230-1	FUEL FILTER ASSY ﾌｭｴﾙﾌｨﾙﾀｱｯｼ	1	1	1	1	
5-46		98AB-50-330	HOSE ﾎｰｽ	1	1	1	1	Connector-Fuel Filter STD 98AB-501000
5-47		338-02215-0	CLIP φ10 ｸﾘｯﾌﾟ φ10	1	1	1	1	STD
5-48		3AA-02160-0	FUEL HOSE W/PROTECTOR L=350 ﾌｭｴﾙﾎｰｽ W/ﾌﾟﾛﾃｸﾀ L=350		1	1		for US
5-49		3GT-35143-0	CLIP φ9.4 ｸﾘｯﾌﾟ φ9.4		1	1		Fuel Filter Side for US
5-49a		3GT-35143-0	CLIP φ9.4 ｸﾘｯﾌﾟ φ9.4	1	1	1	1	Fuel Filter
5-50		338-02215-0	CLIP φ10 ｸﾘｯﾌﾟ φ10		1	1		Connector Side for US

Fig. 6 **CARBURETOR**
キャブレタ

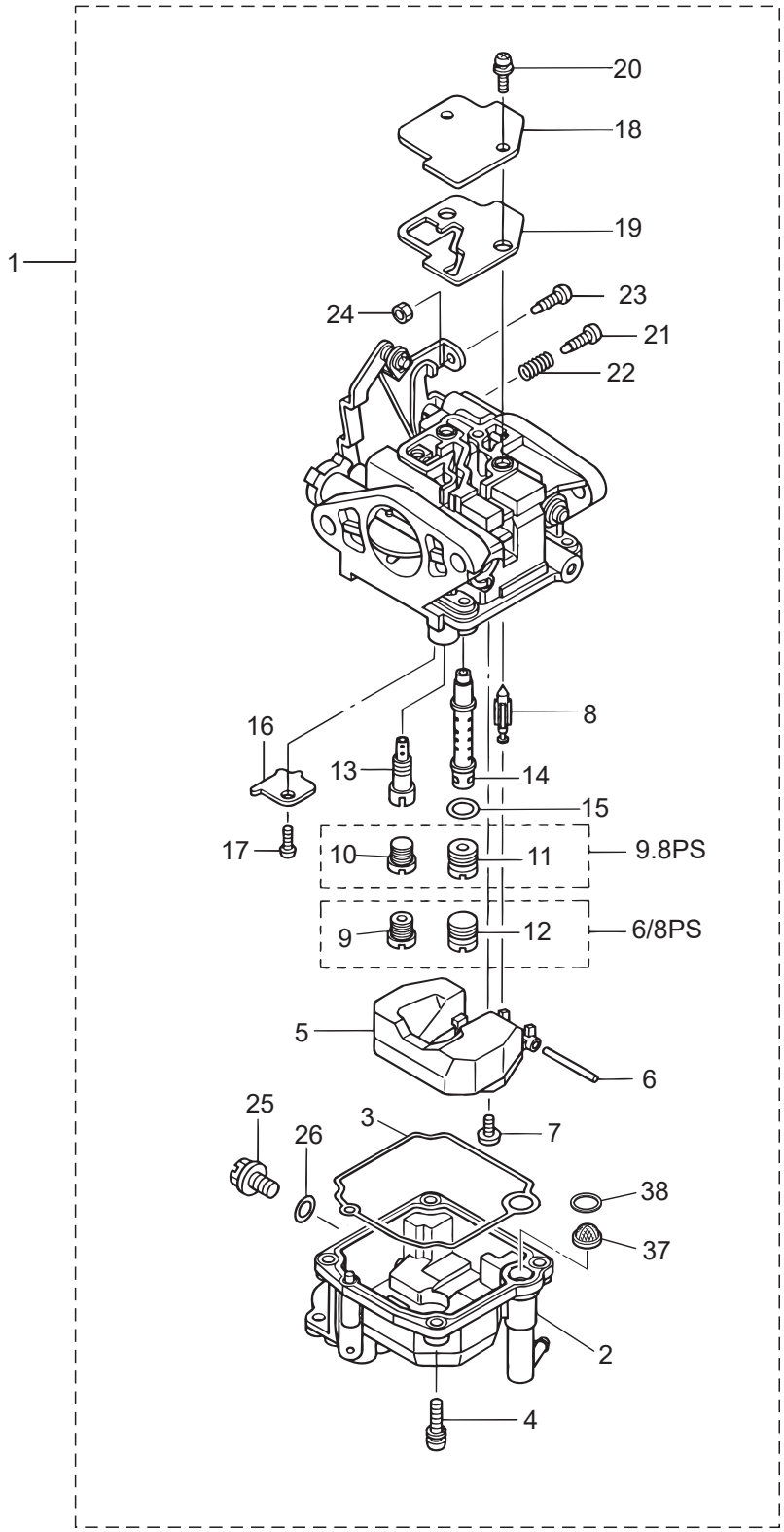

Ref.No. 見出番号		Part No. 部品番号	Description 部 品 名	Q'ty/個数 MFS6BZ	MFS8B	MFS9.8B	MFS9.8BX	Remarks 備 考
6-1	1	3V1-03100-4	CARBURETOR ASSY ｷｬﾌﾞﾚﾀｱｯｼ	1	1			for F-Type
6-1	3	3V1-03133-4	CARBURETOR ASSY (EP) ｷｬﾌﾞﾚﾀｱｯｼ (EP)	1	1			for EP Type
6-1	5	3V2-03100-4	CARBURETOR ASSY ｷｬﾌﾞﾚﾀｱｯｼ			1	1	for F-Type
6-1	7	3V2-03133-4	CARBURETOR ASSY (EP) ｷｬﾌﾞﾚﾀｱｯｼ (EP)			1		for EP Type
6-2		3V1-03120-0	* FLOAT CHAMBER * ﾌﾛｰﾄﾁｬﾝﾊﾞ	1	1	1	1	
6-3		3V1-03121-0	* FLOAT CHAMBER GASKET * ﾌﾛｰﾄﾁｬﾝﾊﾞｶﾞｽｹｯﾄ	1	1	1	1	
6-4		922503-6412	* SCREW * ｽｸﾘｭ	4	4	4	4	
6-5		3C8-03125-0	* FLOAT * ﾌﾛｰﾄ	1	1	1	1	
6-6		3C8-03126-0	* FLOAT ARM PIN * ﾌﾛｰﾄｱｰﾑﾋﾟﾝ	1	1	1	1	
6-7		921703-0406	* SCREW * ｽｸﾘｭ	1	1	1	1	
6-8		3V1-03147-1	* FLOAT VALVE * ﾌﾛｰﾄﾊﾞﾙﾌﾞ	1	1	1	1	
6-9		3V1-04476-0	* MAIN JET (#76) * ﾒｲﾝｼﾞｪｯﾄ (#76)	1	1			
6-10		3V1-03169-0	* PLUG * ﾌﾟﾗｸﾞ	1	1			
6-11		3V2-04492-0	* MAIN JET (#92) * ﾒｲﾝｼﾞｪｯﾄ (#92)			1	1	
6-12		3V2-03169-0	* PLUG * ﾌﾟﾗｸﾞ			1	1	
6-13		3V1-04539-0	* SLOW JET (#39) * ｽﾛｰｼﾞｪｯﾄ (#39)	1	1	1	1	
6-14	1	3V1-03141-0	* MAIN NOZZLE φ2.3 * ﾒｲﾝﾉｽﾞﾙ φ2.3	1	1			
6-14	3	3V2-03141-0	* MAIN NOZZLE φ2.6 * ﾒｲﾝﾉｽﾞﾙ φ2.6			1	1	
6-15		3V1-03116-0	* O-RING * Oﾘﾝｸﾞ	1	1	1	1	
6-16		3V1-03128-0	* PLATE * ﾌﾟﾚｰﾄ	1	1	1	1	
6-17		922503-0305	* SCREW * ｽｸﾘｭ	1	1	1	1	
6-18		3C8-03181-0	* CARBURETOR COVER * ｷｬﾌﾞﾚﾀｶﾊﾞｰ	1	1	1	1	
6-19		3V1-03182-0	* CARBURETOR COVER GASKET * ｷｬﾌﾞﾚﾀｶﾊﾞｰｶﾞｽｹｯﾄ	1	1	1	1	
6-20		922503-6410	* SCREW * ｽｸﾘｭ	2	2	2	2	
6-21		3V2-03179-0	* STOP SCREW L=18 * ｽﾄｯﾌﾟｽｸﾘｭ L=18	1	1	1	1	
6-22		3V2-03157-0	* SPRING L=14 * ｽﾌﾟﾘﾝｸﾞ L=14	1	1	1	1	
6-23		3V1-03179-0	* STOP SCREW L=15 * ｽﾄｯﾌﾟｽｸﾘｭ L=15	1	1	1	1	for F Type
6-24		3V1-03191-0	* NUT * ﾅｯﾄ	1	1	1	1	for F Type
6-25		3V1-03192-0	* DRAIN SCREW * ﾄﾞﾚﾝｽｸﾘｭ	1	1	1	1	

Fig. 6 **CARBURETOR**
キャブレタ

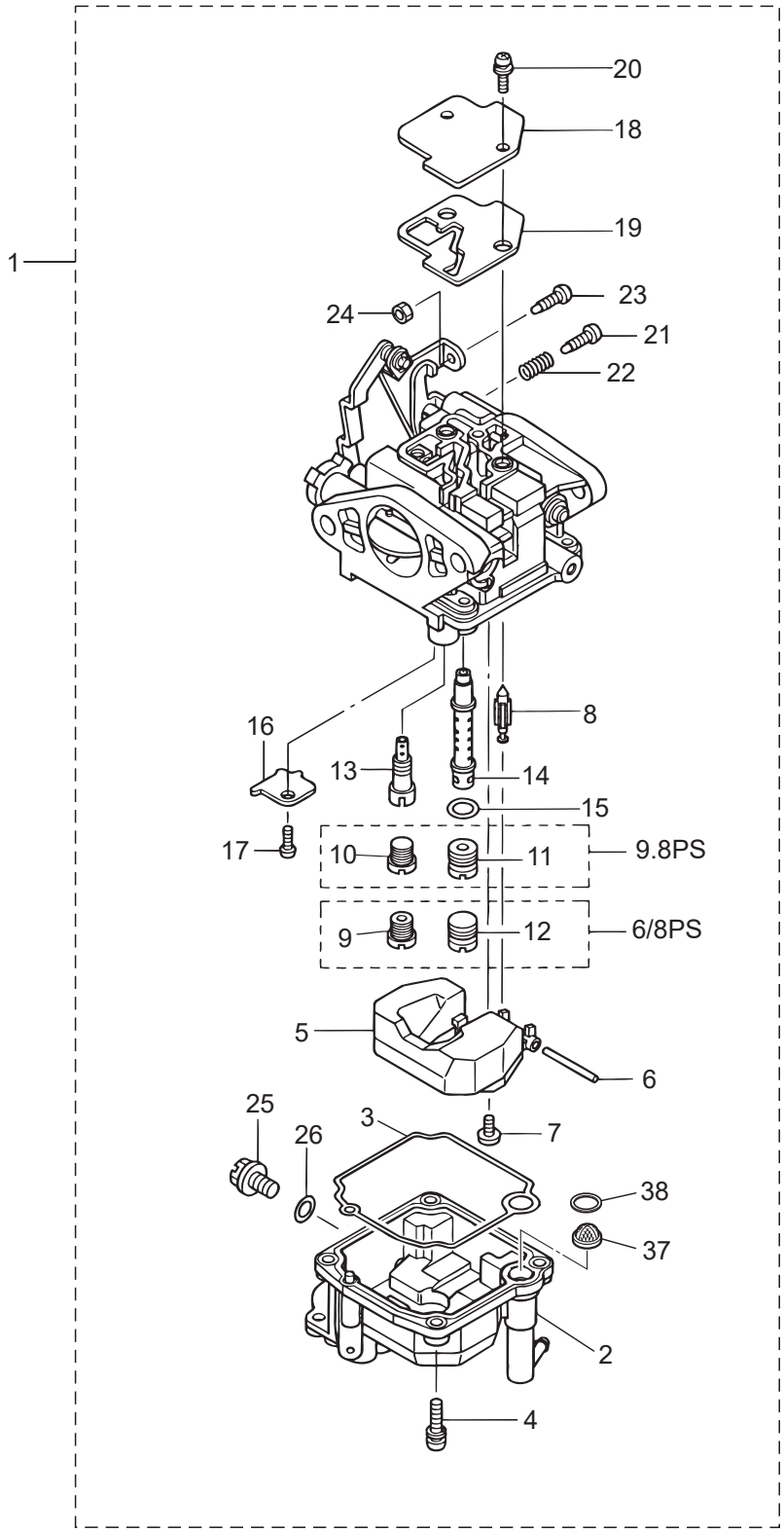

Ref.No. 見出番号		Part No. 部品番号	Description 部 品 名	Q'ty/個数				Remarks 備 考
				MFS6BZ	MFS8B	MFS9.8B	MFS9.8BX	
6-26		3V1-03193-0	＊GASKET ＊ｶﾞｽｹｯﾄ ﾄﾞﾚﾝｽｸﾘｭ	1	1	1	1	
6-37		3BJ-02234-0	＊FILTER ＊ﾌｨﾙﾀ	1	1	1	1	
6-38		3UA-03026-0	＊SPACER ＊ｽﾍﾟｰｻ	1	1	1	1	

Fig. 7 RECOIL STARTER
リコイルスタータ

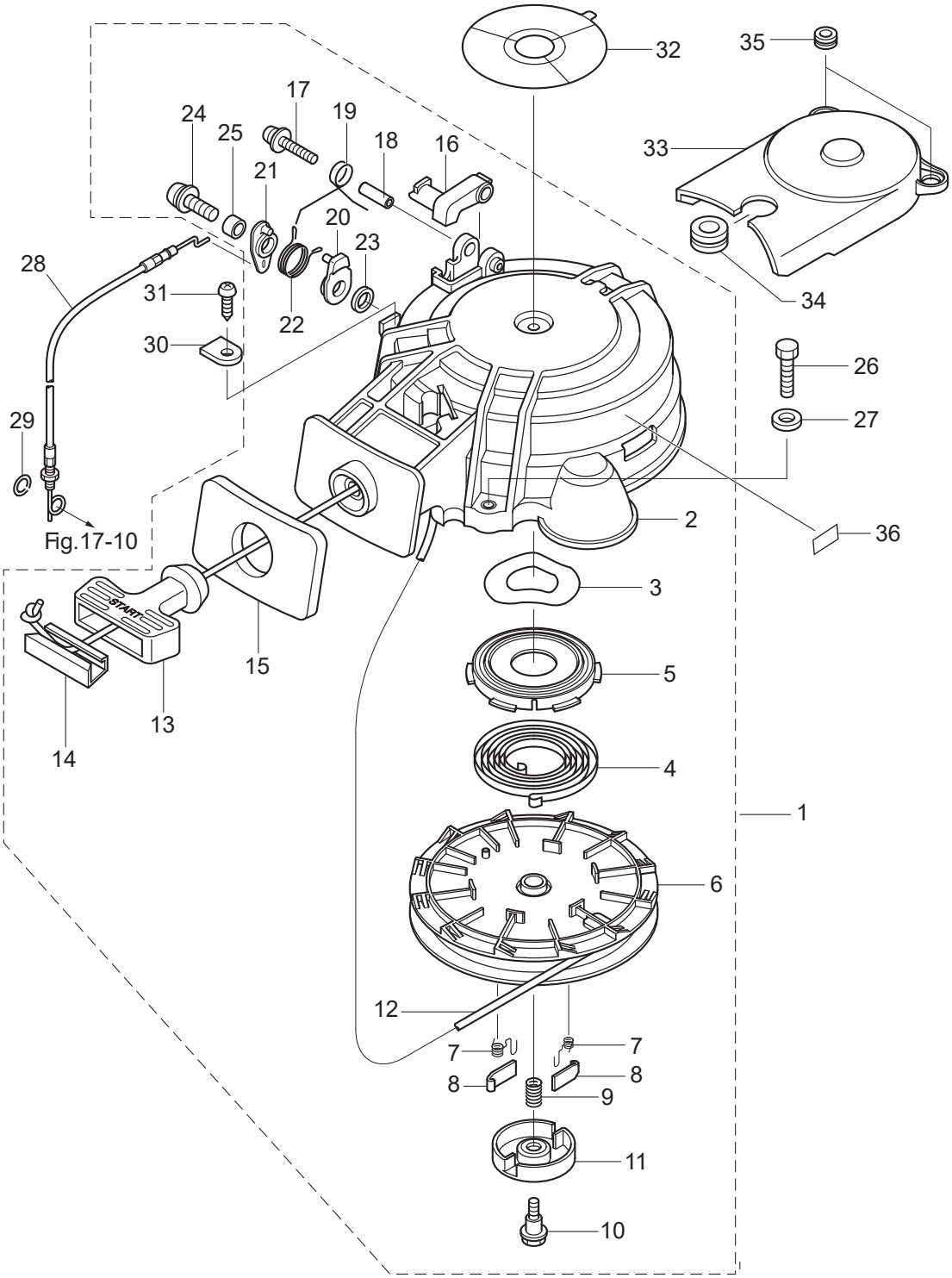

Ref.No. 見出番号		Part No. 部品番号	Description 部 品 名	Q'ty/個数 MFS6BZ	MFS8B	MFS9.8B	MFS9.8BX	Remarks 備 考
7-1		3UA-05090-0	RECOIL STARTER ASSY 1D ﾘｺｲﾙｽﾀｰﾀｱｯｼ	1	1	1	1	
7-2		3AA-05098-1	* STARTER CASE ASSY * ｽﾀｰﾀｹｰｽｱｯｼ	1	1	1	1	
7-3		3V1-05259-0	* WAVE WASHER * ｳｪｰﾌﾞﾜｯｼｬ	1	1	1	1	
7-4		3AA-05004-0	* STARTER SPRING * ｽﾀｰﾀｽﾌﾟﾘﾝｸﾞ	1	1	1	1	
7-5		3R1-05125-0	* STARTER SPRING CASE * ｽﾀｰﾀｽﾌﾟﾘﾝｸﾞｹｰｽ	1	1	1	1	
7-6		3V1-05104-1	* REEL φ140 * ﾘｰﾙ φ140	1	1	1	1	
7-7		3R1-05012-0	* RETURN SPRING * ﾘﾀｰﾝｽﾌﾟﾘﾝｸﾞ	2	2	2	2	
7-8		3R1-05003-2	* RATCHET * ﾗﾁｪｯﾄ	2	2	2	2	
7-9		3R1-05007-0	* FRICTION SPRING * ﾌﾘｸｼｮﾝｽﾌﾟﾘﾝｸﾞ	1	1	1	1	
7-10		3R1-05138-1	* BOLT 5-10-6.8-7.8 * ﾎﾞﾙﾄ ｽﾀｰﾀｼｬﾌﾄ	1	1	1	1	
7-11		3R1-05006-2	* FRICTION PLATE * ﾌﾘｸｼｮﾝﾌﾟﾚｰﾄ	1	1	1	1	
7-12		3AA-05013-0	* STARTER ROPE φ4.5-1600 * ｽﾀｰﾀﾛｰﾌﾟ φ4.5-1600	1	1	1	1	
7-13		3AA-05019-0	* STARTER HANDLE * ｽﾀｰﾀﾊﾝﾄﾞﾙ	1	1	1	1	
7-14		3R1-05131-1	* ROPE ANCHOR * ﾛｰﾌﾟｱﾝｶ	1	1	1	1	
7-15		3UA-67503-0	* STARTER SEAL 4S * ｽﾀｰﾀｼｰﾙ	1	1	1	1	
7-16		3AA-05252-0	* STARTER LOCK * ｽﾀｰﾀﾛｯｸ	1	1	1	1	
7-17		921503-5430	* SCREW * ｽｸﾘｭ	1	1	1	1	
7-18		3R1-05255-0	* COLLAR 4-6-21 * ｶﾗｰ 4-6-21	1	1	1	1	
7-19		3R1-05216-0	* STARTER LOCK SPRING * ｽﾀｰﾀﾛｯｸｽﾌﾟﾘﾝｸﾞ	1	1	1	1	
7-20		3Y0-05253-0	* STARTER LOCK CAM * ｽﾀｰﾀﾛｯｸｶﾑ	1	1	1	1	
7-21		3Y0-05226-0	* STARTER LOCK LEVER * ｽﾀｰﾀﾛｯｸﾚﾊﾞｰ	1	1	1	1	
7-22		3Y0-05258-0	* STARTER LOCK CAM SPRING * ｽﾀｰﾀﾛｯｸｶﾑｽﾌﾟﾘﾝｸﾞ	1	1	1	1	
7-23		940103-0600	* WASHER * ﾜｯｼｬ	1	1	1	1	
7-24		921503-5625	* SCREW * ｽｸﾘｭ	1	1	1	1	
7-25		3R0-06303-1	* COLLAR 6.2-9-12.3 * ｶﾗｰ 6.2-9-12.3	1	1	1	1	
7-26		3V2-60108-0	PRE-COATED BOLT 6-25 ﾌﾟﾚｺｰﾄﾎﾞﾙﾄ 6-25	3	3	3	3	
7-27	1	3C8-66308-0	WASHER 6-16-1.5 ﾜｯｼｬ 6-16-1.5	3	3	3	3	for MF Type
7-27	2	3C8-66308-0	WASHER 6-16-1.5 ﾜｯｼｬ 6-16-1.5	2	2	2		for EF/EP Type
7-28		3Y0-05207-0	STARTER LOCK WIRE ｽﾀｰﾀﾛｯｸﾜｲﾔ	1	1	1	1	

Fig. 7 RECOIL STARTER
リコイルスタータ

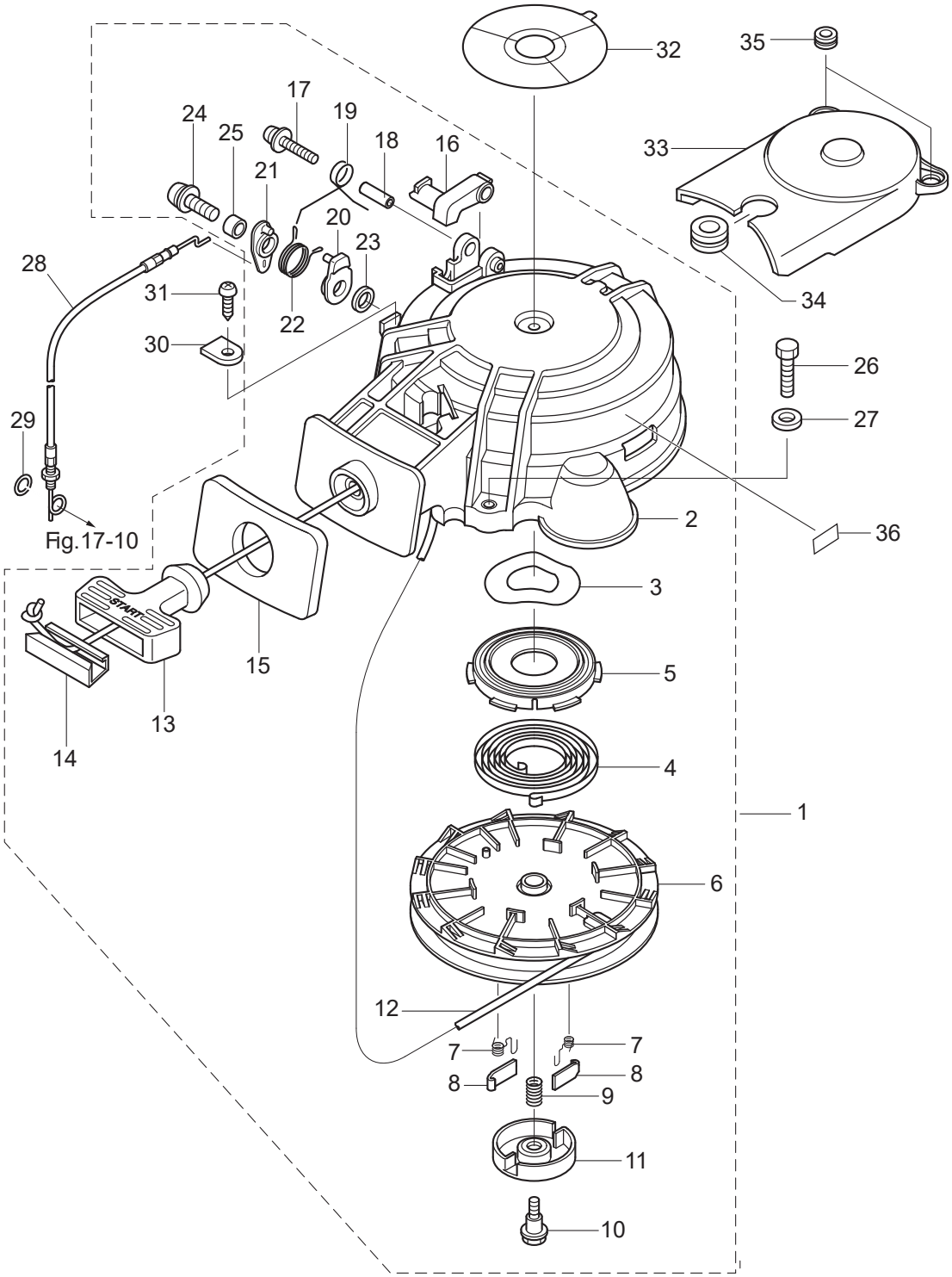

Ref.No. 見出番号		Part No. 部品番号	Description 部 品 名	Q'ty/個数 MFS6BZ	MFS8B	MFS9.8B	MFS9.8BX	Remarks 備 考
7-29		3C7-03271-2	O-RING 1.5-2.5 Oﾘﾝｸﾞ 1.5-2.5	1	1	1	1	
7-30		332-66033-0	STOPPER ｽﾄｯﾊﾟ ｶﾑﾛｯﾄﾞﾌﾞｯｼﾝｸﾞ	1	1	1	1	
7-31		3V1-05913-0	TAPPING SCREW 5-12 ﾀｯﾋﾟﾝｸﾞｽｸﾘｭ 5-12	1	1	1	1	
7-32	1	3NV-72181-1	CAUTION DECAL (B) ｺｰｼｮﾝﾃﾞｶｰﾙ(B)		1	1		
7-32	2	3PA-72181-1	CAUTION DECAL (B) ｺｰｼｮﾝﾃﾞｶｰﾙ(B)	1	1	1	1	for EU
7-33		3V1-06308-0	BELT COVER ﾍﾞﾙﾄｶﾊﾞｰ	1	1	1	1	
7-34		3V1-06302-0	RUBBER MOUNT 2.5-20 ﾗﾊﾞｰﾏｳﾝﾄ 2.5-20	1	1	1	1	
7-35		172-36008-0	GROMMET 13-2 ｸﾞﾛﾒｯﾄ 13-2	2	2	2	2	
7-36		3UR-72187-1	CAUTION DECAL (SIGP) ｺｰｼｮﾝﾃﾞｶｰﾙ		1	1		for US

Fig. 8 **MAGNETO・ELECTRIC PARTS**
マグネト・エレクトリックパーツ

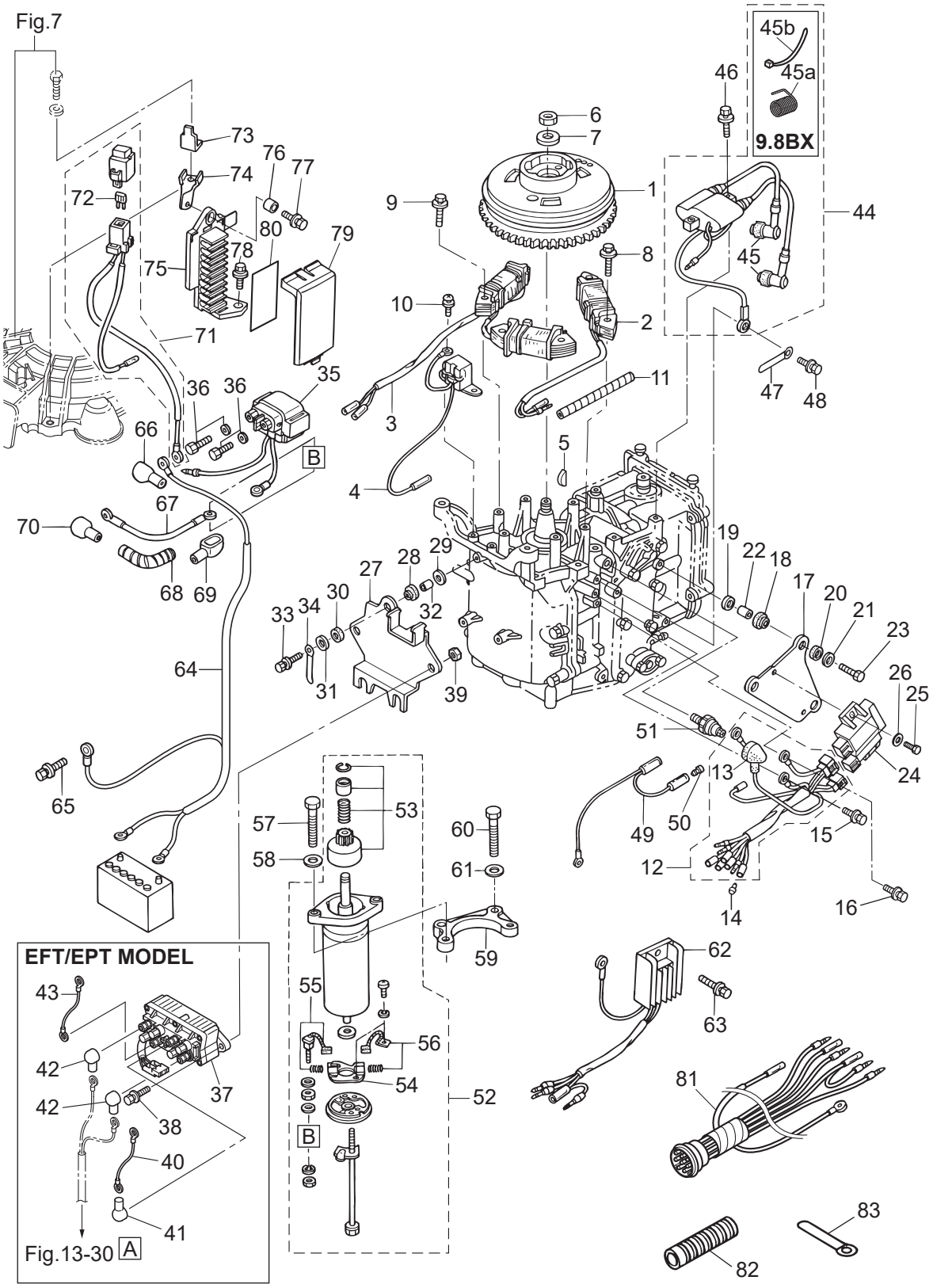

Ref.No. 見出番号		Part No. 部品番号	Description 部 品 名	Q'ty/個数 MFS6BZ	MFS8B	MFS9.8B	MFS9.8BX	Remarks 備 考
8-1		3AA-06091-0	FLYWHEEL W/GEAR ﾌﾗｲﾎｲｰﾙ W/ｷﾞﾔ	1	1	1		FF-51 conform to BX
8-2		3AA-06021-0	EXCITER COIL ｴｷｻｲﾀｺｲﾙ	1	1	1	1	
8-3		3AA-06023-0	ALTERNATOR ASSY ｵﾙﾀﾈｰﾀｱｯｼ	1	1	1		for E Type
8-4		3V1-06071-0	PULSAR COIL ﾊﾟﾙｻｺｲﾙ	1	1	1	1	
8-5		3T5-10131-0	KEY t=4 ｷｰ 13.4-5-4	1	1	1	1	Magneto
8-6		369-00132-0	NUT 12-P1.25 ﾅｯﾄ 12-P1.25	1	1	1	1	
8-7		940121-1200	WASHER ﾜｯｼｬ	1	1	1	1	
8-8		910103-5630	BOLT ﾎﾞﾙﾄ	2	2	2	2	Exciter Coil
8-9		910103-5630	BOLT ﾎﾞﾙﾄ	4	4	4		Alternator for E Type
8-10		910103-5512	BOLT ﾎﾞﾙﾄ	2	2	2	2	Pulsar Coil
8-11		3V1-76148-0	SPIRAL TUBE PROTECTOR φ10-100 ｽﾊﾟｲﾗﾙﾁｭｰﾌﾞﾌﾟﾛﾃｸﾀ φ10-100	1	1	1		Alternator & Exciter Cord for E Type
8-12		3AA-06167-0	CD UNIT CORD ASSY CDﾕﾆｯﾄｺｰﾄﾞｱｯｼ	1	1	1	1	
8-13		3KY-07612-0	* GROMMET * ｸﾞﾛﾒｯﾄｵｲﾙﾌﾟﾚｯｼｬｽｲｯﾁ	1	1	1	1	
8-14	1	3A3-76037-0	CABLE TERMINAL PLUG ｹｰﾌﾞﾙﾀｰﾐﾅﾙ ﾌﾟﾗｸﾞ	2	2	2	2	Remote Control Light Green & White
8-14	2	3A3-76037-0	CABLE TERMINAL PLUG ｹｰﾌﾞﾙﾀｰﾐﾅﾙ ﾌﾟﾗｸﾞ	2	2	2		Stop Switch Brown & Black for EP/EPT Type
8-15		910103-5612	BOLT ﾎﾞﾙﾄ	1	1	1	1	Ground Cable
8-16		910103-5612	BOLT ﾎﾞﾙﾄ	1	1	1	1	for MF Type
8-17		3V1-06061-1	CD UNIT BRACKET CDﾕﾆｯﾄﾌﾞﾗｹｯﾄ	1	1	1	1	
8-18		3T5-06920-0	RUBBER MOUNT 8.5-18-7 ﾗﾊﾞｰﾏｳﾝﾄ 8.5-18-7	3	3	3	3	
8-19		3C8-66308-0	WASHER 6-16-1.5 ﾜｯｼｬ 6-16-1.5	3	3	3	3	Cylinder Block Side
8-20		3B7-06305-0	RUBBER MOUNT 9-16-4.3 ﾗﾊﾞｰﾏｳﾝﾄ 9-16-4.3	3	3	3	3	
8-21		3C8-66308-0	WASHER 6-16-1.5 ﾜｯｼｬ 6-16-1.5	3	3	3	3	
8-22		3A0-76079-0	COLLAR 6.2-9-7.4 ｶﾗｰ 6.2-9-7.4	3	3	3	3	
8-23		910103-0625	BOLT ﾎﾞﾙﾄ	3	3	3	3	
8-24		3Y0-06060-0	CD UNIT CDﾕﾆｯﾄ	1	1	1	1	
8-25		3V1-60108-0	PRE-COATED BOLT 6-16 ﾌﾟﾚｺｰﾄﾎﾞﾙﾄ 6-16	2	2	2	2	
8-26		3C8-66308-0	WASHER 6-16-1.5 ﾜｯｼｬ 6-16-1.5	2	2	2	2	
8-27		3V1-06900-1	ELECTRIC BRACKET ASSY ｴﾚｸﾄﾘｯｸﾌﾞﾗｹｯﾄｱｯｼ	1	1	1		for E Type
8-28		3T5-06920-0	RUBBER MOUNT 8.5-18-7 ﾗﾊﾞｰﾏｳﾝﾄ 8.5-18-7	3	3	3		for E Type

Fig. 8 **MAGNETO・ELECTRIC PARTS**
マグネト・エレクトリックパーツ

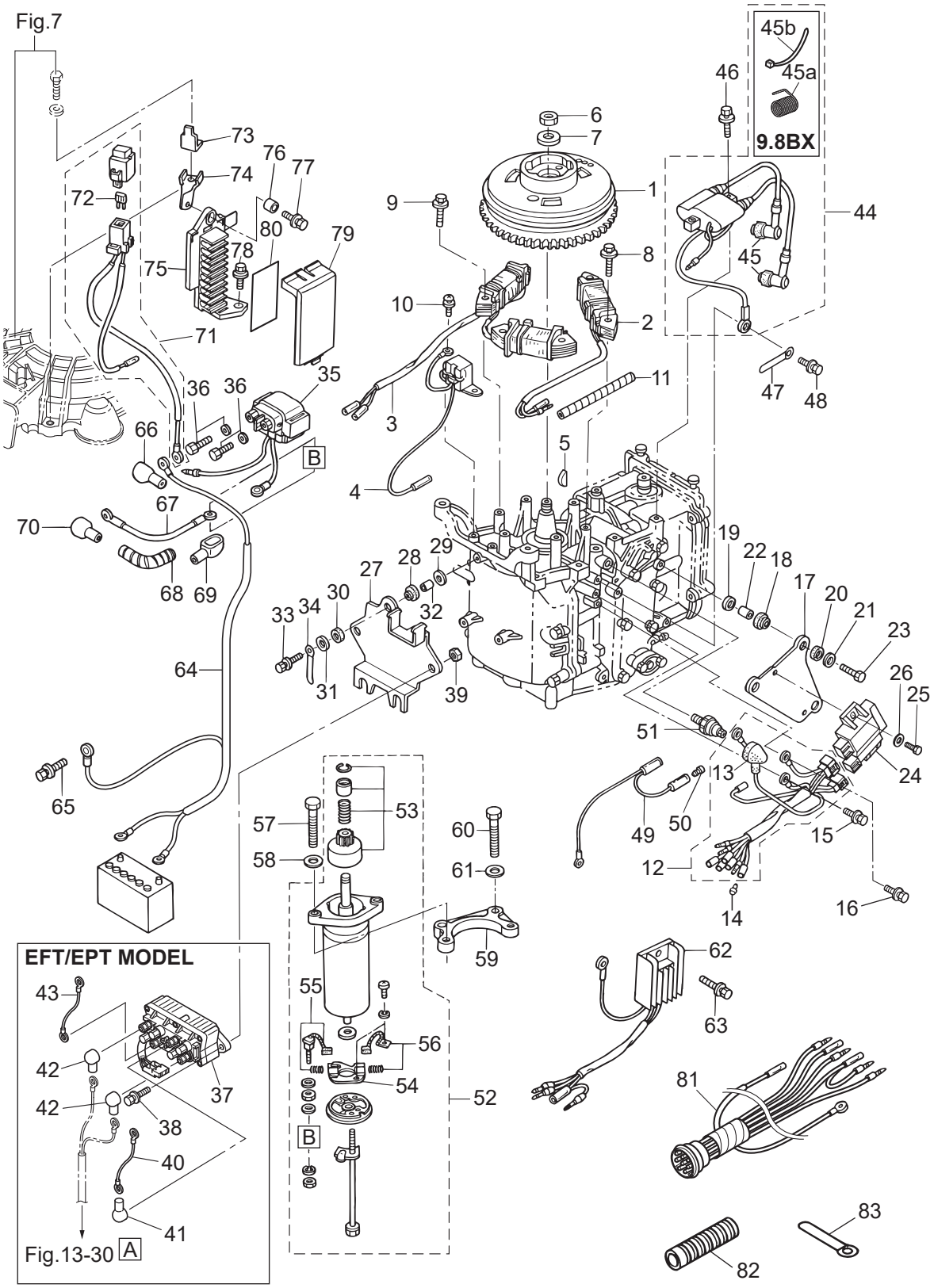

Ref.No. 見出番号		Part No. 部品番号	Description 部 品 名	Q'ty/個数 MFS6BZ	MFS8B	MFS9.8B	MFS9.8BX	Remarks 備 考
8-29		3C8-66308-0	WASHER 6-16-1.5 ﾜｯｼｬ 6-16-1.5	3	3	3		Cylinder Block Side for E Type
8-30		3B7-06305-0	RUBBER MOUNT 9-16-4.3 ﾗﾊﾞｰﾏｳﾝﾄ 9-16-4.3	3	3	3		for E Type
8-31		3C8-66308-0	WASHER 6-16-1.5 ﾜｯｼｬ 6-16-1.5	3	3	3		Solenoid Switch Side for E Type
8-32		3A0-76079-0	COLLAR 6.2-9-7.4 ｶﾗｰ 6.2-9-7.4	3	3	3		for E Type
8-33		910103-0620	BOLT ﾎﾞﾙﾄ	3	3	3		for E Type
8-34		3T4-06972-1	CLAMP 6.5-87P ｸﾗﾝﾌﾟ 6.5-87P	1	1	1		for EP/EPT Type
8-35		3H8-76040-0	STARTER SOLENOID ｽﾀｰﾀｿﾚﾉｲﾄﾞ	1	1	1		for E Type
8-36		910103-5610	BOLT ﾎﾞﾙﾄ	2	2	2		for E Type
8-37		3Z0-72580-0	PTT SOLENOID SWITCH (A) PTTｿﾚﾉｲﾄﾞｽｲｯﾁ (A)			1		for EFT/EPT Type
8-38		910103-5620	BOLT ﾎﾞﾙﾄ			2		for EFT/EPT Type
8-39		930103-0600	NUT ﾅｯﾄ			2		for EFT/EPT Type
8-40		3C8-72582-0	SOLENOID SWITCH CORD (A) L=80 ｿﾚﾉｲﾄﾞｽｲｯﾁｺｰﾄﾞ (A) L=80			1		Red for EFT/EPT Type
8-41		3Y1-76145-0	TERMINAL CAP 8-13-28 ﾀｰﾐﾅﾙｷｬｯﾌﾟ			1		Red Cord for EFT/EPT Type
8-42		3Y1-76145-0	TERMINAL CAP 8-13-28 ﾀｰﾐﾅﾙｷｬｯﾌﾟ			2		PTT Cord for EFT/EPT Type
8-43		3C8-72583-1	SOLENOID SWITCH CORD (B) L=150 ｿﾚﾉｲﾄﾞｽｲｯﾁｺｰﾄﾞ (B) L=150			1		Black for EFT/EPT Type
8-44	1	3V1-06040-0	IGNITION COIL W/R-CAP ｲｸﾞﾆｯｼｮﾝｺｲﾙ W/R-ｷｬｯﾌﾟ	1	1	1		
8-44	2	3WB-06050-0	IGNITION COIL W/CAP ｲｸﾞﾆｯｼｮﾝｺｲﾙ W/ｷｬｯﾌﾟ				1	
8-45	1	3H6-06999-0	* PLUG CAP W/RESISTANCE *ﾌﾟﾗｸﾞｷｬｯﾌﾟ W/ﾚｼﾞｽﾀﾝｽ	2	2	2		
8-45	2	3LD-06921-0	* PLUG CAP *ﾌﾟﾗｸﾞｷｬｯﾌﾟ				2	
8-45a		3M2-06926-0	* PLUG CAP TERMINAL *ﾌﾟﾗｸﾞｷｬｯﾌﾟﾀｰﾐﾅﾙ				2	
8-45b		3T5-84398-0	* BAND 104 *ﾊﾞﾝﾄﾞ				2	
8-46		910103-5625	BOLT ﾎﾞﾙﾄ	2	2	2	2	
8-47		3PR-06972-0	CLAMP 6.5-47.5P ｸﾗﾝﾌﾟ 6.5-47.5P	1	1	1	1	Alternator & Exciter Cord
8-48		910103-5616	BOLT ﾎﾞﾙﾄ	1	1	1	1	
8-49		3V5-72678-0	SEPARATE CORD (BLK) ｾﾊﾟﾚｰﾄｺｰﾄﾞ (ﾌﾞﾗｯｸ)	1	1	1	1	Yellow & Black
8-50		3A3-76037-0	CABLE TERMINAL PLUG ｹｰﾌﾞﾙﾀｰﾐﾅﾙ ﾌﾟﾗｸﾞ	1	1	1	1	Yellow Separate Cord
8-51		3H6-07611-1	OIL PRESSURE SWITCH ｵｲﾙﾌﾟﾚｯｼｬｽｲｯﾁ	1	1	1	1	
8-52		3AA-76010-0	STARTER MOTOR ASSY ｽﾀｰﾀﾓｰﾀｱｯｼ	1	1	1		for E Type
8-53		350-76015-0	* PINION ASSY *ﾋﾟﾆｵﾝｱｯｼ	1	1	1		

Fig. 8 **MAGNETO・ELECTRIC PARTS**
マグネト・エレクトリックパーツ

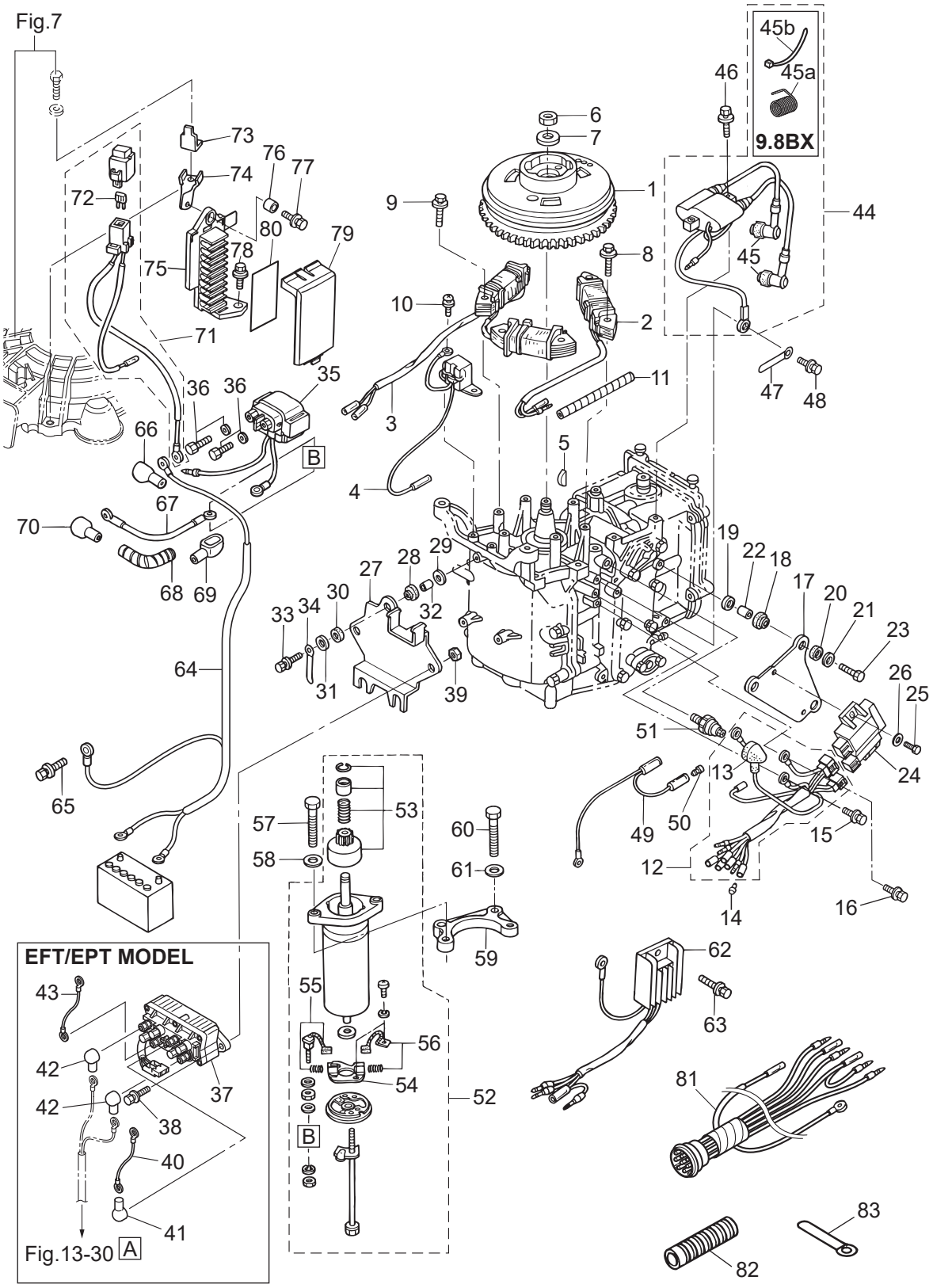

Ref.No. 見出番号		Part No. 部品番号	Description 部 品 名	Q'ty/個数 MFS6BZ	MFS8B	MFS9.8B	MFS9.8BX	Remarks 備 考
8-54		3AA-76014-0	* BRUSH HOLDER * ﾌﾞﾗｼﾎﾙﾀﾞ	1	1	1		
8-55		3AA-76012-0	* POSITIVE BRUSH * ﾌﾞﾗｼ (+)	1	1	1		Spring
8-56		3AA-76013-0	* NEGATIVE BRUSH * ﾌﾞﾗｼ (-)	1	1	1		Spring
8-57		916114-0830	BOLT ﾎﾞﾙﾄ	2	2	2		Starter Motor
8-58		940103-0800	* WASHER * ﾜｯｼｬ	2	2	2		Starter Motor
8-59		3V1-76011-1	STARTER MOTOR BRACKET ｽﾀｰﾀﾓｰﾀﾌﾞﾗｹｯﾄ	1	1	1		for E Type
8-60		916114-0830	BOLT ﾎﾞﾙﾄ	2	2	2		Bracket
8-61		940103-0800	WASHER ﾜｯｼｬ	2	2	2		
8-62		3AA-76065-0	RECTIFIER COMPLETE ﾚｸﾁﾌｧｲﾔｺﾝﾌﾟﾘｰﾄ	1	1	1		for E Type
8-63		910103-5616	BOLT ﾎﾞﾙﾄ	1	1	1		
8-64		3AC-76120-0	BATTERY CABLE L=2500 ﾊﾞｯﾃﾘｹｰﾌﾞﾙ L=2500	1	1	1		for E Type
8-65		910103-5610	BOLT ﾎﾞﾙﾄ	1	1	1		
8-66		3AA-76145-0	TERMINAL CAP 13-13-28 ﾀｰﾐﾅﾙｷｬｯﾌﾟ	1	1	1		Red
8-67		3B2-76147-2	STARTER CABLE L=200 ｽﾀｰﾀｹｰﾌﾞﾙ L=200	1	1	1		for E Type
8-68		3V1-76148-0	SPIRAL TUBE PROTECTOR φ10-100 ｽﾊﾟｲﾗﾙﾁｭｰﾌﾞﾌﾟﾛﾃｸﾀ φ10-100	1	1	1		Starter Cable
8-69		3Y0-76145-0	TERMINAL CAP 8-18-28 ﾀｰﾐﾅﾙｷｬｯﾌﾟ	1	1	1		Red
8-70		3Y1-76145-0	TERMINAL CAP 8-13-28 ﾀｰﾐﾅﾙｷｬｯﾌﾟ	1	1	1		Red
8-71		3V1-76066-0	FUSE WIRE ASSY L=185 ﾋｭｰｽﾞﾜｲﾔｱｯｼ L=185	1	1	1		for E Type
8-72		3T5-76247-0	* FUSE 20A * ﾋｭｰｽﾞ 20A	2	2	2		
8-73		3R0-76064-0	FUSE HOLDER BRACKET ﾋｭｰｽﾞﾎﾙﾀﾞﾌﾞﾗｹｯﾄ	1	1	1		for E Type
8-74		3V1-06284-1	CABLE TERMINAL HOLDER STAY ｹｰﾌﾞﾙﾀｰﾐﾅﾙﾎﾙﾀﾞｽﾃｰ	1	1	1		for E Type
8-75		3AA-06281-1	CABLE TERMINAL HOLDER ｹｰﾌﾞﾙﾀｰﾐﾅﾙﾎﾙﾀﾞ	1	1	1		for E Type
8-76		174-35012-0	COLLAR 6-8-6 ｶﾗｰ 6-8-6	1	1	1		
8-77		910103-5612	BOLT ﾎﾞﾙﾄ	1	1	1		
8-78		910103-5616	BOLT ﾎﾞﾙﾄ	1	1	1		
8-79		3AA-06902-1	COVER ｶﾊﾞｰ ﾀｰﾐﾅﾙﾎﾙﾀﾞ	1	1	1		for E Type
8-80	1	3V1-72028-0	WIRING DIAGRAM DECAL ﾜｲﾔﾘﾝｸﾞﾀﾞｲﾔｸﾞﾗﾑﾃﾞｶｰﾙ	1	1	1		for EF/EFT Type
8-80	2	3V2-72028-1	WIRING DIAGRAM DECAL ﾜｲﾔﾘﾝｸﾞﾀﾞｲﾔｸﾞﾗﾑﾃﾞｶｰﾙ	1	1	1		for EP/EPT Type
8-81		3V2-76110-0	CORD ASSY ｺｰﾄﾞｱｯｼ			1		for EPT Type

Fig. 8 **MAGNETO・ELECTRIC PARTS**
マグネト・エレクトリックパーツ

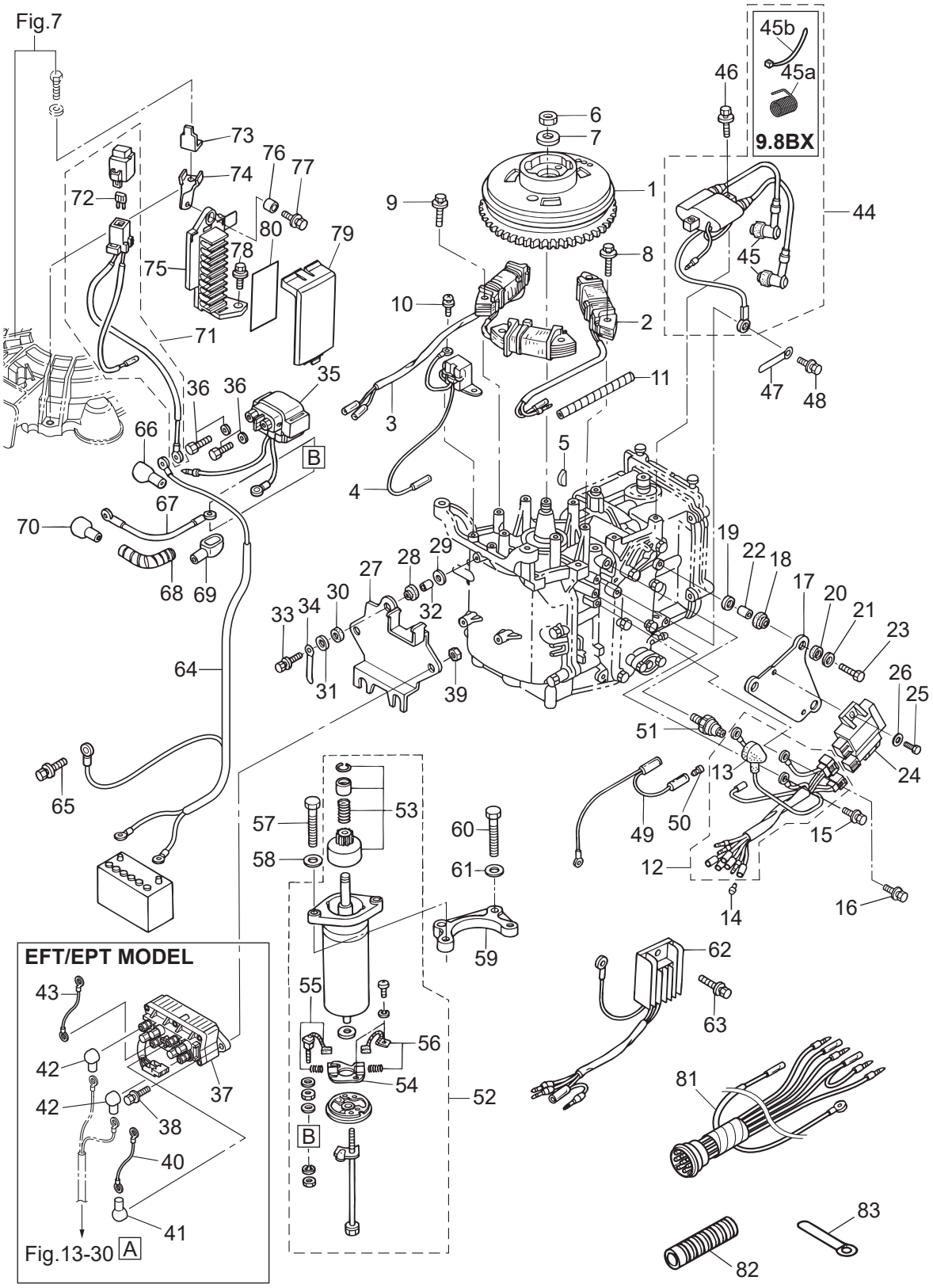

Ref.No. 見出番号		Part No. 部品番号	Description 部 品 名	Q'ty/個数				Remarks 備 考
				MFS6BZ	MFS8B	MFS9.8B	MFS9.8BX	
8-82		3V1-06133-0	PROTECTOR φ24-70 ﾌﾟﾛﾃｸﾀ φ24-70	1	1	1	1	for MF Type
8-83		3T4-06972-1	CLAMP 6.5-87P ｸﾗﾝﾌﾟ 6.5-87P	1	1	1	1	for MF Type

Fig. 9 DRIVE SHAFT HOUSING
ドライブシャフトハウジング

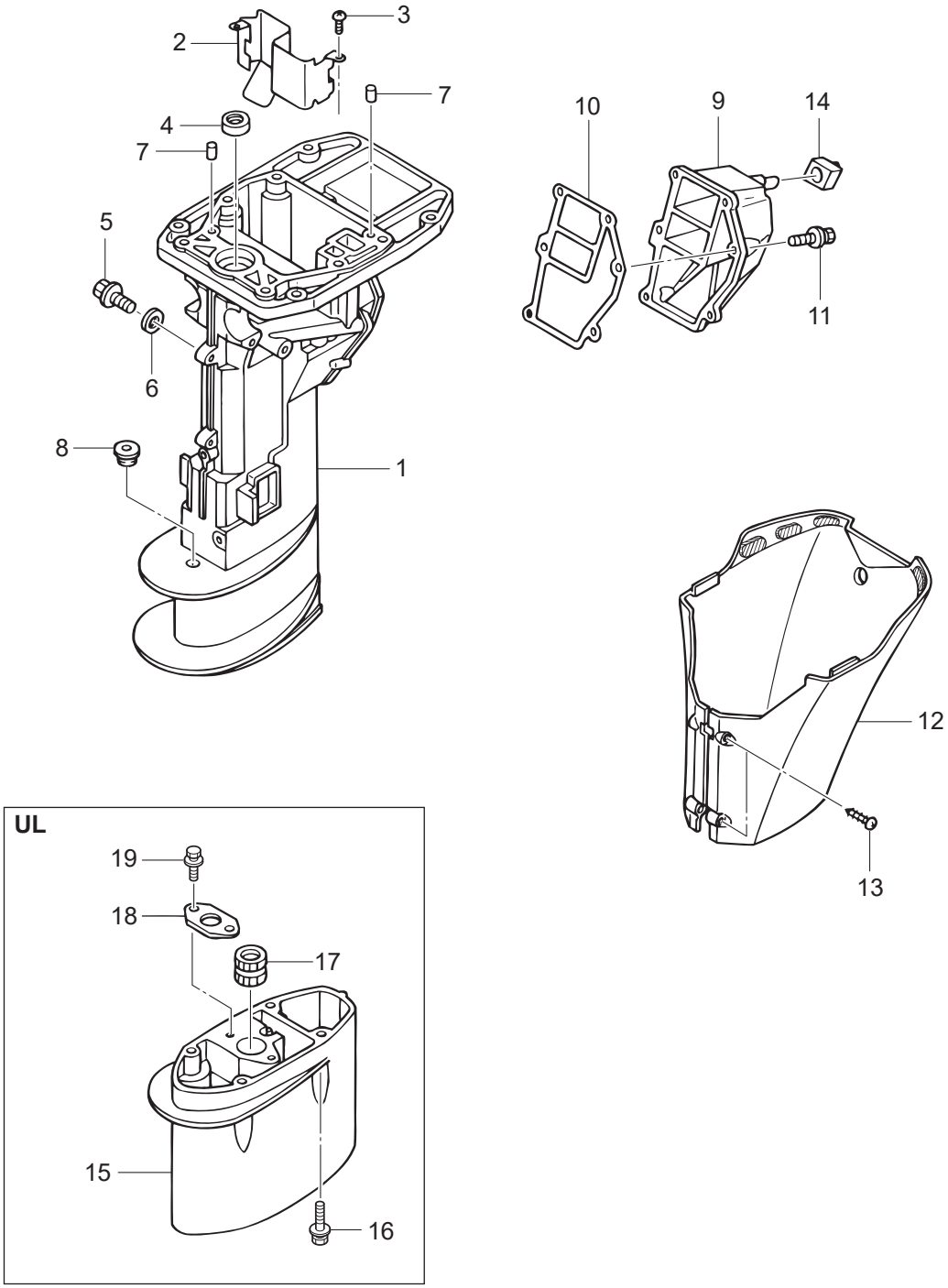

Ref.No. 見出番号		Part No. 部品番号	Description 部 品 名	Q'ty/個数 MFS6BZ	MFS8B	MFS9.8B	MFS9.8BX	Remarks 備 考
9-1	1	3V1Q61020-2	DRIVE SHAFT HOUSING ASSY (S) ﾄﾞﾗｲﾌﾞｼｬﾌﾄﾊｳｼﾞﾝｸﾞｱｯｼ (S)	1	1	1		for Transom "S"
9-1	2	3V1Q61030-1	DRIVE SHAFT HOUSING ASSY (L) ﾄﾞﾗｲﾌﾞｼｬﾌﾄﾊｳｼﾞﾝｸﾞｱｯｼ (L)	1	1	1	1	for Transom "L"&"UL"
9-2		3V1-07440-1	GUIDE PLATE ｶﾞｲﾄﾞﾌﾟﾚｰﾄ	1	1	1	1	
9-3		921503-0510	SCREW ｽｸﾘｭ	2	2	2	2	
9-4		3B2-01215-0	OIL SEAL 12-28-5 ｵｲﾙｼｰﾙ 12-28-5	1	1	1	1	
9-5		3R3-07705-1	DRAIN BOLT 14-14 ﾄﾞﾚﾝﾎﾞﾙﾄ	1	1	1	1	
9-6		3R3-07406-0	WASHER 14.5-24-1 ﾜｯｼｬ 14.5-24-1	1	1	1	1	
9-7		345-01111-0	DOWEL PIN 6-12 ﾀﾞｳｪﾙﾋﾟﾝ 6-12	2	2	2	2	
9-8		369-66043-1	GROMMET 10.7-3.5 ｸﾞﾛﾒｯﾄ	1	1	1	1	
9-9		3V1Q61208-0	IDLE EXHAUST PORT COVER ｱｲﾄﾞﾙｴｷｿﾞｰｽﾄﾎﾟｰﾄｶﾊﾞｰ	1	1	1	1	
9-10		3V1-61220-0	IDLE EXHAUST PORT GASKET ｱｲﾄﾞﾙｴｷｿﾞｰｽﾄﾎﾟｰﾄｶﾞｽｹｯﾄ	1	1	1	1	
9-11		9101E3-5620	BOLT ﾎﾞﾙﾄ	6	6	6	6	
9-12		3V1Q61225-0	APRON ASSY ｴﾌﾟﾛﾝｱｯｼ	1	1	1	1	
9-13		3F3-02423-0	TAPPING SCREW 5-30 ﾀｯﾋﾟﾝｸﾞｽｸﾘｭ 5-30	2	2	2	2	
9-14		3V1-61212-0	GROMMET 12.7-16.2 ｸﾞﾛﾒｯﾄ ｱｲﾄﾞﾙﾎﾟｰﾄ	1	1	1	1	
9-15		3B2Q61110-2	EXTENSION HOUSING ｴｸｽﾃﾝｼｮﾝﾊｳｼﾞﾝｸﾞ			1	1	for Transom "UL"
9-16		3V2-60001-0	BOLT 6-35 ﾎﾞﾙﾄ 6-35			4	4	for Transom "UL"
9-17		3B2-60003-1	DRIVE SHAFT BUSHING (UL) ﾄﾞﾗｲﾌﾞｼｬﾌﾄﾌﾞｯｼﾝｸﾞ (UL)			1	1	for Transom "UL"
9-18		3V1-64332-0	STOPPER ｽﾄｯﾊﾟﾌﾞｯｼﾝｸﾞ			1	1	for Transom "UL"
9-19		9101E3-5612	BOLT ﾎﾞﾙﾄ			2	2	for Transom "UL"

Fig. 10 GEAR CASE
ギヤケース

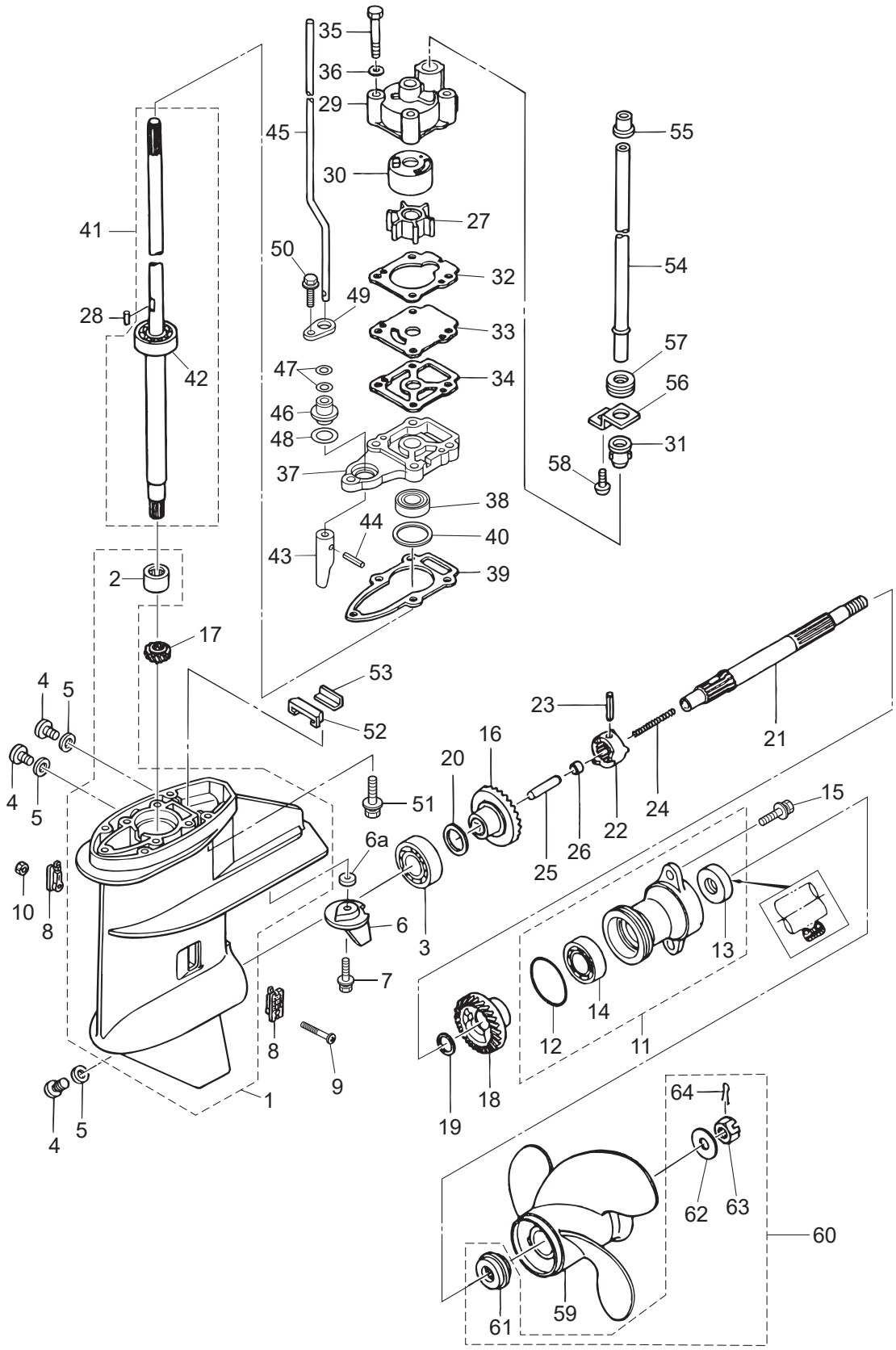

Ref.No. 見出番号		Part No. 部品番号	Description 部 品 名	Q'ty/個数 MFS6BZ	MFS8B	MFS9.8B	MFS9.8BX	Remarks 備 考
10-1	1	3AAQ60000-1	GEAR CASE ASSY ｷﾞｬｹｰｽｱｯｼ	1	1	1		
10-1	2	3WBQ60000-0	GEAR CASE ASSY ｷﾞｬｹｰｽｱｯｼ				1	
10-2		3WB-60211-0	* ROLLER BEARING 15-21-16 * ﾛｰﾗﾍﾞｱﾘﾝｸﾞ	1	1	1	1	
10-3		9601-0-6204	BALL BEARING 6204 ﾎﾞｰﾙﾍﾞｱﾘﾝｸﾞ 6204	1	1	1	1	
10-4		332-60005-3	PLUG 8-8 ﾌﾟﾗｸﾞ 8-8	3	3	3	3	
10-5		332-60006-1	GASKET ｶﾞｽｹｯﾄ 8.1-15-1	3	3	3	3	
10-6		3V1-60217-0	TRIM TAB ﾄﾘﾑﾀﾌﾞ	1	1	1		
10-6a		338-60218-2	ANODE ｱﾉｰﾄﾞ				1	
10-7		910103-5620	BOLT ﾎﾞﾙﾄ	1	1	1	1	
10-8		3AA-60206-0	WATER STRAINER W=17 ｳｫｰﾀｽﾄﾚｰﾅ W=17	2	2	2	2	Mark A
10-9		921503-0430	SCREW ｽｸﾘｭ	1	1	1	1	
10-10		930403-0400	NYLON NUT 4-P0.7 ﾅｲﾛﾝﾅｯﾄ 4-P0.7	1	1	1	1	
10-11	1	3B2Q60100-1	PROPELLER SHAFT HOUSING ASSY ﾌﾟﾛﾍﾟﾗｼｬﾌﾄﾊｳｼﾞﾝｸﾞｱｯｼ	1	1	1		
10-11	2	3WBQ60100-0	PROPELLER SHAFT HOUSING ASSY ﾌﾟﾛﾍﾟﾗｼｬﾌﾄﾊｳｼﾞﾝｸﾞｱｯｼ				1	
10-12		345-65015-0	* O-RING 3.2-47 * Oﾘﾝｸﾞ 3.2-47	1	1	1	1	
10-13		369-60111-0	* OIL SEAL 15-28-10 * ｵｲﾙｼｰﾙ 15-28-10	1	1	1	1	
10-14		9601-0-6004	* BALL BEARING 6004 * ﾎﾞｰﾙﾍﾞｱﾘﾝｸﾞ 6004	1	1	1	1	
10-15		9101E3-5620	BOLT ﾎﾞﾙﾄ	2	2	2	2	
10-16		3B2-64010-1	BEVEL GEAR ASSY (A) ﾍﾞﾍﾞﾙｷﾞｬｱｯｼ (A)	1	1	1	1	
10-17	1	3B2-64020-1	BEVEL GEAR B ﾍﾞﾍﾞﾙｷﾞｱ B	1	1	1		
10-17	2	3WB-64020-0	BEVEL GEAR B ﾍﾞﾍﾞﾙｷﾞｱ B				1	
10-18		3B2-64030-1	BEVEL GEAR C ﾍﾞﾍﾞﾙｷﾞｱ C	1	1	1	1	
10-19		369-64032-0	WASHER 15.2-19-1.9 ﾜｯｼｬ 15.2-19-1.9	1	1	1	1	
10-20	1	369-64014-0	SHIM 21-28-0.1 ｼﾑ 21-28-0.1	A	A	A	A	
10-20	2	369-64015-0	SHIM 21-28-0.15 ｼﾑ 21-28-0.15	A	A	A	A	
10-21		3V1-64211-1	PROPELLER SHAFT ﾌﾟﾛﾍﾟﾗｼｬﾌﾄ	1	1	1	1	
10-22		3B2-64215-0	CLUTCH ｸﾗｯﾁ	1	1	1	1	
10-23		301-64217-0	PIN 3.5-28 ﾋﾟﾝ 3.5-28	1	1	1	1	
10-24		3V1-64221-0	SPRING ｽﾌﾟﾘﾝｸﾞ ｸﾗｯﾁ	1	1	1	1	

Fig. 10 GEAR CASE
ギヤケース

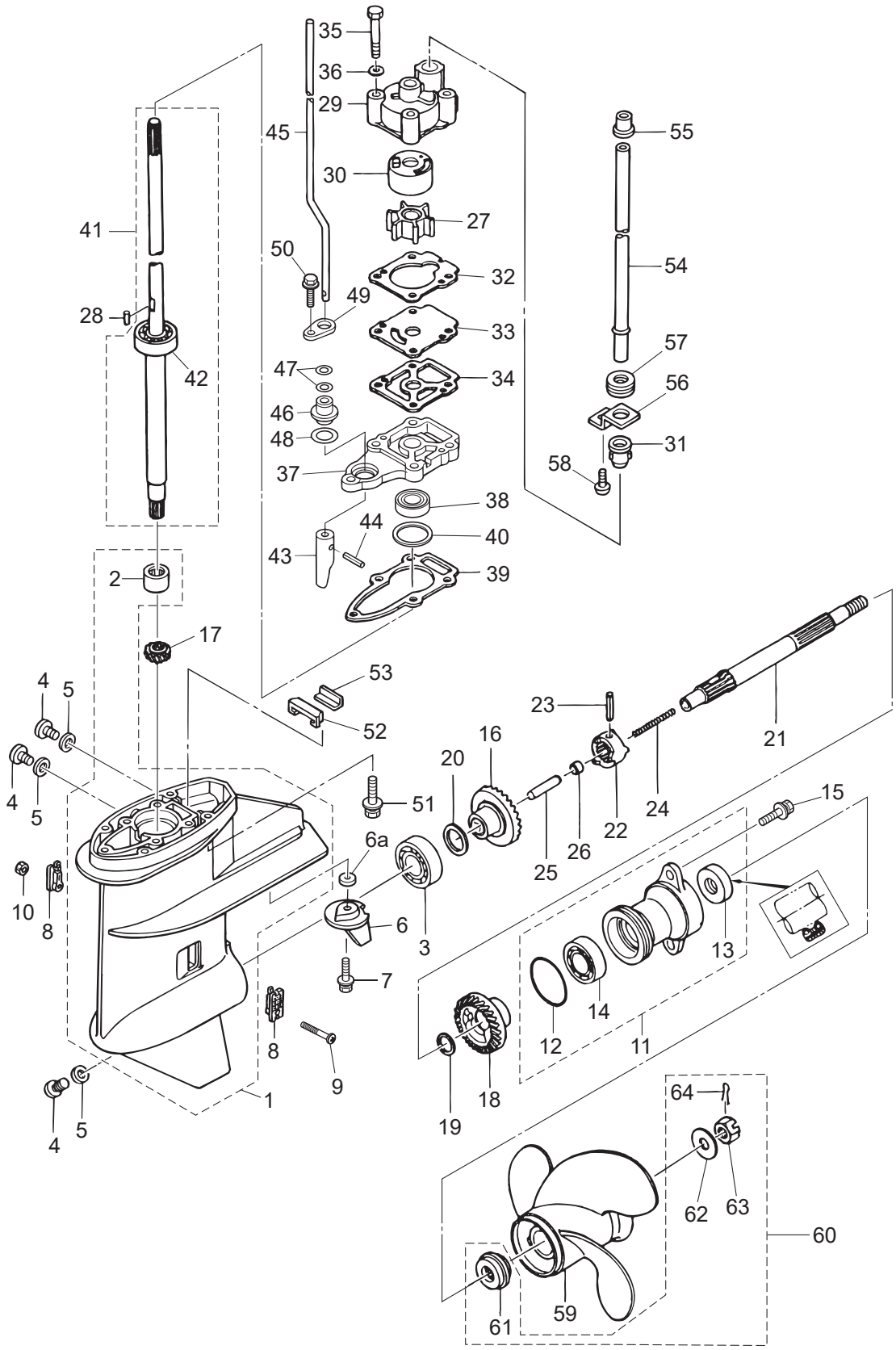

Ref.No. 見出番号		Part No. 部品番号	Description 部 品 名	Q'ty/個数 MFS6BZ	MFS8B	MFS9.8B	MFS9.8BX	Remarks 備 考
10-25		369-64223-0	PUSH ROD ﾌﾟｯｼｭﾛｯﾄﾞ ｸﾗｯﾁ	1	1	1	1	
10-26		3B2-64222-0	SPRING RETAINER ｽﾌﾟﾘﾝｸﾞﾘﾃｰﾅ ｸﾗｯﾁ	1	1	1	1	
10-27		3B2-65021-1	WATER PUMP IMPELLER ｳｫｰﾀﾎﾟﾝﾌﾟｲﾝﾍﾟﾗ	1	1	1	1	
10-28		3B2-65022-0	KEY φ3-11 ｷｰ ﾎﾟﾝﾌﾟｲﾝﾍﾟﾗ φ3-11	1	1	1	1	Pump Impeller
10-29		3B2-65016-0	PUMP CASE (UPPER) ﾎﾟﾝﾌﾟｹｰｽ (ｱｯﾊﾟ)	1	1	1	1	
10-30		3B2-65011-0	PUMP CASE LINER ﾎﾟﾝﾌﾟｹｰｽﾗｲﾅ	1	1	1	1	
10-31		331-65014-0	WATER PIPE SEAL (LOWER) ｳｫｰﾀﾊﾟｲﾌﾟｼｰﾙ (ﾛﾜ)	1	1	1	1	
10-32		3B2-65018-2	PUMP CASE GASKET ﾎﾟﾝﾌﾟｹｰｽｶﾞｽｹｯﾄ	1	1	1	1	
10-33		3B2-65025-0	WATER PUMP GUIDE PLATE ｳｫｰﾀﾎﾟﾝﾌﾟｶﾞｲﾄﾞﾌﾟﾚｰﾄ	1	1	1	1	
10-34		3B2-65029-2	GUIDE PLATE GASKET ｶﾞｲﾄﾞﾌﾟﾚｰﾄｶﾞｽｹｯﾄ	1	1	1	1	
10-35		9161E3-0650	BOLT ﾎﾞﾙﾄ	4	4	4	4	
10-36		9401E3-0600	WASHER ﾜｯｼｬ	4	4	4	4	
10-37		3UA-65017-0	PUMP CASE (LOWER) ﾎﾟﾝﾌﾟｹｰｽ (ﾛﾜ)	1	1	1	1	
10-38		309-60111-0	OIL SEAL 12-24-8 ｵｲﾙｼｰﾙ 12-24-8	1	1	1	1	
10-39		3B2-65020-1	PUMP CASE GASKET (LOWER) ﾎﾟﾝﾌﾟｹｰｽｶﾞｽｹｯﾄ (ﾛﾜ)	1	1	1	1	
10-40	1	3B2-64081-0	SHIM 28-36.8-0.1 ｼﾑ 28-36.8-0.1	A	A	A	A	
10-40	2	3B2-64082-0	SHIM 28-36.8-0.15 ｼﾑ 28-36.8-0.15	A	A	A	A	
10-40	3	3B2-64083-0	SHIM 28-36.8-0.3 ｼﾑ 28-36.8-0.3	A	A	A	A	
10-41	1	3V1-64306-2	DRIVE SHAFT ASSY (S) ﾄﾞﾗｲﾌﾞｼｬﾌﾄｱｯｼ (S)	1	1	1		
10-41	2	3V1-64307-2	DRIVE SHAFT ASSY (L) ﾄﾞﾗｲﾌﾞｼｬﾌﾄｱｯｼ (L)	1	1	1		
10-41	3	3WB-64307-0	DRIVE SHAFT ASSY (L) ﾄﾞﾗｲﾌﾞｼｬﾌﾄｱｯｼ (L)				1	
10-41	4	3WB-64309-0	DRIVE SHAFT ASSY (UL) ﾄﾞﾗｲﾌﾞｼｬﾌﾄｱｯｼ (UL)				1	
10-41	5	3V1-64309-2	DRIVE SHAFT ASSY (UL) ﾄﾞﾗｲﾌﾞｼｬﾌﾄｱｯｼ (UL)			1		
10-42	1	9601-0-6301	* BALL BEARING 6301 * ﾎﾞｰﾙﾍﾞｱﾘﾝｸﾞ 6301	1	1	1		
10-42	2	9601-0-6301	* BALL BEARING 6301 * ﾎﾞｰﾙﾍﾞｱﾘﾝｸﾞ 6301				2	
10-43		369-66011-0	CLUTCH CAM ｸﾗｯﾁｶﾑ	1	1	1	1	
10-44		951407-0310	SPRING PIN 3-10 ｽﾌﾟﾘﾝｸﾞﾋﾟﾝ 3-10	1	1	1	1	
10-45	1	3V1-66012-0	CAM ROD (S) ｶﾑﾛｯﾄﾞ (S)	1	1	1		for Transom "S"
10-45	2	3V1-66013-0	CAM ROD (L) ｶﾑﾛｯﾄﾞ (L)	1	1	1	1	for Transom "L"

Fig. 10 GEAR CASE
ギヤケース

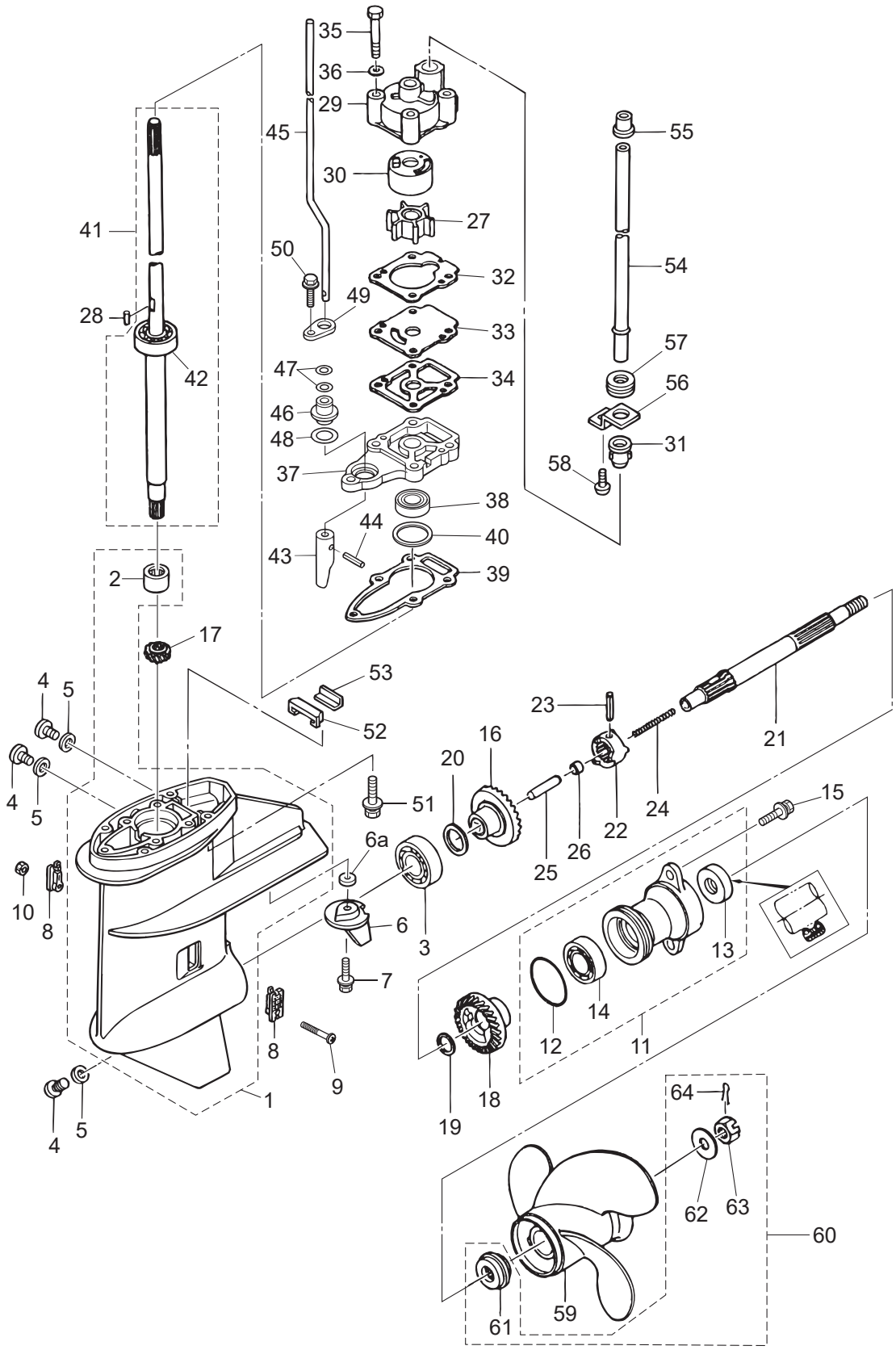

Ref.No. 見出番号		Part No. 部品番号	Description 部 品 名	Q'ty/個数 MFS6BZ	MFS8B	MFS9.8B	MFS9.8BX	Remarks 備 考
10-45	3	3V1-66014-0	CAM ROD (UL) ｶﾑﾛｯﾄﾞ (UL)			1	1	for Transom "UL"
10-46		3UA-66031-0	CAM ROD BUSHING ｶﾑﾛｯﾄﾞﾌﾞｯｼﾝｸﾞ	1	1	1	1	
10-47		369-66021-1	O-RING 2.5-4.9 Oﾘﾝｸﾞ A 2.5-4.9	2	2	2	2	
10-48		332-66032-0	O-RING 2.4-15.4 Oﾘﾝｸﾞ 2.4-15.4	1	1	1	1	
10-49		369-66033-0	STOPPER ｽﾄｯﾊﾟ ｶﾑﾛｯﾄﾞﾌﾞｯｼﾝｸﾞ	1	1	1	1	
10-50		9101E3-5625	BOLT ﾎﾞﾙﾄ	1	1	1	1	
10-51		3V2-60001-0	BOLT 6-35 ﾎﾞﾙﾄ 6-35	4	4	4	4	
10-52		3V1-60041-0	WATER SEAL RUBBER ｳｫｰﾀｼｰﾙﾗﾊﾞｰ	1	1	1	1	
10-53		3V1-60042-0	WATER SEAL PLATE ｳｫｰﾀｼｰﾙﾌﾟﾚｰﾄ	1	1	1	1	
10-54	1	3V1-65100-0	WATER PIPE (S) ｳｫｰﾀﾊﾟｲﾌﾟ (S)	1	1	1		for Transom "S"
10-54	2	3V1-65110-0	WATER PIPE (L) ｳｫｰﾀﾊﾟｲﾌﾟ (L)	1	1	1	1	for Transom "L"
10-54	3	3V1-65120-0	WATER PIPE (UL) ｳｫｰﾀﾊﾟｲﾌﾟ (UL)			1	1	for Transom "UL"
10-55		3V1-65206-0	WATER PIPE SEAL (UPPER) ｳｫｰﾀﾊﾟｲﾌﾟｼｰﾙ (ｱｯﾊﾟ)	1	1	1	1	
10-56		3V1-65203-0	LOCK PLATE ﾛｯｸﾌﾟﾚｰﾄ	1	1	1	1	
10-57		3V1-65204-0	WATER PIPE AUXILIARY MOUNT 13-2.5 ｳｫｰﾀﾊﾟｲﾌﾟｵｳｷｼﾘｱﾘﾏｳﾝﾄ 13-2.5	1	1	1	1	
10-58		9215E3-0510	SCREW ｽｸﾘｭ	1	1	1	1	
10-59	1	3B2B64513-1	PROPELLER ASSY (6.5") ﾌﾟﾛﾍﾟﾗｱｯｼ (6.5")	1	1	1	1	6ps L STD 3 x 216 x 165
10-59	2	3B2B64514-1	PROPELLER ASSY (7") ﾌﾟﾛﾍﾟﾗｱｯｼ (7")	1	1	1	1	(US:8ps S/L, 9.8ps L) STD 3 x 226 x 178
10-59	3	3B2B64515-1	PROPELLER ASSY (7.5") ﾌﾟﾛﾍﾟﾗｱｯｼ (7.5")		1	1		8/9.8ps STD 3 x 216 x 190
10-59	4	3B2B64517-1	PROPELLER ASSY (8.5") ﾌﾟﾛﾍﾟﾗｱｯｼ (8.5")			1		9.8ps S STD 3 x 226 x 211
10-59	5	3B2B64519-1	PROPELLER ASSY (9.5") ﾌﾟﾛﾍﾟﾗｱｯｼ (9.5")	1	1	1	1	OPT 3 x 226 x 255
10-59	6	3V1B64510-1	PROPELLER ASSY (5") ﾌﾟﾛﾍﾟﾗｱｯｼ (5)			1		(US:9.8ps UL) STD 4 x 221 x 127
10-59	7	3V1B64514-1	PROPELLER ASSY (7) ﾌﾟﾛﾍﾟﾗｱｯｼ (7)			1		(US:8/9.8ps L) STD 4 x 216 x 178
10-59	8	3B2B64514-1	PROPELLER ASSY (7") ﾌﾟﾛﾍﾟﾗｱｯｼ (7")				1	
10-59	9	3B2B64513-1	PROPELLER ASSY (6.5") ﾌﾟﾛﾍﾟﾗｱｯｼ (6.5")				1	
10-60		3UB-87326-0	PROPELLER HARDWARE KIT ﾌﾟﾛﾍﾟﾗﾊｰﾄﾞｳｪｱｷｯﾄ	1	1	1	1	
10-61		3UB-64231-0	* THRUST HOLDER 4D * ｽﾗｽﾄﾎﾙﾀﾞ	1	1	1	1	
10-62		369-64124-0	* WASHER 10.5-28-2 * ﾜｯｼｬ 10.5-28-2	1	1	1	1	
10-63		369-64121-0	* PROPELLER NUT * ﾌﾟﾛﾍﾟﾗﾅｯﾄ	1	1	1	1	

Fig. 10 GEAR CASE
ギヤケース

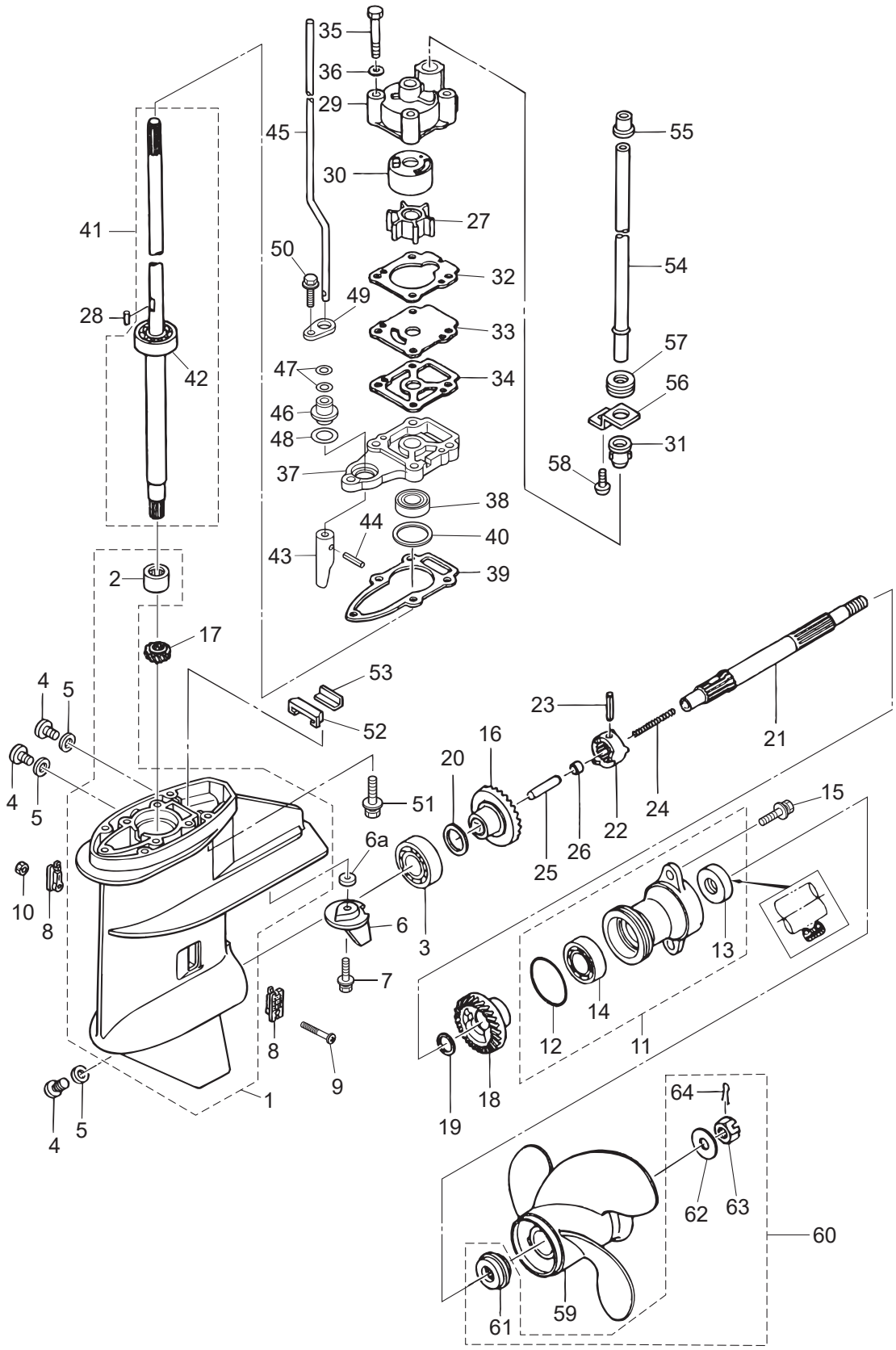

Ref.No. 見出番号		Part No. 部品番号	Description 部 品 名	Q'ty/個数				Remarks 備 考
				MFS6BZ	MFS8B	MFS9.8B	MFS9.8BX	
10-64		951503-0318	* SPLIT PIN 3-18 * ｽﾌﾟﾘｯﾄﾋﾟﾝ 3-18	1	1	1	1	

Fig. 11 BRACKET (MF・EF MODEL)
ブラケット（MF・EF モデル）

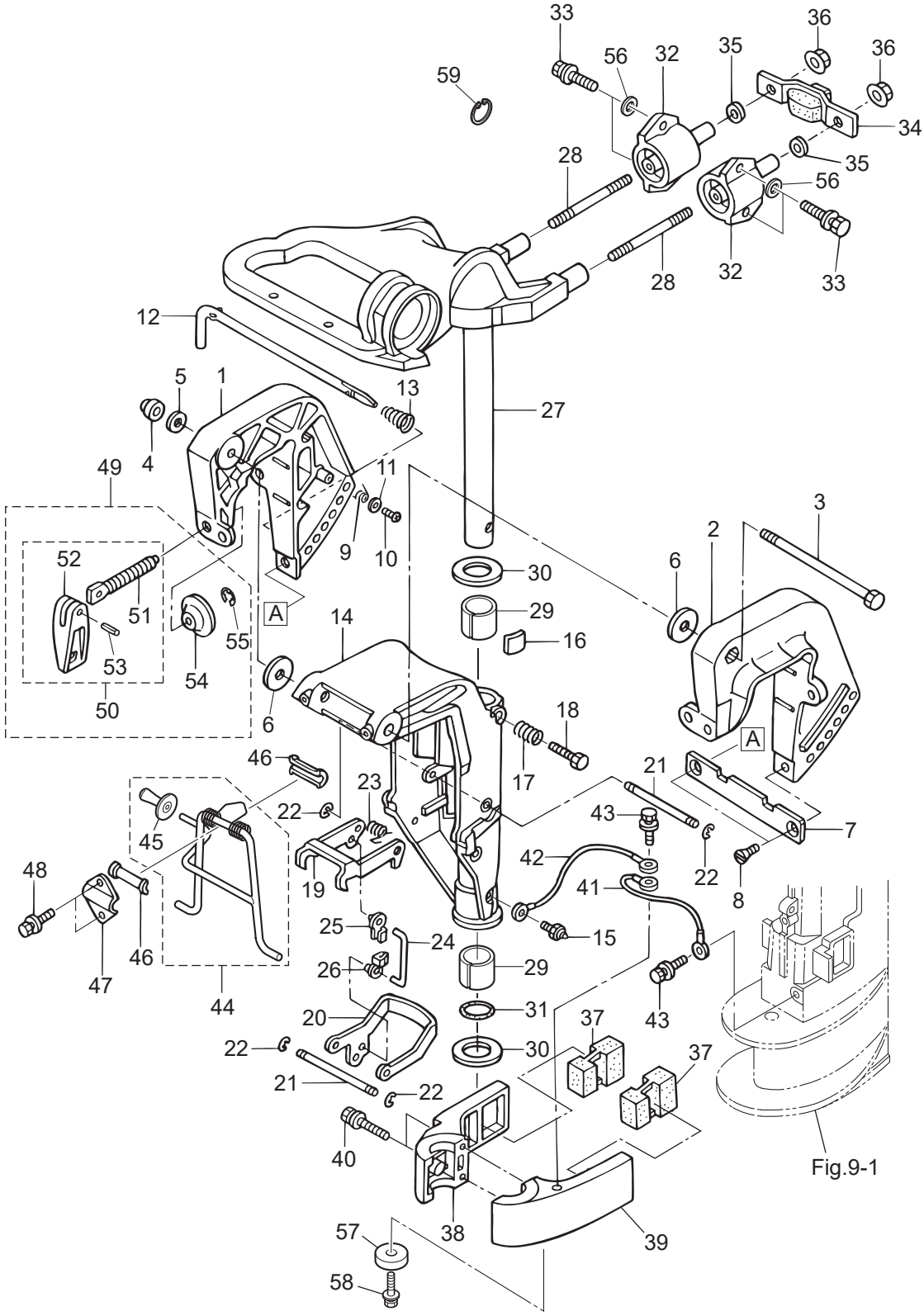

Ref.No. 見出番号		Part No. 部品番号	Description 部 品 名	Q'ty/個数 MFS6BZ	MFS8B	MFS9.8B	MFS9.8BX	Remarks 備 考
11-1		3V1Q62112-2	CLAMP BRACKET (R) ｸﾗﾝﾌﾟﾌﾞﾗｹｯﾄ (R)	1	1	1	1	Starboard Side
11-2		3V1Q62113-2	CLAMP BRACKET (L) ｸﾗﾝﾌﾟﾌﾞﾗｹｯﾄ (L)	1	1	1	1	Port Side
11-3		309-62115-2	BOLT 8-122 ﾎﾞﾙﾄ 8-122	1	1	1	1	
11-4		930403-0800	NYLON NUT 8-P1.25 ﾅｲﾛﾝﾅｯﾄ 8-P1.25	1	1	1	1	
11-5		9401E3-0800	WASHER ﾜｯｼｬ	1	1	1	1	
11-6		307-62116-1	WASHER 8.5-28-1 ﾜｯｼｬ 8.5-28-1	2	2	2	2	
11-7		3B2-62118-0	DISTANCE PLATE ﾃﾞｨｽﾀﾝｽﾌﾟﾚｰﾄ ﾌﾞﾗｹｯﾄ	1	1	1	1	
11-8		9216E3-0612	SCREW ｽｸﾘｭ	2	2	2	2	
11-9		369-62146-1	STERN BRACKET SPRING ｽﾀｰﾝﾌﾞﾗｹｯﾄｽﾌﾟﾘﾝｸﾞ	1	1	1	1	
11-10		921703-0406	SCREW ｽｸﾘｭ	1	1	1	1	
11-11		369-62147-0	WASHER 4.3-16-1.5 ﾜｯｼｬ 4.3-16-1.5	1	1	1	1	
11-12		350-62121-2	THRUST ROD ｽﾗｽﾄﾛｯﾄﾞ	1	1	1	1	
11-13		369-62122-2	THRUST ROD SPRING ｽﾗｽﾄﾛｯﾄﾞｽﾌﾟﾘﾝｸﾞ	1	1	1	1	
11-14		3V1Q62310-0	SWIVEL BRACKET ｽｲﾍﾞﾙﾌﾞﾗｹｯﾄ	1	1	1	1	
11-15		344-67177-1	GREASE FITTING ｸﾞﾘｽﾌｨｯﾃｨﾝｸﾞ	1	1	1	1	
11-16		345-62441-0	FRICTION PIECE ﾌﾘｸｼｮﾝﾋﾟｰｽ	1	1	1	1	
11-17		346-62421-1	FRICTION SPRING ﾌﾘｸｼｮﾝｽﾌﾟﾘﾝｸﾞ	1	1	1	1	
11-18		9101E3-0830	BOLT ﾎﾞﾙﾄ	1	1	1	1	
11-19		3V1-66322-0	REVERSE LOCK ﾘﾊﾞｰｽﾛｯｸ	1	1	1	1	
11-20		3V1-66313-0	REVERSE LOCK ARM ﾘﾊﾞｰｽﾛｯｸｱｰﾑ	1	1	1	1	
11-21		3B2-66321-1	REVERSE LOCK ROD ﾘﾊﾞｰｽﾛｯｸﾛｯﾄﾞ	2	2	2	2	
11-22		945303-0500	E-RING d=5 Eﾘﾝｸﾞ d=5	4	4	4	4	
11-23		3B2-66315-0	REVERSE LOCK SPRING ﾘﾊﾞｰｽﾛｯｸｽﾌﾟﾘﾝｸﾞ	1	1	1	1	
11-24		3V1-66305-1	REVERSE LOCK LINK ﾘﾊﾞｰｽﾛｯｸﾘﾝｸ	1	1	1	1	
11-25		3C8-63733-0	ROD SNAP 5-3 ﾛｯﾄﾞｽﾅｯﾌﾟ 5-3	1	1	1	1	
11-26		3K9-05223-0	ROD SNAP 4-2 ﾛｯﾄﾞｽﾅｯﾌﾟ 4-2	1	1	1	1	
11-27	1	3V1Q62010-0	STEERING SHAFT ASSY ｽﾃｱﾘﾝｸﾞｼｬﾌﾄｱｯｼ	1	1	1		
11-27	2	3WBQ62010-0	STEERING SHAFT ASSY ｽﾃｱﾘﾝｸﾞｼｬﾌﾄｱｯｼ				1	
11-28		3V1-61313-1	STUD ｽﾀｯﾄﾞ	2	2	2	2	

Fig. 11 BRACKET (MF・EF MODEL)
ブラケット（MF・EF モデル）

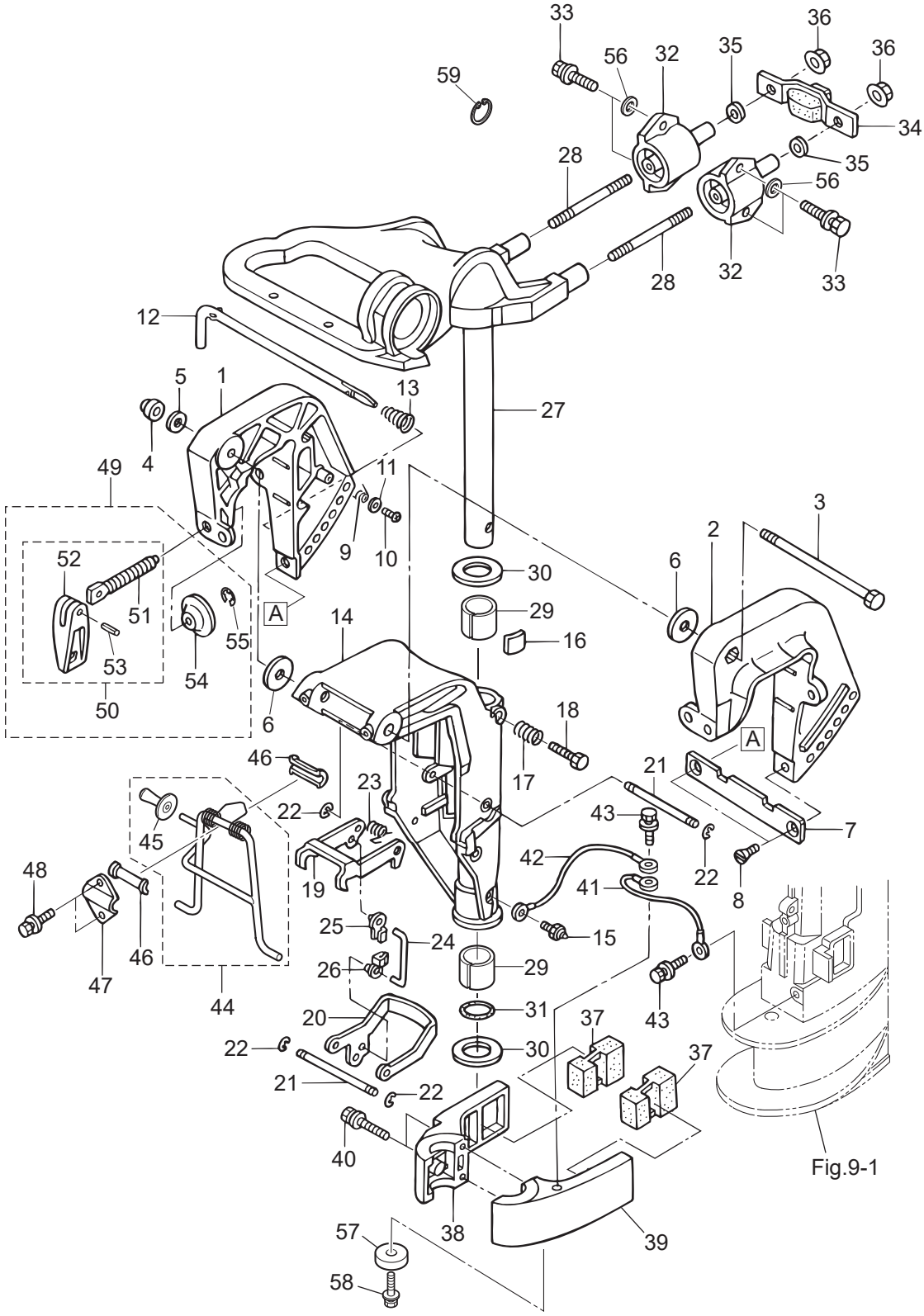

Ref.No. 見出番号		Part No. 部品番号	Description 部 品 名	Q'ty/個数 MFS6BZ	MFS8B	MFS9.8B	MFS9.8BX	Remarks 備 考
11-29		350-62417-0	BUSHING 24-30-30 ﾌﾞｯｼﾝｸﾞ 24-30-30	2	2	2	2	
11-30		350-62423-0	THRUST PLATE (UPPER) ｽﾗｽﾄﾌﾟﾚｰﾄ (ｱｯﾊﾟ)	2	2	2	2	
11-31		350-62415-0	O-RING 3.5-22 Oﾘﾝｸﾞ 3.5-22	1	1	1	1	
11-32	1	3V1B61301-1	RUBBER MOUNT (UPPER) ﾗﾊﾞｰﾏｳﾝﾄ (ｱｯﾊﾟ)	2	2	2		
11-32	2	3Z0-61301-0	RUBBER MOUNT (UPPER) ﾗﾊﾞｰﾏｳﾝﾄ (ｱｯﾊﾟ)				2	
11-33		3UA-61343-0	BOLT M6-20 ﾎﾞﾙﾄ	4	4	4	4	
11-34		3V1-61333-1	DAMPER (UPPER) ﾀﾞﾝﾊﾟ (ｱｯﾊﾟ)	1	1	1	1	
11-35		9401E3-0800	WASHER ﾜｯｼｬ	2	2	2	2	
11-36		3V1-61324-0	NUT ﾅｯﾄ (W/ﾌﾗﾝｼﾞ)	2	2	2	2	
11-37		3V1-61302-0	RUBBER MOUNT (LOWER) ﾗﾊﾞｰﾏｳﾝﾄ (ﾛﾜ)	2	2	2	2	
11-38		3V1Q61401-0	MOUNT BRACKET (R) ﾏｳﾝﾄﾌﾞﾗｹｯﾄ (R)	1	1	1	1	Starboard Side
11-39	1	3V1Q61402-0	MOUNT BRACKET (L) ﾏｳﾝﾄﾌﾞﾗｹｯﾄ (L)	1	1	1		Port Side
11-39	2	3WBQ61402-0	MOUNT BRACKET (L) ﾏｳﾝﾄﾌﾞﾗｹｯﾄ (L)				1	
11-40		9101E3-5652	BOLT ﾎﾞﾙﾄ	2	2	2	2	
11-41		3A3-62396-1	GROUND L=110 ｸﾞﾗﾝﾄﾞ (ｱｰｽﾜｲﾔ) L=110	1	1	1	1	Drive Shaft Housing -Mpunt Bracket(R)
11-42		3A3-62396-1	GROUND L=110 ｸﾞﾗﾝﾄﾞ (ｱｰｽﾜｲﾔ) L=110	1	1	1	1	Swivel Bracket -Mpunt Bracket(R)
11-43		910103-5612	BOLT ﾎﾞﾙﾄ	2	2	2	2	
11-44		3V1-62431-1	TILT STOPPER ASSY ﾁﾙﾄｽﾄｯﾊﾟｱｯｼ	1	1	1	1	
11-45		3AS-62433-0	* TILT STOPPER GRIP * ﾁﾙﾄｽﾄｯﾊﾟｸﾞﾘｯﾌﾟ	1	1	1	1	
11-46		393-62437-1	BUSHING ﾌﾞｯｼﾝｸﾞ ﾁﾙﾄｽﾄｯﾊﾟ	2	2	2	2	
11-47		369-62439-1	SETTING PLATE ｾｯﾃｨﾝｸﾞﾌﾟﾚｰﾄ ﾁﾙﾄｽﾄｯﾊﾟ	1	1	1	1	
11-48		9101E3-5612	BOLT ﾎﾞﾙﾄ	2	2	2	2	
11-49		3V1Q62105-2	CLAMP SCREW KIT ｸﾗﾝﾌﾟｽｸﾘｭｷｯﾄ	2	2	2	2	
11-50		3V1Q62108-1	* CLAMP SCREW ASSY * ｸﾗﾝﾌﾟｽｸﾘｭｱｯｼ	1	1	1	1	
11-51		3M3-62106-0	** CLAMP SCREW ** ｸﾗﾝﾌﾟｽｸﾘｭ	1	1	1	1	
11-52		3RSQ62102-0	** CLAMP SCREW HANDLE ** ｸﾗﾝﾌﾟｽｸﾘｭﾊﾝﾄﾞﾙ	1	1	1	1	
11-53		951403-0622	** SPRING PIN ** ｽﾌﾟﾘﾝｸﾞﾋﾟﾝ	1	1	1	1	
11-54		332-62101-1	* CLAMP SCREW PAD * ｸﾗﾝﾌﾟｽｸﾘｭﾊﾟｯﾄﾞ	1	1	1	1	
11-55		945303-0500	* E-RING d=5 * Eﾘﾝｸﾞ d=5	1	1	1	1	

Fig. 11 BRACKET (MF・EF MODEL)
ブラケット（MF・EF モデル）

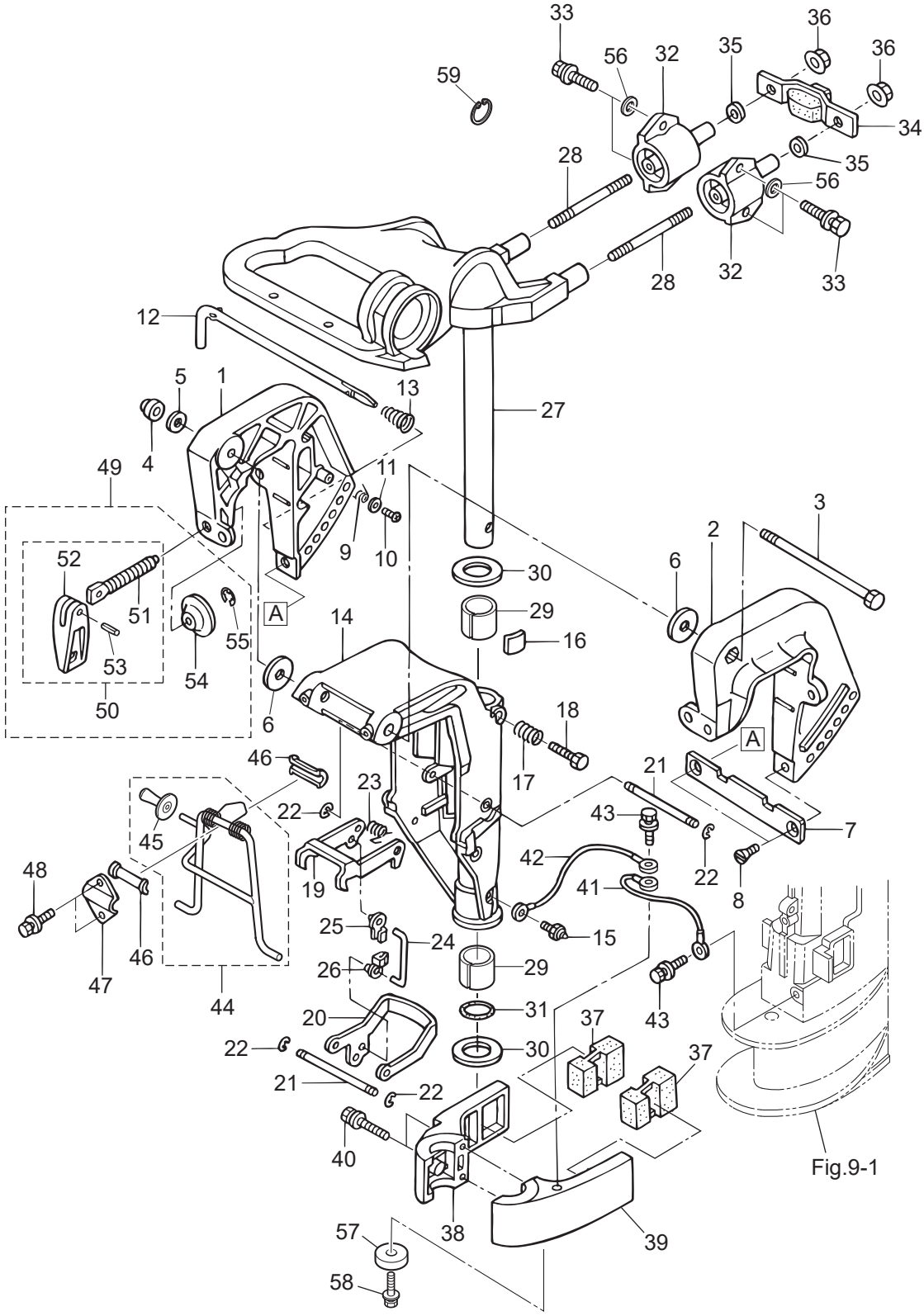

Ref.No. 見出番号		Part No. 部品番号	Description 部 品 名	Q'ty/個数				Remarks 備 考
				MFS6BZ	MFS8B	MFS9.8B	MFS9.8BX	
11-56		9401E3-0600	WASHER ﾜｯｼｬ	4	4	4	4	
11-57		338-60218-2	ANODE ｱﾉｰﾄﾞ				1	
11-58		910103-5620	BOLT ﾎﾞﾙﾄ				1	
11-59		945103-2400	C-RING C-ﾘﾝｸﾞ				1	

Fig. 12 BRACKET (EP MODEL)
ブラケット（EP モデル）

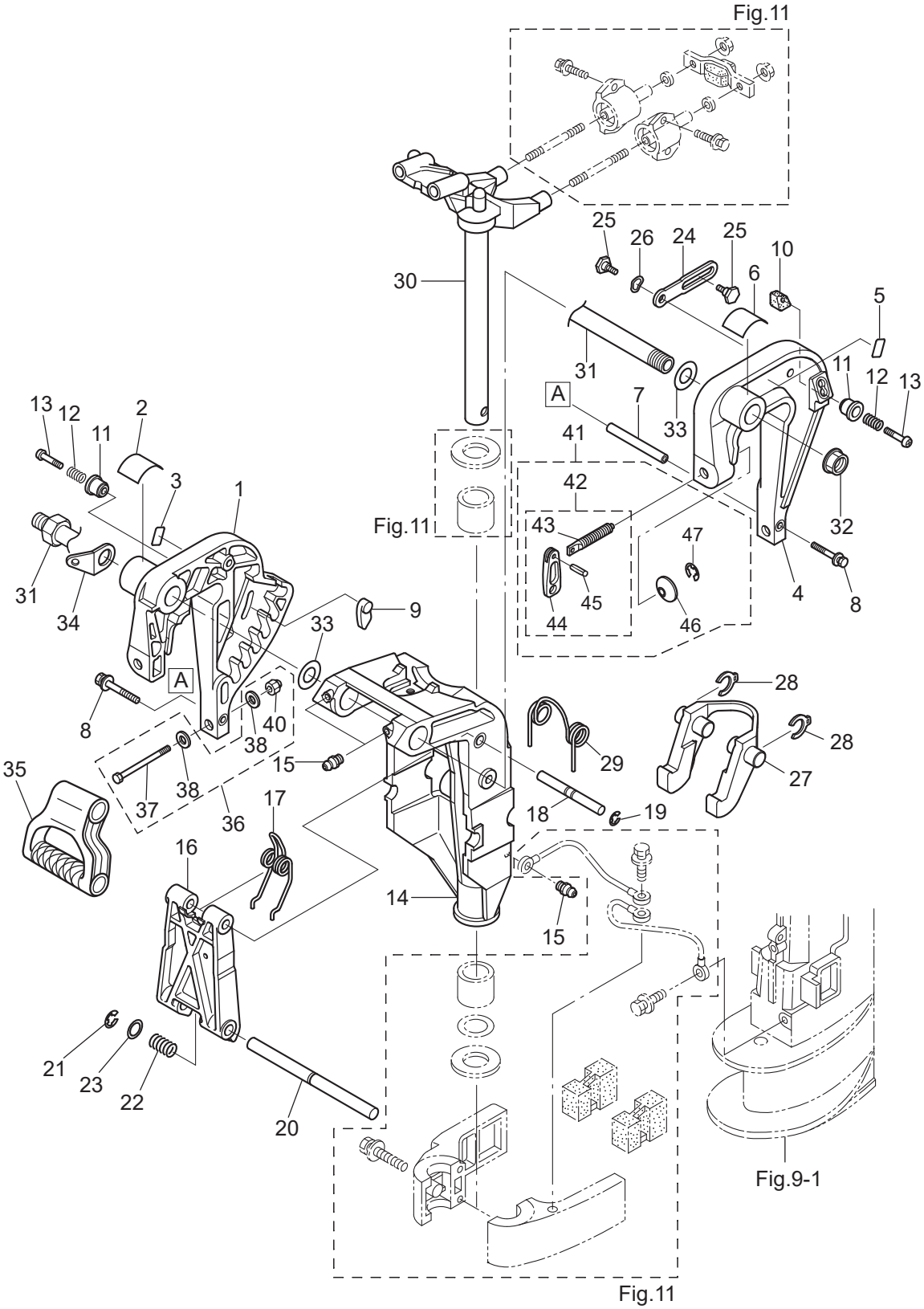

Ref.No. 見出番号		Part No. 部品番号	Description 部 品 名	Q'ty/個数 MFS6BZ	MFS8B	MFS9.8B	MFS9.8BX	Remarks 備 考
12-1		3AAQ62112-1	CLAMP BRACKET (R) ｸﾗﾝﾌﾟﾌﾞﾗｹｯﾄ (R)	1	1	1		Starboard Side
12-2		3AA-84461-0	TRIM POSITION DECAL ﾄﾘﾑﾎﾟｼﾞｼｮﾝﾃﾞｶｰﾙ	1	1	1		for EP/EPT Type
12-3		3AA-67589-0	LOWER TILT LIMIT DECAL ﾛﾜﾁﾙﾄﾘﾐｯﾄﾃﾞｶｰﾙ	1	1	1		for EP/EPT Type
12-4		3AAQ62113-1	CLAMP BRACKET (L) ｸﾗﾝﾌﾟﾌﾞﾗｹｯﾄ (L)	1	1	1		Port Side
12-5		3AA-67584-0	TILT LOCK DECAL ﾁﾙﾄﾛｯｸﾃﾞｶｰﾙ	1	1	1		for EP/EPT Type
12-6		3AA-72049-0	CO-PILOT DECAL ｺﾊﾟｲﾛｯﾄﾃﾞｶﾙ			1		for EFT Type
12-7		3AA-62117-0	DISTANCE PIECE ﾃﾞｨｽﾀﾝｽﾋﾟｰｽ	1	1	1		
12-8		9101E3-5640	BOLT ﾎﾞﾙﾄ	2	2	2		
12-9		3AA-62163-0	TRIM SETTING PLATE ﾄﾘﾑｾｯﾃｨﾝｸﾞﾌﾟﾚｰﾄ	1	1	1		
12-10		3AA-62164-0	TILT LOCK PIECE ﾁﾙﾄﾛｯｸﾋﾟｰｽ	1	1	1		
12-11		3AA-62463-0	KNOB ﾉﾌﾞ	2	2	2		
12-12		3Y0-66112-0	SPRING ｽﾌﾟﾘﾝｸﾞ ﾁﾙﾄﾛｯｸﾉﾌﾞ	2	2	2		
12-13		921503-0535	SCREW ｽｸﾘｭ	2	2	2		
12-14		3AAQ62310-1	SWIVEL BRACKET ｽｲﾍﾞﾙﾌﾞﾗｹｯﾄ	1	1	1		
12-15		344-67177-1	GREASE FITTING ｸﾞﾘｽﾌｨｯﾃｨﾝｸﾞ	3	3	3		for EP/EFT/EPT Type
12-16		3AA-62994-0	TILT STOPPER BODY ﾁﾙﾄｽﾄｯﾊﾟﾎﾞﾃﾞｨ	1	1	1		
12-17		3AA-62434-0	SPRING ｽﾌﾟﾘﾝｸﾞ	1	1	1		
12-18		3AA-62995-0	TILT STOPPER SHAFT (UPPER) ﾁﾙﾄｽﾄｯﾊﾟｼｬﾌﾄ (ｱｯﾊﾟ)	1	1	1		
12-19		945303-0600	E-RING d=6 Eﾘﾝｸﾞ d=6	2	2	2		
12-20		3AA-62996-1	TILT STOPPER SHAFT (LOWER) ﾁﾙﾄｽﾄｯﾊﾟｼｬﾌﾄ (ﾛﾜ)	1	1	1		
12-21		945303-0900	E-RING d=9 Eﾘﾝｸﾞ d=9	1	1	1		
12-22		3AA-63727-0	SPRING ｽﾌﾟﾘﾝｸﾞ	1	1	1		
12-23		332-61315-0	WASHER 10.5-18-1.5 ﾜｯｼｬ 10.5-18-1.5	1	1	1		
12-24		3AA-62454-0	TILT STOPPER (L) ﾁﾙﾄｽﾄｯﾊﾟ (L)	2	2	2		
12-25		3AA-62452-0	BOLT 6-12.5-9.5-2.5 ﾎﾞﾙﾄ	4	4	4		
12-26		941403-1000	WAVE WASHER d=10 ｳｪｰﾌﾞﾜｯｼｬ d=10	2	2	2		
12-27		3AA-66322-1	REVERSE LOCK ﾘﾊﾞｰｽﾛｯｸ	1	1	1		
12-28		3DN-66316-0	REVERSE LOCK CLIP ﾘﾊﾞｰｽﾛｯｸｸﾘｯﾌﾟ	2	2	2		
12-29		3AA-66315-0	REVERSE LOCK SPRING ﾘﾊﾞｰｽﾛｯｸｽﾌﾟﾘﾝｸﾞ	1	1	1		

Fig. 12 BRACKET (EP MODEL)
ブラケット（EP モデル）

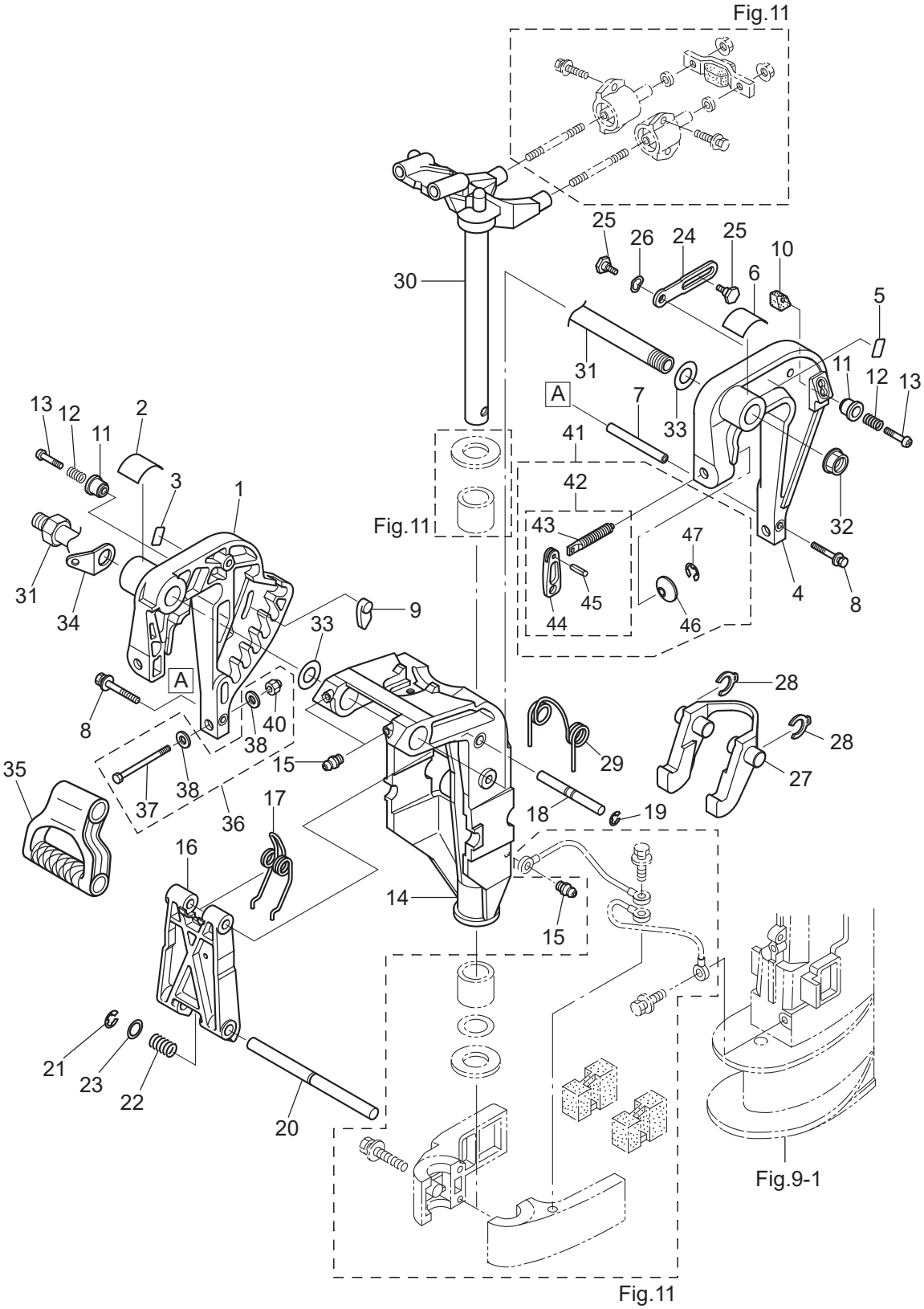

Ref.No. 見出番号		Part No. 部品番号	Description 部 品 名	Q'ty/個数 MFS6BZ	MFS8B	MFS9.8B	MFS9.8BX	Remarks 備 考
12-30		3AAQ62010-0	STEERING SHAFT ASSY ｽﾃｱﾘﾝｸﾞｼｬﾌﾄｱｯｼ	1	1	1		for EP/EFT/EPT Type
12-31		3AC-62191-0	SWIVEL BRACKET SHAFT ASSY ｽｲﾍﾞﾙﾌﾞﾗｹｯﾄｼｬﾌﾄｱｯｼ	1	1	1		Bracket Bolt for EP/EFT/EPT Type
12-32		346-62124-1	NYLON NUT 7/8-14 ﾅｲﾛﾝﾅｯﾄ 7/8-14	1	1	1		for EP/EFT/EPT Type
12-33		3AA-62116-0	WASHER 22-36-1 ﾜｯｼｬ 22-36-1	2	2	2		Nylon for EP/EFT/EPT Type
12-34		3AA-62114-1	PLATE ﾌﾟﾚｰﾄ	1	1	1		for EP/EFT/EPT Type
12-35		3AA-61199-0	CARRYING HANDLE ｷｬﾘﾝｸﾞﾊﾝﾄﾞﾙ	1	1	1		for EP/EPT Type
12-36		3BA-72120-0	RIGGING BOLT SET ﾘｷﾞﾝｸﾞﾎﾞﾙﾄｾｯﾄ	1	1	1		
12-37		9101E3-0885	* BOLT * ﾎﾞﾙﾄ	2	2	2		
12-38		9401E3-0800	* WASHER * ﾜｯｼｬ	4	4	4		
12-40		930403-0800	* NYLON NUT 8-P1.25 * ﾅｲﾛﾝﾅｯﾄ 8-P1.25	2	2	2		
12-41		3RSQ62105-1	CLAMP SCREW KIT ｸﾗﾝﾌﾟｽｸﾘｭｷｯﾄ	2	2	2		
12-42		3RSQ62108-0	* CLAMP SCREW ASSY * ｸﾗﾝﾌﾟｽｸﾘｭｱｯｼ	1	1	1		
12-43		3RS-62106-0	** CLAMP SCREW ** ｸﾗﾝﾌﾟｽｸﾘｭ	1	1	1		
12-44		3RSQ62102-0	** CLAMP SCREW HANDLE ** ｸﾗﾝﾌﾟｽｸﾘｭﾊﾝﾄﾞﾙ	1	1	1		
12-45		951403-0622	** SPRING PIN ** ｽﾌﾟﾘﾝｸﾞﾋﾟﾝ	1	1	1		
12-46		332-62101-1	* CLAMP SCREW PAD * ｸﾗﾝﾌﾟｽｸﾘｭﾊﾟｯﾄﾞ	1	1	1		
12-47		945303-0500	* E-RING d=5 * Eﾘﾝｸﾞ d=5	1	1	1		

Fig. 13 BRACKET (EFT・EPT MODEL)
ブラケット（EFT・EPT モデル）

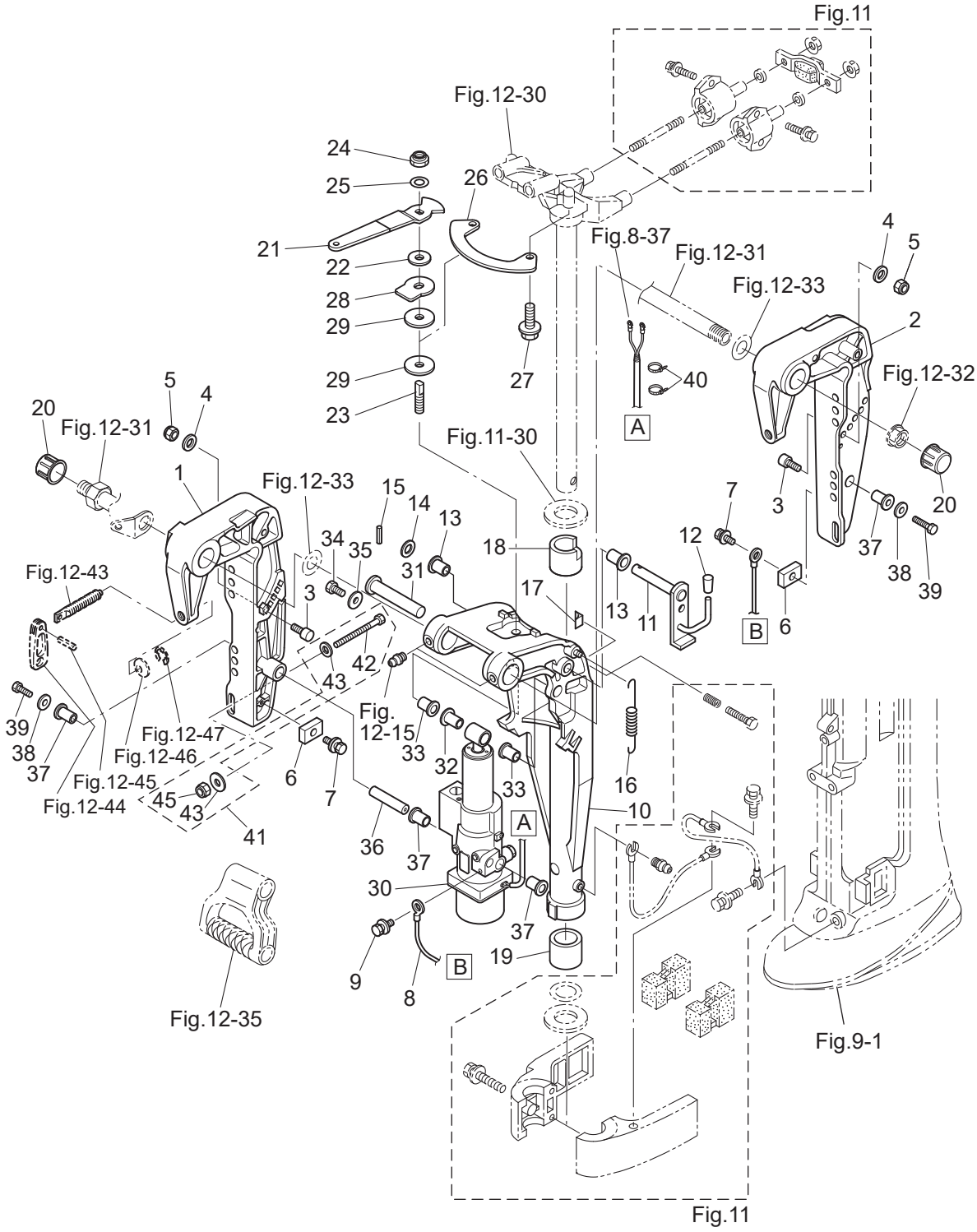

Ref.No. 見出番号	Part No. 部品番号	Description 部 品 名	Q'ty/個数 MFS6BZ	MFS8B	MFS9.8B	MFS9.8BX	Remarks 備 考
13-1	3Z0Q77211-2	CLAMP BRACKET (PTT-R) ｸﾗﾝﾌﾟﾌﾞﾗｹｯﾄ (PTT-R)			1		Starboard Side
13-2	3Z0Q77212-0	CLAMP BRACKET (PTT-L) ｸﾗﾝﾌﾟﾌﾞﾗｹｯﾄ (PTT-L)			1		Port Side
13-3	3Z0-77115-0	TRIM LOCK PIN ﾄﾘﾑﾛｯｸﾋﾟﾝ			2		
13-4	3P0-66233-0	WASHER 8.1-16-1.5 ﾜｯｼｬ 8.1-16-1.5			2		
13-5	3V5-62442-0	NYLON NUT 8-P1.25 ﾅｲﾛﾝﾅｯﾄ 8-P1.25			2		
13-6	3H6-60218-0	ANODE ｱﾉｰﾄﾞ			2		
13-7	910103-5616	BOLT ﾎﾞﾙﾄ			2		
13-8	398-62396-1	GROUND L=130 ｸﾞﾗﾝﾄﾞ (ｱｰｽﾜｲﾔ) L=130			1		PT Assy-Cramp Bracket
13-9	910103-5612	BOLT ﾎﾞﾙﾄ			1		
13-10	3V1Q77208-0	SWIVEL BRACKET ASSY ｽｲﾍﾞﾙﾌﾞﾗｹｯﾄｱｯｼ			1		
13-11	3Z0-62476-2	TILT STOPPER ﾁﾙﾄｽﾄｯﾊﾟ (PTT)			1		
13-12	369-62433-1	TILT STOPPER GRIP ﾁﾙﾄｽﾄｯﾊﾟｸﾞﾘｯﾌﾟ			1		
13-13	353-63207-0	COLLAR 10.2-12-12 ｶﾗｰ 10.2-12-12			2		
13-14	940103-1000	WASHER ﾜｯｼｬ			1		
13-15	951403-3516	SPRING PIN 3.5-16 ｽﾌﾟﾘﾝｸﾞﾋﾟﾝ 3.5-16			1		
13-16	3R0-62473-0	TILT STOPPER SPRING ﾁﾙﾄｽﾄｯﾊﾟｽﾌﾟﾘﾝｸﾞ			1		
13-17	3Z0-63035-0	FRICTION PIECE ﾌﾘｸｼｮﾝﾋﾟｰｽ			1		
13-18	3Z0-62417-0	BUSHING 24-30-30 ﾌﾞｯｼﾝｸﾞ 24-30-30			1		
13-19	350-62417-0	BUSHING 24-30-30 ﾌﾞｯｼﾝｸﾞ 24-30-30			1		
13-20	346-62127-0	CAP NUT ｷｬｯﾌﾟﾅｯﾄ ﾌﾞﾗｹｯﾄﾎﾞﾙﾄ			2		for EFT Type
13-21	3AA-62441-0	FRICTION LEVER ﾌﾘｸｼｮﾝﾚﾊﾞｰ			1		for EFT Type
13-22	3R3-62443-0	WASHER 8.1-20-0.8 ﾜｯｼｬ 8.1-20-0.8			1		for EFT Type
13-23	3R3-62445-0	BOLT M8 P1.25 ﾎﾞﾙﾄ ｺﾊﾟｲﾛｯﾄ			1		for EFT Type
13-24	930403-0800	NYLON NUT 8-P1.25 ﾅｲﾛﾝﾅｯﾄ 8-P1.25			1		for EFT Type
13-25	940103-0800	WASHER ﾜｯｼｬ			1		
13-26	3AA-62447-0	PLATE ﾌﾟﾚｰﾄ ｺﾊﾟｲﾛｯﾄ			1		for EFT Type
13-27	9101E3-5616	BOLT ﾎﾞﾙﾄ			2		for EFT Type
13-28	3R3-62448-1	WASHER 8.5-38-3 ﾜｯｼｬ ｺﾊﾟｲﾛｯﾄ			1		for EFT Type
13-29	3R3-62449-0	DISC 8.5-38-2 ﾃﾞｨｽｸ ｺﾊﾟｲﾛｯﾄ 8.5-38-2			2		for EFT Type

Fig. 13 BRACKET (EFT・EPT MODEL)
ブラケット（EFT・EPT モデル）

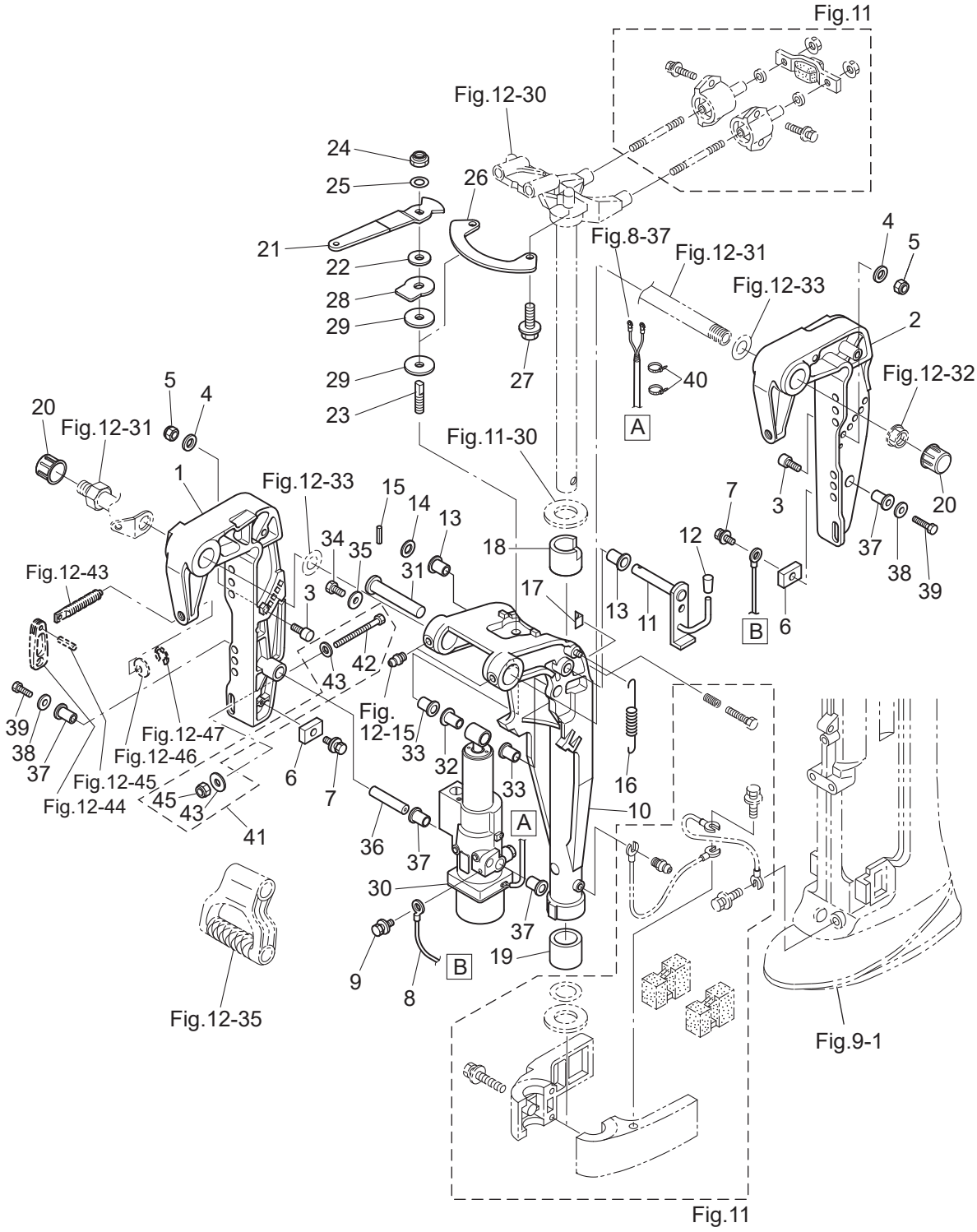

Ref.No. 見出番号		Part No. 部品番号	Description 部 品 名	Q'ty/個数 MFS6BZ	MFS8B	MFS9.8B	MFS9.8BX	Remarks 備 考
13-30		3Z0Q77151-1	PT ASSY PTｱｯｼ			1		see Fig.14
13-31		3KY-77071-0	CYLINDER PIN (UPPER) ｼﾘﾝﾀﾞﾋﾟﾝ (ｱｯﾊﾟ)			1		
13-32		3Z0-77076-0	BUSHING 13-16-31 ﾌﾞｯｼﾝｸﾞ 13-16-31			1		
13-33		3R0-77076-0	BUSHING 13-17-19.5 ﾌﾞｯｼﾝｸﾞ			2		
13-34		9101E3-0612	BOLT ﾎﾞﾙﾄ			1		
13-35		345-05122-1	WASHER 6.5-23-1.5 ﾜｯｼｬ 6.5-23-1.5			1		
13-36		3Z0-77101-1	CYLINDER PIN (LOWER) ｼﾘﾝﾀﾞﾋﾟﾝ (ﾛﾜ)			1		
13-37		3Z0-77076-0	BUSHING 13-16-31 ﾌﾞｯｼﾝｸﾞ 13-16-31			4		
13-38		307-62116-1	WASHER 8.5-28-1 ﾜｯｼｬ 8.5-28-1			2		
13-39		910103-0820	BOLT ﾎﾞﾙﾄ			2		
13-40		3Z0-84398-0	BAND 203 ﾊﾞﾝﾄﾞ ﾘｰﾄﾞﾜｲﾔ 203			2		
13-41		3BJ-72120-1	RIGGING BOLT SET ﾘｷﾞﾝｸﾞﾎﾞﾙﾄｾｯﾄ			1		
13-42		9101E3-0885	* BOLT * ﾎﾞﾙﾄ			4		
13-43		9401E3-0800	* WASHER * ﾜｯｼｬ			8		EFT Type 4pc
13-45		930403-0800	* NYLON NUT 8-P1.25 * ﾅｲﾛﾝﾅｯﾄ 8-P1.25			4		EFT Type 2pc

Fig. 14 POWER TILT
パワーチルト

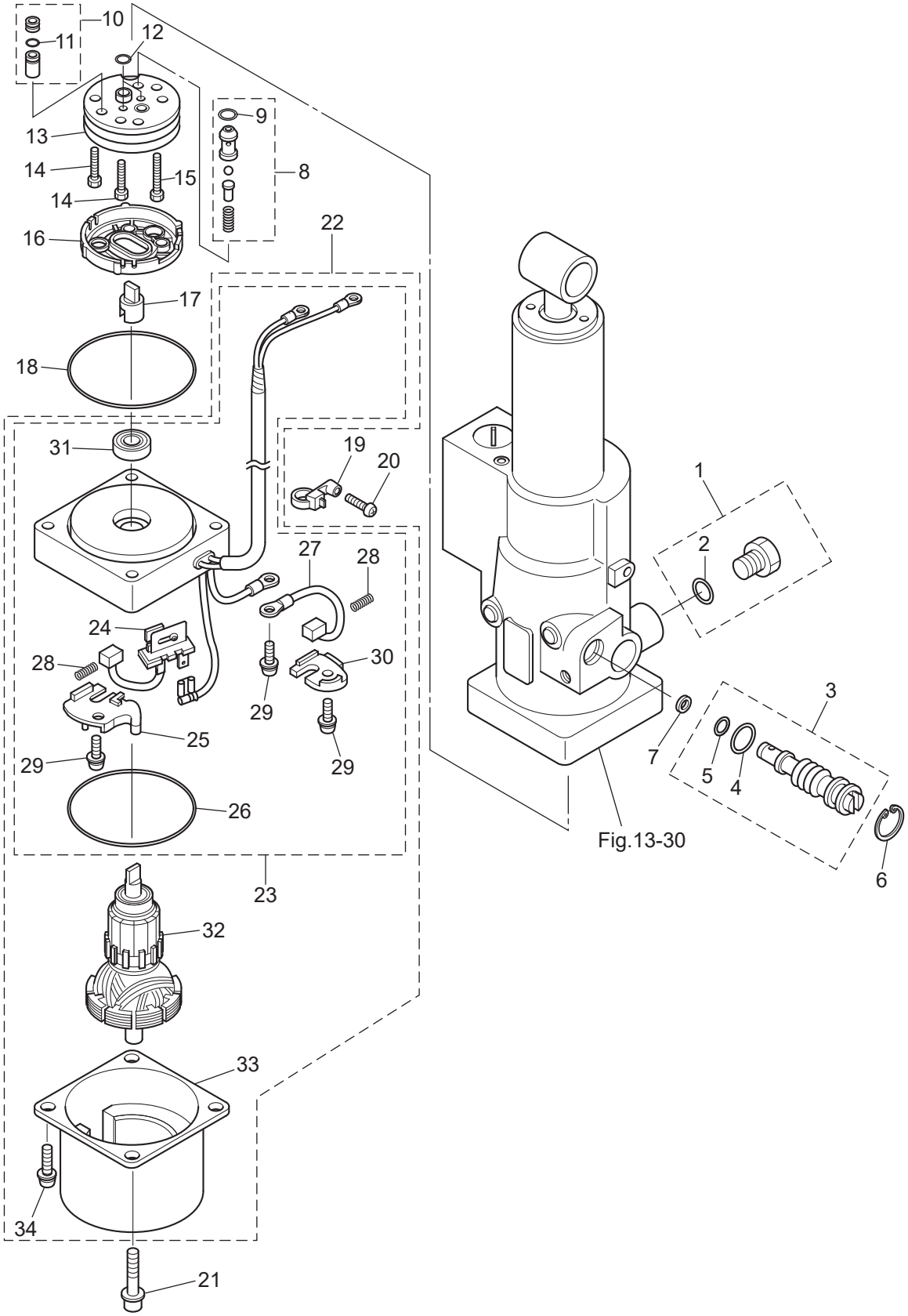

Ref.No. 見出番号	Part No. 部品番号	Description 部 品 名	Q'ty/個数 MFS6BZ	MFS8B	MFS9.8B	MFS9.8BX	Remarks 備 考
14-1	3Z0-77221-0	CAP ASSY ｷｬｯﾌﾟｱｯｼ			1		
14-2	3B7-77169-0	* O-RING * Oﾘﾝｸﾞ			1		
14-3	3Z0-77175-0	MANUAL VALVE ASSY ﾏﾆｭｱﾙﾊﾞﾙﾌﾞｱｯｼ			1		
14-4	3R0-77177-0	* O-RING 2.4-9.8 * Oﾘﾝｸﾞ 2.4-9.8			1		
14-5	3Z0-77179-0	* O-RING * Oﾘﾝｸﾞ			1		
14-6	3R0-77171-0	C-RING Cﾘﾝｸﾞ			1		
14-7	3AC-77173-0	SEAL WASHER ｼｰﾙﾜｯｼｬ			1		
14-8	3Z0-77450-0	RELIEF VALVE ASSY ﾘﾘｰﾌﾊﾞﾙﾌﾞｱｯｼ			1		
14-9	3Z0-77179-0	* O-RING * Oﾘﾝｸﾞ			1		
14-10	3Z0-77460-0	VALVE ASSY ﾊﾞﾙﾌﾞｱｯｼ			1		
14-11	3R0-77451-0	* O-RING 1.5-3.5 * Oﾘﾝｸﾞ 1.5-3.5			1		
14-12	3B7-77169-0	O-RING Oﾘﾝｸﾞ			2		
14-13	3B7-77430-0	PUMP ﾎﾟﾝﾌﾟ			1		
14-14	3B7-77432-1	BOLT ﾎﾞﾙﾄ			2		
14-15	3B7-77431-1	BOLT ﾎﾞﾙﾄ			1		
14-16	3B7-77434-1	FILTER ﾌｨﾙﾀ B			1		
14-17	3E0-77163-0	COUPLING ｶｯﾌﾟﾘﾝｸﾞ ﾎﾟﾝﾌﾟ			1		
14-18	3R0-77167-0	O-RING 2-62.5 Oﾘﾝｸﾞ 2-62.5			1		
14-19	3Z1-84398-1	BAND ﾊﾞﾝﾄﾞ ﾘｰﾄﾞﾜｲﾔ			1		
14-20	3V1-64333-0	PRE-COATED SCREW 5-12 ﾌﾟﾚｺｰﾄｽｸﾘｭ 5-12			1		
14-21	3Z0-77431-0	BOLT ﾎﾞﾙﾄ			2		
14-22	3Z0-77180-0	MOTOR ASSY ﾓｰﾀｱｯｼ			1		
14-23	3Z0-77192-0	* MOTOR BRACKET ASSY * ﾓｰﾀﾌﾞﾗｹｯﾄｱｯｼ			1		
14-24	3Z0-77191-0	** BREAKER ** ﾌﾞﾚｰｶ			1		
14-25	3Z0-77187-0	** BREAKER HOLDER ** ﾌﾞﾚｰｶﾎﾙﾀﾞ			1		
14-26	3Z0-77167-0	** O-RING ** Oﾘﾝｸﾞ			1		
14-27	3E0-77183-0	** BRUSH ** ﾌﾞﾗｼ			1		
14-28	3E0-77184-0	** BRUSH SPRING ** ﾌﾞﾗｼｽﾌﾟﾘﾝｸﾞ			2		
14-29	921521-5512	** SCREW ** ｽｸﾘｭ			3		

Fig. 14 POWER TILT
パワーチルト

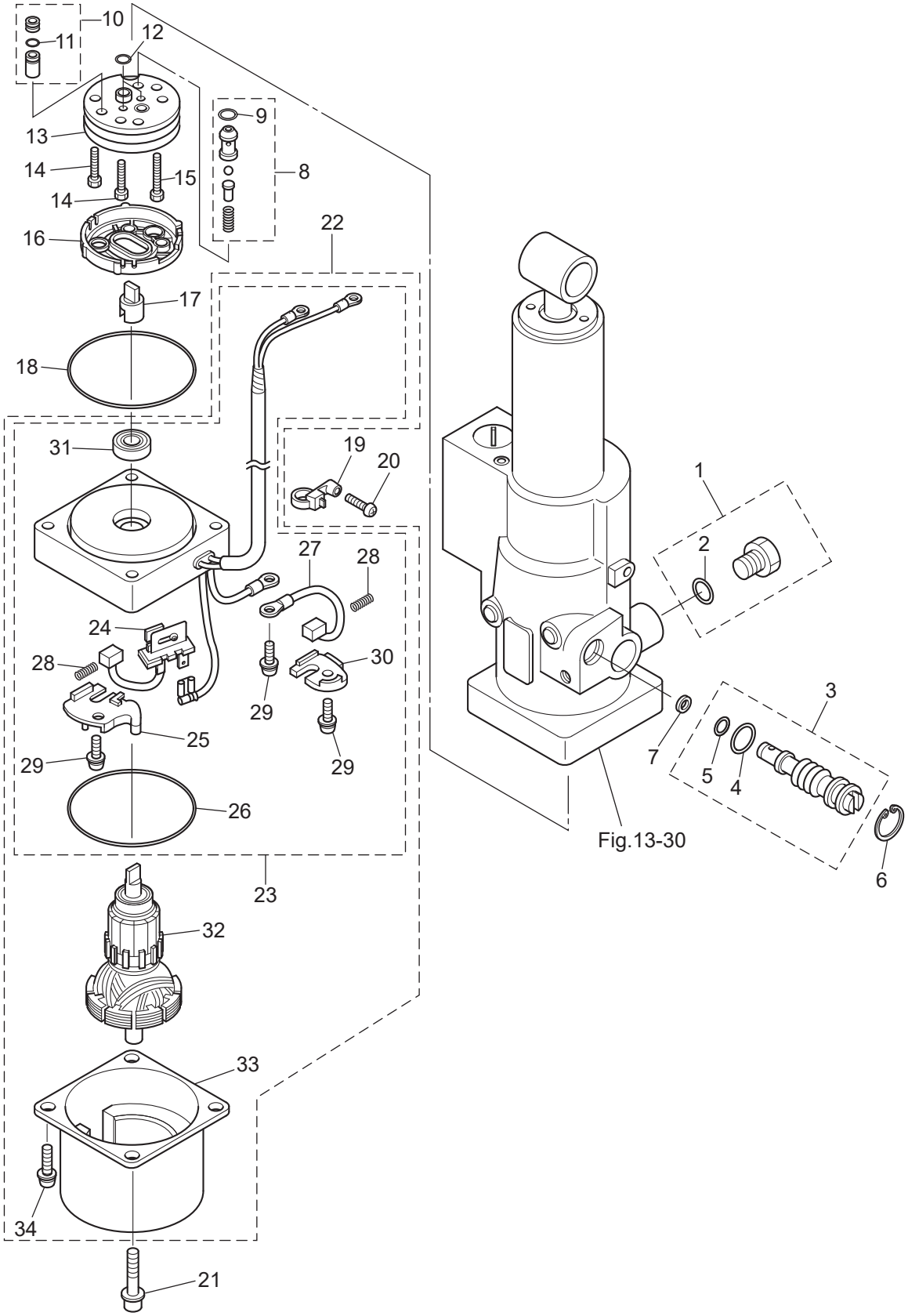

Ref.No. 見出番号		Part No. 部品番号	Description 部 品 名	Q'ty/個数				Remarks 備 考
				MFS6BZ	MFS8B	MFS9.8B	MFS9.8BX	
14-30		3Z0-77186-0	** BRUSH HOLDER ** ﾌﾞﾗｼﾎﾙﾀﾞ			1		
14-31		3E0-77193-0	** OIL SEAL ** ｵｲﾙｼｰﾙ			1		
14-32		3Z0-77190-0	* ARMATURE ASSY * ｱｰﾏﾁｭｱｱｯｼ			1		
14-33		3Z0-77195-0	* YOKE ASSY * ﾖｰｸｱｯｼ			1		
14-34		9215E3-5512	* SCREW * ｽｸﾘｭ			2		

Fig. 15 TILLER HANDLE
ティラハンドル

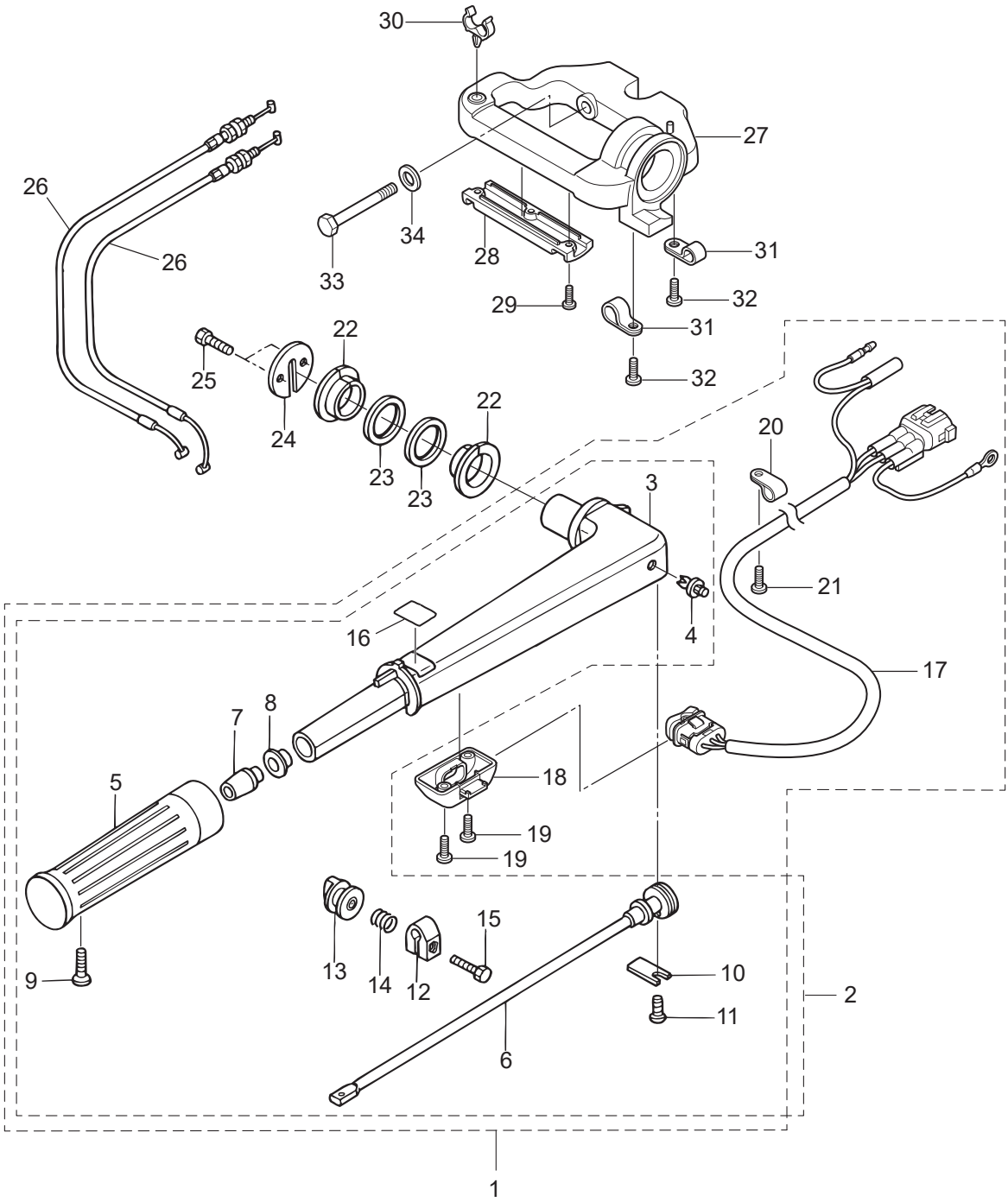

Ref.No. 見出番号	Part No. 部品番号	Description 部 品 名	Q'ty/個数 MFS6BZ	MFS8B	MFS9.8B	MFS9.8BX	Remarks 備 考
15-1	3V2Q63003-2	TILLER HANDLE ASSY ﾃｨﾗﾊﾝﾄﾞﾙｱｯｼ			1		for EFT Type
15-2	3V1Q63003-6	* TILLER HANDLE ASSY * ﾃｨﾗﾊﾝﾄﾞﾙｱｯｼ	1	1	1	1	for MF/EF Type
15-3	3V1Q63011-3	* TILLER HANDLE * ﾃｨﾗﾊﾝﾄﾞﾙ	1	1	1	1	
15-4	350-67154-0	* PLASTIC RIVET 6.5 * ﾌﾟﾗｽﾁｯｸﾘﾍﾞｯﾄ 6.5	1	1	1	1	
15-5	3R3-63012-0	* GRIP * ｸﾞﾘｯﾌﾟ	1	1	1	1	
15-6	3V1-63041-0	* THROTTLE SHAFT * ｽﾛｯﾄﾙｼｬﾌﾄ	1	1	1	1	
15-7	3H6-63048-0	* THROTTLE SHAFT DAMPER * ｽﾛｯﾄﾙｼｬﾌﾄﾀﾞﾝﾊﾟ	1	1	1	1	
15-8	3H6-63510-0	* BUSHING 14-15.8-7 * ﾌﾞｯｼﾝｸﾞ 14-15.8-7	1	1	1	1	
15-9	920803-0518	* SCREW * ｽｸﾘｭ	1	1	1	1	
15-10	3B2-63063-0	* THROTTLE SHAFT SUPPORT * ｽﾛｯﾄﾙｼｬﾌﾄｻﾎﾟｰﾄ	1	1	1	1	
15-11	9215E3-0612	* SCREW * ｽｸﾘｭ	1	1	1	1	
15-12	3V1-63035-1	* FRICTION PIECE * ﾌﾘｸｼｮﾝﾋﾟｰｽ	1	1	1	1	
15-13	3V1-63077-0	* ADJUSTING NUT * ｱｼﾞｬｽﾄﾅｯﾄ	1	1	1	1	
15-14	3V1-63036-0	* SPRING * ｽﾌﾟﾘﾝｸﾞ	1	1	1	1	
15-15	910103-0625	* BOLT * ﾎﾞﾙﾄ	1	1	1	1	for MF/EF Type
15-16	3V9-72019-1	* THROTTLE DECAL * ｽﾛｯﾄﾙﾃﾞｶｰﾙ	1	1	1	1	
15-17	3V1-72615-0	* PTT SWITCH ASSY * PTTｽｲｯﾁｱｯｼ			1		for EFT Type
15-18	3V1-76032-0	* SWITCH BOX * ｽｲｯﾁﾎﾞｯｸｽ			1		for EFT Type
15-19	9215E3-0516	* SCREW * ｽｸﾘｭ			2		for EFT Type
15-20	336-06973-0	* CLAMP 6-9.5L * ｸﾗﾝﾌﾟ 6-9.5L			1		for EFT Type
15-21	9215E3-0512	* SCREW * ｽｸﾘｭ			1		for EFT Type
15-22	3V1-63102-0	BUSHING ﾌﾞｯｼﾝｸﾞ ﾊﾝﾄﾞﾙ	2	2	2	2	
15-23	3V1-63108-1	WASHER 39-52-1 ﾜｯｼｬ 39-52-1	2	2	2	2	
15-24	3V1-63107-0	COVER ｶﾊﾞｰ	1	1	1	1	
15-25	9101E3-0616	BOLT ﾎﾞﾙﾄ	2	2	2	2	
15-26	3V1-63600-0	THROTTLE WIRE ｽﾛｯﾄﾙﾜｲﾔ	2	2	2	2	
15-27	3V1Q62001-1	STEERING BRACKET ｽﾃｱﾘﾝｸﾞﾌﾞﾗｹｯﾄ			1		for EFT Type
15-28	3V1-62004-0	CORD HOLDER ｺｰﾄﾞﾎﾙﾀﾞ			1		for EFT Type
15-29	921503-0408	SCREW ｽｸﾘｭ			3		for EFT Type

Fig. 15 TILLER HANDLE
ティラハンドル

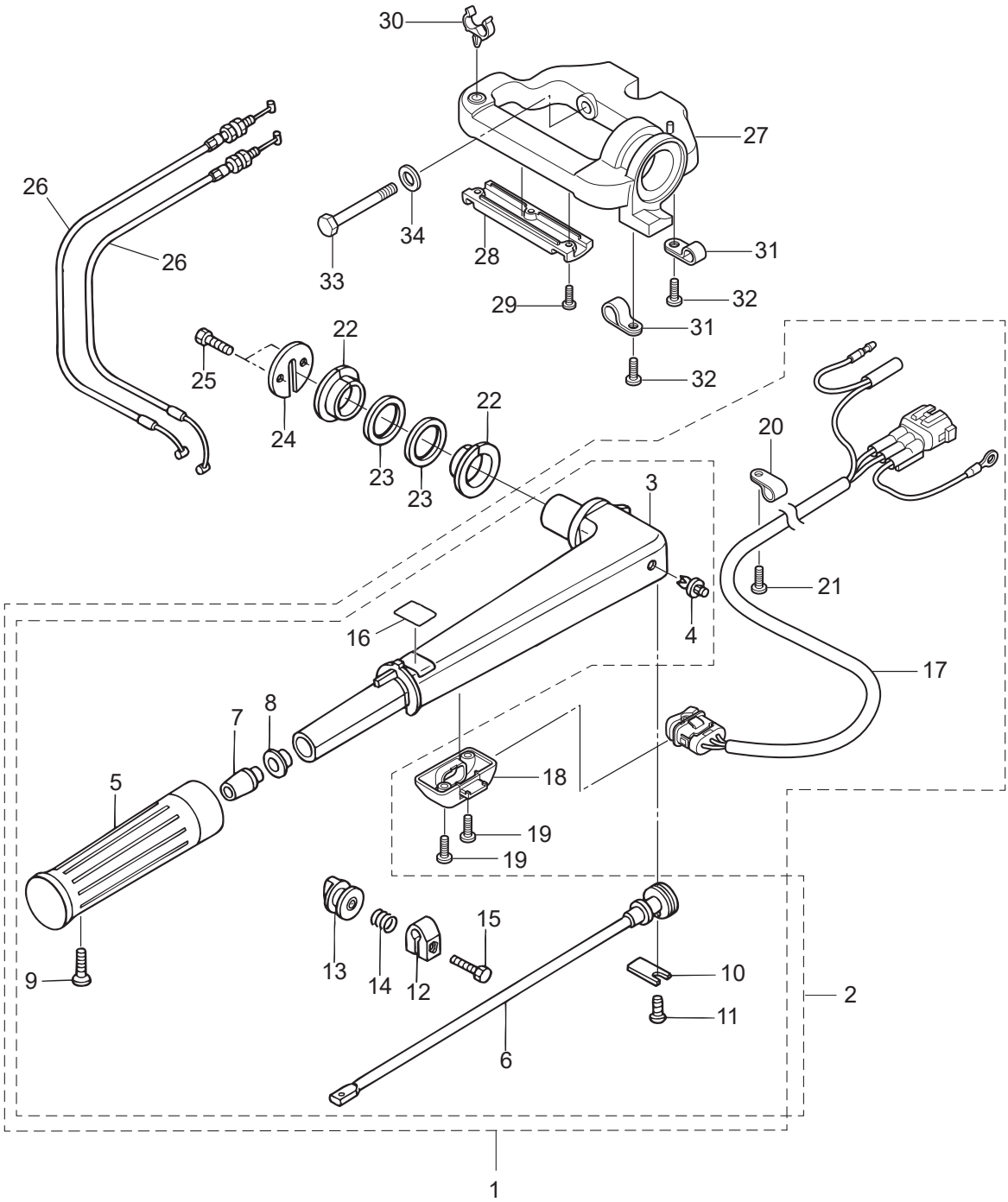

Ref.No. 見出番号		Part No. 部品番号	Description 部 品 名	Q'ty/個数 MFS6BZ	MFS8B	MFS9.8B	MFS9.8BX	Remarks 備 考
15-30		3V2-62004-0	CORD HOLDER ｺｰﾄﾞﾎﾙﾀﾞ			1		for EFT Type
15-31		336-06973-0	CLAMP 6-9.5L ｸﾗﾝﾌﾟ 6-9.5L			2		for EFT Type
15-32		9215E3-0510	SCREW ｽｸﾘｭ			2		for EFT Type
15-33		3R3-62094-2	BOLT 10-80 ﾎﾞﾙﾄ 10-80			2		for EFT Type
15-34		9401E3-1000	WASHER ﾜｯｼｬ			2		for EFT Type

Fig. 16 BOTTOM COWL
ボトムカウル

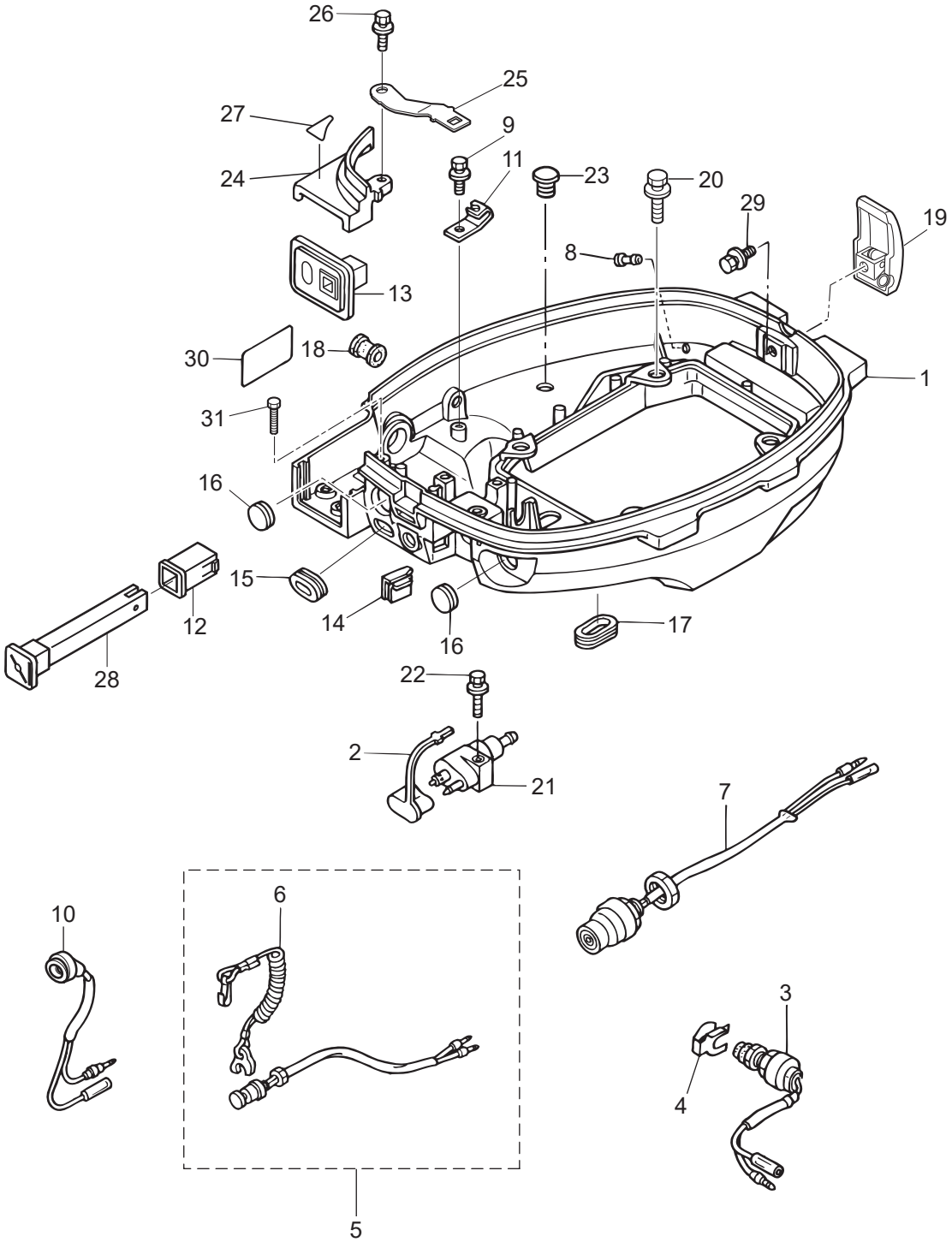

Ref.No. 見出番号		Part No. 部品番号	Description 部 品 名	Q'ty/個数 MFS6BZ	MFS8B	MFS9.8B	MFS9.8BX	Remarks 備 考
16-1		3V2Q67100-0	BOTTOM COWL ﾎﾞﾄﾑｶｳﾙ	1	1	1	1	
16-2		3H6-70262-0	FUEL CONNECTOR PROTECTOR ﾌｭｴﾙｺﾈｸﾀﾌﾟﾛﾃｸﾀ	1	1	1	1	
16-3		398-76080-1	NEUTRAL SWITCH ﾆｭｰﾄﾗﾙｽｲｯﾁ	1	1	1		for EF/EFT Type
16-4		398-76083-0	NEUTRAL SWITCH ACTUATOR ﾆｭｰﾄﾗﾙｽｲｯﾁｱｸﾁｴｰﾀ	1	1	1		for EF/EFT Type
16-5		398-06830-0	STOP SWITCH ASSY ｽﾄｯﾌﾟｽｲｯﾁｱｯｼ	1	1	1	1	for MF/EF/EFT Type
16-6		353-06821-0	* STOP SWITCH LANYARD ASSY * ｽﾄｯﾌﾟｽｲｯﾁﾗﾝﾔｰﾄﾞｱｯｼ	1	1	1	1	
16-7		3AA-76026-0	MAIN SWITCH ASSY ﾒｲﾝｽｲｯﾁｱｯｼ	1	1	1		for EF/EFT Type
16-8		3BA-01138-0	NIPPLE 6.8-3-10 ﾆｯﾌﾟﾙ ｳｫｰﾀ	1	1	1	1	
16-9	1	9101E3-5612	BOLT ﾎﾞﾙﾄ	2	2	2	2	for MF Type Clamp, Cable Bracket
16-9	2	9101E3-5612	BOLT ﾎﾞﾙﾄ	1	1	1		for EF/EP Type Cable Bracket
16-10	1	3R3-71040-0	PILOT LAMP ASSY ﾊﾟｲﾛｯﾄﾗﾝﾌﾟｱｯｼ	1	1	1	1	for MF/EF/EP Type
16-10	2	3Z0-71040-0	PILOT LAMP ASSY ﾊﾟｲﾛｯﾄﾗﾝﾌﾟｱｯｼ			1		for PT Type
16-11		3V1-69000-0	STARTER LOCK CABLE BRACKET ｽﾀｰﾀﾛｯｸｹｰﾌﾞﾙﾌﾞﾗｹｯﾄ	1	1	1	1	
16-12		3C8-67156-0	BUSHING ﾌﾞｯｼﾝｸﾞ ﾁｮｰｸﾉﾌﾞ	1	1	1	1	for MF/EF/EFT Type
16-13		3Y3-63621-0	GROMMET ｸﾞﾛﾒｯﾄ (Fﾀｲﾌﾟ)	1	1	1	1	for MF Type
16-14		3V1-63624-0	GROMMET ｸﾞﾛﾒｯﾄ	1	1	1	1	Throttle Cable
16-15		3R3-67162-0	GROMMET 25-15-3 ｸﾞﾛﾒｯﾄ ﾊﾞｯﾃﾘｹｰﾌﾞﾙ	1	1	1	1	Battery Cable
16-16	1	345-67117-0	GROMMET 17-2.7 ｸﾞﾛﾒｯﾄ 17-2.7	1	1	1	1	Main Swich for MF Type
16-16	2	345-67117-0	GROMMET 17-2.7 ｸﾞﾛﾒｯﾄ 17-2.7	2	2	2		Main Swich, Stop Swich for EP/EPT Type
16-17		3R3-66226-0	GROMMET 40-18-3 ｸﾞﾛﾒｯﾄ ｼﾌﾄﾛｯﾄﾞ	2	2	2	2	Shift Rod PTT Cord
16-18		3B2-67187-0	GROMMET 16-17.5 ｸﾞﾛﾒｯﾄ	1	1	1	1	for MF/EF/EFT Type Throttle Shaft
16-19		3AA-67120-1	COWL LATCH ASSY ｶｳﾙﾗｯﾁｱｯｼ	1	1	1	1	
16-20		9101E3-5625	BOLT ﾎﾞﾙﾄ	4	4	4	4	
16-21		394-70260-1	FUEL CONNECTOR (MALE) ﾌｭｴﾙｺﾈｸﾀ (ｴﾝｼﾞﾝﾒｰﾙ)	1	1	1	1	
16-22		9101E3-5625	BOLT ﾎﾞﾙﾄ	1	1	1	1	
16-23		3A3-60984-0	SUB-WATER INLET HOSE PLUG ｻﾌﾞｳｫｰﾀｲﾝﾚｯﾄﾎｰｽﾌﾟﾗｸﾞ	1	1	1	1	
16-24		3V1Q67481-0	SHIFT LEVER BRACKET COVER ｼﾌﾄﾚﾊﾞｰﾌﾞﾗｹｯﾄｶﾊﾞｰ	1	1	1	1	
16-25		3Z0-76174-0	STAY ｽﾃｰ			1		for EFT/EPT Type
16-26		9101E3-5616	BOLT ﾎﾞﾙﾄ	1	1	1	1	

Fig. 16 BOTTOM COWL
ボトムカウル

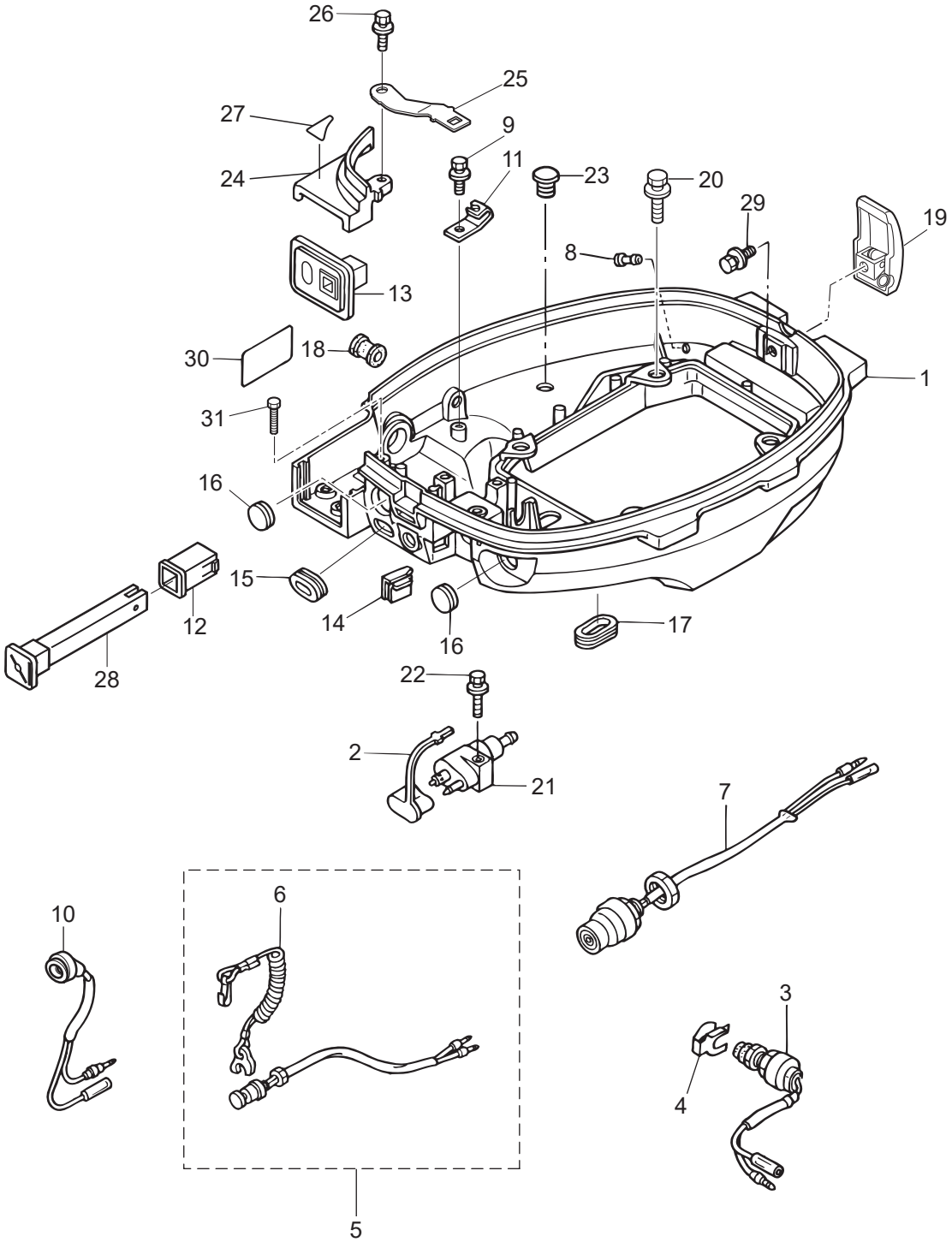

Ref.No. 見出番号		Part No. 部品番号	Description 部 品 名	Q'ty/個数				Remarks 備 考
				MFS6BZ	MFS8B	MFS9.8B	MFS9.8BX	
16-27		3UA-67578-0	SHIFT DECAL ｼﾌﾄﾃﾞｶｰﾙ		1	1	1	for MF/EF/EFT Type
16-28		3C8-67151-2	CHOKE ROD ﾁｮｰｸﾛｯﾄﾞ	1	1	1		for MF/EF/EFT Type
16-29		910103-5612	BOLT ﾎﾞﾙﾄ	1	1	1	1	
16-30		3H6-67572-1	STORAGE DECAL ｽﾄﾚｰｼﾞﾃﾞｶｰﾙ	1	1	1	1	
16-31		910103-0610	BOLT ﾎﾞﾙﾄ	2	2	2	2	

Fig. 17 **SHIFT**
シフト

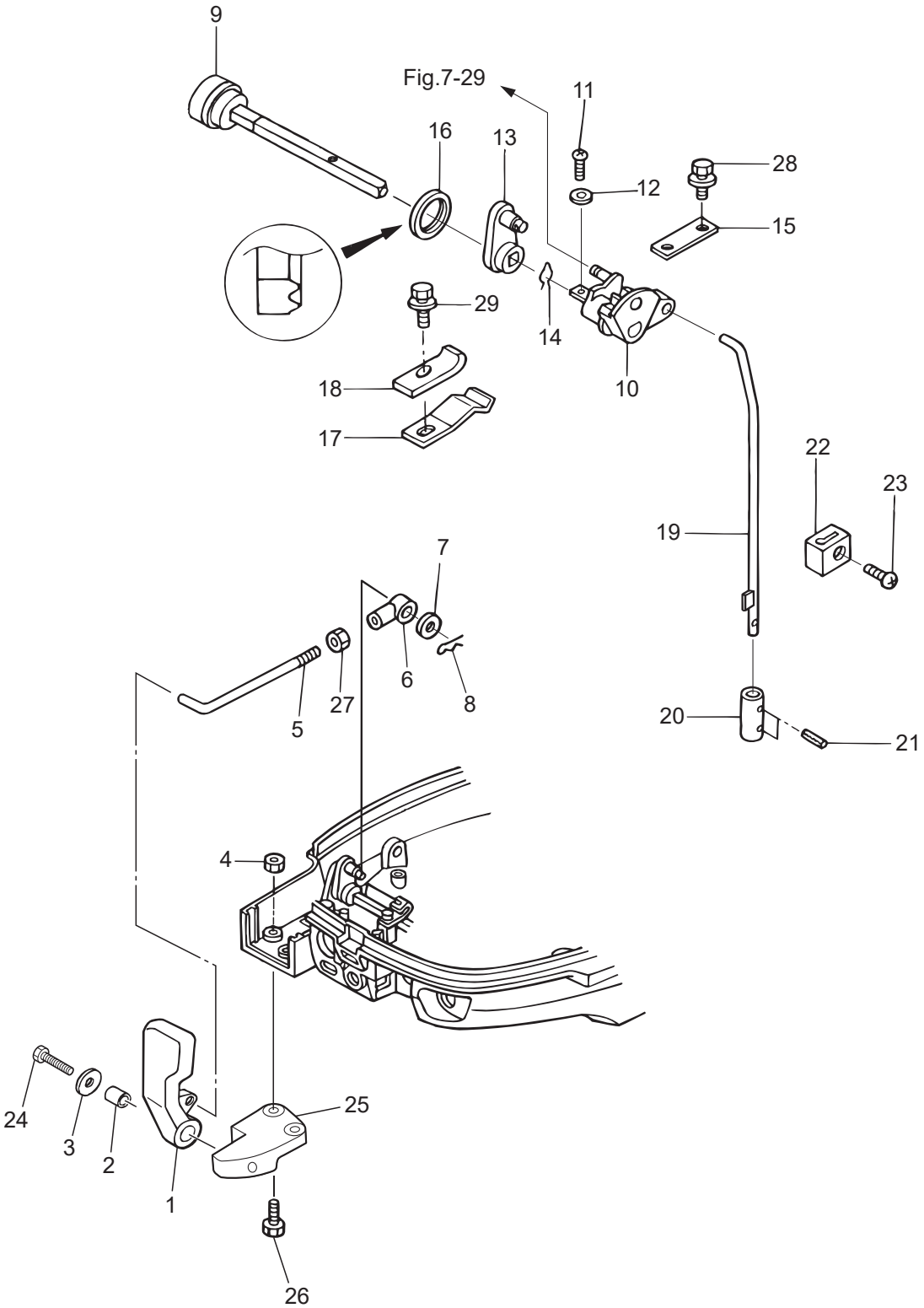

Ref.No. 見出番号	Part No. 部品番号	Description 部 品 名	Q'ty/個数 MFS6BZ	MFS8B	MFS9.8B	MFS9.8BX	Remarks 備 考
17-1	3Y3-66110-0	SHIFT LEVER ｼﾌﾄﾚﾊﾞｰ	1	1	1	1	
17-2	3H6-63619-1	COLLAR 6.5-10.5-10 ｶﾗｰ ﾌﾞﾗｹｯﾄ 6.5-10.5-10	1	1	1	1	
17-3	346-67115-0	WASHER 6.5-21-1 ﾜｯｼｬ 6.5-21-1	1	1	1	1	
17-4	9301E3-0600	NUT ﾅｯﾄ	2	2	2	2	
17-5	3Y3-66134-0	SHIFT LEVER ROD ｼﾌﾄﾚﾊﾞｰﾛｯﾄﾞ	1	1	1	1	
17-6	3R0-83715-0	CABLE JOINT 4.5-40.5 ｹｰﾌﾞﾙｼﾞｮｲﾝﾄ	1	1	1	1	Rod End
17-7	3AA-83719-0	WASHER 8.5-18-1.6 ﾜｯｼｬ 8.5-18-1.6	1	1	1	1	
17-8	951603-0800	SNAP PIN d=8 ｽﾅｯﾌﾟﾋﾟﾝ d=8	1	1	1	1	Rod End
17-9	3AA-66135-1	SHIFT LEVER SHAFT ｼﾌﾄﾚﾊﾞｰｼｬﾌﾄ	1	1	1	1	
17-10	3V1-66225-0	SHIFT ROD LEVER ｼﾌﾄﾛｯﾄﾞﾚﾊﾞｰ	1	1	1	1	
17-11	921503-0414	SCREW ｽｸﾘｭ	1	1	1	1	
17-12	940103-0400	WASHER ﾜｯｼｬ	1	1	1	1	
17-13	3V1-66129-0	SHIFT LEVER (REMOTE CONTROL) ｼﾌﾄﾚﾊﾞｰ (ﾘﾓｰﾄｺﾝﾄﾛｰﾙ)	1	1	1	1	
17-14	951703-0800	SNAP RETAINER d=8 ｽﾅｯﾌﾟﾘﾃｰﾅ d=8	1	1	1	1	
17-15	3V1-66145-0	HOLDER ﾎﾙﾀﾞ ｼﾌﾄﾚﾊﾞｰｼｬﾌﾄ	1	1	1	1	
17-16	3V1-66187-0	SEAL RING 23-29-3.7 ｼｰﾙﾘﾝｸﾞ 23-29-3.7	1	1	1	1	
17-17	3UA-66113-0	SHIFT DETENT SPRING t=0.8 ｼﾌﾄﾃﾞﾃﾝﾄｽﾌﾟﾘﾝｸﾞ	1	1	1	1	
17-18	3Y1-66117-0	SHIFT DETENT SUPPORTER t=0.8 ｼﾌﾄﾃﾞｨﾃﾝﾄｻﾎﾟｰﾀ	1	1	1	1	
17-19	3V1-66211-1	SHIFT ROD ｼﾌﾄﾛｯﾄﾞ	1	1	1	1	
17-20	3V1-66241-0	SHIFT ROD JOINT ｼﾌﾄﾛｯﾄﾞｼﾞｮｲﾝﾄ	1	1	1	1	
17-21	951403-0310	SPRING PIN 3-10 ｽﾌﾟﾘﾝｸﾞﾋﾟﾝ 3-10	2	2	2	2	
17-22	3V1-66302-1	REVERSE LOCK LINK JOINT ﾘﾊﾞｰｽﾛｯｸﾘﾝｸｼﾞｮｲﾝﾄ	1	1	1	1	
17-23	921503-0612	SCREW ｽｸﾘｭ	1	1	1	1	
17-24	9101E3-0625	BOLT ﾎﾞﾙﾄ	1	1	1	1	
17-25	3Y3Q67480-0	SHIFT LEVER BRACKET ｼﾌﾄﾚﾊﾞｰﾌﾞﾗｹｯﾄ	1	1	1	1	
17-26	9101E3-5625	BOLT ﾎﾞﾙﾄ	2	2	2	2	
17-27	930103-0500	NUT ﾅｯﾄ	1	1	1	1	
17-28	9101E3-5612	BOLT ﾎﾞﾙﾄ	2	2	2	2	Holder
17-29	9101E3-5612	BOLT ﾎﾞﾙﾄ	1	1	1	1	Shift Lever Stopper

Fig. 18 REMOTE CONTROL PARTS
リモートコントロール パーツ

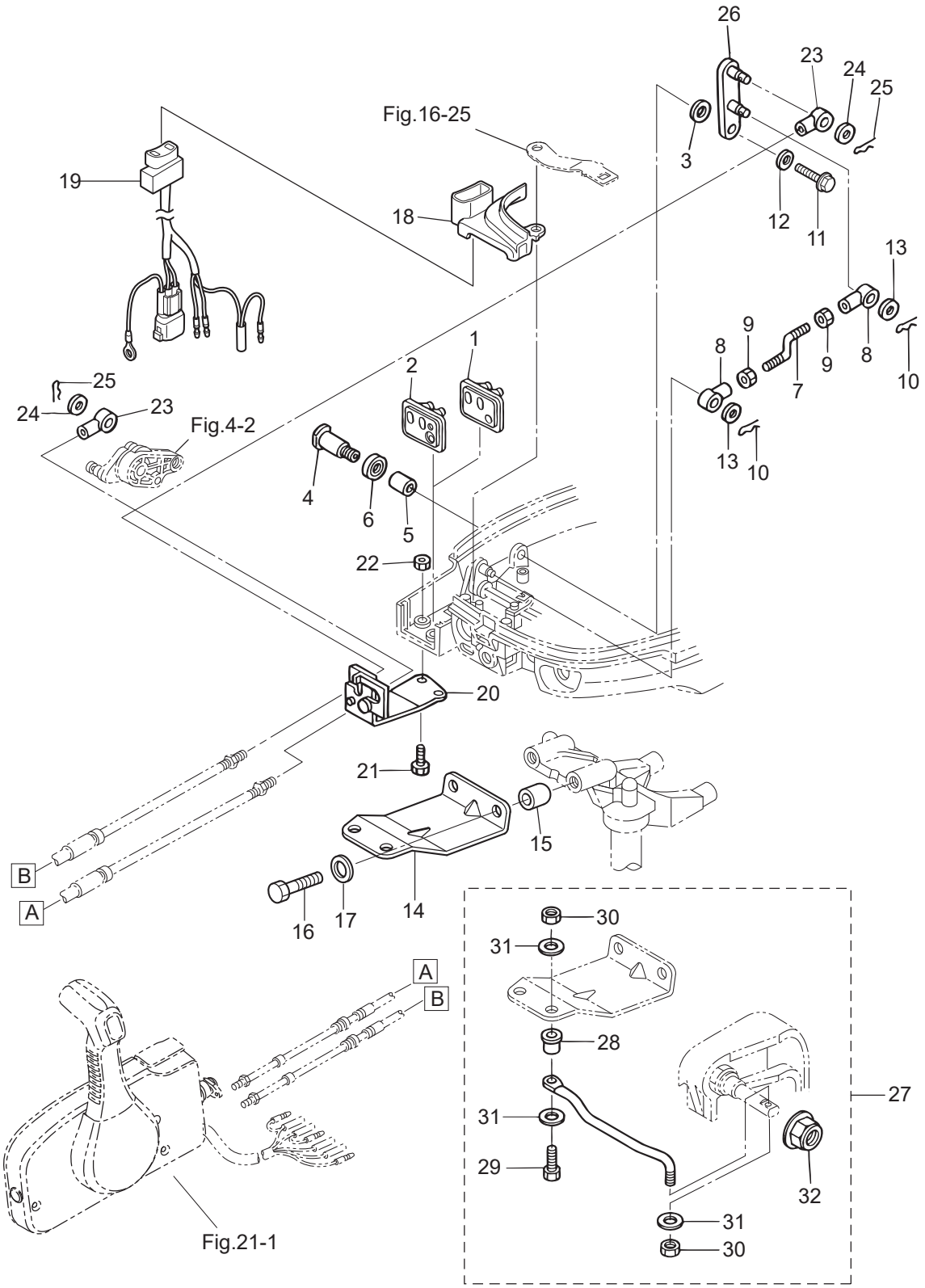

Ref.No. 見出番号	Part No. 部品番号	Description 部 品 名	Q'ty/個数 MFS6BZ	MFS8B	MFS9.8B	MFS9.8BX	Remarks 備 考
18-1	3V1-83732-0	GROMMET ｸﾞﾛﾒｯﾄ	1	1	1		for EP Type
18-2	3V2-83732-0	GROMMET ｸﾞﾛﾒｯﾄ			1		for EPT Type
18-3	941403-1400	WAVE WASHER d=14 ｳｪｰﾌﾞﾜｯｼｬ d=14	1	1	1		
18-4	3V1-66142-0	PIVOT ﾋﾟﾎﾞｯﾄ (EP)	1	1	1		
18-5	369-67105-0	HOOK LEVER BUSHING ﾌｯｸﾚﾊﾞｰﾌﾞｯｼﾝｸﾞ	1	1	1		
18-6	338-67147-0	SEAL RING 13.8-22-3.7 ｼｰﾙﾘﾝｸﾞ 13.8-22-3.7	1	1	1		
18-7	3V1-66134-0	SHIFT LEVER ROD ｼﾌﾄﾚﾊﾞｰﾛｯﾄﾞ (EP)	1	1	1		
18-8	3R0-83715-0	CABLE JOINT 4.5-40.5 ｹｰﾌﾞﾙｼﾞｮｲﾝﾄ	2	2	2		Rod End
18-9	930103-0500	NUT ﾅｯﾄ	2	2	2		
18-10	951603-0800	SNAP PIN d=8 ｽﾅｯﾌﾟﾋﾟﾝ d=8	2	2	2		Rod End
18-11	9101E3-5612	BOLT ﾎﾞﾙﾄ	1	1	1	1	
18-12	346-67115-0	WASHER 6.5-21-1 ﾜｯｼｬ 6.5-21-1	1	1	1	1	
18-13	3AA-83719-0	WASHER 8.5-18-1.6 ﾜｯｼｬ 8.5-18-1.6	2	2	2		
18-14	3AA-83830-0	STEERING HOOK PLATE ｽﾃｱﾘﾝｸﾞﾌｯｸﾌﾟﾚｰﾄ	1	1	1	1	
18-15	3AA-83913-0	COLLAR 10.1-20-15 ｶﾗｰ 10.1-20-15	2	2	2	2	
18-16	9161E3-1045	BOLT ﾎﾞﾙﾄ	2	2	2	2	
18-17	940103-1000	WASHER ﾜｯｼｬ	2	2	2	2	
18-18	3V1Q67483-0	REMOTE CONT CABLE STAY COVER ﾘﾓｰﾄｺﾝﾄﾛｰﾙｹｰﾌﾞﾙｽﾃｰｶﾊﾞｰ			1		for EPT Type
18-19	3V2-72615-0	PTT SWITCH ASSY PTTｽｲｯﾁｱｯｼ			1		for EPT Type
18-20	3V1-83820-0	CABLE CLIP ASSY ｹｰﾌﾞﾙｸﾘｯﾌﾟｱｯｼ	1	1	1	1	
18-21	9101E3-0616	BOLT ﾎﾞﾙﾄ	2	2	2	2	
18-22	9301E3-0600	NUT ﾅｯﾄ	2	2	2	2	
18-23	3B7-83715-2	CABLE JOINT ｹｰﾌﾞﾙｼﾞｮｲﾝﾄ	2	2	2		
18-24	3AA-83719-0	WASHER 8.5-18-1.6 ﾜｯｼｬ 8.5-18-1.6	2	2	2		
18-25	951603-0800	SNAP PIN d=8 ｽﾅｯﾌﾟﾋﾟﾝ d=8	2	2	2		
18-26	3V2-66128-0	SHIFT ARM (REMOTE CONTROL) ｼﾌﾄｱｰﾑ (ﾘﾓｰﾄｺﾝﾄﾛｰﾙ)	1	1	1	1	Mark 3V2
18-27	3AA-84905-0	DRAG LINK ASSY ﾄﾞﾗｯｸﾞﾘﾝｸｱｯｼ J	1	1	1		for EP Type
18-28	3E0-84914-0	* SPACER 9.6-19-13 * ｽﾍﾟｰｻﾄﾞﾗｯｸﾞﾘﾝｸ H	1	1	1		
18-29	3C8-84964-0	* BOLT 3/8-35 * ﾎﾞﾙﾄ 3/8-35	1	1	1		

Fig. 18 REMOTE CONTROL PARTS
リモートコントロール パーツ

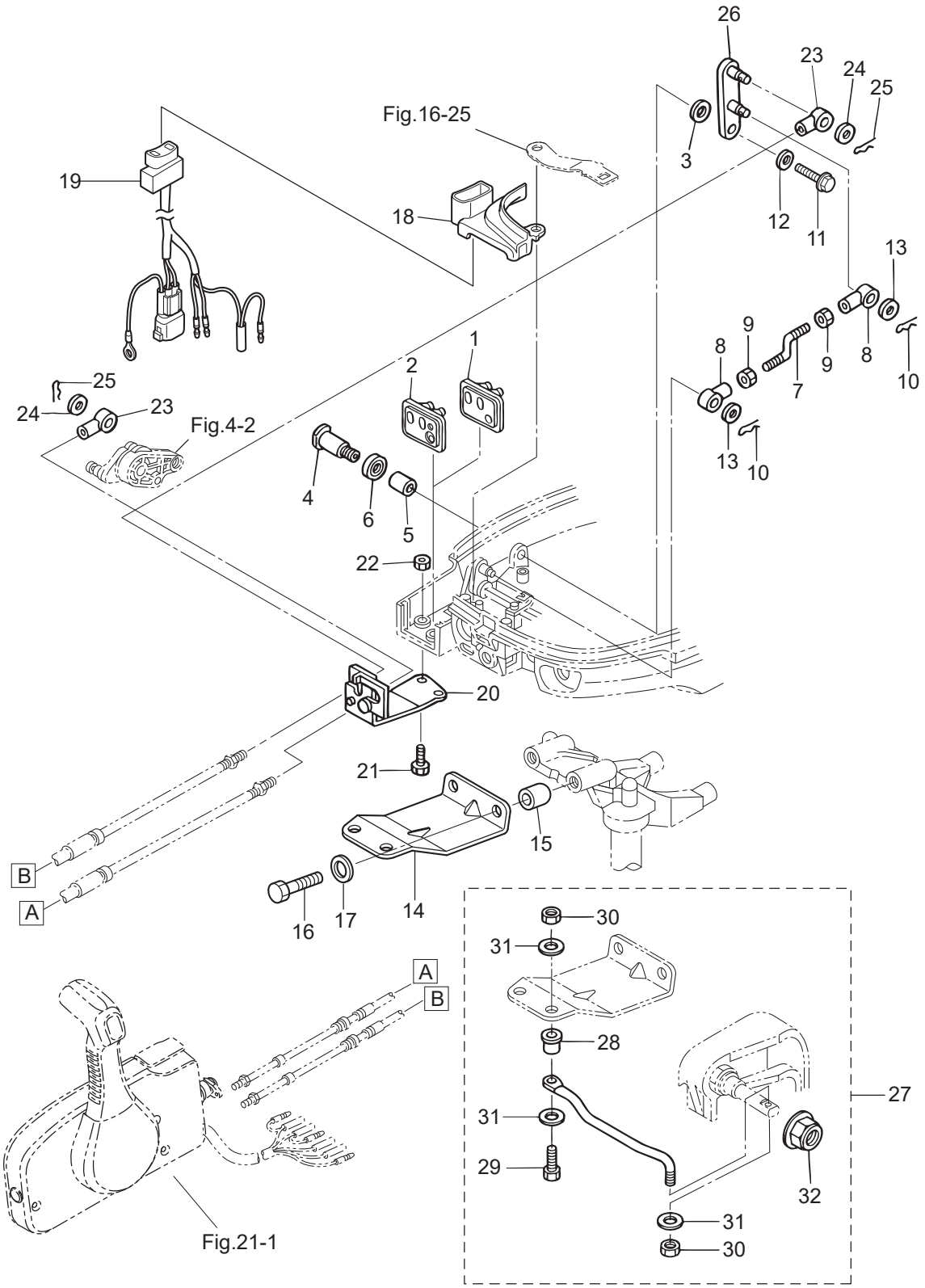

Ref.No. 見出番号		Part No. 部品番号	Description 部 品 名	Q'ty/個数				Remarks 備 考
				MFS6BZ	MFS8B	MFS9.8B	MFS9.8BX	
18-30		353-84918-0	* NYLON NUT 3/8-24UNF * ﾅｲﾛﾝﾅｯﾄ 3/8-24UNF	2	2	2		
18-31		353-84916-0	* WASHER 9.6-18-2 * ﾜｯｼｬ 9.6-18-2	3	3	3		
18-32		3F3-84908-0	* SEAL RING * ｼｰﾙﾘﾝｸﾞ ﾄﾞﾗｯｸﾞﾘﾝｸ	1	1	1		

Fig. 19 TOP COWL
トップカウル

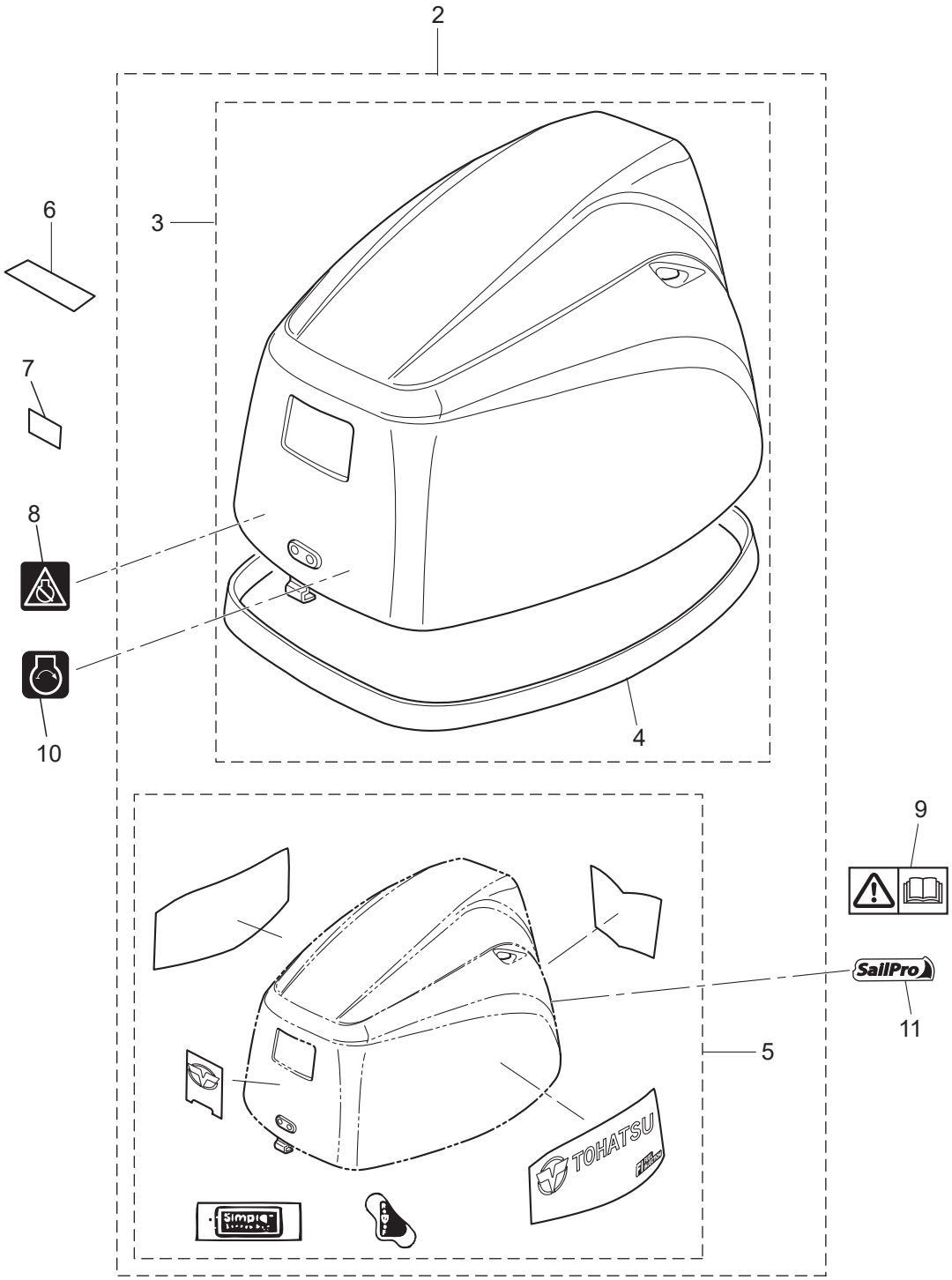

Ref.No. 見出番号		Part No. 部品番号	Description 部 品 名	Q'ty/個数 MFS6BZ	MFS8B	MFS9.8B	MFS9.8BX	Remarks 備 考
19-2		3UAQ67645-1	TOP COWL ASSY ﾄｯﾌﾟｶｳﾙｱｯｼ	1	1	1	1	
19-3		3UAQ67640-0	* TOP COWL SUB-ASSY * ﾄｯﾌﾟｶｳﾙｻﾌﾞｱｯｼ	1	1	1	1	
19-4		3UA-67501-0	** TOP COWL SEAL ** ﾄｯﾌﾟｶｳﾙｼｰﾙ	1	1	1	1	
19-5	1	3UA-87801-1	* DECAL SET (MFS8B) * ﾃﾞｶｰﾙｾｯﾄ (MFS8B)		1			8ps
19-5	2	3UB-87801-1	* DECAL SET (MFS9.8B) * ﾃﾞｶｰﾙｾｯﾄ (MFS9.8B)			1	1	9.8ps
19-5	3	3UC-87801-1	* DECAL SET (MFS6Z) * ﾃﾞｶｰﾙｾｯﾄ (MFS6Z)	1				6ps
19-6		3WL-72180-0	CAUTION DECAL (A) ｺｰｼｮﾝﾃﾞｶｰﾙ (A)		1	1		
19-7		3BA-76199-0	OIL PRESSURE DECAL ｵｲﾙﾌﾟﾚｯｼｬﾃﾞｶｰﾙ	1	1	1	1	
19-8		3AC-72200-0	STOP SWITCH DECAL ｽﾄｯﾌﾟｽｲｯﾁﾃﾞｶｰﾙ	1	1	1	1	
19-9		3F0-72185-0	CAUTION DECAL ｺｰｼｮﾝﾃﾞｶｰﾙ	1	1	1	1	for EU
19-10		3VS-67587-0	START DECAL ｽﾀｰﾄﾃﾞｶｰﾙ	1	1	1		for EF Type
19-11		3AU-67562-2	SAIL PRO DECAL ｾｲﾙﾌﾟﾛﾃﾞｶｰﾙ			1		for US

Fig. 20 **FUEL TANK**
フュエルタンク

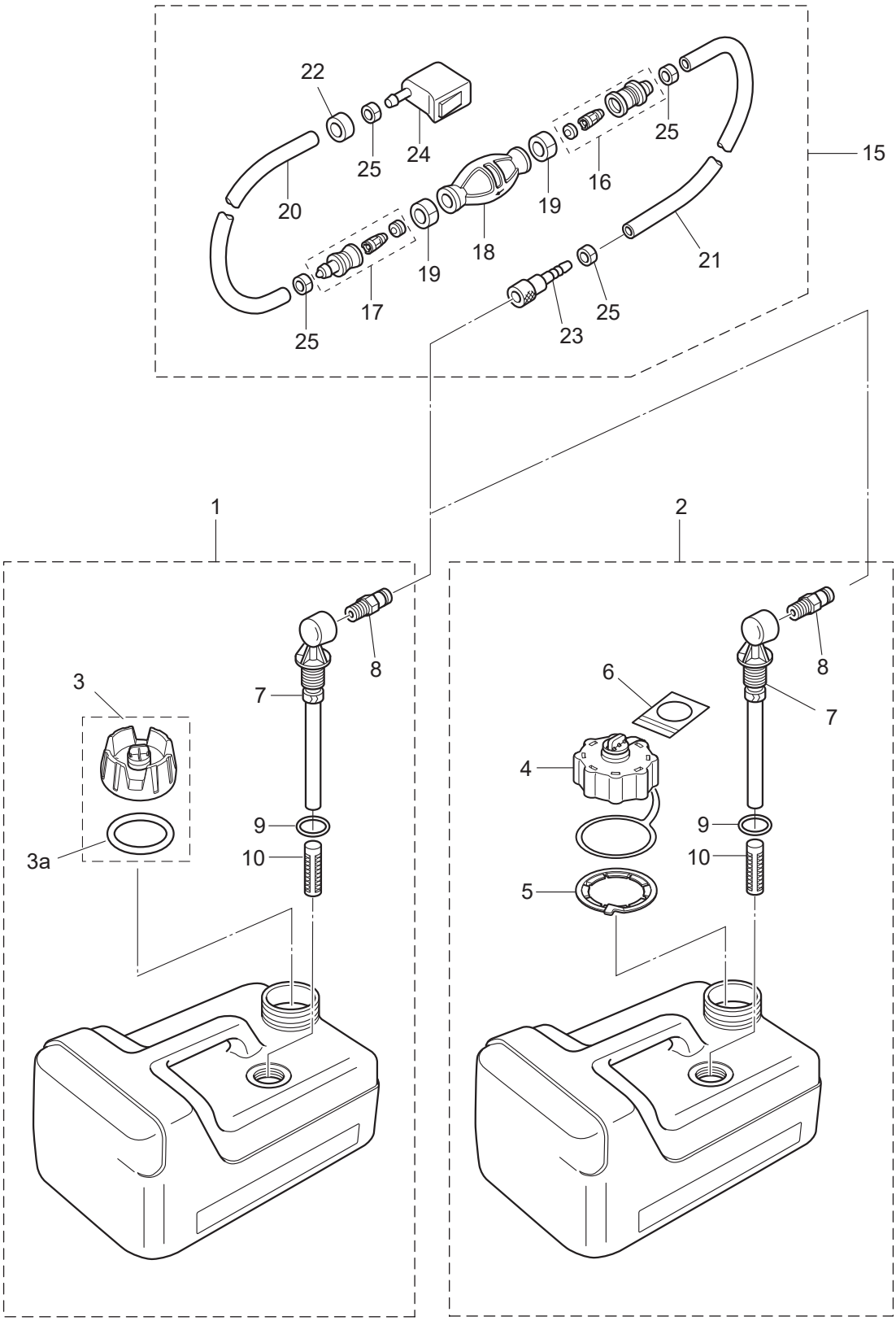

Ref.No. 見出番号		Part No. 部品番号	Description 部 品 名	Q'ty/個数				Remarks 備 考
				MFS6BZ	MFS8B	MFS9.8B	MFS9.8BX	
20-1		3RS-70167-0	FUEL TANK ASSY 12L ﾌｭｴﾙﾀﾝｸｱｯｼ 12L (ﾄｰﾊﾂ)	1	1	1	1	STD
20-2		3UA-70167-0	FUEL TANK ASSY 12L ﾌｭｴﾙﾀﾝｸｱｯｼ 12L (ﾄｰﾊﾂ)		1	1		for US
20-3		3RS-70020-0	* FUEL TANK CAP ASSY * ﾌｭｴﾙﾀﾝｸｷｬｯﾌﾟｱｯｼ	1	1	1	1	
20-3a		3RS-70021-0	** TANK FILLER CAP GASKET ** ﾀﾝｸﾌｨﾗｷｬｯﾌﾟｶﾞｽｹｯﾄ	1	1	1	1	
20-4		3AC-70052-1	* FUEL TANK CAP ASSY * ﾌｭｴﾙﾀﾝｸｷｬｯﾌﾟｱｯｼ		1	1		for US
20-5		3AC-70055-0	* RETAINING RING * ﾘﾃｰﾆﾝｸﾞﾘﾝｸﾞ		1	1		for US
20-6		3AC-70352-1	* INSTRUCTION TAG * ｲﾝｽﾄﾗｸｼｮﾝﾀｸﾞ		1	1		for US
20-7		3B2-70155-0	* PICK-UP ELBOW ASSY (12L) * ﾋﾟｯｸｱｯﾌﾟｴﾙﾎﾞｱｯｼ (12L)	1	1	1	1	STD
20-8		3E0-70270-0	* QUICK-CONNECTOR (MALE) * ｸｲｯｸｺﾈｸﾀ (ﾀﾝｸﾒｰﾙ)	1	1	1	1	
20-9		3C7-70199-0	* O-RING * Oﾘﾝｸﾞ	1	1	1	1	STD
20-10		3C7-70113-0	* FILTER * ﾌｨﾙﾀ	1	1	1	1	STD
20-15	1	3H6-70200-2	PRIMER BULB ASSY ﾌﾟﾗｲﾏﾊﾞﾙﾌﾞｱｯｼ	1	1	1	1	STD
20-15	2	3AD-70200-2	PRIMER BULB ASSY ﾌﾟﾗｲﾏﾊﾞﾙﾌﾞｱｯｼ		1	1		for US
20-16		3C7-70220-1	* JOINT ASSY (INLET) * ｼﾞｮｲﾝﾄｱｯｼ (ｲﾝﾚｯﾄ)	1	1	1	1	
20-17		3C7-70224-1	* JOINT ASSY (OUTLET) * ｼﾞｮｲﾝﾄｱｯｼ (ｱｳﾄﾚｯﾄ)	1	1	1	1	
20-18	1	3C7-70211-1	PRIMER BULB ﾌﾟﾗｲﾏﾊﾞﾙﾌﾞ	1	1	1	1	STD
20-18	2	3GF-70211-1	PRIMER BULB ﾌﾟﾗｲﾏﾊﾞﾙﾌﾞ		1	1		for US
20-19		3C7-70217-0	* CLAMP * ｸﾗﾝﾌﾟ	2	2	2	2	
20-20	1	98AB-70-700	* HOSE * ﾎｰｽ	1	1	1	1	STD 98AB-701000
20-20	2	3GF-70241-1	* LOW PERMEATION HOSE L=700 * ﾛｰﾊﾟｰﾐｭｰｼｮﾝﾎｰｽ L=700		1	1		for US
20-21	1	98AB-701600	* HOSE * ﾎｰｽ	1	1	1	1	STD 98AB-701000 x2
20-21	2	3GF-70240-1	* LOW PERMEATION HOSE L=1600 * ﾛｰﾊﾟｰﾐｭｰｼｮﾝﾎｰｽ L=1600		1	1		for US
20-22		3GR-70280-0	* FUEL CONNECTOR MARK * ﾌｭｴﾙｺﾈｸﾀﾏｰｸ		1	1		Yellow for US see Owners Manual
20-23		3GF-70281-0	* FUEL CONNECTOR * ﾌｭｴﾙｺﾈｸﾀ (ﾀﾝｸﾌｨﾒｰﾙ)	1	1	1	1	
20-24		3GR-70250-0	* FUEL CONNECTOR * ﾌｭｴﾙｺﾈｸﾀ (ｴﾝｼﾞﾝﾌｨﾒｰﾙ)	1	1	1	1	
20-25		332-70201-0	* CLAMP * ｸﾗﾝﾌﾟ	4	4	4	4	

Fig. 21 COMPONENT PARTS OF REMOTE CONTROL
リモコンボックス構成部品

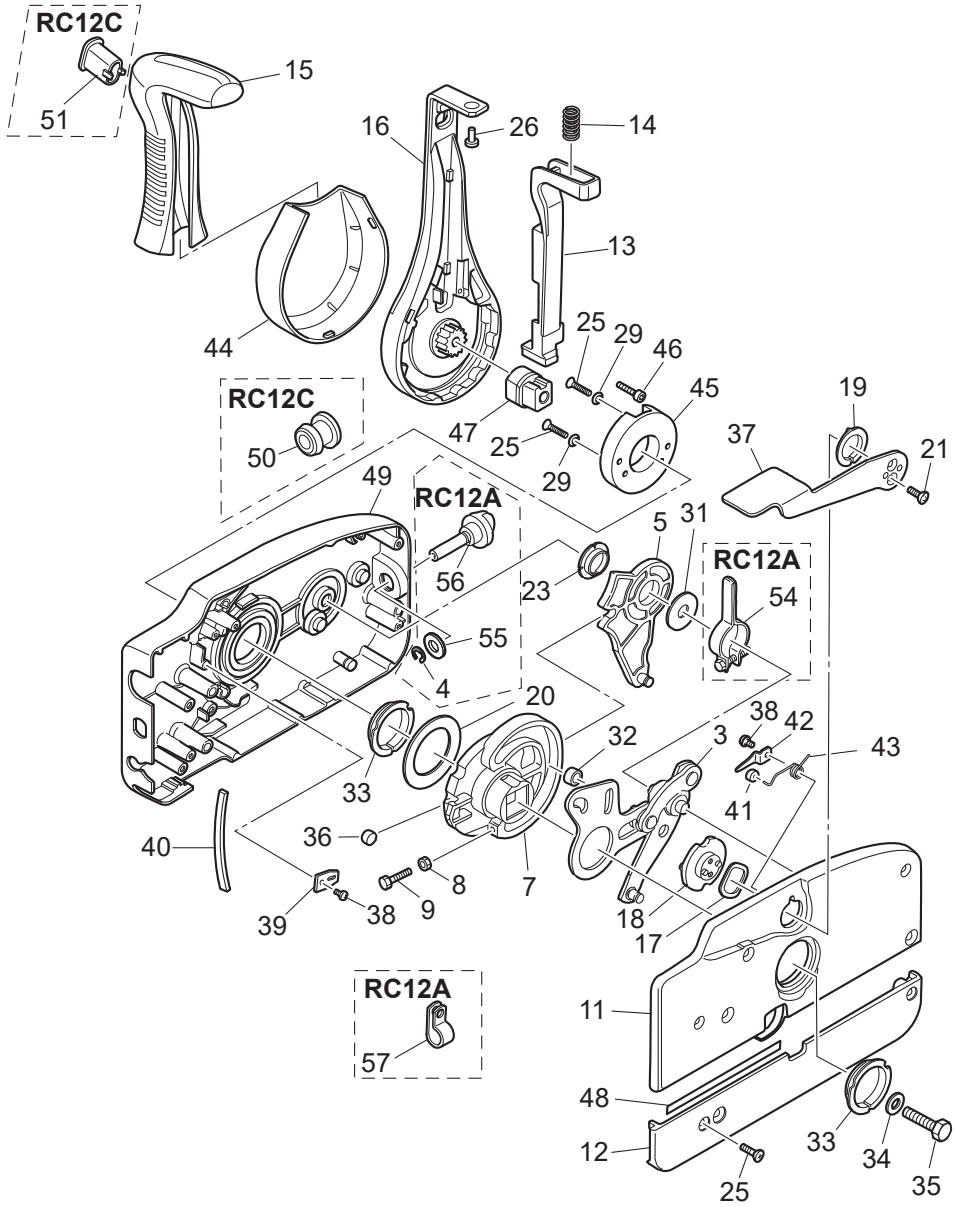

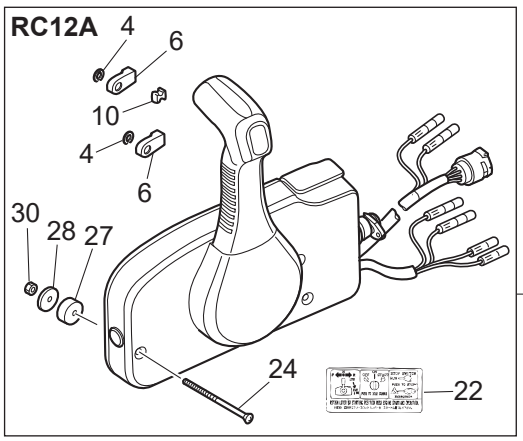

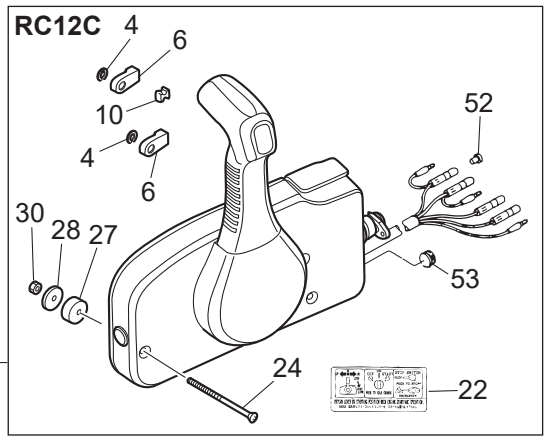

Ref.No. 見出番号		Part No. 部品番号	Description 部 品 名	Q'ty/個数 MFS6BZ	MFS8B	MFS9.8B	MFS9.8BX	Remarks 備 考
21-1		3U2B84350-1	REMOTE CONTROL HEAD ASSY ﾘﾓｰﾄｺﾝﾄﾛｰﾙﾍｯﾄﾞｱｯｼ (RC12C)	1	1	1		for EP Type
21-2		3U2B84330-1	REMOTE CONTROL HEAD ASSY (RC12A) ﾘﾓｰﾄｺﾝﾄﾛｰﾙﾍｯﾄﾞｱｯｼ (RC12A)			1		for EPT Type
21-3		3A3-84365-1	* THROTTLE ARM * ｽﾛｯﾄﾙｱｰﾑ	1	1	1		
21-4	1	945303-0600	* E-RING d=6 * Eﾘﾝｸﾞ d=6	2	2	2		RC12C
21-4	2	945303-0600	* E-RING d=6 * Eﾘﾝｸﾞ d=6			3		RC12A
21-5		3A3-84381-0	* SHIFT GEAR ASSY * ｼﾌﾄｷﾞﾔｱｯｼ	1	1	1		
21-6		3A3-83314-2	* CABLE TERMINAL * ｹｰﾌﾞﾙﾀｰﾐﾅﾙ	2	2	2		
21-7		3A3-84364-2	* DRIVE GEAR * ﾄﾞﾗｲﾌﾞｷﾞﾔ	1	1	1		
21-8		930103-0500	* NUT * ﾅｯﾄ	1	1	1		
21-9		910103-0525	* BOLT * ﾎﾞﾙﾄ	1	1	1		
21-10		3A3-84376-0	* GROMMET * ｸﾞﾛﾒｯﾄ	1	1	1		
21-11		3U2B84441-0	* REAR HOUSING * ﾘﾔﾊｳｼﾞﾝｸﾞ	1	1	1		
21-12		3U2B84366-0	* REAR PANEL * ﾘﾔﾊﾟﾈﾙ	1	1	1		
21-13		3U2-84401-0	* NEUTRAL LOCK ARM * ﾆｭｰﾄﾗﾙﾛｯｸｱｰﾑ	1	1	1		
21-14		3A3-84403-0	* NEUTRAL LOCK SPRING * ﾆｭｰﾄﾗﾙﾛｯｸｽﾌﾟﾘﾝｸﾞ	1	1	1		
21-15		3U2-84404-0	* GRIP * ｸﾞﾘｯﾌﾟ	1	1	1		
21-16		3U2-84343-0	* CONTROL LEVER * ｺﾝﾄﾛｰﾙﾚﾊﾞｰ	1	1	1		
21-17		3A3-84368-0	* WAVE WASHER * ｳｪｰﾌﾞﾜｯｼｬ	1	1	1		
21-18		3A3-84391-0	* FREE THROTTLE DRUM * ﾌﾘｰｽﾛｯﾄﾙﾄﾞﾗﾑ	1	1	1		
21-19		3A3-84435-0	* BUSHING * ﾌﾞｯｼﾝｸﾞ D	1	1	1		
21-20		3A3-84422-0	* THRUST PLATE * ｽﾗｽﾄﾌﾟﾚｰﾄ	1	1	1		
21-21		921603-0512	* SCREW * ｽｸﾘｭ	2	2	2		
21-22		3U2-84339-1	* INSTRUCTION DECAL * ｲﾝｽﾄﾗｸｼｮﾝﾃﾞｶｰﾙ	1	1	1		
21-23		3A3-84432-0	* BUSHING * ﾌﾞｯｼﾝｸﾞ B	1	1	1		
21-24		3U2-84375-0	* SCREW * ｽｸﾘｭ	3	3	3		
21-25		3VK-84375-0	* SCREW * ｽｸﾘｭ	7	7	7		
21-26		3VL-84375-0	* SCREW * ｽｸﾘｭ	1	1	1		
21-27		3A3-84374-0	* SPACER * ｽﾍﾟｰｻ	3	3	3		
21-28		353-84371-0	* WASHER * ﾜｯｼｬ ﾘﾓｺﾝﾎﾞｯｸｽ	3	3	3		

Fig. 21 COMPONENT PARTS OF REMOTE CONTROL
リモコンボックス構成部品

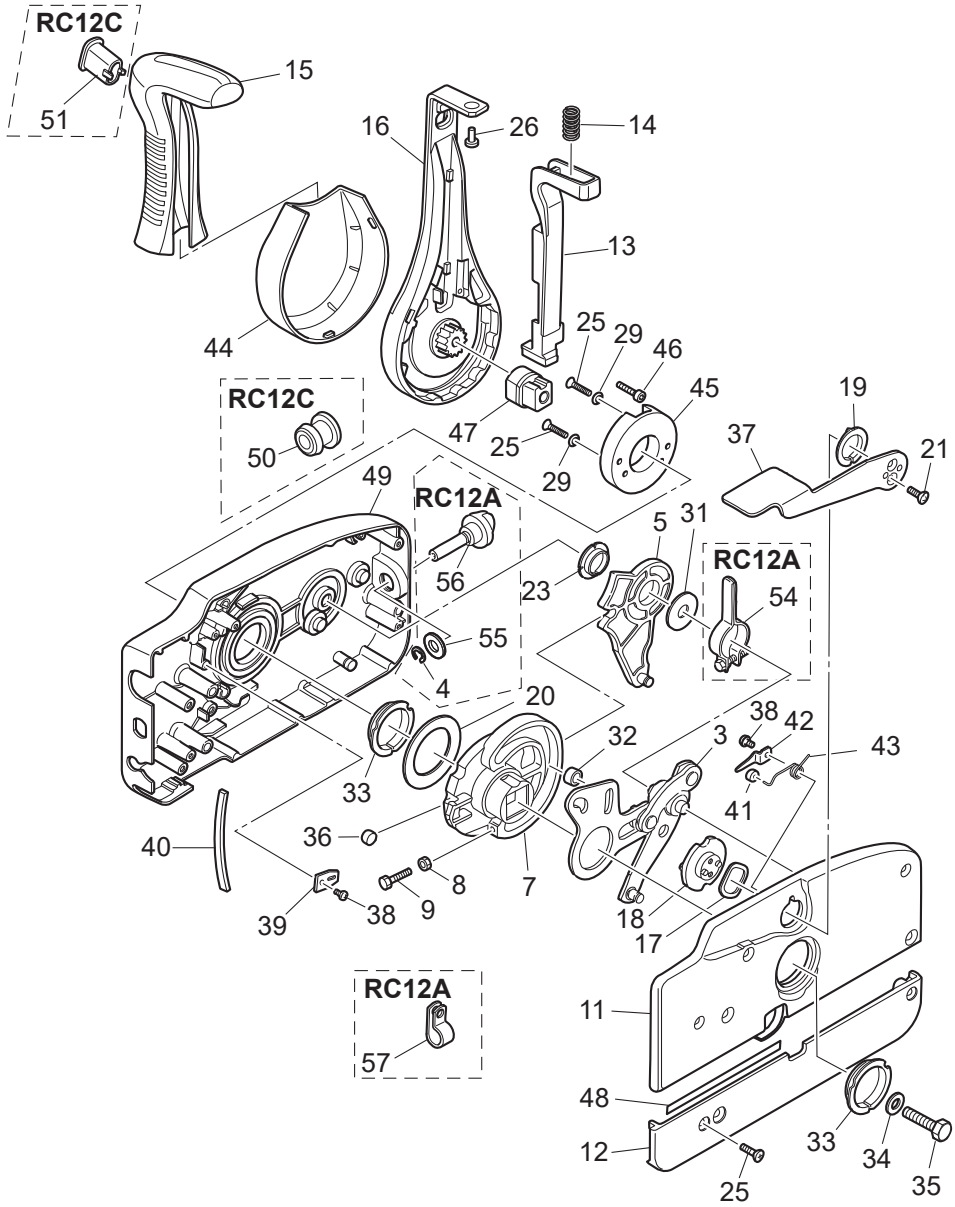

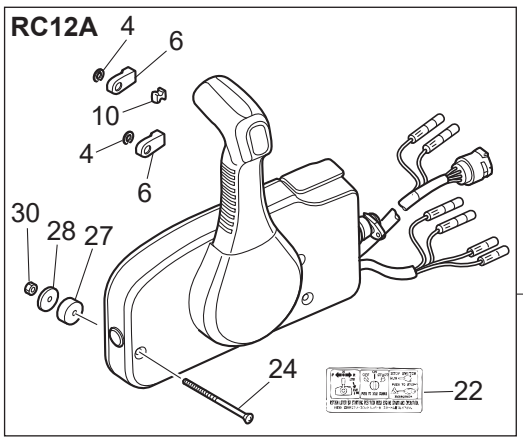

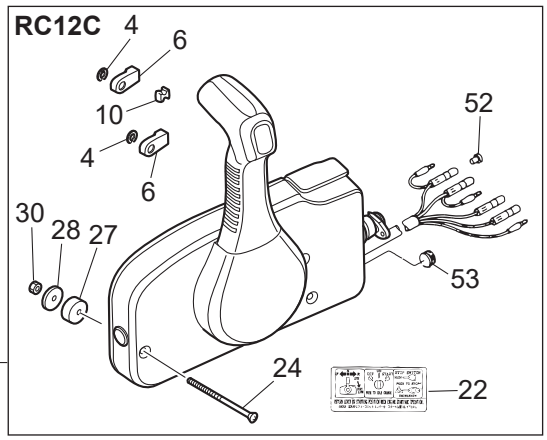

Ref.No. 見出番号		Part No. 部品番号	Description 部 品 名	Q'ty/個数 MFS6BZ	MFS8B	MFS9.8B	MFS9.8BX	Remarks 備 考
21-29		3U2-84371-0	* WASHER * ﾜｯｼｬ	2	2	2		
21-30		930103-0600	* NUT * ﾅｯﾄ	3	3	3		
21-31		3A3-84383-0	* WASHER * ﾜｯｼｬ	1	1	1		
21-32		3A3-84421-0	* ROLLER * ﾛｰﾗ	1	1	1		
21-33		3U2-84431-0	* BUSHING * ﾌﾞｯｼﾝｸﾞ	2	2	2		
21-34		940103-0800	* WASHER * ﾜｯｼｬ	1	1	1		
21-35		3U2-84442-0	* BOLT * ﾎﾞﾙﾄ	1	1	1		
21-36		353-84388-0	* DETENT ROLLER * ﾃﾞﾃﾝﾄﾛｰﾗ	1	1	1		
21-37		3U2B84312-0	* FREE THROTTLE LEVER * ﾌﾘｰｽﾛｯﾄﾙﾚﾊﾞｰ	1	1	1		
21-38		921503-0406	* SCREW * ｽｸﾘｭ	3	3	3		
21-39		3A3-84423-0	* DETENT RETAINER * ﾃﾞﾃﾝﾄﾘﾃｰﾅ	1	1	1		
21-40		3A3-84307-0	* DETENT SPRING * ﾃﾞﾃﾝﾄｽﾌﾟﾘﾝｸﾞ	6	6	6		
21-41		3A3-84424-0	* FREE THROTTLE ROLLER * ﾌﾘｰｽﾛｯﾄﾙﾛｰﾗ	1	1	1		
21-42		3A3-84426-0	* ROLLER RETAINER * ﾛｰﾗﾘﾃｰﾅ	1	1	1		
21-43		3A3-84425-0	* FREE THROTTLE SPRING * ﾌﾘｰｽﾛｯﾄﾙｽﾌﾟﾘﾝｸﾞ	1	1	1		
21-44		3VK-63107-0	* COVER * ｶﾊﾞｰ	1	1	1		
21-45		3U2-63506-0	* HOLDER * ﾎﾙﾀﾞ	1	1	1		
21-46		3U2-84917-0	* BOLT * ﾎﾞﾙﾄ	1	1	1		
21-47		3U2-77367-0	* JOINT * ｼﾞｮｲﾝﾄ	1	1	1		
21-48		3U2-72187-0	* CAUTION DECAL(SIGP) * ｺｰｼｮﾝﾃﾞｶｰﾙ (SIGP)	1	1	1		
21-49		3U2B84440-0	* FRONT HOUSING * ﾌﾛﾝﾄﾊｳｼﾞﾝｸﾞ	1	1	1		
21-50		3U2-84414-0	* GROMMET * ｸﾞﾛﾒｯﾄ	1	1	1		RC12C
21-51		3U2-84452-0	* TILT SWITCH PLUG * ﾁﾙﾄｽｲｯﾁﾌﾟﾗｸﾞ	1	1	1		RC12C
21-52		3A3-76037-0	* CABLE TERMINAL PLUG * ｹｰﾌﾞﾙﾀｰﾐﾅﾙ ﾌﾟﾗｸﾞ	1	1	1		RC12C
21-53		361-84415-0	* GROMMET * ｸﾞﾛﾒｯﾄ B	1	1	1		RC12C
21-54		3A3-84428-0	* THROTTLE FRICTION ARM * ｽﾛｯﾄﾙﾌﾘｸｼｮﾝｱｰﾑ			1		RC12A
21-55		353-84394-0	* WASHER * ﾜｯｼｬ			1		RC12A
21-56		3U2-84427-0	* ADJUSTING SCREW * ｱｼﾞｬｽﾄｽｸﾘｭ			1		RC12A
21-57		3U2-06973-0	* CLAMP * ｸﾗﾝﾌﾟ			1		RC12A

Fig. 22 COMPONENT PARTS OF REMOTE CONTROL (ELECTRIC PARTS)
リモコンボックス構成部品（電装品関係）

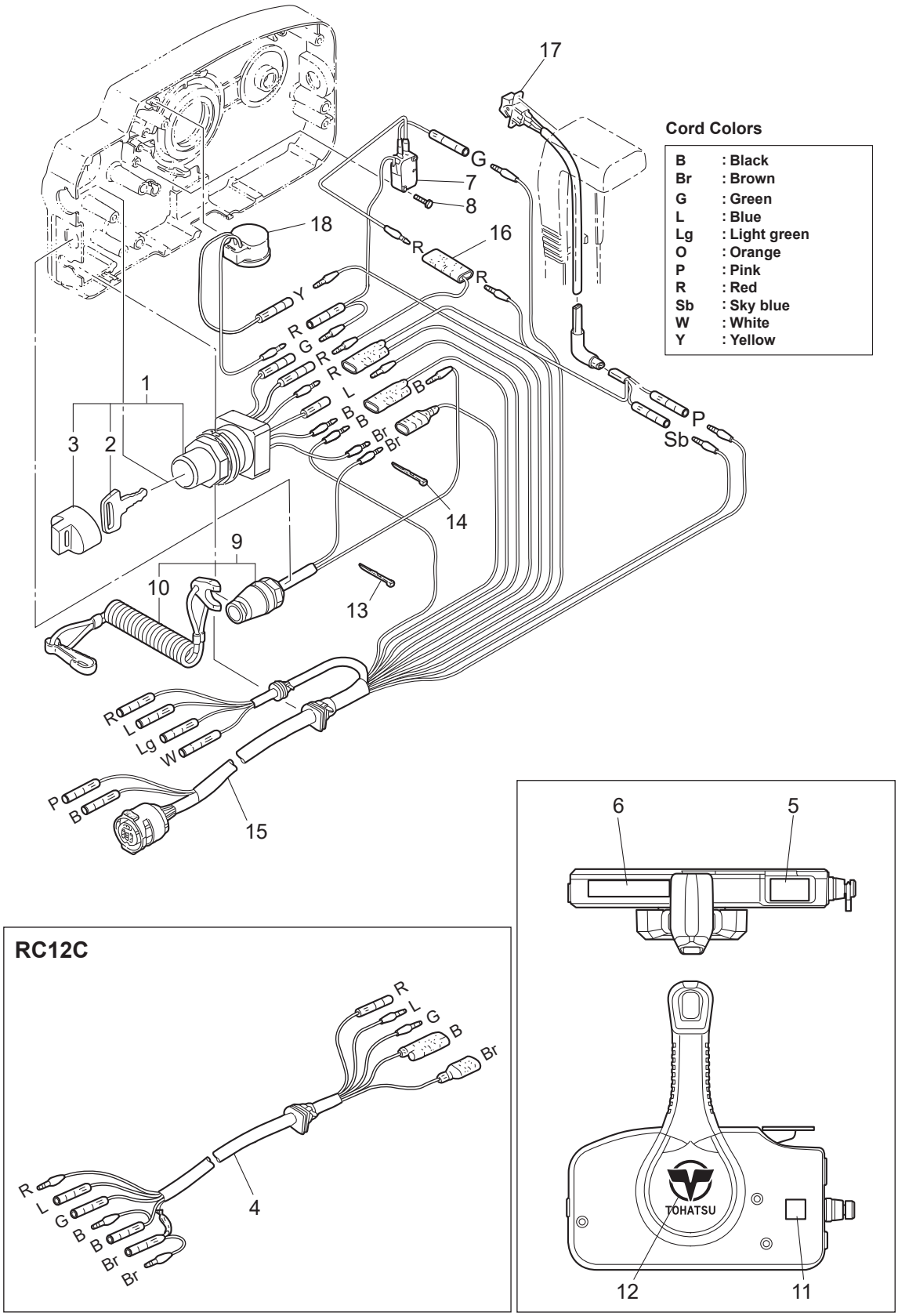

Ref.No. 見出番号		Part No. 部品番号	Description 部 品 名	Q'ty/個数				Remarks 備 考
				MFS6BZ	MFS8B	MFS9.8B	MFS9.8BX	
22-1		3GF-76020-0	MAIN SWITCH ASSY ﾒｲﾝｽｲｯﾁｱｯｼ	1	1	1		
22-2	1	3GF-76217-0	* MAIN SWITCH KEY * ﾒｲﾝｽｲｯﾁｷｰ No.943	A	A	A		
22-2	2	3GF-76218-0	* MAIN SWITCH KEY * ﾒｲﾝｽｲｯﾁｷｰ No.944	A	A	A		
22-2	3	3GF-76219-0	* MAIN SWITCH KEY * ﾒｲﾝｽｲｯﾁｷｰ No.945	A	A	A		
22-3		3GF-76205-0	* MAIN SWITCH KEY COVERING CAP * ﾒｲﾝｽｲｯﾁｷｰｶﾊﾞﾘﾝｸﾞｷｬｯﾌﾟ	1	1	1		
22-4		361-76110-1	CORD ASSY ｺｰﾄﾞｱｯｼ	1	1	1		RC12C
22-5		3U2-84331-0	DECAL (LEVER) ﾃﾞｶｰﾙ (ﾚﾊﾞｰ)	1	1	1		
22-6		3U2-84336-1	SHIFT POSITION DECAL ｼﾌﾄﾎﾟｼﾞｼｮﾝﾃﾞｶｰﾙ	1	1	1		
22-7		3A3-76086-1	NEUTRAL SWITCH (REMOTE CONT) ﾆｭｰﾄﾗﾙｽｲｯﾁ (ﾘﾓｰﾄｺﾝﾄﾛｰﾙ)	1	1	1		
22-8		921503-5316	SCREW ｽｸﾘｭ	2	2	2		
22-9		3A3-06830-0	STOP SWITCH ASSY ｽﾄｯﾌﾟｽｲｯﾁｱｯｼ	1	1	1		
22-10		353-06821-0	* STOP SWITCH LANYARD ASSY * ｽﾄｯﾌﾟｽｲｯﾁﾗﾝﾔｰﾄﾞｱｯｼ	1	1	1		
22-11		3U2-72200-0	STOP SWITCH DECAL ｽﾄｯﾌﾟｽｲｯﾁﾃﾞｶｰﾙ	2	2	2		
22-12		3U2-84334-0	REMOTE CONTROL LOGO DECAL ﾘﾓｰﾄｺﾝﾄﾛｰﾙﾛｺﾞﾃﾞｶｰﾙ	1	1	1		
22-13		3U2-84398-0	BAND ﾊﾞﾝﾄﾞ	3	3	3		
22-14		3U2-84398-0	BAND ﾊﾞﾝﾄﾞ			5		RC12A
22-15		3A3-76115-1	CORD ASSY L=6200 ｺｰﾄﾞｱｯｼ L=6200			1		RC12A
22-16		353-72546-0	ASSIST CORD (RED) L=200 ｱｼｽﾄｺｰﾄﾞ (ﾚｯﾄﾞ) L=200			1		RC12A
22-17		3U2-72615-0	PTT SWITCH ASSY PTTｽｲｯﾁｱｯｼ			1		RC12A
22-18		3C8-76171-0	OVERHEAT BUZZER ｵｰﾊﾞｰﾋｰﾄﾌﾞｻﾞｰ			1		RC12A

Fig. 23 **OPTIONAL PARTS (REMOTE CONTROL)**
オプショナルパーツ（リモートコントロール）

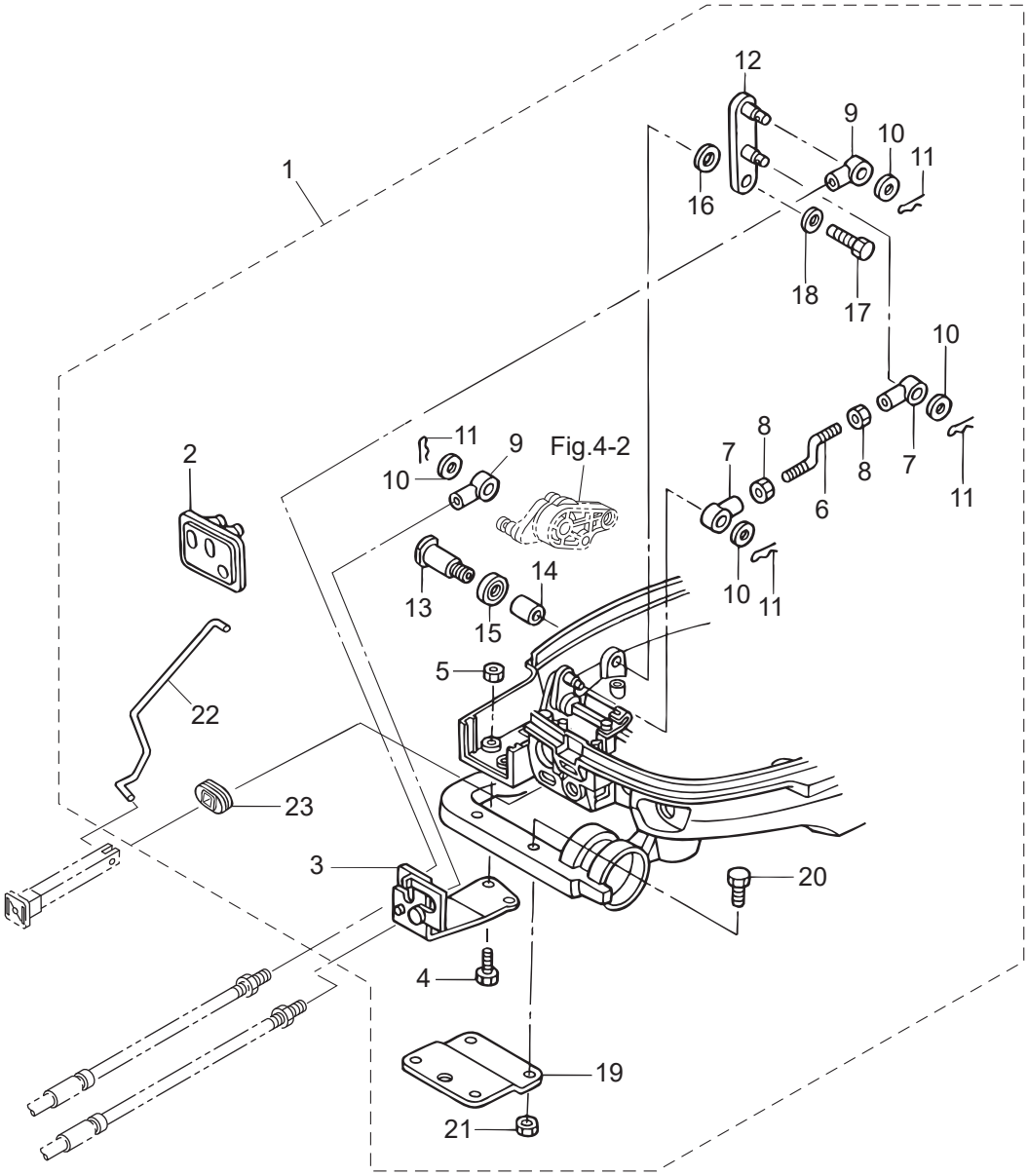

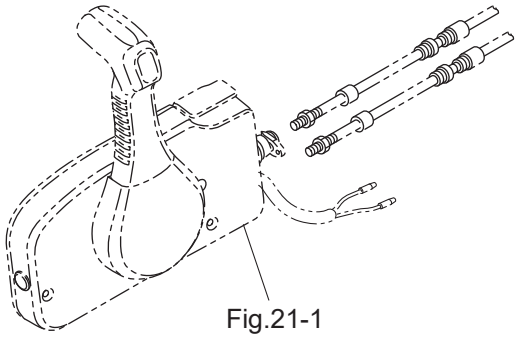

Ref.No. 見出番号		Part No. 部品番号	Description 部 品 名	Q'ty/個数 MFS6BZ	MFS8B	MFS9.8B	MFS9.8BX	Remarks 備 考
23-1		3V2-83880-2	REMOTE CONTROL FITTING ASSY ﾘﾓｰﾄｺﾝﾄﾛｰﾙﾌｨｯﾃｨﾝｸﾞｱｯｼ	1	1	1	1	for MF/EF/EFT Type
23-2		3V1-83732-0	* GROMMET * ｸﾞﾛﾒｯﾄ	1	1	1	1	
23-3		3V1-83820-0	* CABLE CLIP ASSY * ｹｰﾌﾞﾙｸﾘｯﾌﾟｱｯｼ	1	1	1	1	
23-4		9101E3-0616	* BOLT * ﾎﾞﾙﾄ	2	2	2	2	
23-5		9301E3-0600	* NUT * ﾅｯﾄ	2	2	2	2	
23-6		3V1-66134-0	* SHIFT LEVER ROD * ｼﾌﾄﾚﾊﾞｰﾛｯﾄﾞ (EP)	1	1	1	1	
23-7		3R0-83715-0	* CABLE JOINT 4.5-40.5 * ｹｰﾌﾞﾙｼﾞｮｲﾝﾄ	2	2	2	2	
23-8		930103-0500	* NUT * ﾅｯﾄ	2	2	2	2	
23-9		3B7-83715-2	* CABLE JOINT * ｹｰﾌﾞﾙｼﾞｮｲﾝﾄ	2	2	2	2	
23-10		3AA-83719-0	* WASHER 8.5-18-1.6 * ﾜｯｼｬ 8.5-18-1.6	4	4	4	4	
23-11		951603-0800	* SNAP PIN d=8 * ｽﾅｯﾌﾟﾋﾟﾝ d=8	4	4	4	4	
23-12		3V2-66128-0	* SHIFT ARM (REMOTE CONTROL) * ｼﾌﾄｱｰﾑ (ﾘﾓｰﾄｺﾝﾄﾛｰﾙ)	1	1	1	1	Mark 3V2
23-13		3V1-66142-0	* PIVOT * ﾋﾟﾎﾞｯﾄ (EP)	1	1	1	1	
23-14		369-67105-0	* HOOK LEVER BUSHING * ﾌｯｸﾚﾊﾞｰﾌﾞｯｼﾝｸﾞ	1	1	1	1	
23-15		338-67147-0	* SEAL RING 13.8-22-3.7 * ｼｰﾙﾘﾝｸﾞ 13.8-22-3.7	1	1	1	1	
23-16		941403-1400	* WAVE WASHER d=14 * ｳｪｰﾌﾞﾜｯｼｬ d=14	1	1	1	1	
23-17		910103-0612	* BOLT * ﾎﾞﾙﾄ	1	1	1	1	
23-18		346-67115-0	* WASHER 6.5-21-1 * ﾜｯｼｬ 6.5-21-1	1	1	1	1	
23-19		369-83830-2	* STEERING HOOK PLATE * ｽﾃｱﾘﾝｸﾞﾌｯｸﾌﾟﾚｰﾄ	1	1	1	1	
23-20		9101E3-5830	* BOLT * ﾎﾞﾙﾄ	2	2	2	2	
23-21		9301E3-0800	* NUT * ﾅｯﾄ	2	2	2	2	
23-22		3V2-67192-0	* CHOKE ROD * ﾁｮｰｸﾛｯﾄﾞ	1	1	1	1	
23-23		3V2-67193-0	* GROMMET * ｸﾞﾛﾒｯﾄ	1	1	1	1	

Fig. 24 OPTIONAL PARTS (ACCESSORIES)
オプショナルパーツ（アクセサリ）

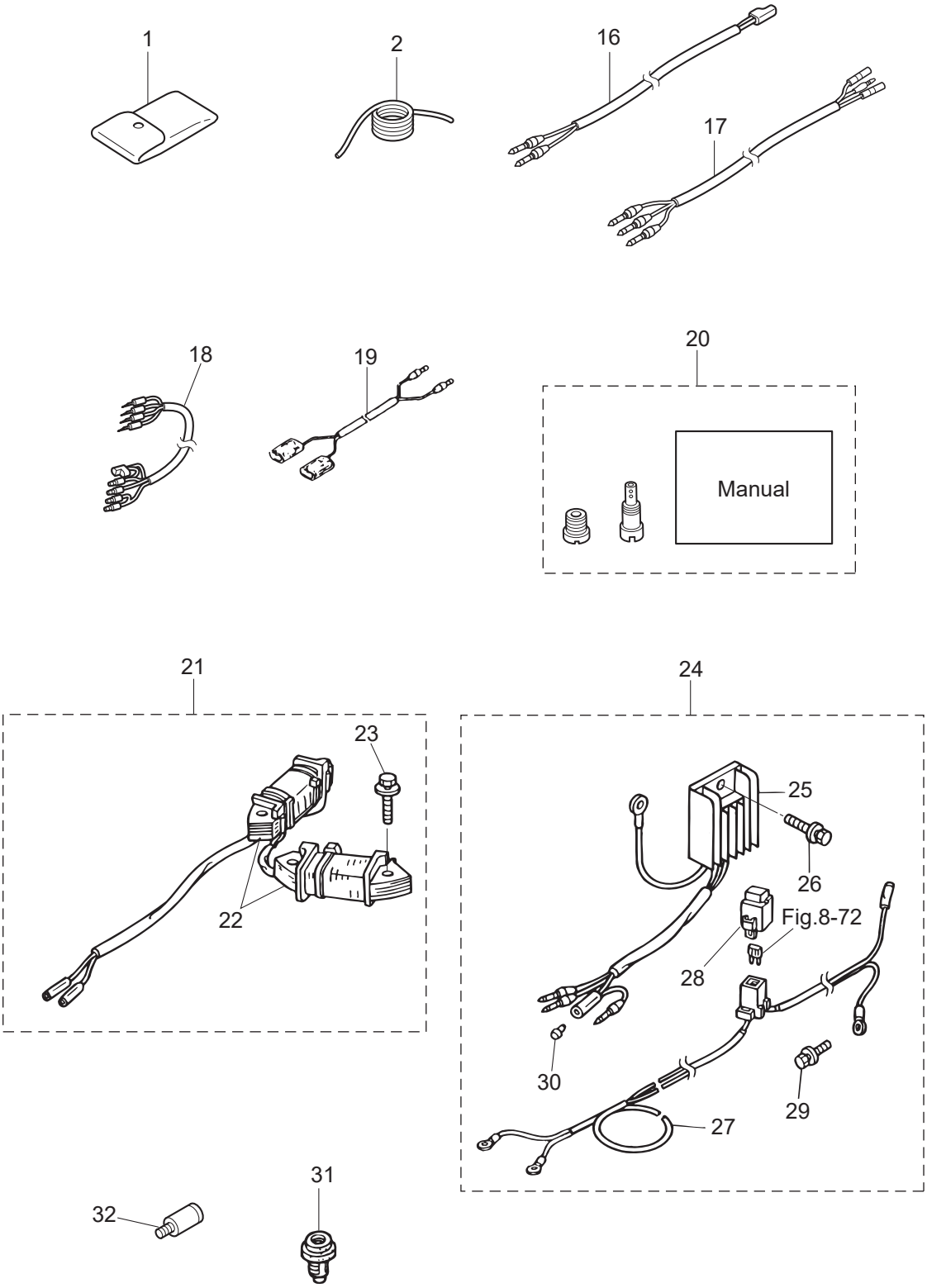

Ref.No. 見出番号		Part No. 部品番号	Description 部 品 名	Q'ty/個数 MFS6BZ	MFS8B	MFS9.8B	MFS9.8BX	Remarks 備 考
24-1		3BJ-72100-1	TOOL KIT ﾂｰﾙｷｯﾄ	1	1	1	1	
24-2		3B7-72201-0	SAFETY ROPE φ5-1600 ｾｰﾌﾃｨﾛｰﾌﾟ φ5-1600	1	1	1	1	
24-16		361-72539-0	TACHOMETER LEAD WIRE L=6000 ﾀｺﾒｰﾀﾘｰﾄﾞﾜｲﾔ L=6000	1	1	1		
24-17		3UA-72539-0	TACHOMETER LEAD WIRE L=6000 ﾀｺﾒｰﾀﾘｰﾄﾞﾜｲﾔ L=6000	1	1	1		
24-18		3UA-72537-0	METER LEAD WIRE L＝2000 ﾒｰﾀﾘｰﾄﾞﾜｲﾔ L＝2000	1	1	1		
24-19		353-72537-0	METER LEAD WIRE L=1500 ﾒｰﾀﾘｰﾄﾞﾜｲﾔ L=1500	1	1	1		
24-20	1	3V1-10230-0	ALTITUDE ADJUSTMENT KIT 高地補正ｷｯﾄ		1			8ps
24-20	2	3V2-10230-0	ALTITUDE ADJUSTMENT KIT 高地補正ｷｯﾄ			1		9.8ps
24-21		3V2-06128-0	ALTERNATOR KIT ｵﾙﾀﾈｰﾀｷｯﾄ	1	1	1	1	
24-22		3AA-06023-0	＊ALTERNATOR ASSY ＊ｵﾙﾀﾈｰﾀｱｯｼ	1	1	1	1	
24-23		910103-5630	＊BOLT ＊ﾎﾞﾙﾄ	4	4	4	4	
24-24		3V2-76160-0	RECTIFIER KIT ﾚｸﾁﾌｧｲﾔｷｯﾄ	1	1	1	1	
24-25		3AA-76065-0	＊RECTIFIER COMPLETE ＊ﾚｸﾁﾌｧｲﾔｺﾝﾌﾟﾘｰﾄ	1	1	1	1	
24-26		910103-5616	＊BOLT ＊ﾎﾞﾙﾄ	1	1	1	1	
24-27		3AA-76161-0	＊EXTENSION CORD L=2150 ＊ｴｸｽﾃﾝｼｮﾝｺｰﾄﾞ L=2150	1	1	1	1	
24-28		1E0-34093-0	＊CAP (Y) ＊ｷｬｯﾌﾟ ﾋｭｰｽﾞﾎﾞｯｸｽ (Y)	1	1	1	1	
24-29		910103-5610	＊BOLT ＊ﾎﾞﾙﾄ	1	1	1	1	
24-30		3A3-76037-0	＊CABLE TERMINAL PLUG ＊ｹｰﾌﾞﾙﾀｰﾐﾅﾙ ﾌﾟﾗｸﾞ	1	1	1	1	Rectifier Red Cord
24-31		3AA-01030-0	THERMOSTAT ｻｰﾓｽﾀｯﾄ	1	1	1	1	OPT Mark 70
24-32		336-60007-0	FLUSHING PLUG ﾌﾗｯｼﾝｸﾞﾌﾟﾗｸﾞ	1	1	1	1	OPT

Fig. 25 ASSEMBLY・KIT PARTS
アッセンブリ・キットパーツ

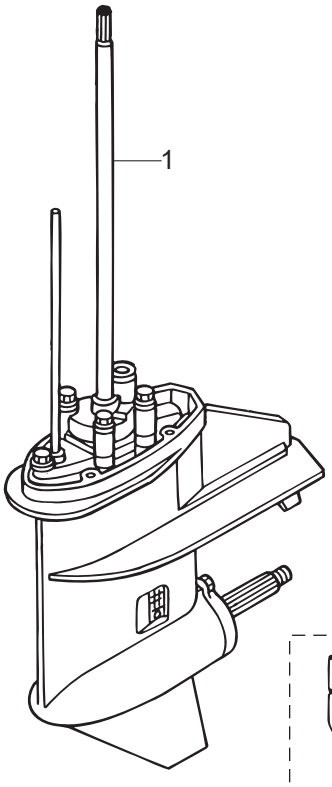

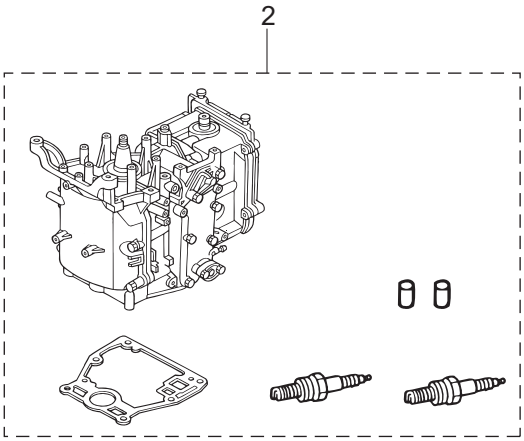

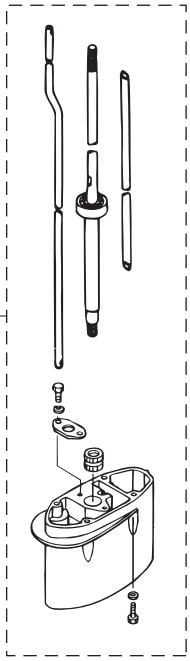

POWER HEAD GASKET SET
パワーヘッドガスケットセット — 3

LOWER UNIT GASKET SET
ロワユニットガスケットセット — 4

WATER PUMP REPAIR KIT
ウォータポンプリペアキット — 5

WATER PUMP KIT (CHROME PLATED)
ウォータポンプキット（クロムメッキ） — 6

ELECTRIC STARTER KIT (F TYPE)
エレクトリックスタータキット（Fタイプ） — 8

CARBURETOR REPAIR KIT
キャブレタリペアキット — 9

STEERING LOCK KIT
ステアリングロックキット — 11

MAINTENANCE KIT
メンテナンスキット — 12

Ref.No. 見出番号		Part No. 部品番号	Description 部 品 名	Q'ty/個数 MFS6BZ	MFS8B	MFS9.8B	MFS9.8BX	Remarks 備 考
25-1	1	3V1Q87301-8	LOWER UNIT ASSY (S) ﾛﾜﾕﾆｯﾄｱｯｼ (S)	1	1	1		for Transom "S"
25-1	2	3V1Q87302-8	LOWER UNIT ASSY (L) ﾛﾜﾕﾆｯﾄｱｯｼ (L)	1	1	1		for Transom "L"
25-1	3	3V1Q87304-8	LOWER UNIT ASSY (UL) ﾛﾜﾕﾆｯﾄｱｯｼ (UL)			1		for Transom "UL"
25-1	4	3WBQ87302-0	LOWER UNIT ASSY (L) ﾛﾜﾕﾆｯﾄｱｯｼ (L)				1	
25-1	5	3WBQ87304-0	LOWER UNIT ASSY (UL) ﾛﾜﾕﾆｯﾄｱｯｼ (UL)				1	
25-2	1	3V1B87090-8	ENGINE SHORT BLOCK KIT ｴﾝｼﾞﾝｼｮｰﾄﾌﾞﾛｯｸｷｯﾄ		1	1	1	
25-2	2	3FKB87090-5	ENGINE SHORT BLOCK KIT ｴﾝｼﾞﾝｼｮｰﾄﾌﾞﾛｯｸｷｯﾄ	1				
25-3	1	3V1-87121-0	POWER HEAD GASKET SET ﾊﾟﾜｰﾍｯﾄﾞｶﾞｽｹｯﾄｾｯﾄ	1	1	1	1	
25-3	2	3V1-01005-0	* CYLINDER HEAD GASKET * ｼﾘﾝﾀﾞｰﾍｯﾄﾞｶﾞｽｹｯﾄ	1	1	1	1	
25-3	3	3V1-01303-0	* ENGINE BASEMENT GASKET * ｴﾝｼﾞﾝﾍﾞｰｽｶﾞｽｹｯﾄ	1	1	1	1	
25-3	4	3H8-07025-0	* OIL SEAL 18-35-8 * ｵｲﾙｼｰﾙ 18-35-8	1	1	1	1	Camshaft
25-3	5	3V1-07653-0	* OIL PUMP GASKET * ｵｲﾙﾎﾟﾝﾌﾟｶﾞｽｹｯﾄ	1	1	1	1	
25-3	6	3V1-01024-0	* CYLINDER HEAD COVER GASKET * ｼﾘﾝﾀﾞｰﾍｯﾄﾞｶﾊﾞｰｶﾞｽｹｯﾄ	1	1	1	1	
25-3	7	3R0-07422-0	* O-RING 3.1-24.4 * Oﾘﾝｸﾞ 3.1-24.4	1	1	1	1	Oil Filler Cap
25-3	8	3V1-00121-0	* OIL SEAL 30-45-8 * ｵｲﾙｼｰﾙ 30-45-8	2	2	2	2	Crankshaft
25-3	9	346-01032-0	* THERMOSTAT CAP GASKET * ｻｰﾓｽﾀｯﾄｷｬｯﾌﾟｶﾞｽｹｯﾄ	1	1	1	1	
25-3	10	3V1-02305-0	* EXHAUST COVER GASKET * ｴｷｿﾞｰｽﾄｶﾊﾞｰｶﾞｽｹｯﾄ	1	1	1	1	
25-3	11	3R3-01144-0	* GASKET * ｶﾞｽｹｯﾄ	1	1	1	1	Anode Plug
25-3	12	3V1-02104-0	* INTAKE MANIFOLD GASKET * ｲﾝﾃｰｸﾏﾆﾎｰﾙﾄﾞｶﾞｽｹｯﾄ	1	1	1	1	
25-3	13	3V1-02011-0	* CARBURETOR GASKET * ｷｬﾌﾞﾚﾀｶﾞｽｹｯﾄ	2	2	2	2	
25-3	14	3V1-02012-0	* O-RING 2.4-35.2 * Oﾘﾝｸﾞ 2.4-35.2	1	1	1	1	Carburetor
25-3	15	3H6-07422-0	* O-RING 2.6-18.7 * Oﾘﾝｸﾞ 2.6-18.7	1	1	1	1	Fuel Pump
25-3	16	3B2-01215-0	* OIL SEAL 12-28-5 * ｵｲﾙｼｰﾙ 12-28-5	1	1	1	1	Drive Shaft
25-4	1	3B2-87321-5	LOWER UNIT GASKET SET ﾛﾜﾕﾆｯﾄｶﾞｽｹｯﾄｾｯﾄ	1	1	1	1	
25-4	2	3B2-61012-2	* DRIVE SHAFT HOUSING GASKET * ﾄﾞﾗｲﾌﾞｼｬﾌﾄﾊｳｼﾞﾝｸﾞｶﾞｽｹｯﾄ	1	1	1	1	
25-4	3	3B2-02312-2	* EXHAUST PIPE GASKET * ｴｷｿﾞｰｽﾄﾊﾟｲﾌﾟｶﾞｽｹｯﾄ	1	1	1	1	

Fig. 25 ASSEMBLY・KIT PARTS
アッセンブリ・キットパーツ

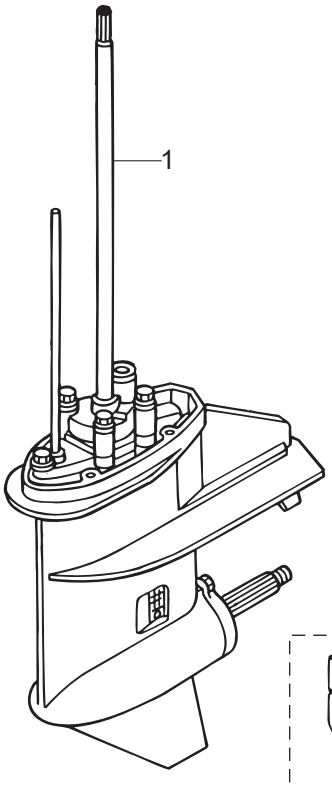

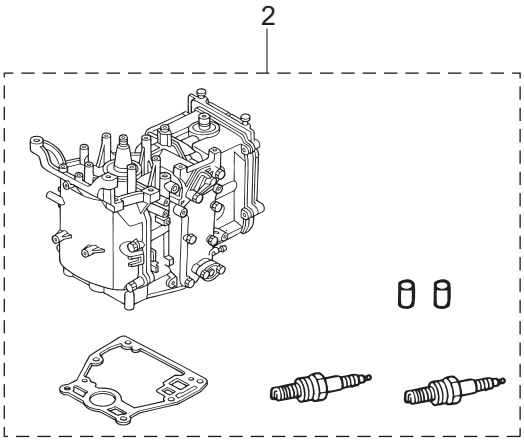

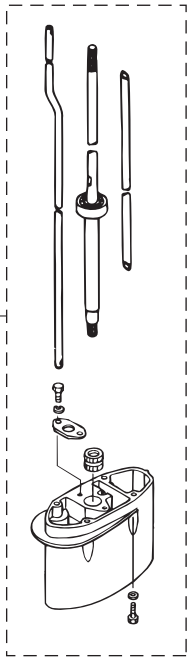

POWER HEAD GASKET SET
パワーヘッドガスケットセット — 3

LOWER UNIT GASKET SET
ロワユニットガスケットセット — 4

WATER PUMP REPAIR KIT
ウォータポンプリペアキット — 5

WATER PUMP KIT (CHROME PLATED)
ウォータポンプキット（クロムメッキ） — 6

ELECTRIC STARTER KIT (F TYPE)
エレクトリックスタータキット（Fタイプ） — 8

CARBURETOR REPAIR KIT
キャブレタリペアキット — 9

STEERING LOCK KIT
ステアリングロックキット — 11

MAINTENANCE KIT
メンテナンスキット — 12

Ref.No. 見出番号		Part No. 部品番号	Description 部 品 名	Q'ty/個数 MFS6BZ	MFS8B	MFS9.8B	MFS9.8BX	Remarks 備 考
25-4	4	332-60006-1	* GASKET * ｶﾞｽｹｯﾄ 8.1-15-1	3	3	3	3	
25-4	5	345-65015-0	* O-RING 3.2-47 * Oﾘﾝｸﾞ 3.2-47	1	1	1	1	Propeller Shaft Housing
25-4	6	369-60111-0	* OIL SEAL 15-28-10 * ｵｲﾙｼｰﾙ 15-28-10	1	1	1	1	Propeller Shaft
25-4	7	3B2-65029-2	* GUIDE PLATE GASKET * ｶﾞｲﾄﾞﾌﾟﾚｰﾄｶﾞｽｹｯﾄ	1	1	1	1	
25-4	8	309-60111-0	* OIL SEAL 12-24-8 * ｵｲﾙｼｰﾙ 12-24-8	1	1	1	1	Pump Case Lower
25-4	9	3B2-65020-1	* PUMP CASE GASKET (LOWER) * ﾎﾟﾝﾌﾟｹｰｽｶﾞｽｹｯﾄ (ﾛﾜ)	1	1	1	1	
25-4	10	369-66021-1	* O-RING 2.5-4.9 * Oﾘﾝｸﾞ A 2.5-4.9	2	2	2	2	Cam Rod Bushing
25-4	11	332-66032-0	* O-RING 2.4-15.4 * Oﾘﾝｸﾞ 2.4-15.4	1	1	1	1	Cam Rod Bushing
25-4	12	3B2-65018-2	* PUMP CASE GASKET * ﾎﾟﾝﾌﾟｹｰｽｶﾞｽｹｯﾄ	1	1	1	1	
25-5	1	3B2-87322-2	WATER PUMP REPAIR KIT ｳｫｰﾀﾎﾟﾝﾌﾟﾘﾍﾟｱｷｯﾄ	1	1	1	1	
25-5	2	3B2-65021-1	* WATER PUMP IMPELLER * ｳｫｰﾀﾎﾟﾝﾌﾟｲﾝﾍﾟﾗ	1	1	1	1	
25-5	3	3B2-65022-0	* KEY φ3-11 * ｷｰ ﾎﾟﾝﾌﾟｲﾝﾍﾟﾗ φ3-11	1	1	1	1	
25-5	4	3B2-65011-0	* PUMP CASE LINER * ﾎﾟﾝﾌﾟｹｰｽﾗｲﾅ	1	1	1	1	
25-5	5	3B2-65025-0	* WATER PUMP GUIDE PLATE * ｳｫｰﾀﾎﾟﾝﾌﾟｶﾞｲﾄﾞﾌﾟﾚｰﾄ	1	1	1	1	
25-5	6	3B2-65018-2	* PUMP CASE GASKET * ﾎﾟﾝﾌﾟｹｰｽｶﾞｽｹｯﾄ	1	1	1	1	
25-5	7	3B2-65029-2	* GUIDE PLATE GASKET * ｶﾞｲﾄﾞﾌﾟﾚｰﾄｶﾞｽｹｯﾄ	1	1	1	1	
25-5	8	9161E3-0650	* BOLT * ﾎﾞﾙﾄ	4	4	4	4	
25-5	9	940103-0600	* WASHER * ﾜｯｼｬ	4	4	4	4	
25-5	10	3B2-65020-1	* PUMP CASE GASKET (LOWER) * ﾎﾟﾝﾌﾟｹｰｽｶﾞｽｹｯﾄ (ﾛﾜ)	1	1	1	1	
25-6	1	3B2-65231-2	WATER PUMP KIT (CHROME PLATED) ｳｫｰﾀﾎﾟﾝﾌﾟｷｯﾄ (ｸﾛﾑﾒｯｷ)	1	1	1	1	
25-6	2	3B2-65021-1	* WATER PUMP IMPELLER * ｳｫｰﾀﾎﾟﾝﾌﾟｲﾝﾍﾟﾗ	1	1	1	1	
25-6	3	3B2-65238-0	* PUMP CASE LINER * ﾎﾟﾝﾌﾟｹｰｽﾗｲﾅ ｸﾛﾑﾒｯｷ	1	1	1	1	Chrome Plated
25-6	4	3B2-65239-0	* WATER PUMP GUIDE PLATE * ｳｫｰﾀﾎﾟﾝﾌﾟｶﾞｲﾄﾞﾌﾟﾚｰﾄ ｸﾛﾑﾒｯｷ	1	1	1	1	Chrome Plated
25-6	5	3B2-65018-2	* PUMP CASE GASKET * ﾎﾟﾝﾌﾟｹｰｽｶﾞｽｹｯﾄ	1	1	1	1	
25-6	6	3B2-65029-2	* GUIDE PLATE GASKET * ｶﾞｲﾄﾞﾌﾟﾚｰﾄｶﾞｽｹｯﾄ	1	1	1	1	
25-7	1	3V1Q87314-5	EXTENSION HOUSING KIT (UL) ｴｸｽﾃﾝｼｮﾝﾊｳｼﾞﾝｸﾞｷｯﾄ (UL)	1	1	1	1	for Transom "L"⇒"UL"

Fig. 25 ASSEMBLY・KIT PARTS
アッセンブリ・キットパーツ

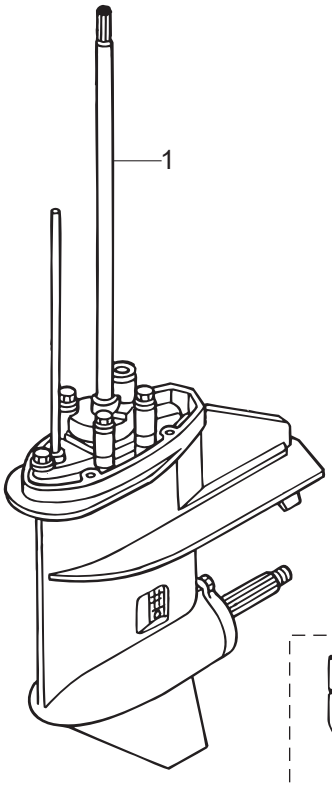

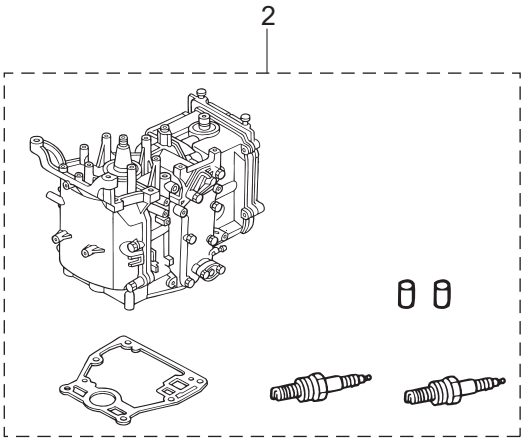

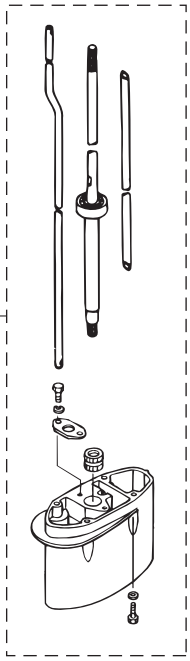

POWER HEAD GASKET SET
パワーヘッドガスケットセット — 3

LOWER UNIT GASKET SET
ロワユニットガスケットセット — 4

WATER PUMP REPAIR KIT
ウォータポンプリペアキット — 5

WATER PUMP KIT (CHROME PLATED)
ウォータポンプキット（クロムメッキ） — 6

ELECTRIC STARTER KIT (F TYPE)
エレクトリックスタータキット（Fタイプ） — 8

CARBURETOR REPAIR KIT
キャブレタリペアキット — 9

STEERING LOCK KIT
ステアリングロックキット — 11

MAINTENANCE KIT
メンテナンスキット — 12

Ref.No. 見出番号		Part No. 部品番号	Description 部 品 名	Q'ty/個数 MFS6BZ	MFS8B	MFS9.8B	MFS9.8BX	Remarks 備 考
25-7	2	3B2Q61110-2	* EXTENSION HOUSING * ｴｸｽﾃﾝｼｮﾝﾊｳｼﾞﾝｸﾞ	1	1	1	1	
25-7	3	3V2-60001-0	* BOLT 6-35 * ﾎﾞﾙﾄ 6-35	4	4	4	4	
25-7	4	3B2-60003-1	* DRIVE SHAFT BUSHING (UL) * ﾄﾞﾗｲﾌﾞｼｬﾌﾄﾌﾞｯｼﾝｸﾞ (UL)	1	1	1	1	
25-7	5	3V1-64332-0	* STOPPER * ｽﾄｯﾊﾟﾌﾞｯｼﾝｸﾞ	1	1	1	1	
25-7	6	9101E3-5612	* BOLT * ﾎﾞﾙﾄ	2	2	2	2	
25-7	7	3V1-64309-2	* DRIVE SHAFT ASSY (UL) * ﾄﾞﾗｲﾌﾞｼｬﾌﾄｱｯｼ (UL)	1	1	1	1	
25-7	8	3V1-66014-0	* CAM ROD (UL) * ｶﾑﾛｯﾄﾞ (UL)	1	1	1	1	
25-7	9	3V1-65120-0	* WATER PIPE (UL) * ｳｫｰﾀﾊﾟｲﾌﾟ (UL)	1	1	1	1	
25-8	1	3V2-76300-4	ELECTRIC STARTER KIT (F) ｴﾚｸﾄﾘｯｸｽﾀｰﾀｷｯﾄ (Fﾀｲﾌﾟ)	1	1	1	1	for MF⇒EF
25-8	2	3AA-06091-0	* FLYWHEEL W/GEAR * ﾌﾗｲﾎｲｰﾙ W/ｷﾞﾔ	1	1	1	1	
25-8	3	3AA-06023-0	* ALTERNATOR ASSY * ｵﾙﾀﾈｰﾀｱｯｼ	1	1	1	1	
25-8	4	910103-5630	* BOLT * ﾎﾞﾙﾄ	4	4	4	4	
25-8	5	3V1-06900-1	* ELECTRIC BRACKET ASSY * ｴﾚｸﾄﾘｯｸﾌﾞﾗｹｯﾄｱｯｼ	1	1	1	1	
25-8	6	3T5-06920-0	* RUBBER MOUNT 8.5-18-7 * ﾗﾊﾞｰﾏｳﾝﾄ 8.5-18-7	3	3	3	3	
25-8	7	3B7-06305-0	* RUBBER MOUNT 9-16-4.3 * ﾗﾊﾞｰﾏｳﾝﾄ 9-16-4.3	3	3	3	3	
25-8	8	3R0-66308-0	* WASHER 6-16-1.5 * ﾜｯｼｬ 6-16-1.5	6	6	6	6	
25-8	9	3A0-76079-0	* COLLAR 6.2-9-7.4 * ｶﾗｰ 6.2-9-7.4	3	3	3	3	
25-8	10	9101E3-0620	* BOLT * ﾎﾞﾙﾄ	3	3	3	3	
25-8	11	3AA-76010-0	* STARTER MOTOR ASSY * ｽﾀｰﾀﾓｰﾀｱｯｼ	1	1	1	1	
25-8	12	3V1-76011-1	* STARTER MOTOR BRACKET * ｽﾀｰﾀﾓｰﾀﾌﾞﾗｹｯﾄ	1	1	1	1	
25-8	13	916114-0830	* BOLT * ﾎﾞﾙﾄ	4	4	4	4	
25-8	14	940103-0800	* WASHER * ﾜｯｼｬ	4	4	4	4	
25-8	15	3H8-76040-0	* STARTER SOLENOID * ｽﾀｰﾀｿﾚﾉｲﾄﾞ	1	1	1	1	
25-8	16	3AA-76065-0	* RECTIFIER COMPLETE * ﾚｸﾁﾌｧｲﾔｺﾝﾌﾟﾘｰﾄ	1	1	1	1	
25-8	17	910103-5616	* BOLT * ﾎﾞﾙﾄ	1	1	1	1	
25-8	18	398-76080-1	* NEUTRAL SWITCH * ﾆｭｰﾄﾗﾙｽｲｯﾁ	1	1	1	1	
25-8	19	398-76083-0	* NEUTRAL SWITCH ACTUATOR * ﾆｭｰﾄﾗﾙｽｲｯﾁｱｸﾁｴｰﾀ	1	1	1	1	
25-8	20	3AA-76026-0	* MAIN SWITCH ASSY * ﾒｲﾝｽｲｯﾁｱｯｼ	1	1	1	1	

Fig. 25 ASSEMBLY・KIT PARTS
アッセンブリ・キットパーツ

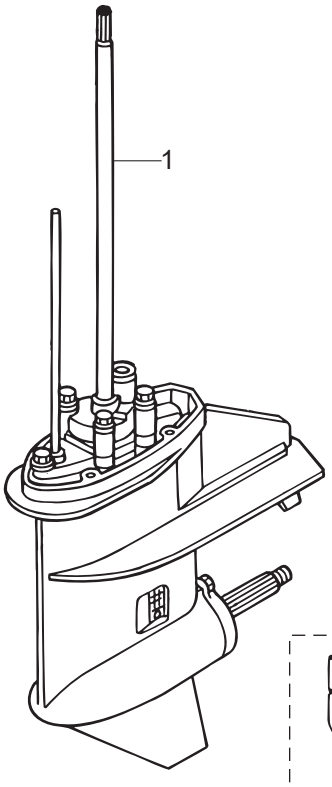

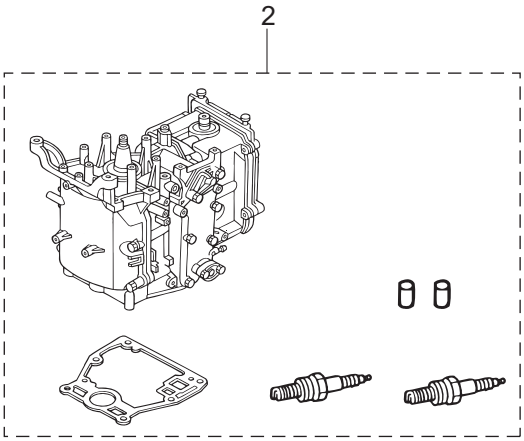

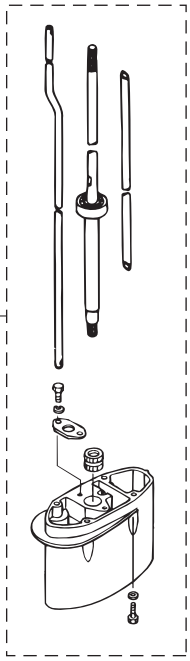

POWER HEAD GASKET SET
パワーヘッドガスケットセット — 3

LOWER UNIT GASKET SET
ロワユニットガスケットセット — 4

WATER PUMP REPAIR KIT
ウォータポンプリペアキット — 5

WATER PUMP KIT (CHROME PLATED)
ウォータポンプキット（クロムメッキ） — 6

ELECTRIC STARTER KIT (F TYPE)
エレクトリックスタータキット（Fタイプ） — 8

CARBURETOR REPAIR KIT
キャブレタリペアキット — 9

STEERING LOCK KIT
ステアリングロックキット — 11

MAINTENANCE KIT
メンテナンスキット — 12

Ref.No. 見出番号		Part No. 部品番号	Description 部 品 名	Q'ty/個数 MFS6BZ	MFS8B	MFS9.8B	MFS9.8BX	Remarks 備 考
25-8	21	3AC-76120-0	* BATTERY CABLE L=2500 * ﾊﾞｯﾃﾘｹｰﾌﾞﾙ L=2500	1	1	1	1	
25-8	22	910103-5610	* BOLT * ﾎﾞﾙﾄ	3	3	3	3	
25-8	23	3AA-76145-0	* TERMINAL CAP 13-13-28 * ﾀｰﾐﾅﾙｷｬｯﾌﾟ	1	1	1	1	
25-8	24	3B2-76147-2	* STARTER CABLE L=200 * ｽﾀｰﾀｹｰﾌﾞﾙ L=200	1	1	1	1	
25-8	25	3V1-76148-0	* SPIRAL TUBE PROTECTOR φ10-100 * ｽﾊﾟｲﾗﾙﾁｭｰﾌﾞﾌﾟﾛﾃｸﾀ φ10-100	2	2	2	2	
25-8	26	3Y0-76145-0	* TERMINAL CAP 8-18-28 * ﾀｰﾐﾅﾙｷｬｯﾌﾟ	1	1	1	1	
25-8	27	3Y1-76145-0	* TERMINAL CAP 8-13-28 * ﾀｰﾐﾅﾙｷｬｯﾌﾟ	1	1	1	1	
25-8	28	3V1-76066-0	* FUSE WIRE ASSY L=185 * ﾋｭｰｽﾞﾜｲﾔｱｯｼ L=185	1	1	1	1	
25-8	29	3R0-76064-0	* FUSE HOLDER BRACKET * ﾋｭｰｽﾞﾎﾙﾀﾞﾌﾞﾗｹｯﾄ	1	1	1	1	
25-8	30	3V1-06284-1	* CABLE TERMINAL HOLDER STAY * ｹｰﾌﾞﾙﾀｰﾐﾅﾙﾎﾙﾀﾞｽﾃｰ	1	1	1	1	
25-8	31	3AA-06281-1	* CABLE TERMINAL HOLDER * ｹｰﾌﾞﾙﾀｰﾐﾅﾙﾎﾙﾀﾞ	1	1	1	1	
25-8	32	174-35012-0	* COLLAR 6-8-6 * ｶﾗｰ 6-8-6	1	1	1	1	
25-8	33	910103-5612	* BOLT * ﾎﾞﾙﾄ	1	1	1	1	
25-8	34	910103-5616	* BOLT * ﾎﾞﾙﾄ	1	1	1	1	
25-8	35	3AA-06902-1	* COVER * ｶﾊﾞｰ ﾀｰﾐﾅﾙﾎﾙﾀﾞ	1	1	1	1	
25-9	1	3V1-87122-1	CARBURETOR REPAIR KIT ｷｬﾌﾞﾚﾀﾘﾍﾟｱｷｯﾄ	1	1	1	1	
25-9	2	3V1-03121-0	* FLOAT CHAMBER GASKET * ﾌﾛｰﾄﾁｬﾝﾊﾞｶﾞｽｹｯﾄ	1	1	1	1	
25-9	3	922503-6412	* SCREW * ｽｸﾘｭ	4	4	4	4	
25-9	4	3C8-03125-0	* FLOAT * ﾌﾛｰﾄ	1	1	1	1	
25-9	5	3C8-03126-0	* FLOAT ARM PIN * ﾌﾛｰﾄｱｰﾑﾋﾟﾝ	1	1	1	1	
25-9	6	921703-0406	* SCREW * ｽｸﾘｭ	1	1	1	1	
25-9	7	3V1-03147-1	* FLOAT VALVE * ﾌﾛｰﾄﾊﾞﾙﾌﾞ	1	1	1	1	
25-9	8	3V1-03116-0	* O-RING * Oﾘﾝｸﾞ	1	1	1	1	
25-9	9	3V1-03182-0	* CARBURETOR COVER GASKET * ｷｬﾌﾞﾚﾀｶﾊﾞｰｶﾞｽｹｯﾄ	1	1	1	1	
25-9	10	922503-6410	* SCREW * ｽｸﾘｭ	2	2	2	2	
25-9	11	3V1-03193-0	* GASKET * ｶﾞｽｹｯﾄ ﾄﾞﾚﾝｽｸﾘｭ	1	1	1	1	
25-9	12	3BJ-02234-0	* FILTER * ﾌｨﾙﾀ	1	1	1	1	
25-9	13	3UA-03026-0	* SPACER * ｽﾍﾟｰｻ	1	1	1	1	

Fig. 25 ASSEMBLY・KIT PARTS
アッセンブリ・キットパーツ

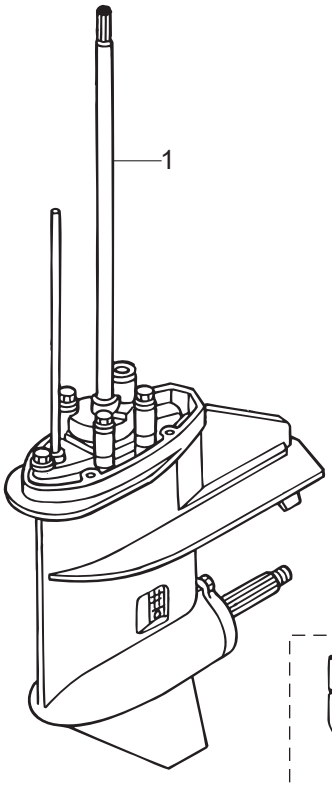

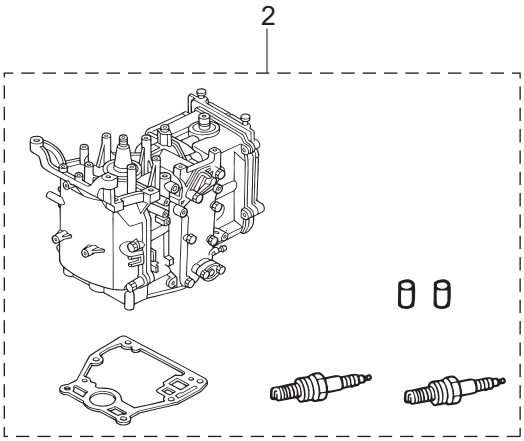

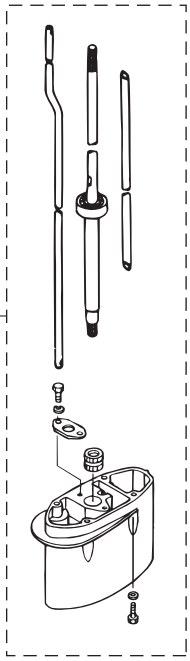

POWER HEAD GASKET SET
パワーヘッドガスケットセット — 3

LOWER UNIT GASKET SET
ロワユニットガスケットセット — 4

WATER PUMP REPAIR KIT
ウォータポンプリペアキット — 5

WATER PUMP KIT (CHROME PLATED)
ウォータポンプキット（クロムメッキ） — 6

ELECTRIC STARTER KIT (F TYPE)
エレクトリックスタータキット（Fタイプ） — 8

CARBURETOR REPAIR KIT
キャブレタリペアキット — 9

STEERING LOCK KIT
ステアリングロックキット — 11

MAINTENANCE KIT
メンテナンスキット — 12

Ref.No. 見出番号		Part No. 部品番号	Description 部 品 名	Q'ty/個数 MFS6BZ	MFS8B	MFS9.8B	MFS9.8BX	Remarks 備 考
25-11	1	3V1-62500-1	STEERING LOCK KIT ｽﾃｱﾘﾝｸﾞﾛｯｸｷｯﾄ	1	1	1		for EP/EPT Type
25-11	2	3V1-62510-0	* STEERING LOCK PLATE * ｽﾃｱﾘﾝｸﾞﾛｯｸﾌﾟﾚｰﾄ	1	1	1		
25-11	3	3Z0-61334-0	* WASHER 8.5-34-3 * ﾜｯｼｬ	1	1	1		
25-11	4	3Y3-60108-0	* PRE-COATED BOLT 6-12 * ﾌﾟﾚｺｰﾄﾎﾞﾙﾄ 6-12	2	2	2		
25-11	5	3Y4-60108-0	* PRE-COATED BOLT 8-20 * ﾌﾟﾚｺｰﾄﾎﾞﾙﾄ 8-20	1	1	1		
25-11	6	346-62127-0	* CAP NUT * ｷｬｯﾌﾟﾅｯﾄ ﾌﾞﾗｹｯﾄﾎﾞﾙﾄ	2	2	2		
25-12	1	3V1-87500-0	MAINTENANCE KIT FOR MFS 8/9.8A3/B ﾒﾝﾃﾅﾝｽｷｯﾄ	1	1	1		
25-12	2	332-60006-1	* GASKET * ｶﾞｽｹｯﾄ 8.1-15-1	2	2	2		
25-12	3	369-02230-1	* FUEL FILTER ASSY * ﾌｭｴﾙﾌｨﾙﾀｱｯｼ	1	1	1		
25-12	4	369-60218-1	* ANODE * ｱﾉｰﾄﾞ	1	1	1		
25-12	5	3B2-65011-0	* PUMP CASE LINER * ﾎﾟﾝﾌﾟｹｰｽﾗｲﾅ	1	1	1		
25-12	6	3B2-65018-2	* PUMP CASE GASKET * ﾎﾟﾝﾌﾟｹｰｽｶﾞｽｹｯﾄ	1	1	1		
25-12	7	3B2-65021-1	* WATER PUMP IMPELLER * ｳｫｰﾀﾎﾟﾝﾌﾟｲﾝﾍﾟﾗ	1	1	1		
25-12	8	3B2-65022-0	* KEY φ3-11 * ｷｰ ﾎﾟﾝﾌﾟｲﾝﾍﾟﾗ φ3-11	1	1	1		
25-12	9	3B2-65025-0	* WATER PUMP GUIDE PLATE * ｳｫｰﾀﾎﾟﾝﾌﾟｶﾞｲﾄﾞﾌﾟﾚｰﾄ	1	1	1		
25-12	10	3B2-65029-2	* GUIDE PLATE GASKET * ｶﾞｲﾄﾞﾌﾟﾚｰﾄｶﾞｽｹｯﾄ	1	1	1		
25-12	11	3R3-01144-0	* GASKET * ｶﾞｽｹｯﾄ	1	1	1		
25-12	12	3R3-07406-0	* WASHER 14.5-24-1 * ﾜｯｼｬ 14.5-24-1	1	1	1		
25-12	13	3V1-60217-0	* TRIM TAB * ﾄﾘﾑﾀﾌﾞ	1	1	1		
25-12	14	951403-0310	* SPRING PIN 3-10 * ｽﾌﾟﾘﾝｸﾞﾋﾟﾝ 3-10	2	2	2		
25-12	15	951503-0318	* SPLIT PIN 3-18 * ｽﾌﾟﾘｯﾄﾋﾟﾝ 3-18	1	1	1		
25-12	16	9701-1-1103	* SPARK PLUG(DCPR6E) * ｽﾊﾟｰｸﾌﾟﾗｸﾞ (DCPR6E)	2	2	2		

索引

<C>
CDユニット 8-24
CDユニットコードアッシ 8-12
CDユニットブラケット 8-17
Cリング 14-6
C-リング 11-59
<E>
Eリング d=5 11-22
Eリング d=5 11-55
Eリング d=5 12-47
Eリング d=6 12-19
Eリング d=6 21-4-1
Eリング d=6 21-4-2
Eリング d=9 12-21
<O>
Oリング 6-15
Oリング 14-2
Oリング 14-5
Oリング 14-9
Oリング 14-12
Oリング 14-26
Oリング 20-9
Oリング 25-9-8
Oリング 1.5-2.5 7-29
Oリング 1.5-3.5 14-11
Oリング 2.4-15.4. 10-48
Oリング 2.4-15.4. 25-4-11
Oリング 2.4-35.2. 5-26
Oリング 2.4-35.2. 25-3-14
Oリング 2.4-9.8 14-4
Oリング 2.6-18.7. 5-36
Oリング 2.6-18.7. 25-3-15
Oリング 2-62.5 14-18
Oリング 3.1-24.4. 3-30
Oリング 3.1-24.4. 25-3-7
Oリング 3.2-47. 10-12
Oリング 3.2-47. 25-4-5
Oリング 3.5-22. 11-31
Oリング A 2.5-4.9 10-47
Oリング A 2.5-4.9 25-4-10
<P>
PTTスイッチアッシ 15-17
PTTスイッチアッシ 18-19
PTTスイッチアッシ 22-17
PTTソレノイドスイッチ (A). 8-37
PTアッシ. 13-30
<ア>
アーマチュアアッシ 14-32
アイドルエキゾーストポートガスケット 9-10
アイドルエキゾーストポートカバー 9-9
アシストコード (ブルー). 5-19
アシストコード (レッド) L=200 22-16
アジャストスクリュ 3-14
アジャストスクリュ 21-56
アジャストナット 3-15
アジャストナット 15-13
アノード. 1-27
アノード. 10-6a
アノード. 11-57
アノード. 13-6
アノード. 25-12-4
アノードプラグ 1-26
アノードプラグアッシ 1-25
アノードプラグキット 1-24
<イ>
イグニッションコイル W/R-キャップ 8-44-1
イグニッションコイル W/キャップ. 8-44-2
インシュレータ 5-22-1
インシュレータ 5-22-2
インストラクションタグ 20-6
インストラクションデカール. 21-22
インテークサイレンサアッシ. 5-25
インテークバルブ. 3-3
インテークバルブステムシール 3-9
インテークマニホールドアッシ 5-1
インテークマニホールドガスケット 5-3
インテークマニホールドガスケット 25-3-12
<ウ>
ウェーブワッシャ 7-3
ウェーブワッシャ 21-17
ウェーブワッシャ d=10 12-26
ウェーブワッシャ d=14 18-3
ウェーブワッシャ d=14 23-16
ウォータシールプレート 10-53
ウォータシールラバー 10-52
ウォータストレーナ W=17 10-8
ウォータパイプ (L) 10-54-2
ウォータパイプ (S) 10-54-1
ウォータパイプ (UL) 10-54-3
ウォータパイプ (UL) 25-7-9
ウォータパイプオウキシリアリマウント 13-2.5. 10-57
ウォータパイプシール (アッパ) 10-55
ウォータパイプシール (ロワ). 10-31
ウォータポンプインペラ 10-27
ウォータポンプインペラ 25-5-2
ウォータポンプインペラ 25-6-2
ウォータポンプインペラ 25-12-7
ウォータポンプガイドプレート 10-33
ウォータポンプガイドプレート 25-5-5
ウォータポンプガイドプレート 25-12-9
ウォータポンプガイドプレート クロムメッキ 25-6-4
ウォータポンプキット (クロムメッキ). 25-6-1
ウォータポンプリペアキット. 25-5-1
<エ>
エキサイタコイル. 8-2
エキゾーストカバー (アウタ). 1-9
エキゾーストカバーガスケット 1-10
エキゾーストカバーガスケット 25-3-10
エキゾーストパイプガスケット 25-4-3
エキゾーストバルブ 3-4
エキゾーストバルブステムシール. 3-10
エクステンションコード L=2150 24-27
エクステンションハウジング. 9-15
エクステンションハウジング. 25-7-2
エクステンションハウジングキット (UL) 25-7-1
エプロンアッシ 9-12
エレクトリックスタータキット (Fタイプ). 25-8-1
エレクトリックブラケットアッシ. 8-27
エレクトリックブラケットアッシ. 25-8-5
エンジンショートブロックキット. 25-2-1
エンジンショートブロックキット. 25-2-2
エンジンベースガスケット 1-20
エンジンベースガスケット 25-3-3
<オ>
オイルシール. 14-31
オイルシール 12-24-8 10-38
オイルシール 12-24-8 25-4-8
オイルシール 12-28-5 9-4
オイルシール 12-28-5 25-3-16
オイルシール 15-28-10. 10-13
オイルシール 15-28-10. 25-4-6
オイルシール 18-35-8 3-11
オイルシール 18-35-8 25-3-4
オイルシール 30-45-8 2-5
オイルシール 30-45-8 25-3-8
オイルストレーナアッシ 1-17
オイルフィラキャップ. 3-29
オイルプレッシャスイッチ 8-51
オイルプレッシャデカール 19-7
オイルポンプアッシ 3-19
オイルポンプガスケット 3-20
オイルポンプガスケット 25-3-5
オイルレベルゲージ 4-1
オーバーヒートブザー 22-18
オルタネータアッシ 8-3
オルタネータアッシ 24-22
オルタネータアッシ 25-8-3
オルタネータキット 24-21
<カ>
ガイドプレート 9-2
ガイドプレートガスケット 10-34
ガイドプレートガスケット 25-4-7
ガイドプレートガスケット 25-5-7
ガイドプレートガスケット 25-6-6
ガイドプレートガスケット 25-12-10
カウルラッチアッシ 16-19
ガスケット 1-29
ガスケット 25-3-11

ガスケット 25-12-11
ガスケット 8.1-15-1. 10-5
ガスケット 8.1-15-1. 25-4-4
ガスケット 8.1-15-1. 25-12-2
ガスケット ドレンスクリュ. 6-26
ガスケット ドレンスクリュ. 25-9-11
カップリング ポンプ 14-17
カバ- 21-44
カバー 15-24
カバー ターミナルホルダ 8-79
カバー ターミナルホルダ 25-8-35
カムシャフトアッシ 3-12-1
カムシャフトアッシ 3-12-2
カムロッド (L) 10-45-2
カムロッド (S) 10-45-1
カムロッド (UL) 10-45-3
カムロッド (UL) 25-7-8
カムロッドブッシング 10-46
カラー 10.1-20-15 18-15
カラー 10.2-12-12 13-13
カラー 4-6-21. 7-18
カラー 6.2-9-12.3 7-25
カラー 6.2-9-7.4 8-22
カラー 6.2-9-7.4 8-32
カラー 6.2-9-7.4 25-8-9
カラー 6-8-6 8-76
カラー 6-8-6 25-8-32
カラー ブラケット 6.5-10.5-10 17-2
<キ>
キー 10-3.7-3 4-14
キー 13.4-5-4 4-10
キー 13.4-5-4 8-5
キー ポンプインペラ φ3-11 10-28
キー ポンプインペラ φ3-11 25-5-3
キー ポンプインペラ φ3-11 25-12-8
ギャケースアッシ. 10-1-1
ギャケースアッシ. 10-1-2
キャップ ヒューズボックス (Y) 24-28
キャップアッシ 14-1
キャップナット ブラケットボルト 13-20
キャップナット ブラケットボルト 25-11-6
キャブレタアッシ. 6-1-1
キャブレタアッシ. 6-1-5
キャブレタアッシ (EP) 6-1-3
キャブレタアッシ (EP) 6-1-7
キャブレタガスケット 5-21
キャブレタガスケット 25-3-13
キャブレタカバー. 6-18
キャブレタカバーガスケット. 6-19
キャブレタカバーガスケット. 25-9-9
キャブレタリペアキット 25-9-1
キャリングハンドル 12-35
<ク>
クイックコネクタ (タンクメール). 20-8
クラッチ. 10-22
クラッチカム. 10-43
クランクシャフトアッシ 2-3
グランド (アースワイヤ) L=110 11-41
グランド (アースワイヤ) L=110 11-42
グランド (アースワイヤ) L=130 13-8
クランプ. 20-19
クランプ. 20-25
クランプ. 21-57
クランプ 6.5-14L. 5-4
クランプ 6.5-47.5P 8-47
クランプ 6.5-87P 5-7
クランプ 6.5-87P 8-34
クランプ 6.5-87P 8-83
クランプ 6-9.5L 15-20
クランプ 6-9.5L 15-31
クランプスクリュ. 11-51
クランプスクリュ. 12-43
クランプスクリュアッシ 11-50
クランプスクリュアッシ 12-42
クランプスクリュキット 11-49
クランプスクリュキット 12-41
クランプスクリュパッド 11-54
クランプスクリュパッド 12-46
クランプスクリュハンドル. 11-52
クランプスクリュハンドル. 12-44
クランプブラケット (L) 11-2
クランプブラケット (L) 12-4
クランプブラケット (PTT-L). 13-2
クランプブラケット (PTT-R) 13-1
クランプブラケット (R) 11-1
クランプブラケット (R) 12-1
グリスフィッティング. 11-15
グリスフィッティング. 12-15
グリップ. 15-5
グリップ. 21-15
クリップ φ10 5-47
クリップ φ10 5-50
クリップ φ9.4 5-40
クリップ φ9.4 5-44
クリップ φ9.4 5-49
クリップ φ9.4 . . . . . 5-49a
グロメット 9-8
グロメット 16-14
グロメット 16-18
グロメット 18-1
グロメット 18-2
グロメット 21-10
グロメット 21-50
グロメット 23-2
グロメット 23-23
グロメット (Fタイプ). 16-13
グロメット 13-2 7-35
グロメット 17-2.7 16-16-1
グロメット 17-2.7 16-16-2
グロメット B 21-53
グロメット アイドルポート. 9-14
グロメット シフトロッド 16-17
グロメット バッテリケーブル 16-15
グロメットオイルプレッシャスイッチ. 8-13
<ケ>
ケーブルクリップアッシ 18-20
ケーブルクリップアッシ 23-3
ケーブルジョイント 17-6
ケーブルジョイント 18-8
ケーブルジョイント 18-23
ケーブルジョイント 23-7
ケーブルジョイント 23-9
ケーブルターミナル 21-6
ケーブルターミナル プラグ. 8-14-1
ケーブルターミナル プラグ. 8-14-2
ケーブルターミナル プラグ. 8-50
ケーブルターミナル プラグ. 21-52
ケーブルターミナル プラグ. 24-30
ケーブルターミナルホルダ 8-75
ケーブルターミナルホルダ 25-8-31
ケーブルターミナルホルダステー. 8-74
ケーブルターミナルホルダステー. 25-8-30
<コ>
高地補正キット 24-20-1
高地補正キット 24-20-2
コーションデカール 7-36
コーションデカール 19-9
コーションデカール (A) 19-6
コーションデカール (SIGP) 21-48
コーションデカール（B). 7-32-1
コーションデカール（B). 7-32-2
コードアッシ. 8-81
コードアッシ. 22-4
コードアッシ L=6200 22-15
コードホルダ. 15-28
コードホルダ. 15-30
コッタ 3-7
コパイロットデカル 12-6
コントロールレバー 21-16
コンロッドアッシ. 2-1
コンロッドボルト. 2-2
<サ>
サーモスタット 1-5
サーモスタット 24-31
サーモスタットキャップ 1-6
サーモスタットキャップガスケット 1-7
サーモスタットキャップガスケット 25-3-9
サブウォータインレットホースプラグ. 16-23
<シ>
シールリング 13.8-22-3.7 18-6
シールリング 13.8-22-3.7 23-15
シールリング 23-29-3.7 17-16
シールリング ドラッグリンク 18-32
シールワッシャ 14-7
シフトアーム (リモートコントロール) 18-26
シフトアーム (リモートコントロール) 23-12

シフトギヤアッシ 21-5
シフトディテントサポータ 17-18
シフトデカール 16-27
シフトデテントスプリング 17-17
シフトポジションデカール 22-6
シフトレバー 17-1
シフトレバー (リモートコントロール) 17-13
シフトレバーシャフト 17-9
シフトレバーブラケット 17-25
シフトレバーブラケットカバー 16-24
シフトレバーロッド 17-5
シフトレバーロッド (EP). 18-7
シフトレバーロッド (EP). 23-6
シフトロッド 17-19
シフトロッドジョイント 17-20
シフトロッドレバー 17-10
シム 21-28-0.1 10-20-1
シム 21-28-0.15 10-20-2
シム 28-36.8-0.1 10-40-1
シム 28-36.8-0.15 10-40-2
シム 28-36.8-0.3 10-40-3
ジョイント 21-47
ジョイントアッシ (アウトレット) 20-17
ジョイントアッシ (インレット) 20-16
シリンダピン (アッパ) 13-31
シリンダピン (ロワ). 13-36
シリンダブロック&クランクケースアッシ 1-1
シリンダヘッドアッシ 3-2-1
シリンダヘッドアッシ 3-2-2
シリンダヘッドガスケット 3-22
シリンダヘッドガスケット 25-3-2
シリンダヘッドカバー 3-26
シリンダヘッドカバーガスケット. 3-27
シリンダヘッドカバーガスケット. 25-3-6
シリンダヘッドコンプリート. 3-1-1
シリンダヘッドコンプリート. 3-1-2
シリンダヘッドコンプリート. 3-1-3
シリンダヘッドボルト 8-50. 1-4
シリンダヘッドボルト 8-50. 3-24
<ス>
スイッチボックス 15-18
スイベルブラケット 11-14
スイベルブラケット 12-14
スイベルブラケットアッシ 13-10
スイベルブラケットシャフトアッシ 12-31
スクリュ 5-12
スクリュ 5-18
スクリュ 5-34
スクリュ 5-35
スクリュ 5-37
スクリュ 6-4
スクリュ 6-7
スクリュ 6-17
スクリュ 6-20
スクリュ 7-17
スクリュ 7-24
スクリュ 9-3
スクリュ 10-9
スクリュ 10-58
スクリュ 11-8
スクリュ 11-10
スクリュ 12-13
スクリュ 14-29
スクリュ 14-34
スクリュ 15-9
スクリュ 15-11
スクリュ 15-19
スクリュ 15-21
スクリュ 15-29
スクリュ 15-32
スクリュ 17-11
スクリュ 17-23
スクリュ 21-21
スクリュ 21-24
スクリュ 21-25
スクリュ 21-26
スクリュ 21-38
スクリュ 22-8
スクリュ 25-9-3
スクリュ 25-9-6
スクリュ 25-9-10
スタータケースアッシ 7-2
スタータケーブル L=200 8-67
スタータケーブル L=200 25-8-24
スタータシール 7-15
スタータスプリング 7-4
スタータスプリングケース 7-5
スタータソレノイド 8-35
スタータソレノイド 25-8-15
スタータハンドル 7-13
スタータモータアッシ 8-52
スタータモータアッシ 25-8-11
スタータモータブラケット 8-59
スタータモータブラケット 25-8-12
スタータローブ φ4.5-1600 7-12
スタータロック 7-16
スタータロックカム 7-20
スタータロックカムスプリング 7-22
スタータロックケーブルブラケット 16-11
スタータロックスプリング 7-19
スタータロックレバー 7-21
スタータロックワイヤ 7-28
スタートデカール 19-10
スターンブラケットスプリング 11-9
スタッド 11-28
ステアリングシャフトアッシ. 11-27-1
ステアリングシャフトアッシ. 11-27-2
ステアリングシャフトアッシ. 12-30
ステアリングフックプレート. 18-14
ステアリングフックプレート. 23-19
ステアリングブラケット 15-27
ステアリングロックキット 25-11-1
ステアリングロックプレート. 25-11-2
ステー 16-25
ストッパ カムロッドブッシング. 7-30
ストッパ カムロッドブッシング. 10-49
ストッパ ブッシング 9-18
ストッパ ブッシング 25-7-5
ストップスイッチアッシ 16-5
ストップスイッチアッシ 22-9
ストップスイッチデカール 22-11
ストップスイッチデカ-ル 19-8
ストップスイッチランヤードアッシ 16-6
ストップスイッチランヤードアッシ 22-10
ストップスクリュ L=15 6-23
ストップスクリュ L=18 6-21
ストレージデカール 16-30
スナップピン d=8. 17-8
スナップピン d=8. 18-10
スナップピン d=8. 18-25
スナップピン d=8. 23-11
スナップリテーナ d=8 17-14
スパークプラグ (DCPR6E) 3-31
スパークプラグ (DCPR6E) 25-12-16
スパイラルチューブプロテクタ φ10-100. 5-9
スパイラルチューブプロテクタ φ10-100. 8-11
スパイラルチューブプロテクタ φ10-100. 8-68
スパイラルチューブプロテクタ φ10-100. 25-8-25
スプリットピン 3-18 10-64
スプリットピン 3-18 25-12-15
スプリング 12-17
スプリング 12-22
スプリング 15-14
スプリング L=14. 6-22
スプリング クラッチ 10-24
スプリング チルトロックノブ 12-12
スプリングピン 11-53
スプリングピン 12-45
スプリングピン 3.5-16 13-15
スプリングピン 3-10 5-2
スプリングピン 3-10 10-44
スプリングピン 3-10 17-21
スプリングピン 3-10 25-12-14
スプリングピン 3-12 5-13
スプリングリテーナ クラッチ 10-26
スペーサ. 6-38
スペーサ. 21-27
スペーサ. 25-9-13
スペーサ 6.2-9-15.7. 4-3
スペーサ ドラッグリンク H. 18-28
スラストプレート 21-20
スラストプレート (アッパ) 11-30
スラストホルダ 10-61
スラストロッド 11-12
スラストロッドスプリング 11-13
スロージェット (#39). 6-13

スロットルアーム 21-3
スロットルシャフト 15-6
スロットルシャフトサポート 15-10
スロットルシャフトダンパ 15-7
スロットルデカール 15-16
スロットルドラムアッシ 4-2
スロットルフリクションアーム 21-54
スロットルロッド 4-6
スロットルワイヤ 15-26
スロットルワイヤブラケット 4-7
<セ>
セイルプロデカール 19-11
セーフティロープ φ5-1600 24-2
セッティングプレート チルトストッパ 11-47
セパレートコード (ブラック) 8-49
<ソ>
ソレノイドスイッチコード (A) L=80 8-40
ソレノイドスイッチコード (B) L=150 8-43
<タ>
ターミナルキャップ 8-41
ターミナルキャップ 8-42
ターミナルキャップ 8-66
ターミナルキャップ 8-69
ターミナルキャップ 8-70
ターミナルキャップ 25-8-23
ターミナルキャップ 25-8-26
ターミナルキャップ 25-8-27
タイミングベルト 4-17
ダウェルピン 6-12 1-3
ダウェルピン 6-12 3-23
ダウェルピン 6-12 9-7
タコメータリードワイヤ L=6000 24-16
タコメータリードワイヤ L=6000 24-17
タッピングスクリュ 5-12 7-31
タッピングスクリュ 5-30 9-13
タンクフィラキャップガスケット 20-3a
ダンパ (アッパ) 11-34
<チ>
チェックバルブ P 5-30
チェックバルブ R 5-31
チョークソレノイド (EP) 5-10
チョークソレノイドフック 5-14
チョークソレノイドブラケットアッシ (EP) 5-15
チョークロッド 5-23
チョークロッド 16-28
チョークロッド 23-22
チルトスイッチプラグ 21-51
チルトストッパ (L) 12-24
チルトストッパ (PTT) 13-11
チルトストッパアッシ 11-44
チルトストッパグリップ 11-45
チルトストッパグリップ 13-12
チルトストッパシャフト (アッパ) 12-18
チルトストッパシャフト (ロワ) 12-20
チルトストッパスプリング 13-16
チルトストッパボディ 12-16
チルトロックデカール 12-5
チルトロックピース 12-10
<ツ>
ツールキット 24-1
<テ>
ディスク コパイロット 8.5-38-2 13-29
ディスタンスピース 12-7
ディスタンスプレート ブラケット 11-7
ティラハンドル 15-3
ティラハンドルアッシ 15-1
ティラハンドルアッシ 15-2
デカール (レバー) 22-5
デカールセット (MFS6Z) 19-5-3
デカールセット (MFS8B) 19-5-1
デカールセット (MFS9.8B) 19-5-2
デテントスプリング 21-40
デテントリテーナ 21-39
デテントローラ 21-36
<ト>
トップカウルアッシ 19-2
トップカウルサブアッシ 19-3
トップカウルシール 19-4
ドライブギヤ 21-7
ドライブシャフトアッシ (L) 10-41-2
ドライブシャフトアッシ (L) 10-41-3
ドライブシャフトアッシ (S) 10-41-1
ドライブシャフトアッシ (UL) 10-41-4
ドライブシャフトアッシ (UL) 10-41-5
ドライブシャフトアッシ (UL) 25-7-7
ドライブシャフトハウジングアッシ (L) 9-1-2
ドライブシャフトハウジングアッシ (S) 9-1-1
ドライブシャフトハウジングガスケット 25-4-2
ドライブシャフトブッシング (UL) 9-17
ドライブシャフトブッシング (UL) 25-7-4
ドライブプーリ 4-9
ドラッグリンクアッシ J 18-27
ドリブンプーリ 4-13
トリムセッティングプレート 12-9
トリムタブ 10-6
トリムタブ 25-12-13
トリムポジションデカール 12-2
トリムロックピン 13-3
ドレンスクリュ 6-25
ドレンボルト 9-5
<ナ>
ナイロンナット 3/8-24UNF 18-30
ナイロンナット 4-P0.7 10-10
ナイロンナット 7/8-14 12-32
ナイロンナット 8-P1.25 11-4
ナイロンナット 8-P1.25 12-40
ナイロンナット 8-P1.25 13-5
ナイロンナット 8-P1.25 13-24
ナイロンナット 8-P1.25 13-45
ナット 4-12
ナット 6-24
ナット 8-39
ナット 17-4
ナット 17-27
ナット 18-9
ナット 18-22
ナット 21-8
ナット 21-30
ナット 23-5
ナット 23-8
ナット 23-21
ナット (W/フランジ) 11-36
ナット 12-P1.25 8-6
<ニ>
ニップル 10-32 1-2
ニップル ウォータ 16-8
ニュートラルスイッチ 16-3
ニュートラルスイッチ 25-8-18
ニュートラルスイッチ (リモートコントロール) 22-7
ニュートラルスイッチアクチエータ 16-4
ニュートラルスイッチアクチエータ 25-8-19
ニュートラルロックアーム 21-13
ニュートラルロックスプリング 21-14
<ノ>
ノブ 12-11
<ハ>
パイプ 1-18
パイロットランプアッシ 16-10-1
パイロットランプアッシ 16-10-2
バッテリケーブル L=2500 8-64
バッテリケーブル L=2500 25-8-21
パルサコイル 8-4
バルブアッシ 14-10
バルブスプリング L=38.3 3-5
バルブスプリングシート 3-8
パワーヘッドガスケットセット 25-3-1
バンド 1-19
バンド 5-20
バンド 8-45b
バンド 22-13
バンド 22-14
バンド リードワイヤ 14-19
バンド リードワイヤ 203 13-40
<ヒ>
ピストン 2-7-1
ピストン (0.5 O/S) 2-7-2
ピストンピン 2-8
ピストンピンクリップ 2-9
ピストンリペアキット 2-6-1
ピストンリペアキット (0.5 O/S) 2-6-2
ピストンリング 2-11-1
ピストンリング 2-12-1
ピストンリング (0.5 O/S) 2-11-2
ピストンリング (0.5 O/S) 2nd 2-12-2
ピストンリング オイル 2-13-1
ピストンリング オイル (0.5 O/S) 2-13-2

ピストンリングセット 2-10-1
ピストンリングセット (0.5 O/S) 2-10-2
ピックアップエルボアッシ (12L) 20-7
ピニオンアッシ 8-53
ピボット (EP) 18-4
ピボット (EP) 23-13
ヒューズ 20A 8-72
ヒューズホルダブラケット 8-73
ヒューズホルダブラケット 25-8-29
ヒューズワイヤアッシ L=185 8-71
ヒューズワイヤアッシ L=185 25-8-28
ピン 3.5-28 10-23
<フ>
フィルタ 6-37
フィルタ 20-10
フィルタ 25-9-12
フィルタ B 14-16
フックレバーブッシング 18-5
フックレバーブッシング 23-14
プッシュロッド クラッチ 10-25
ブッシング 13-33
ブッシング 21-33
ブッシング 13-16-31 13-32
ブッシング 13-16-31 13-37
ブッシング 14-15.8-7 15-8
ブッシング 24-30-30 11-29
ブッシング 24-30-30 13-18
ブッシング 24-30-30 13-19
ブッシング B 21-23
ブッシング D 21-19
ブッシング チョークノブ 16-12
ブッシング チルトストッパ 11-46
ブッシング ハンドル 15-22
フュエルコネクタ (エンジンフィメール) 20-24
フュエルコネクタ (エンジンメール) 16-21
フュエルコネクタ (タンクフィメール) 20-23
フュエルコネクタプロテクタ 16-2
フュエルコネクタマーク 20-22
フュエルタンクアッシ 12L (トーハツ) 20-1
フュエルタンクアッシ 12L (トーハツ) 20-2
フュエルタンクキャップアッシ 20-3
フュエルタンクキャップアッシ 20-4
フュエルフィルタアッシ 5-45
フュエルフィルタアッシ 25-12-3
フュエルホース 5-39
フュエルホース W/プロテクタ L=150 5-43
フュエルホース W/プロテクタ L=260 5-42
フュエルホース W/プロテクタ L=350 5-48
フュエルポンプアッシ 5-29
フライホイール W/ギヤ 8-1
フライホイール W/ギヤ 25-8-2
プライマバルブ 20-18-1
プライマバルブ 20-18-2
プライマバルブアッシ 20-15-1
プライマバルブアッシ 20-15-2
プラグ 6-10
プラグ 6-12
プラグ 8-8 10-4
プラグキャップ 8-45-2
プラグキャップ W/レジスタンス 8-45-1
プラグキャップターミナル 8-45a
ブラシ 14-27
ブラシ (-) 8-56
ブラシ (+) 8-55
ブラシスプリング 14-28
ブラシホルダ 8-54
ブラシホルダ 14-30
プラスチックリベット 6.5 15-4
フラッシングプラグ 24-32
プランジャ チョークソレノイド 5-11
プランジャアッシ 1-16
フリースロットルスプリング 21-43
フリースロットルドラム 21-18
フリースロットルレバー 21-37
フリースロットルローラ 21-41
フリクションスプリング 7-9
フリクションスプリング 11-17
フリクションピース 11-16
フリクションピース 13-17
フリクションピース 15-12
フリクションプレート 7-11
フリクションレバー 13-21
ブレーカ 14-24
ブレーカホルダ 14-25
プレート 6-16
プレート 12-34
プレート コバイロット 13-26
プレーンシャフトベアリング (ブラウン) 2-4-1
プレーンシャフトベアリング (ブラック) 2-4-2
プレコートスクリュ 5-12 14-20
プレコートボルト 6-12 25-11-4
プレコートボルト 6-16 8-25
プレコートボルト 6-20 4-16
プレコートボルト 6-25 7-26
プレコートボルト 8-20 25-11-5
フロート 6-5
フロート 25-9-4
フロートアームピン 6-6
フロートアームピン 25-9-5
フロートチャンバ 6-2
フロートチャンバガスケット 6-3
フロートチャンバガスケット 25-9-2
フロートバルブ 6-8
フロートバルブ 25-9-7
プロテクタ φ12-120 5-41
プロテクタ φ24-70 8-82
プロペラアッシ (5) 10-59-6
プロペラアッシ (6.5″) 10-59-1
プロペラアッシ (6.5″) 10-59-9
プロペラアッシ (7″) 10-59-2
プロペラアッシ (7″) 10-59-8
プロペラアッシ (7) 10-59-7
プロペラアッシ (7.5″) 10-59-3
プロペラアッシ (8.5″) 10-59-4
プロペラアッシ (9.5″) 10-59-5
プロペラシャフト 10-21
プロペラシャフトハウジングアッシ 10-11-1
プロペラシャフトハウジングアッシ 10-11-2
プロペラナット 10-63
プロペラハードウェアキット 10-60
フロントハウジング 21-49
<ヘ>
ベベルギア B 10-17-1
ベベルギア B 10-17-2
ベベルギア C 10-18
ベベルギャアッシ (A) 10-16
ベルトガイド 4-11
ベルトカバー 7-33
<ホ>
ホース 1-23
ホース 5-8
ホース 5-38
ホース 5-46
ホース 20-20-1
ホース 20-21-1
ボールベアリング 6004 10-14
ボールベアリング 6204 10-3
ボールベアリング 6301 10-42-1
ボールベアリング 6301 10-42-2
ボトムカウル 16-1
ホルダ 21-45
ホルダ シフトレバーシャフト 17-15
ボルト 1-8
ボルト 1-28
ボルト 1-30
ボルト 3-21
ボルト 3-25
ボルト 3-28-1
ボルト 3-28-2
ボルト 4-5
ボルト 4-8
ボルト 5-5
ボルト 5-27
ボルト 8-8
ボルト 8-9
ボルト 8-10
ボルト 8-15
ボルト 8-16
ボルト 8-23
ボルト 8-33
ボルト 8-36
ボルト 8-38
ボルト 8-46
ボルト 8-48
ボルト 8-57
ボルト 8-60

ボルト 8-63
ボルト 8-65
ボルト 8-77
ボルト 8-78
ボルト 9-11
ボルト 9-19
ボルト 10-7
ボルト 10-15
ボルト 10-35
ボルト 10-50
ボルト 11-18
ボルト 11-33
ボルト 11-40
ボルト 11-43
ボルト 11-48
ボルト 11-58
ボルト 12-8
ボルト 12-25
ボルト 12-37
ボルト 13-7
ボルト 13-9
ボルト 13-27
ボルト 13-34
ボルト 13-39
ボルト 13-42
ボルト 14-14
ボルト 14-15
ボルト 14-21
ボルト 15-15
ボルト 15-25
ボルト 16-9-1
ボルト 16-9-2
ボルト 16-20
ボルト 16-22
ボルト 16-26
ボルト 16-29
ボルト 16-31
ボルト 17-24
ボルト 17-26
ボルト 17-28
ボルト 17-29
ボルト 18-11
ボルト 18-16
ボルト 18-21
ボルト 21-9
ボルト 21-35
ボルト 21-46
ボルト 23-4
ボルト 23-17
ボルト 23-20
ボルト 24-23
ボルト 24-26
ボルト 24-29
ボルト 25-5-8
ボルト 25-7-6
ボルト 25-8-4
ボルト 25-8-10
ボルト 25-8-13
ボルト 25-8-17
ボルト 25-8-22
ボルト 25-8-33
ボルト 25-8-34
ボルト 10-80 15-33
ボルト 3/8-35. 18-29
ボルト 6-35 9-16
ボルト 6-35 10-51
ボルト 6-35 25-7-3
ボルト 8-122 11-3
ボルト 8-P1.25 1-22
ボルト コパイロット 13-23
ボルト スタータシャフト 7-10
ポンプ 14-13
ポンプケース (アッパ) 10-29
ポンプケース (ロワ). 10-37
ポンプケースガスケット 10-32
ポンプケースガスケット 25-4-12
ポンプケースガスケット 25-5-6
ポンプケースガスケット 25-6-5
ポンプケースガスケット 25-12-6
ポンプケースガスケット (ロワ) 10-39
ポンプケースガスケット (ロワ) 25-4-9
ポンプケースガスケット (ロワ) 25-5-10
ポンプケースライナ 10-30
ポンプケースライナ 25-5-4
ポンプケースライナ 25-12-5
ポンプケースライナ クロムメッキ 25-6-3
ポンプダイヤフラム 5-33
ポンプボディガスケット 5-32
<マ>
マウントブラケット (L) 11-39-1
マウントブラケット (L) 11-39-2
マウントブラケット (R) 11-38
マニュアルバルブアッシ 14-3
<メ>
メインジェット (#76). 6-9
メインジェット (#92). 6-11
メインスイッチアッシ 16-7
メインスイッチアッシ 22-1
メインスイッチアッシ 25-8-20
メインスイッチキー No.943 22-2-1
メインスイッチキー No.944 22-2-2
メインスイッチキー No.945 22-2-3
メインスイッチキーカバリングキャップ 22-3
メインノズル φ2.3 6-14-1
メインノズル φ2.6 6-14-3
メータリードワイヤ L=1500 24-19
メータリードワイヤ　L=2000 24-18
メンテナンスキット 25-12-1
<モ>
モータアッシ. 14-22
モータブラケットアッシ 14-23
<ヨ>
ヨークアッシ. 14-33
<ラ>
ラチェット 7-8
ラバーマウント (アッパ). 11-32-1
ラバーマウント (アッパ). 11-32-2
ラバーマウント (ロワ) 11-37
ラバーマウント 2.5-20 7-34
ラバーマウント 8.5-18-7. 8-18
ラバーマウント 8.5-18-7. 8-28
ラバーマウント 8.5-18-7. 25-8-6
ラバーマウント 9-16-4.3. 8-20
ラバーマウント 9-16-4.3. 8-30
ラバーマウント 9-16-4.3. 25-8-7
<リ>
リール φ140 7-6
リギングボルトセット 12-36
リギングボルトセット 13-41
リコイルスタータアッシ 7-1
リターンスプリング 7-7
リテーナ. 3-6
リテーニングリング 20-5
リバースロック 11-19
リバースロック 12-27
リバースロックアーム 11-20
リバースロッククリップ 12-28
リバースロックスプリング 11-23
リバースロックスプリング 12-29
リバースロックリンク 11-24
リバースロックリンクジョイント. 17-22
リバースロックロッド 11-21
リモートコントロールケーブルステーカバー 18-18
リモートコントロールフィッティングアッシ 23-1
リモートコントロールヘッドアッシ (RC12A). 21-2
リモートコントロールヘッドアッシ (RC12C). 21-1
リモートコントロールロゴデカール 22-12
リヤハウジング 21-11
リヤパネル 21-12
リリーフバルブアッシ 14-8
リンクロッド (EP) 5-16
<レ>
レクチファイヤキット 24-24
レクチファイヤコンプリート. 8-62
レクチファイヤコンプリート. 24-25
レクチファイヤコンプリート. 25-8-16
<ロ>
ローパーミューションホース L=1600 20-21-2
ローパーミューションホース L=700 20-20-2
ロープアンカ. 7-14
ローラ 21-32
ローラベアリング. 10-2
ローラリテーナ 21-42
ロッカ-アーム 3-13
ロッカアームシャフト 3-16
ロッカシャフトスプリング L=25 3-17

ロックプレート 10-56
ロッドスナップ 1.5-2. 5-17
ロッドスナップ 3-B. 5-24
ロッドスナップ 4-2. 11-26
ロッドスナップ 5-3. 11-25
ロワチルトリミットデカール. 12-3
ロワユニットアッシ (L) 25-1-2
ロワユニットアッシ (L) 25-1-4
ロワユニットアッシ (S) 25-1-1
ロワユニットアッシ (UL) 25-1-3
ロワユニットアッシ (UL) 25-1-5
ロワユニットガスケットセット 25-4-1
<ワ>
ワイヤリングダイヤグラムデカール 8-80-1
ワイヤリングダイヤグラムデカール 8-80-2
ワッシャ. 1-21
ワッシャ. 3-25a
ワッシャ. 5-6
ワッシャ. 5-28
ワッシャ. 7-23
ワッシャ. 8-7
ワッシャ. 8-58
ワッシャ. 8-61
ワッシャ. 10-36
ワッシャ. 11-5
ワッシャ. 11-35
ワッシャ. 11-56
ワッシャ. 12-38
ワッシャ. 13-14
ワッシャ. 13-25
ワッシャ. 13-43
ワッシャ. 15-34
ワッシャ. 17-12
ワッシャ. 18-17
ワッシャ. 21-29
ワッシャ. 21-31
ワッシャ. 21-34
ワッシャ. 21-55
ワッシャ. 25-5-9
ワッシャ. 25-8-14
ワッシャ. 25-11-3
ワッシャ 10.5-18-1.5 12-23
ワッシャ 10.5-28-2 10-62
ワッシャ 13.2-21.8-2 3-18
ワッシャ 14.5-24-1 9-6
ワッシャ 14.5-24-1 25-12-12
ワッシャ 15.2-19-1.9 10-19
ワッシャ 22-36-1 12-33
ワッシャ 39-52-1 15-23
ワッシャ 4.3-16-1.5 11-11
ワッシャ 6.5-19-3.2 4-15
ワッシャ 6.5-21-1 17-3
ワッシャ 6.5-21-1 18-12
ワッシャ 6.5-21-1 23-18
ワッシャ 6.5-23-1.5 13-35
ワッシャ 6-16-1.5 4-4
ワッシャ 6-16-1.5 7-27-1
ワッシャ 6-16-1.5 7-27-2
ワッシャ 6-16-1.5 8-19
ワッシャ 6-16-1.5 8-21
ワッシャ 6-16-1.5 8-26
ワッシャ 6-16-1.5 8-29
ワッシャ 6-16-1.5 8-31
ワッシャ 6-16-1.5 25-8-8
ワッシャ 8.1-16-1.5 13-4
ワッシャ 8.1-20-0.8 13-22
ワッシャ 8.5-18-1.6 17-7
ワッシャ 8.5-18-1.6 18-13
ワッシャ 8.5-18-1.6 18-24
ワッシャ 8.5-18-1.6 23-10
ワッシャ 8.5-28-1 11-6
ワッシャ 8.5-28-1 13-38
ワッシャ 9.6-18-2 18-31
ワッシャ コパイロット. 13-28
ワッシャ リモコンボックス. 21-28

INDEX

<A>
ADJUSTING NUT 3-15
ADJUSTING NUT 15-13
ADJUSTING SCREW 3-14
ADJUSTING SCREW 21-56
ALTERNATOR ASSY 8-3
ALTERNATOR ASSY 24-22
ALTERNATOR ASSY 25-8-3
ALTERNATOR KIT 24-21
ALTITUDE ADJUSTMENT KIT 24-20-1
ALTITUDE ADJUSTMENT KIT 24-20-2
ANODE 1-27
ANODE 10-6a
ANODE 11-57
ANODE 13-6
ANODE 25-12-4
ANODE PLUG 1-26
ANODE PLUG ASSY 1-25
ANODE PLUG KIT 1-24
APRON ASSY 9-12
ARMATURE ASSY 14-32
ASSIST CORD (BLU) 5-19
ASSIST CORD (RED) L=200 22-16
<B>
BALL BEARING 6004 10-14
BALL BEARING 6204 10-3
BALL BEARING 6301 10-42-1
BALL BEARING 6301 10-42-2
BAND 14-19
BAND 22-13
BAND 22-14
BAND 104 5-20
BAND 104 ..... 8-45b
BAND 202 1-19
BAND 203 13-40
BATTERY CABLE L=2500 8-64
BATTERY CABLE L=2500 25-8-21
BELT COVER 7-33
BELT GUIDE 4-11
BEVEL GEAR ASSY (A) 10-16
BEVEL GEAR B 10-17-1
BEVEL GEAR B 10-17-2
BEVEL GEAR C 10-18
BOLT 1-8
BOLT 1-28
BOLT 1-30
BOLT 3-21
BOLT 3-28-1
BOLT 3-28-2
BOLT 4-5
BOLT 4-8
BOLT 5-5
BOLT 5-27
BOLT 8-8
BOLT 8-9
BOLT 8-10
BOLT 8-15
BOLT 8-16
BOLT 8-23
BOLT 8-33
BOLT 8-36
BOLT 8-38
BOLT 8-46
BOLT 8-48
BOLT 8-57
BOLT 8-60
BOLT 8-63
BOLT 8-65
BOLT 8-77
BOLT 8-78
BOLT 9-11
BOLT 9-19
BOLT 10-7
BOLT 10-15
BOLT 10-35
BOLT 10-50
BOLT 11-18
BOLT 11-40
BOLT 11-43
BOLT 11-48
BOLT 11-58
BOLT 12-8
BOLT 12-37
BOLT 13-7
BOLT 13-9
BOLT 13-27
BOLT 13-34
BOLT 13-39
BOLT 13-42
BOLT 14-14
BOLT 14-15
BOLT 14-21
BOLT 15-15
BOLT 15-25
BOLT 16-9-1
BOLT 16-9-2
BOLT 16-20
BOLT 16-22
BOLT 16-26
BOLT 16-29
BOLT 16-31
BOLT 17-24
BOLT 17-26
BOLT 17-28
BOLT 17-29
BOLT 18-11
BOLT 18-16
BOLT 18-21
BOLT 21-9
BOLT 21-35
BOLT 21-46
BOLT 23-4
BOLT 23-17
BOLT 23-20
BOLT 24-23
BOLT 24-26
BOLT 24-29
BOLT 25-5-8
BOLT 25-7-6
BOLT 25-8-4
BOLT 25-8-10
BOLT 25-8-13
BOLT 25-8-17
BOLT 25-8-22
BOLT 25-8-33
BOLT 25-8-34
BOLT 10-80 15-33
BOLT 25mm 3-25
BOLT 3/8-35 18-29
BOLT 5-10-6.8-7.8 7-10
BOLT 6-12.5-9.5-2.5 12-25
BOLT 6-35 9-16
BOLT 6-35 10-51
BOLT 6-35 25-7-3
BOLT 8-122 11-3
BOLT 8-P1.25 1-22
BOLT M6-20 11-33
BOLT M8 P1.25 13-23
BOTTOM COWL 16-1
BREAKER 14-24
BREAKER HOLDER 14-25
BRUSH 14-27
BRUSH HOLDER 8-54
BRUSH HOLDER 14-30
BRUSH SPRING 14-28
BUSHING 11-46
BUSHING 15-22
BUSHING 16-12
BUSHING 21-19
BUSHING 21-23
BUSHING 21-33
BUSHING 13-16-31 13-32
BUSHING 13-16-31 13-37
BUSHING 13-17-19.5 13-33
BUSHING 14-15.8-7 15-8
BUSHING 24-30-30 11-29
BUSHING 24-30-30 13-18
BUSHING 24-30-30 13-19
<C>
CABLE CLIP ASSY 18-20
CABLE CLIP ASSY 23-3
CABLE JOINT 18-23
CABLE JOINT 23-9
CABLE JOINT 4.5-40.5 17-6
CABLE JOINT 4.5-40.5 18-8
CABLE JOINT 4.5-40.5 23-7
CABLE TERMINAL 21-6
CABLE TERMINAL HOLDER 8-75
CABLE TERMINAL HOLDER 25-8-31
CABLE TERMINAL HOLDER STAY 8-74
CABLE TERMINAL HOLDER STAY 25-8-30
CABLE TERMINAL PLUG 8-14-1
CABLE TERMINAL PLUG 8-14-2
CABLE TERMINAL PLUG 8-50
CABLE TERMINAL PLUG 21-52
CABLE TERMINAL PLUG 24-30
CAM ROD (L) 10-45-2
CAM ROD (S) 10-45-1
CAM ROD (UL) 10-45-3
CAM ROD (UL) 25-7-8
CAM ROD BUSHING 10-46
CAMSHAFT ASSY 3-12-1
CAMSHAFT ASSY 3-12-2
CAP (Y) 24-28
CAP ASSY 14-1
CAP NUT 13-20
CAP NUT 25-11-6
CARBURETOR ASSY 6-1-1
CARBURETOR ASSY 6-1-5
CARBURETOR ASSY (EP) 6-1-3
CARBURETOR ASSY (EP) 6-1-7
CARBURETOR COVER 6-18
CARBURETOR COVER GASKET 6-19
CARBURETOR COVER GASKET 25-9-9
CARBURETOR GASKET 5-21
CARBURETOR GASKET 25-3-13
CARBURETOR REPAIR KIT 25-9-1
CARRYING HANDLE 12-35
CAUTION DECAL 19-9
CAUTION DECAL (A) 19-6
CAUTION DECAL (B) 7-32-1
CAUTION DECAL (B) 7-32-2
CAUTION DECAL (SIGP) 7-36
CAUTION DECAL(SIGP) 21-48
CD UNIT 8-24
CD UNIT BRACKET 8-17
CD UNIT CORD ASSY 8-12
CHECK VALVE 5-30
CHECK VALVE 5-31
CHOKE ROD 5-23
CHOKE ROD 16-28
CHOKE ROD 23-22
CHOKE SOLENOID 5-10
CHOKE SOLENOID BRACKET ASSY 5-15
CHOKE SOLENOID HOOK 5-14
CLAMP 20-19
CLAMP 20-25
CLAMP 21-57
CLAMP 6.5-14L 5-4
CLAMP 6.5-47.5P 8-47
CLAMP 6.5-87P 5-7
CLAMP 6.5-87P 8-34
CLAMP 6.5-87P 8-83
CLAMP 6-9.5L 15-20
CLAMP 6-9.5L 15-31
CLAMP BRACKET (L) 11-2
CLAMP BRACKET (L) 12-4
CLAMP BRACKET (PTT-L) 13-2
CLAMP BRACKET (PTT-R) 13-1
CLAMP BRACKET (R) 11-1
CLAMP BRACKET (R) 12-1
CLAMP SCREW 11-51
CLAMP SCREW 12-43
CLAMP SCREW ASSY 11-50
CLAMP SCREW ASSY 12-42
CLAMP SCREW HANDLE 11-52
CLAMP SCREW HANDLE 12-44

CLAMP SCREW KIT..... 11-49
CLAMP SCREW KIT..... 12-41
CLAMP SCREW PAD..... 11-54
CLAMP SCREW PAD..... 12-46
CLIP φ10..... 5-47
CLIP φ10..... 5-50
CLIP φ9.4..... 5-40
CLIP φ9.4..... 5-44
CLIP φ9.4..... 5-49
CLIP φ9.4..... 5-49a
CLUTCH..... 10-22
CLUTCH CAM..... 10-43
COLLAR 10.1-20-15..... 18-15
COLLAR 10.2-12-12..... 13-13
COLLAR 4-6-21..... 7-18
COLLAR 6.2-9-12.3..... 7-25
COLLAR 6.2-9-7.4..... 8-22
COLLAR 6.2-9-7.4..... 8-32
COLLAR 6.2-9-7.4..... 25-8-9
COLLAR 6.5-10.5-10..... 17-2
COLLAR 6-8-6..... 8-76
COLLAR 6-8-6..... 25-8-32
CONNECTING ROD ASSY..... 2-1
CONNECTING ROD BOLT..... 2-2
CONTROL LEVER..... 21-16
CO-PILOT DECAL..... 12-6
CORD ASSY..... 8-81
CORD ASSY..... 22-4
CORD ASSY L=6200..... 22-15
CORD HOLDER..... 15-28
CORD HOLDER..... 15-30
COTTER..... 3-7
COUPLING..... 14-17
COVER..... 8-79
COVER..... 15-24
COVER..... 21-44
COVER..... 25-8-35
COWL LATCH ASSY..... 16-19
CRANKSHAFT ASSY..... 2-3
C-RING..... 11-59
C-RING..... 14-6
CYL BLOCK & CRANKCASE ASSY..... 1-1
CYLINDER HEAD ASSY..... 3-2-1
CYLINDER HEAD ASSY..... 3-2-2
CYLINDER HEAD BOLT 8-50..... 1-4
CYLINDER HEAD BOLT 8-50..... 3-24
CYLINDER HEAD COMPLETE..... 3-1-1
CYLINDER HEAD COMPLETE..... 3-1-2
CYLINDER HEAD COMPLETE..... 3-1-3
CYLINDER HEAD COVER..... 3-26
CYLINDER HEAD COVER GASKET..... 3-27
CYLINDER HEAD COVER GASKET..... 25-3-6
CYLINDER HEAD GASKET..... 3-22
CYLINDER HEAD GASKET..... 25-3-2
CYLINDER PIN (LOWER)..... 13-36
CYLINDER PIN (UPPER)..... 13-31
<D>
DAMPER (UPPER)..... 11-34
DECAL (LEVER)..... 22-5
DECAL SET (MFS6Z)..... 19-5-3
DECAL SET (MFS8B)..... 19-5-1
DECAL SET (MFS9.8B)..... 19-5-2
DETENT RETAINER..... 21-39
DETENT ROLLER..... 21-36
DETENT SPRING..... 21-40
DISC 8.5-38-2..... 13-29
DISTANCE PIECE..... 12-7
DISTANCE PLATE..... 11-7
DOWEL PIN 6-12..... 1-3
DOWEL PIN 6-12..... 3-23
DOWEL PIN 6-12..... 9-7
DRAG LINK ASSY..... 18-27
DRAIN BOLT 14-14..... 9-5
DRAIN SCREW..... 6-25
DRIVE GEAR..... 21-7
DRIVE PULLEY..... 4-9
DRIVE SHAFT ASSY (L)..... 10-41-2
DRIVE SHAFT ASSY (L)..... 10-41-3
DRIVE SHAFT ASSY (S)..... 10-41-1
DRIVE SHAFT ASSY (UL)..... 10-41-4
DRIVE SHAFT ASSY (UL)..... 10-41-5
DRIVE SHAFT ASSY (UL)..... 25-7-7
DRIVE SHAFT BUSHING (UL)..... 9-17
DRIVE SHAFT BUSHING (UL)..... 25-7-4
DRIVE SHAFT HOUSING ASSY (L)..... 9-1-2
DRIVE SHAFT HOUSING ASSY (S)..... 9-1-1
DRIVE SHAFT HOUSING GASKET..... 25-4-2
DRIVEN PULLEY..... 4-13
<E>
ELECTRIC BRACKET ASSY..... 8-27
ELECTRIC BRACKET ASSY..... 25-8-5
ELECTRIC STARTER KIT (F)..... 25-8-1
ENGINE BASEMENT GASKET..... 1-20
ENGINE BASEMENT GASKET..... 25-3-3
ENGINE SHORT BLOCK KIT..... 25-2-1
ENGINE SHORT BLOCK KIT..... 25-2-2
E-RING d=5..... 11-22
E-RING d=5..... 11-55
E-RING d=5..... 12-47
E-RING d=6..... 12-19
E-RING d=6..... 21-4-1
E-RING d=6..... 21-4-2
E-RING d=9..... 12-21
EXCITER COIL..... 8-2
EXHAUST COVER (OUTER)..... 1-9
EXHAUST COVER GASKET..... 1-10
EXHAUST COVER GASKET..... 25-3-10
EXHAUST PIPE GASKET..... 25-4-3
EXHAUST VALVE..... 3-4
EXHAUST VALVE STEM SEAL..... 3-10
EXTENSION CORD L=2150..... 24-27
EXTENSION HOUSING..... 9-15
EXTENSION HOUSING..... 25-7-2
EXTENSION HOUSING KIT (UL)..... 25-7-1
<F>
FILTER..... 6-37
FILTER..... 14-16
FILTER..... 20-10
FILTER..... 25-9-12
FLOAT..... 6-5
FLOAT..... 25-9-4
FLOAT ARM PIN..... 6-6
FLOAT ARM PIN..... 25-9-5
FLOAT CHAMBER..... 6-2
FLOAT CHAMBER GASKET..... 6-3
FLOAT CHAMBER GASKET..... 25-9-2
FLOAT VALVE..... 6-8
FLOAT VALVE..... 25-9-7
FLUSHING PLUG..... 24-32
FLYWHEEL W/GEAR..... 8-1
FLYWHEEL W/GEAR..... 25-8-2
FREE THROTTLE DRUM..... 21-18
FREE THROTTLE LEVER..... 21-37
FREE THROTTLE ROLLER..... 21-41
FREE THROTTLE SPRING..... 21-43
FRICTION LEVER..... 13-21
FRICTION PIECE..... 11-16
FRICTION PIECE..... 13-17
FRICTION PIECE..... 15-12
FRICTION PLATE..... 7-11
FRICTION SPRING..... 7-9
FRICTION SPRING..... 11-17
FRONT HOUSING..... 21-49
FUEL CONNECTOR..... 20-23
FUEL CONNECTOR..... 20-24
FUEL CONNECTOR (MALE)..... 16-21
FUEL CONNECTOR MARK..... 20-22
FUEL CONNECTOR PROTECTOR..... 16-2
FUEL FILTER ASSY..... 5-45
FUEL FILTER ASSY..... 25-12-3
FUEL HOSE..... 5-39
FUEL HOSE W/PROTECTOR L=150..... 5-43
FUEL HOSE W/PROTECTOR L=260..... 5-42
FUEL HOSE W/PROTECTOR L=350..... 5-48
FUEL PUMP ASSY..... 5-29
FUEL TANK ASSY 12L..... 20-1
FUEL TANK ASSY 12L..... 20-2
FUEL TANK CAP ASSY..... 20-3
FUEL TANK CAP ASSY..... 20-4
FUSE 20A..... 8-72
FUSE HOLDER BRACKET..... 8-73
FUSE HOLDER BRACKET..... 25-8-29
FUSE WIRE ASSY L=185..... 8-71
FUSE WIRE ASSY L=185..... 25-8-28
<G>
GASKET..... 1-29
GASKET..... 6-26
GASKET..... 10-5
GASKET..... 25-3-11
GASKET..... 25-4-4
GASKET..... 25-9-11
GASKET..... 25-12-2
GASKET..... 25-12-11
GEAR CASE ASSY..... 10-1-1
GEAR CASE ASSY..... 10-1-2
GREASE FITTING..... 11-15
GREASE FITTING..... 12-15
GRIP..... 15-5
GRIP..... 21-15
GROMMET..... 8-13
GROMMET..... 16-13
GROMMET..... 16-14
GROMMET..... 18-1
GROMMET..... 18-2
GROMMET..... 21-10
GROMMET..... 21-50
GROMMET..... 21-53
GROMMET..... 23-2
GROMMET..... 23-23
GROMMET 10.7-3.5..... 9-8
GROMMET 12.7-16.2..... 9-14
GROMMET 13-2..... 7-35
GROMMET 16-17.5..... 16-18
GROMMET 17-2.7..... 16-16-1
GROMMET 17-2.7..... 16-16-2
GROMMET 25-15-3..... 16-15
GROMMET 40-18-3..... 16-17
GROUND L=110..... 11-41
GROUND L=110..... 11-42
GROUND L=130..... 13-8
GUIDE PLATE..... 9-2
GUIDE PLATE GASKET..... 10-34
GUIDE PLATE GASKET..... 25-4-7
GUIDE PLATE GASKET..... 25-5-7
GUIDE PLATE GASKET..... 25-6-6
GUIDE PLATE GASKET..... 25-12-10
<H>
HOLDER..... 17-15
HOLDER..... 21-45
HOOK LEVER BUSHING..... 18-5
HOOK LEVER BUSHING..... 23-14
HOSE..... 1-23
HOSE..... 5-8
HOSE..... 5-38
HOSE..... 5-46
HOSE..... 20-20-1
HOSE..... 20-21-1
<I>
IDLE EXHAUST PORT COVER..... 9-9
IDLE EXHAUST PORT GASKET..... 9-10
IGNITION COIL W/CAP..... 8-44-2
IGNITION COIL W/R-CAP..... 8-44-1
INSTRUCTION DECAL..... 21-22
INSTRUCTION TAG..... 20-6
INSULATOR..... 5-22-1
INSULATOR..... 5-22-2
INTAKE MANIFOLD ASSY..... 5-1
INTAKE MANIFOLD GASKET..... 5-3
INTAKE MANIFOLD GASKET..... 25-3-12
INTAKE SILENCER ASSY..... 5-25
INTAKE VALVE..... 3-3
INTAKE VALVE STEM SEAL..... 3-9
<J>
JOINT..... 21-47
JOINT ASSY (INLET)..... 20-16
JOINT ASSY (OUTLET)..... 20-17
<K>
KEY 10-3.7-3..... 4-14
KEY t =4..... 4-10
KEY t =4..... 8-5
KEY φ3-11..... 10-28
KEY φ3-11..... 25-5-3
KEY φ3-11..... 25-12-8
KNOB..... 12-11
<L>
LINK ROD..... 5-16
LOCK PLATE..... 10-56
LOW PERMEATION HOSE L=1600..... 20-21-2
LOW PERMEATION HOSE L=700..... 20-20-2

LOWER TILT LIMIT DECAL 12-3
LOWER UNIT ASSY (L) 25-1-2
LOWER UNIT ASSY (L) 25-1-4
LOWER UNIT ASSY (S) 25-1-1
LOWER UNIT ASSY (UL) 25-1-3
LOWER UNIT ASSY (UL) 25-1-5
LOWER UNIT GASKET SET 25-4-1
<M>
MAIN JET (#76) 6-9
MAIN JET (#92) 6-11
MAIN NOZZLE φ2.3 6-14-1
MAIN NOZZLE φ2.6 6-14-3
MAIN SWITCH ASSY 16-7
MAIN SWITCH ASSY 22-1
MAIN SWITCH ASSY 25-8-20
MAIN SWITCH KEY 22-2-1
MAIN SWITCH KEY 22-2-2
MAIN SWITCH KEY 22-2-3
MAIN SWITCH KEY COVERING CAP 22-3
MAINTENANCE KIT FOR MFS 8/9.8A3/B 25-12-1
MANUAL VALVE ASSY 14-3
METER LEAD WIRE L=1500 24-19
METER LEAD WIRE L=2000 24-18
MOTOR ASSY 14-22
MOTOR BRACKET ASSY 14-23
MOUNT BRACKET (L) 11-39-1
MOUNT BRACKET (L) 11-39-2
MOUNT BRACKET (R) 11-38
<N>
NEGATIVE BRUSH 8-56
NEUTRAL LOCK ARM 21-13
NEUTRAL LOCK SPRING 21-14
NEUTRAL SWITCH 16-3
NEUTRAL SWITCH 25-8-18
NEUTRAL SWITCH (REMOTE CONT) 22-7
NEUTRAL SWITCH ACTUATOR 16-4
NEUTRAL SWITCH ACTUATOR 25-8-19
NIPPLE 10-32 1-2
NIPPLE 6.8-3-10 16-8
NUT 4-12
NUT 6-24
NUT 8-39
NUT 11-36
NUT 17-4
NUT 17-27
NUT 18-9
NUT 18-22
NUT 21-8
NUT 21-30
NUT 23-5
NUT 23-8
NUT 23-21
NUT 12-P1.25 8-6
NYLON NUT 3/8-24UNF 18-30
NYLON NUT 4-P0.7 10-10
NYLON NUT 7/8-14 12-32
NYLON NUT 8-P1.25 11-4
NYLON NUT 8-P1.25 12-40
NYLON NUT 8-P1.25 13-5
NYLON NUT 8-P1.25 13-24
NYLON NUT 8-P1.25 13-45
<O>
OIL FILLER CAP 3-29
OIL LEVEL GAUGE 4-1
OIL PRESSURE DECAL 19-7
OIL PRESSURE SWITCH 8-51
OIL PUMP ASSY 3-19
OIL PUMP GASKET 3-20
OIL PUMP GASKET 25-3-5
OIL SEAL 14-31
OIL SEAL 12-24-8 10-38
OIL SEAL 12-24-8 25-4-8
OIL SEAL 12-28-5 9-4
OIL SEAL 12-28-5 25-3-16
OIL SEAL 15-28-10 10-13
OIL SEAL 15-28-10 25-4-6
OIL SEAL 18-35-8 3-11
OIL SEAL 18-35-8 25-3-4
OIL SEAL 30-45-8 2-5
OIL SEAL 30-45-8 25-3-8
OIL STRAINER ASSY 1-17
O-RING 6-15
O-RING 14-2
O-RING 14-5
O-RING 14-9
O-RING 14-12
O-RING 14-26
O-RING 20-9
O-RING 25-9-8
O-RING 1.5-2.5 7-29
O-RING 1.5-3.5 14-11
O-RING 2.4-15.4 10-48
O-RING 2.4-15.4 25-4-11
O-RING 2.4-35.2 5-26
O-RING 2.4-35.2 25-3-14
O-RING 2.4-9.8 14-4
O-RING 2.5-4.9 10-47
O-RING 2.5-4.9 25-4-10
O-RING 2.6-18.7 5-36
O-RING 2.6-18.7 25-3-15
O-RING 2-62.5 14-18
O-RING 3.1-24.4 3-30
O-RING 3.1-24.4 25-3-7
O-RING 3.2-47 10-12
O-RING 3.2-47 25-4-5
O-RING 3.5-22 11-31
OVERHEAT BUZZER 22-18
<P>
PICK-UP ELBOW ASSY (12L) 20-7
PILOT LAMP ASSY 16-10-1
PILOT LAMP ASSY 16-10-2
PIN 3.5-28 10-23
PINION ASSY 8-53
PIPE L=120 1-18
PISTON 2-7-1
PISTON (0.5 O/S) 2-7-2
PISTON PIN 2-8
PISTON PIN CLIP 2-9
PISTON REPAIR KIT 2-6-1
PISTON REPAIR KIT (0.5 O/S) 2-6-2
PISTON RING 2-11-1
PISTON RING 2-12-1
PISTON RING (0.5 O/S) 2-11-2
PISTON RING (0.5 O/S) 2-12-2
PISTON RING SET 2-10-1
PISTON RING SET (0.5 O/S) 2-10-2
PISTON RING-OIL 2-13-1
PISTON RING-OIL (0.5 O/S) 2-13-2
PIVOT 18-4
PIVOT 23-13
PLAIN SHAFT BEARING 30-33-15 2-4-1
PLAIN SHAFT BEARING 30-33-15 2-4-2
PLASTIC RIVET 6.5 15-4
PLATE 6-16
PLATE 12-34
PLATE 13-26
PLUG 6-10
PLUG 6-12
PLUG 8-8 10-4
PLUG CAP 8-45-2
PLUG CAP TERMINAL 8-45a
PLUG CAP W/RESISTANCE 8-45-1
PLUNGER 5-11
PLUNGER ASSY 1-16
POSITIVE BRUSH 8-55
POWER HEAD GASKET SET 25-3-1
PRE-COATED BOLT 6-12 25-11-4
PRE-COATED BOLT 6-16 8-25
PRE-COATED BOLT 6-20 4-16
PRE-COATED BOLT 6-25 7-26
PRE-COATED BOLT 8-20 25-11-5
PRE-COATED SCREW 5-12 14-20
PRIMER BULB 20-18-1
PRIMER BULB 20-18-2
PRIMER BULB ASSY 20-15-1
PRIMER BULB ASSY 20-15-2
PROPELLER ASSY (5") 10-59-6
PROPELLER ASSY (6.5") 10-59-1
PROPELLER ASSY (6.5") 10-59-9
PROPELLER ASSY (7") 10-59-2
PROPELLER ASSY (7") 10-59-8
PROPELLER ASSY (7) 10-59-7
PROPELLER ASSY (7.5") 10-59-3
PROPELLER ASSY (8.5") 10-59-4
PROPELLER ASSY (9.5") 10-59-5
PROPELLER HARDWARE KIT 10-60
PROPELLER NUT 10-63
PROPELLER SHAFT 10-21
PROPELLER SHAFT HOUSING ASSY 10-11-1
PROPELLER SHAFT HOUSING ASSY 10-11-2
PROTECTOR φ12-120 5-41
PROTECTOR φ24-70 8-82
PT ASSY 13-30
PTT SOLENOID SWITCH (A) 8-37
PTT SWITCH ASSY 15-17
PTT SWITCH ASSY 18-19
PTT SWITCH ASSY 22-17
PULSAR COIL 8-4
PUMP 14-13
PUMP BODY GASKET 5-32
PUMP CASE (LOWER) 10-37
PUMP CASE (UPPER) 10-29
PUMP CASE GASKET 10-32
PUMP CASE GASKET 25-4-12
PUMP CASE GASKET 25-5-6
PUMP CASE GASKET 25-6-5
PUMP CASE GASKET 25-12-6
PUMP CASE GASKET (LOWER) 10-39
PUMP CASE GASKET (LOWER) 25-4-9
PUMP CASE GASKET (LOWER) 25-5-10
PUMP CASE LINER 10-30
PUMP CASE LINER 25-5-4
PUMP CASE LINER 25-6-3
PUMP CASE LINER 25-12-5
PUMP DIAPHRAGM 5-33
PUSH ROD 10-25
<Q>
QUICK-CONNECTOR (MALE) 20-8
<R>
RATCHET 7-8
REAR HOUSING 21-11
REAR PANEL 21-12
RECOIL STARTER ASSY 1D 7-1
RECTIFIER COMPLETE 8-62
RECTIFIER COMPLETE 24-25
RECTIFIER COMPLETE 25-8-16
RECTIFIER KIT 24-24
REEL φ140 7-6
RELIEF VALVE ASSY 14-8
REMOTE CONT CABLE STAY COVER 18-18
REMOTE CONTROL FITTING ASSY 23-1
REMOTE CONTROL HEAD ASSY 21-1
REMOTE CONTROL HEAD ASSY (RC12A) 21-2
REMOTE CONTROL LOGO DECAL 22-12
RETAINER 3-6
RETAINING RING 20-5
RETURN SPRING 7-7
REVERSE LOCK 11-19
REVERSE LOCK 12-27
REVERSE LOCK ARM 11-20
REVERSE LOCK CLIP 12-28
REVERSE LOCK LINK 11-24
REVERSE LOCK LINK JOINT 17-22
REVERSE LOCK ROD 11-21
REVERSE LOCK SPRING 11-23
REVERSE LOCK SPRING 12-29
RIGGING BOLT SET 12-36
RIGGING BOLT SET 13-41
ROCKER ARM 3-13
ROCKER ARM SHAFT 3-16
ROCKER SHAFT SPRING L=25 3-17
ROD SNAP 1.5-2 5-17
ROD SNAP 3-B 5-24
ROD SNAP 4-2 11-26
ROD SNAP 5-3 11-25
ROLLER 21-32
ROLLER BEARING 15-21-16 10-2
ROLLER RETAINER 21-42
ROPE ANCHOR 7-14
RUBBER MOUNT (LOWER) 11-37
RUBBER MOUNT (UPPER) 11-32-1
RUBBER MOUNT (UPPER) 11-32-2
RUBBER MOUNT 2.5-20 7-34
RUBBER MOUNT 8.5-18-7 8-18
RUBBER MOUNT 8.5-18-7 8-28
RUBBER MOUNT 8.5-18-7 25-8-6
RUBBER MOUNT 9-16-4.3 8-20
RUBBER MOUNT 9-16-4.3 8-30
RUBBER MOUNT 9-16-4.3 25-8-7

<S>
SAFETY ROPE φ5-1600 24-2
SAIL PRO DECAL..... 19-11
SCREW 5-12
SCREW 5-18
SCREW 5-34
SCREW 5-35
SCREW 5-37
SCREW 6-4
SCREW 6-7
SCREW 6-17
SCREW 6-20
SCREW 7-17
SCREW 7-24
SCREW 9-3
SCREW 10-9
SCREW 10-58
SCREW 11-8
SCREW 11-10
SCREW 12-13
SCREW 14-29
SCREW 14-34
SCREW 15-9
SCREW 15-11
SCREW 15-19
SCREW 15-21
SCREW 15-29
SCREW 15-32
SCREW 17-11
SCREW 17-23
SCREW 21-21
SCREW 21-24
SCREW 21-25
SCREW 21-26
SCREW 21-38
SCREW 22-8
SCREW 25-9-3
SCREW 25-9-6
SCREW 25-9-10
SEAL RING..... 18-32
SEAL RING 13.8-22-3.7 18-6
SEAL RING 13.8-22-3.7 23-15
SEAL RING 23-29-3.7..... 17-16
SEAL WASHER 14-7
SEPARATE CORD (BLK) 8-49
SETTING PLATE 11-47
SHIFT ARM (REMOTE CONTROL)..... 18-26
SHIFT ARM (REMOTE CONTROL)..... 23-12
SHIFT DECAL 16-27
SHIFT DETENT SPRING t=0.8 17-17
SHIFT DETENT SUPPORTER t=0.8 17-18
SHIFT GEAR ASSY 21-5
SHIFT LEVER..... 17-1
SHIFT LEVER (REMOTE CONTROL) 17-13
SHIFT LEVER BRACKET 17-25
SHIFT LEVER BRACKET COVER 16-24
SHIFT LEVER ROD..... 17-5
SHIFT LEVER ROD..... 18-7
SHIFT LEVER ROD..... 23-6
SHIFT LEVER SHAFT..... 17-9
SHIFT POSITION DECAL 22-6
SHIFT ROD 17-19
SHIFT ROD JOINT 17-20
SHIFT ROD LEVER..... 17-10
SHIM 21-28-0.1 10-20-1
SHIM 21-28-0.15..... 10-20-2
SHIM 28-36.8-0.1 10-40-1
SHIM 28-36.8-0.15 10-40-2
SHIM 28-36.8-0.3 10-40-3
SLOW JET (#39)..... 6-13
SNAP PIN d=8 17-8
SNAP PIN d=8 18-10
SNAP PIN d=8 18-25
SNAP PIN d=8 23-11
SNAP RETAINER d=8 17-14
SOLENOID SWITCH CORD (A) L=80 8-40
SOLENOID SWITCH CORD (B) L=150 ... 8-43
SPACER 6-38
SPACER 21-27
SPACER 25-9-13
SPACER 6.2-9-15.7 4-3
SPACER 9.6-19-13..... 18-28
SPARK PLUG(DCPR6E) 3-31
SPARK PLUG(DCPR6E) 25-12-16
SPIRAL TUBE PROTECTOR φ10-100 ... 5-9
SPIRAL TUBE PROTECTOR φ10-100 ... 8-11
SPIRAL TUBE PROTECTOR φ10-100 ... 8-68
SPIRAL TUBE PROTECTOR φ10-100 ... 25-8-25
SPLIT PIN 3-18..... 10-64
SPLIT PIN 3-18..... 25-12-15
SPRING..... 10-24
SPRING..... 12-12
SPRING..... 12-17
SPRING..... 12-22
SPRING..... 15-14
SPRING L=14 6-22
SPRING PIN..... 11-53
SPRING PIN..... 12-45
SPRING PIN 3.5-16 13-15
SPRING PIN 3-10..... 5-2
SPRING PIN 3-10..... 10-44
SPRING PIN 3-10..... 17-21
SPRING PIN 3-10..... 25-12-14
SPRING PIN 3-12..... 5-13
SPRING RETAINER..... 10-26
START DECAL..... 19-10
STARTER CABLE L=200..... 8-67
STARTER CABLE L=200..... 25-8-24
STARTER CASE ASSY 7-2
STARTER HANDLE 7-13
STARTER LOCK 7-16
STARTER LOCK CABLE BRACKET 16-11
STARTER LOCK CAM 7-20
STARTER LOCK CAM SPRING 7-22
STARTER LOCK LEVER..... 7-21
STARTER LOCK SPRING..... 7-19
STARTER LOCK WIRE..... 7-28
STARTER MOTOR ASSY..... 8-52
STARTER MOTOR ASSY..... 25-8-11
STARTER MOTOR BRACKET..... 8-59
STARTER MOTOR BRACKET..... 25-8-12
STARTER ROPE φ4.5-1600 7-12
STARTER SEAL 4S 7-15
STARTER SOLENOID 8-35
STARTER SOLENOID 25-8-15
STARTER SPRING..... 7-4
STARTER SPRING CASE..... 7-5
STAY 16-25
STEERING BRACKET..... 15-27
STEERING HOOK PLATE 18-14
STEERING HOOK PLATE 23-19
STEERING LOCK KIT 25-11-1
STEERING LOCK PLATE..... 25-11-2
STEERING SHAFT ASSY..... 11-27-1
STEERING SHAFT ASSY..... 11-27-2
STEERING SHAFT ASSY..... 12-30
STERN BRACKET SPRING 11-9
STOP SCREW L=15..... 6-23
STOP SCREW L=18..... 6-21
STOP SWITCH ASSY..... 16-5
STOP SWITCH ASSY..... 22-9
STOP SWITCH DECAL 19-8
STOP SWITCH DECAL 22-11
STOP SWITCH LANYARD ASSY..... 16-6
STOP SWITCH LANYARD ASSY..... 22-10
STOPPER 7-30
STOPPER 9-18
STOPPER 10-49
STOPPER 25-7-5
STORAGE DECAL 16-30
STUD..... 11-28
SUB-WATER INLET HOSE PLUG 16-23
SWITCH BOX 15-18
SWIVEL BRACKET 11-14
SWIVEL BRACKET 12-14
SWIVEL BRACKET ASSY..... 13-10
SWIVEL BRACKET SHAFT ASSY..... 12-31
<T>
TACHOMETER LEAD WIRE L=6000..... 24-16
TACHOMETER LEAD WIRE L=6000..... 24-17
TANK FILLER CAP GASKET..... 20-3a
TAPPING SCREW 5-12..... 7-31
TAPPING SCREW 5-30..... 9-13
TERMINAL CAP 13-13-28..... 8-66
TERMINAL CAP 13-13-28..... 25-8-23
TERMINAL CAP 8-13-28 8-41
TERMINAL CAP 8-13-28 8-42
TERMINAL CAP 8-13-28 8-70
TERMINAL CAP 8-13-28 25-8-27
TERMINAL CAP 8-18-28 8-69
TERMINAL CAP 8-18-28 25-8-26
THERMOSTAT 1-5
THERMOSTAT 24-31
THERMOSTAT CAP..... 1-6
THERMOSTAT CAP GASKET..... 1-7
THERMOSTAT CAP GASKET..... 25-3-9
THROTTLE ARM..... 21-3
THROTTLE DECAL..... 15-16
THROTTLE DRUM ASSY 4-2
THROTTLE FRICTION ARM..... 21-54
THROTTLE ROD..... 4-6
THROTTLE SHAFT..... 15-6
THROTTLE SHAFT DAMPER..... 15-7
THROTTLE SHAFT SUPPORT..... 15-10
THROTTLE WIRE 15-26
THROTTLE WIRE BRACKET..... 4-7
THRUST HOLDER 4D 10-61
THRUST PLATE..... 21-20
THRUST PLATE (UPPER) 11-30
THRUST ROD 11-12
THRUST ROD SPRING 11-13
TILLER HANDLE..... 15-3
TILLER HANDLE ASSY 15-1
TILLER HANDLE ASSY 15-2
TILT LOCK DECAL..... 12-5
TILT LOCK PIECE 12-10
TILT STOPPER..... 13-11
TILT STOPPER (L)..... 12-24
TILT STOPPER ASSY..... 11-44
TILT STOPPER BODY 12-16
TILT STOPPER GRIP 11-45
TILT STOPPER GRIP 13-12
TILT STOPPER SHAFT (LOWER) 12-20
TILT STOPPER SHAFT (UPPER) 12-18
TILT STOPPER SPRING..... 13-16
TILT SWITCH PLUG..... 21-51
TIMING BELT..... 4-17
TOOL KIT 24-1
TOP COWL ASSY..... 19-2
TOP COWL SEAL..... 19-4
TOP COWL SUB-ASSY 19-3
TRIM LOCK PIN 13-3
TRIM POSITION DECAL..... 12-2
TRIM SETTING PLATE..... 12-9
TRIM TAB..... 10-6
TRIM TAB..... 25-12-13
<V>
VALVE ASSY 14-10
VALVE SPRING L=38.3..... 3-5
VALVE SPRING SEAT 3-8
<W>
WASHER 1-21
WASHER 3-25a
WASHER 5-6
WASHER 5-28
WASHER 7-23
WASHER 8-7
WASHER 8-58
WASHER 8-61
WASHER 10-36
WASHER 11-5
WASHER 11-35
WASHER 11-56
WASHER 12-38
WASHER 13-14
WASHER 13-25
WASHER 13-43
WASHER 15-34
WASHER 17-12
WASHER 18-17
WASHER 21-28
WASHER 21-29
WASHER 21-31
WASHER 21-34
WASHER 21-55
WASHER 25-5-9
WASHER 25-8-14
WASHER 10.5-18-1.5..... 12-23
WASHER 10.5-28-2..... 10-62

WASHER 13.2-21.8-2 3-18
WASHER 14.5-24-1 9-6
WASHER 14.5-24-1 25-12-12
WASHER 15.2-19-1.9 10-19
WASHER 22-36-1 12-33
WASHER 39-52-1 15-23
WASHER 4.3-16-1.5 11-11
WASHER 6.5-19-3.2 4-15
WASHER 6.5-21-1 17-3
WASHER 6.5-21-1 18-12
WASHER 6.5-21-1 23-18
WASHER 6.5-23-1.5 13-35
WASHER 6-16-1.5 4-4
WASHER 6-16-1.5 7-27-1
WASHER 6-16-1.5 7-27-2
WASHER 6-16-1.5 8-19
WASHER 6-16-1.5 8-21
WASHER 6-16-1.5 8-26
WASHER 6-16-1.5 8-29
WASHER 6-16-1.5 8-31
WASHER 6-16-1.5 25-8-8
WASHER 8.1-16-1.5 13-4
WASHER 8.1-20-0.8 13-22
WASHER 8.5-18-1.6 17-7
WASHER 8.5-18-1.6 18-13
WASHER 8.5-18-1.6 18-24
WASHER 8.5-18-1.6 23-10
WASHER 8.5-28-1 11-6
WASHER 8.5-28-1 13-38
WASHER 8.5-34-3 25-11-3
WASHER 8.5-38-3 13-28
WASHER 9.6-18-2 18-31
WATER PIPE (L) 10-54-2
WATER PIPE (S) 10-54-1
WATER PIPE (UL) 10-54-3
WATER PIPE (UL) 25-7-9
WATER PIPE AUXILIARY MOUNT 13-2.5 .. 10-57
WATER PIPE SEAL (LOWER) 10-31
WATER PIPE SEAL (UPPER) 10-55
WATER PUMP GUIDE PLATE 10-33
WATER PUMP GUIDE PLATE 25-5-5
WATER PUMP GUIDE PLATE 25-6-4
WATER PUMP GUIDE PLATE 25-12-9
WATER PUMP IMPELLER 10-27
WATER PUMP IMPELLER 25-5-2
WATER PUMP IMPELLER 25-6-2
WATER PUMP IMPELLER 25-12-7
WATER PUMP KIT (CHROME PLATED) .. 25-6-1
WATER PUMP REPAIR KIT 25-5-1
WATER SEAL PLATE 10-53
WATER SEAL RUBBER 10-52
WATER STRAINER W=17 10-8
WAVE WASHER 7-3
WAVE WASHER 21-17
WAVE WASHER d=10 12-26
WAVE WASHER d=14 18-3
WAVE WASHER d=14 23-16
WIRING DIAGRAM DECAL 8-80-1
WIRING DIAGRAM DECAL 8-80-2
<Y>
YOKE ASSY 14-33

INDEX (Parts Number)

172-36008-0 7-35
174-35012-0 8-76
174-35012-0 25-8-32
1E0-34093-0 24-28
301-64217-0 10-23
307-62116-1 11-6
307-62116-1 13-38
309-00131-0 4-14
309-60111-0 10-38
309-60111-0 25-4-8
309-62115-2 11-3
331-65014-0 10-31
332-00021-1 2-8
332-60005-3 10-4
332-60006-1 10-5
332-60006-1 25-4-4
332-60006-1 25-12-2
332-61315-0 12-23
332-62101-1 11-54
332-62101-1 12-46
332-66032-0 10-48
332-66032-0 25-4-11
332-66033-0 7-30
332-70201-0 20-25
336-06973-0 15-20
336-06973-0 15-31
336-60007-0 24-32
338-02215-0 5-47
338-02215-0 5-50
338-60218-2 . . . . . .10-6a
338-60218-2 11-57
338-67147-0 18-6
338-67147-0 23-15
344-67177-1 11-15
344-67177-1 12-15
345-01111-0 1-3
345-01111-0 3-23
345-01111-0 9-7
345-05122-1 13-35
345-06915-0 5-4
345-62441-0 11-16
345-65015-0 10-12
345-65015-0 25-4-5
345-67117-0 16-16-1
345-67117-0 16-16-2
346-01032-0 1-7
346-01032-0 25-3-9
346-62124-1 12-32
346-62127-0 13-20
346-62127-0 25-11-6
346-62421-1 11-17
346-67114-1 4-3
346-67115-0 17-3
346-67115-0 18-12
346-67115-0 23-18
346-67196-1 5-24
346-76057-0 5-14
350-00024-1 2-9
350-62121-2 11-12
350-62415-0 11-31
350-62417-0 11-29
350-62417-0 13-19
350-62423-0 11-30
350-67154-0 15-4
350-76015-0 8-53
353-06821-0 16-6
353-06821-0 22-10
353-63207-0 13-13
353-72537-0 24-19
353-72546-0 22-16
353-84371-0 21-28
353-84388-0 21-36
353-84394-0 21-55
353-84916-0 18-31
353-84918-0 18-30
361-72539-0 24-16
361-76073-0 5-11
361-76110-1 22-4
361-84415-0 21-53
369-00132-0 8-6
369-02230-1 5-45
369-02230-1 25-12-3
369-60111-0 10-13
369-60111-0 25-4-6
369-60218-1 1-27
369-60218-1 25-12-4
369-62122-2 11-13
369-62146-1 11-9
369-62147-0 11-11
369-62433-1 13-12
369-62439-1 11-47
369-64014-0 10-20-1
369-64015-0 10-20-2
369-64032-0 10-19
369-64121-0 10-63
369-64124-0 10-62
369-64223-0 10-25
369-66011-0 10-43
369-66021-1 10-47
369-66021-1 25-4-10
369-66033-0 10-49
369-66043-1 9-8
369-67105-0 18-5
369-67105-0 23-14
369-83830-2 23-19
369-84398-1 1-19
393-62437-1 11-46
394-70260-1 16-21
398-06830-0 16-5
398-62396-1 13-8
398-76080-1 16-3
398-76080-1 25-8-18
398-76083-0 16-4
398-76083-0 25-8-19
3A0-76079-0 8-22
3A0-76079-0 8-32
3A0-76079-0 25-8-9
3A3-06830-0 22-9
3A3-60984-0 16-23
3A3-62396-1 11-41
3A3-62396-1 11-42
3A3-76037-0 8-14-1
3A3-76037-0 8-14-2
3A3-76037-0 8-50
3A3-76037-0 21-52
3A3-76037-0 24-30
3A3-76086-1 22-7
3A3-76115-1 22-15
3A3-83314-2 21-6
3A3-84307-0 21-40
3A3-84364-2 21-7
3A3-84365-1 21-3
3A3-84368-0 21-17
3A3-84374-0 21-27
3A3-84376-0 21-10
3A3-84381-0 21-5
3A3-84383-0 21-31
3A3-84391-0 21-18
3A3-84403-0 21-14
3A3-84421-0 21-32
3A3-84422-0 21-20
3A3-84423-0 21-39
3A3-84424-0 21-41
3A3-84425-0 21-43
3A3-84426-0 21-42
3A3-84428-0 21-54
3A3-84432-0 21-23
3A3-84435-0 21-19
3AA-01030-0 24-31
3AA-02010-1 5-1
3AA-02160-0 5-48
3AA-05004-0 7-4
3AA-05013-0 7-12
3AA-05019-0 7-13
3AA-05098-1 7-2
3AA-05252-0 7-16
3AA-06021-0 8-2
3AA-06023-0 8-3
3AA-06023-0 24-22
3AA-06023-0 25-8-3
3AA-06091-0 8-1
3AA-06091-0 25-8-2
3AA-06167-0 8-12
3AA-06281-1 8-75
3AA-06281-1 25-8-31
3AA-06902-1 8-79
3AA-06902-1 25-8-35
3AA-07203-0 3-5
3AA-07225-0 3-17
3AA-60108-0 4-16
3AA-60206-0 10-8
3AA-61199-0 12-35
3AA-62114-1 12-34
3AA-62116-0 12-33
3AA-62117-0 12-7
3AA-62163-0 12-9
3AA-62164-0 12-10
3AA-62434-0 12-17
3AA-62441-0 13-21
3AA-62447-0 13-26
3AA-62452-0 12-25
3AA-62454-0 12-24
3AA-62463-0 12-11
3AA-62994-0 12-16
3AA-62995-0 12-18
3AA-62996-1 12-20
3AA-63727-0 12-22
3AA-66135-1 17-9
3AA-66315-0 12-29
3AA-66322-1 12-27
3AA-67120-1 16-19
3AA-67584-0 12-5
3AA-67589-0 12-3
3AA-72049-0 12-6
3AA-76010-0 8-52
3AA-76010-0 25-8-11
3AA-76012-0 8-55
3AA-76013-0 8-56
3AA-76014-0 8-54
3AA-76026-0 16-7
3AA-76026-0 25-8-20
3AA-76065-0 8-62
3AA-76065-0 24-25
3AA-76065-0 25-8-16
3AA-76145-0 8-66
3AA-76145-0 25-8-23
3AA-76161-0 24-27
3AA-83719-0 17-7
3AA-83719-0 18-13
3AA-83719-0 18-24
3AA-83719-0 23-10
3AA-83830-0 18-14
3AA-83913-0 18-15
3AA-84461-0 12-2
3AA-84905-0 18-27
3AAQ60000-1 10-1-1
3AAQ62010-0 12-30
3AAQ62112-1 12-1
3AAQ62113-1 12-4
3AAQ62310-1 12-14
3AC-62191-0 12-31
3AC-70052-1 20-4
3AC-70055-0 20-5
3AC-70352-1 20-6
3AC-72200-0 19-8
3AC-76120-0 8-64
3AC-76120-0 25-8-21
3AC-77173-0 14-7
3AD-70200-2 20-15-2
3AS-62433-0 11-45
3AU-67562-2 19-11
3B2-01215-0 9-4
3B2-01215-0 25-3-16
3B2-02312-2 25-4-3
3B2-60003-1 9-17
3B2-60003-1 25-7-4
3B2-61012-2 25-4-2
3B2-62118-0 11-7
3B2-63063-0 15-10
3B2-64010-1 10-16
3B2-64020-1 10-17-1
3B2-64030-1 10-18
3B2-64081-0 10-40-1
3B2-64082-0 10-40-2
3B2-64083-0 10-40-3
3B2-64215-0 10-22
3B2-64222-0 10-26
3B2-65011-0 10-30
3B2-65011-0 25-5-4
3B2-65011-0 25-12-5
3B2-65016-0 10-29
3B2-65018-2 10-32
3B2-65018-2 25-4-12
3B2-65018-2 25-5-6
3B2-65018-2 25-6-5
3B2-65018-2 25-12-6
3B2-65020-1 10-39
3B2-65020-1 25-4-9
3B2-65020-1 25-5-10
3B2-65021-1 10-27
3B2-65021-1 25-5-2
3B2-65021-1 25-6-2
3B2-65021-1 25-12-7
3B2-65022-0 10-28
3B2-65022-0 25-5-3
3B2-65022-0 25-12-8
3B2-65025-0 10-33
3B2-65025-0 25-5-5
3B2-65025-0 25-12-9
3B2-65029-2 10-34
3B2-65029-2 25-4-7
3B2-65029-2 25-5-7
3B2-65029-2 25-6-6
3B2-65029-2 25-12-10
3B2-65231-2 25-6-1
3B2-65238-0 25-6-3
3B2-65239-0 25-6-4
3B2-66315-0 11-23
3B2-66321-1 11-21
3B2-67187-0 16-18
3B2-70155-0 20-7
3B2-76147-2 8-67
3B2-76147-2 25-8-24
3B2-87321-5 25-4-1
3B2-87322-2 25-5-1
3B2B64513-1 10-59-1
3B2B64513-1 10-59-9
3B2B64514-1 10-59-2
3B2B64514-1 10-59-8
3B2B64515-1 10-59-3
3B2B64517-1 10-59-4
3B2B64519-1 10-59-5
3B2Q60100-1. 10-11-1
3B2Q61110-2. 9-15
3B2Q61110-2. 25-7-2
3B7-06305-0 8-20
3B7-06305-0 8-30
3B7-06305-0 25-8-7
3B7-72201-0 24-2
3B7-77169-0 14-2
3B7-77169-0 14-12
3B7-77430-0 14-13
3B7-77431-1 14-15
3B7-77432-1 14-14
3B7-77434-1 14-16
3B7-83715-2 18-23
3B7-83715-2 23-9
3BA-01138-0 16-8
3BA-72120-0 12-36
3BA-76199-0 19-7
3BJ-02160-0 5-42
3BJ-02234-0 6-37
3BJ-02234-0 25-9-12
3BJ-61017-1 1-22
3BJ-72100-1 24-1
3BJ-72120-1 13-41

3C7-03271-2 7-29
3C7-70113-0 20-10
3C7-70199-0 20-9
3C7-70211-1 20-18-1
3C7-70217-0 20-19
3C7-70220-1 20-16
3C7-70224-1 20-17
3C8-03125-0 6-5
3C8-03125-0 25-9-4
3C8-03126-0 6-6
3C8-03126-0 25-9-5
3C8-03181-0 6-18
3C8-63733-0 11-25
3C8-66308-0 4-4
3C8-66308-0 7-27-1
3C8-66308-0 7-27-2
3C8-66308-0 8-19
3C8-66308-0 8-21
3C8-66308-0 8-26
3C8-66308-0 8-29
3C8-66308-0 8-31
3C8-67151-2 16-28
3C8-67156-0 16-12
3C8-72582-0 8-40
3C8-72583-1 8-43
3C8-76171-0 22-18
3C8-84964-0 18-29
3DN-66316-0 12-28
3E0-70270-0 20-8
3E0-77163-0 14-17
3E0-77183-0 14-27
3E0-77184-0 14-28
3E0-77193-0 14-31
3E0-84914-0 18-28
3F0-72185-0 19-9
3F3-02423-0 9-13
3F3-84908-0 18-32
3FK-03952-0 5-22-2
3FK-07810-1 3-12-2
3FK-87123-0 2-10-1
3FK-87124-0 2-10-2
3FK-87130-0 2-6-1
3FK-87131-0 2-6-2
3FKB01000-2 3-1-3
3FKB87090-5 25-2-2
3GF-70211-1 20-18-2
3GF-70240-1 20-21-2
3GF-70241-1 20-20-2
3GF-70281-0 20-23
3GF-76020-0 22-1
3GF-76205-0 22-3
3GF-76217-0 22-2-1
3GF-76218-0 22-2-2
3GF-76219-0 22-2-3
3GR-70250-0 20-24
3GR-70280-0 20-22
3GT-07921-0 3-6
3GT-35143-0 5-40
3GT-35143-0 5-44
3GT-35143-0 5-49
3GT-35143-0 . . . . . 5-49a
3H6-00059-0 2-2
3H6-04000-7 5-29
3H6-04005-0 5-33
3H6-04014-1 5-31
3H6-04028-0 5-32
3H6-04044-0 5-30
3H6-06999-0 8-45-1
3H6-07422-0 5-36
3H6-07422-0 25-3-15
3H6-07611-1 8-51
3H6-60218-0 13-6
3H6-63048-0 15-7
3H6-63510-0 15-8
3H6-63619-1 17-2
3H6-67572-1 16-30
3H6-70200-2 20-15-1
3H6-70262-0 16-2
3H6B01031-0 1-6
3H8-01012-1 1-4
3H8-01012-1 3-24
3H8-02093-0 1-2
3H8-07025-0 3-11
3H8-07025-0 25-3-4
3H8-07237-0 3-15
3H8-10062-2 4-13
3H8-10066-0 4-15
3H8-76040-0 8-35
3H8-76040-0 25-8-15
3H8B01143-1 1-26
3K9-05223-0 11-26
3KK-02319-0 3-25
3KY-07612-0 8-13
3KY-07923-0 3-7
3KY-77071-0 13-31
3LD-06921-0 8-45-2
3M2-06926-0 . . . . . 8-45a
3M3-62106-0 11-51
3NV-01030-0 1-5
3NV-72181-1 7-32-1
3P0-66233-0 13-4
3PA-72181-1 7-32-2
3PR-06972-0 8-47
3R0-06303-1 7-25
3R0-07238-0 3-14
3R0-07422-0 3-30
3R0-07422-0 25-3-7
3R0-62473-0 13-16
3R0-66308-0 25-8-8
3R0-71015-1 3-29
3R0-76064-0 8-73
3R0-76064-0 25-8-29
3R0-77076-0 13-33
3R0-77167-0 14-18
3R0-77171-0 14-6
3R0-77177-0 14-4
3R0-77451-0 14-11
3R0-83715-0 17-6
3R0-83715-0 18-8
3R0-83715-0 23-7
3R1-05003-2 7-8
3R1-05006-2 7-11
3R1-05007-0 7-9
3R1-05012-0 7-7
3R1-05125-0 7-5
3R1-05131-1 7-14
3R1-05138-1 7-10
3R1-05216-0 7-19
3R1-05255-0 7-18
3R3-01144-0 1-29
3R3-01144-0 25-3-11
3R3-01144-0 25-12-11
3R3-07204-0 3-9
3R3-07206-0 3-10
3R3-07227-0 3-18
3R3-07406-0 9-6
3R3-07406-0 25-12-12
3R3-07705-1 9-5
3R3-62094-2 15-33
3R3-62443-0 13-22
3R3-62445-0 13-23
3R3-62448-1 13-28
3R3-62449-0 13-29
3R3-63012-0 15-5
3R3-66226-0 16-17
3R3-67162-0 16-15
3R3-71040-0 16-10-1
3RS-62106-0 12-43
3RS-70020-0 20-3
3RS-70021-0 . . . . . 20-3a
3RS-70167-0 20-1
3RSQ62102-0 11-52
3RSQ62102-0 12-44
3RSQ62105-1 12-41
3RSQ62108-0 12-42
3T4-06972-1 5-7
3T4-06972-1 8-34
3T4-06972-1 8-83
3T5-06920-0 8-18
3T5-06920-0 8-28
3T5-06920-0 25-8-6
3T5-10131-0 4-10
3T5-10131-0 8-5
3T5-76247-0 8-72
3T5-84398-0 5-20
3T5-84398-0 . . . . . 8-45b
3U2-06973-0 21-57
3U2-63506-0 21-45
3U2-72187-0 21-48
3U2-72200-0 22-11
3U2-72615-0 22-17
3U2-77367-0 21-47
3U2-84331-0 22-5
3U2-84334-0 22-12
3U2-84336-1 22-6
3U2-84339-1 21-22
3U2-84343-0 21-16
3U2-84371-0 21-29
3U2-84375-0 21-24
3U2-84398-0 22-13
3U2-84398-0 22-14
3U2-84401-0 21-13
3U2-84404-0 21-15
3U2-84414-0 21-50
3U2-84427-0 21-56
3U2-84431-0 21-33
3U2-84442-0 21-35
3U2-84452-0 21-51
3U2-84917-0 21-46
3U2B84312-0 21-37
3U2B84330-1 21-2
3U2B84350-1 21-1
3U2B84366-0 21-12
3U2B84440-0 21-49
3U2B84441-0 21-11
3UA-03026-0 6-38
3UA-03026-0 25-9-13
3UA-05090-0 7-1
3UA-07715-0 1-18
3UA-61343-0 11-33
3UA-65017-0 10-37
3UA-66031-0 10-46
3UA-66113-0 17-17
3UA-67501-0 19-4
3UA-67503-0 7-15
3UA-67578-0 16-27
3UA-70167-0 20-2
3UA-70315-0 5-39
3UA-72537-0 24-18
3UA-72539-0 24-17
3UA-87801-1 19-5-1
3UAB01142-0 1-25
3UAB01147-0 1-24
3UAQ67640-0 19-3
3UAQ67645-1 19-2
3UB-64231-0 10-61
3UB-87326-0 10-60
3UB-87801-1 19-5-2
3UC-87801-1 19-5-3
3UR-72187-1 7-36
3V1-00001-1 2-7-1
3V1-00004-1 2-7-2
3V1-00011-0 2-11-1
3V1-00012-0 2-12-1
3V1-00013-0 2-13-1
3V1-00014-0 2-11-2
3V1-00015-0 2-12-2
3V1-00016-0 2-13-2
3V1-00030-1 2-3
3V1-00040-1 2-1
3V1-00121-0 2-5
3V1-00121-0 25-3-8
3V1-01005-0 3-22
3V1-01005-0 25-3-2
3V1-01024-0 3-27
3V1-01024-0 25-3-6
3V1-01303-0 1-20
3V1-01303-0 25-3-3
3V1-02011-0 5-21
3V1-02011-0 25-3-13
3V1-02012-0 5-26
3V1-02012-0 25-3-14
3V1-02104-0 5-3
3V1-02104-0 25-3-12
3V1-02305-0 1-10
3V1-02305-0 25-3-10
3V1-02409-0 5-25
3V1-03100-4 6-1-1
3V1-03116-0 6-15
3V1-03116-0 25-9-8
3V1-03120-0 6-2
3V1-03121-0 6-3
3V1-03121-0 25-9-2
3V1-03128-0 6-16
3V1-03133-4 6-1-3
3V1-03141-0 6-14-1
3V1-03147-1 6-8
3V1-03147-1 25-9-7
3V1-03169-0 6-10
3V1-03179-0 6-23
3V1-03182-0 6-19
3V1-03182-0 25-9-9
3V1-03191-0 6-24
3V1-03192-0 6-25
3V1-03193-0 6-26
3V1-03193-0 25-9-11
3V1-03952-0 5-22-1
3V1-04476-0 6-9
3V1-04539-0 6-13
3V1-05104-1 7-6
3V1-05259-0 7-3
3V1-05913-0 7-31
3V1-06040-0 8-44-1
3V1-06061-1 8-17
3V1-06071-0 8-4
3V1-06133-0 8-82
3V1-06284-1 8-74
3V1-06284-1 25-8-30
3V1-06302-0 7-34
3V1-06308-0 7-33
3V1-06900-1 8-27
3V1-06900-1 25-8-5
3V1-07201-0 3-3
3V1-07202-0 3-4
3V1-07205-0 3-8
3V1-07407-0 2-4-2
3V1-07408-0 2-4-1
3V1-07410-1 1-17
3V1-07421-0 4-1
3V1-07440-1 9-2
3V1-07600-0 3-19
3V1-07653-0 3-20
3V1-07653-0 25-3-5
3V1-10045-0 4-17
3V1-10060-0 4-9
3V1-10063-0 4-11
3V1-10068-0 4-12
3V1-10230-0 24-20-1
3V1-60041-0 10-52
3V1-60042-0 10-53
3V1-60108-0 8-25
3V1-60217-0 10-6
3V1-60217-0 25-12-13
3V1-61212-0 9-14
3V1-61220-0 9-10
3V1-61302-0 11-37
3V1-61313-1 11-28
3V1-61324-0 11-36
3V1-61333-1 11-34
3V1-62004-0 15-28
3V1-62431-1 11-44
3V1-62500-1 25-11-1
3V1-62510-0 25-11-2
3V1-63035-1 15-12
3V1-63036-0 15-14
3V1-63041-0 15-6
3V1-63077-0 15-13
3V1-63102-0 15-22
3V1-63107-0 15-24
3V1-63108-1 15-23
3V1-63508-1 4-7
3V1-63600-0 15-26
3V1-63617-1 4-6
3V1-63622-0 4-2
3V1-63624-0 16-14
3V1-64211-1 10-21
3V1-64221-0 10-24
3V1-64306-2 10-41-1
3V1-64307-2 10-41-2
3V1-64309-2 10-41-5
3V1-64309-2 25-7-7
3V1-64332-0 9-18

3V1-64332-0 25-7-5
3V1-64333-0 14-20
3V1-65100-0 10-54-1
3V1-65110-0 10-54-2
3V1-65120-0 10-54-3
3V1-65120-0 25-7-9
3V1-65203-0 10-56
3V1-65204-0 10-57
3V1-65206-0 10-55
3V1-66012-0 10-45-1
3V1-66013-0 10-45-2
3V1-66014-0 10-45-3
3V1-66014-0 25-7-8
3V1-66129-0 17-13
3V1-66134-0 18-7
3V1-66134-0 23-6
3V1-66142-0 18-4
3V1-66142-0 23-13
3V1-66145-0 17-15
3V1-66187-0 17-16
3V1-66211-1 17-19
3V1-66225-0 17-10
3V1-66241-0 17-20
3V1-66302-1 17-22
3V1-66305-1 11-24
3V1-66313-0 11-20
3V1-66322-0 11-19
3V1-67196-0 5-17
3V1-69000-0 16-11
3V1-72028-0 8-80-1
3V1-72547-0 5-19
3V1-72615-0 15-17
3V1-76011-1 8-59
3V1-76011-1 25-8-12
3V1-76032-0 15-18
3V1-76050-0 5-10
3V1-76066-0 8-71
3V1-76066-0 25-8-28
3V1-76076-0 5-16
3V1-76078-1 5-15
3V1-76148-0 5-9
3V1-76148-0 8-11
3V1-76148-0 8-68
3V1-76148-0 25-8-25
3V1-83732-0 18-1
3V1-83732-0 23-2
3V1-83820-0 18-20
3V1-83820-0 23-3
3V1-87121-0 25-3-1
3V1-87122-1 25-9-1
3V1-87500-0 25-12-1
3V1B01000-4 3-1-1
3V1B01001-0 3-2-1
3V1B01021-0 3-26
3V1B01100-0 1-1
3V1B02301-0 1-9
3V1B61301-1 11-32-1
3V1B64510-1 10-59-6
3V1B64514-1 10-59-7
3V1B87090-8 25-2-1
3V1Q61020-2. 9-1-1
3V1Q61030-1. 9-1-2
3V1Q61208-0. 9-9
3V1Q61225-0. 9-12
3V1Q61401-0. 11-38
3V1Q61402-0. 11-39-1
3V1Q62001-1. 15-27
3V1Q62010-0. 11-27-1
3V1Q62105-2. 11-49
3V1Q62108-1. 11-50
3V1Q62112-2. 11-1
3V1Q62113-2. 11-2
3V1Q62310-0. 11-14
3V1Q63003-6. 15-2
3V1Q63011-3. 15-3
3V1Q67481-0. 16-24
3V1Q67483-0. 18-18
3V1Q77208-0. 13-10
3V1Q87301-8. 25-1-1
3V1Q87302-8. 25-1-2
3V1Q87304-8. 25-1-3
3V1Q87314-5. 25-7-1
3V2-02160-0 5-43
3V2-03100-4 6-1-5
3V2-03133-4 6-1-7
3V2-03141-0 6-14-3
3V2-03157-0 6-22
3V2-03169-0 6-12
3V2-03179-0 6-21
3V2-04492-0 6-11
3V2-06128-0 24-21
3V2-06157-0 5-41
3V2-07620-0 1-16
3V2-10230-0 24-20-2
3V2-60001-0 9-16
3V2-60001-0 10-51
3V2-60001-0 25-7-3
3V2-60108-0 7-26
3V2-62004-0 15-30
3V2-66128-0 18-26
3V2-66128-0 23-12
3V2-67192-0 23-22
3V2-67193-0 23-23
3V2-72028-1 8-80-2
3V2-72615-0 18-19
3V2-76110-0 8-81
3V2-76160-0 24-24
3V2-76300-4 25-8-1
3V2-83732-0 18-2
3V2-83880-2 23-1
3V2Q63003-2. 15-1
3V2Q67100-0. 16-1
3V5-62442-0 13-5
3V5-72678-0 8-49
3V9-72019-1 15-16
3VK-63107-0 21-44
3VK-84375-0 21-25
3VL-84375-0 21-26
3VS-67587-0 19-10
3WB-06050-0. 8-44-2
3WB-60211-0. 10-2
3WB-64020-0. 10-17-2
3WB-64307-0. 10-41-3
3WB-64309-0. 10-41-4
3WBB01000-0 3-1-2
3WBB01001-0 3-2-2
3WBQ60000-0 10-1-2
3WBQ60100-0 10-11-2
3WBQ61402-0 11-39-2
3WBQ62010-0 11-27-2
3WBQ87302-0 25-1-4
3WBQ87304-0 25-1-5
3WL-72180-0 19-6
3Y0-05207-0 7-28
3Y0-05226-0 7-21
3Y0-05253-0 7-20
3Y0-05258-0 7-22
3Y0-06060-0 8-24
3Y0-66112-0 12-12
3Y0-76145-0 8-69
3Y0-76145-0 25-8-26
3Y1-66117-0 17-18
3Y1-76145-0 8-41
3Y1-76145-0 8-42
3Y1-76145-0 8-70
3Y1-76145-0 25-8-27
3Y2-07920-0 3-16
3Y2-07935-0 3-13
3Y3-60108-0 25-11-4
3Y3-63621-0 16-13
3Y3-66110-0 17-1
3Y3-66134-0 17-5
3Y3-67192-0 5-23
3Y3Q67480-0. 17-25
3Y4-07810-1 3-12-1
3Y4-60108-0 25-11-5
3Z0-61301-0 11-32-2
3Z0-61334-0 25-11-3
3Z0-62417-0 13-18
3Z0-62476-2 13-11
3Z0-63035-0 13-17
3Z0-71040-0 16-10-2
3Z0-72580-0 8-37
3Z0-76174-0 16-25
3Z0-77076-0 13-32
3Z0-77076-0 13-37
3Z0-77101-1 13-36
3Z0-77115-0 13-3
3Z0-77167-0 14-26
3Z0-77175-0 14-3
3Z0-77179-0 14-5
3Z0-77179-0 14-9
3Z0-77180-0 14-22
3Z0-77186-0 14-30
3Z0-77187-0 14-25
3Z0-77190-0 14-32
3Z0-77191-0 14-24
3Z0-77192-0 14-23
3Z0-77195-0 14-33
3Z0-77221-0 14-1
3Z0-77431-0 14-21
3Z0-77450-0 14-8
3Z0-77460-0 14-10
3Z0-84398-0 13-40
3Z0Q77151-1. 13-30
3Z0Q77211-2. 13-1
3Z0Q77212-0. 13-2
3Z1-84398-1 14-19
910103-0525 21-9
910103-0610 16-31
910103-0612 23-17
910103-0616 1-28
910103-0620 8-33
910103-0625 8-23
910103-0625 15-15
910103-0630 4-5
910103-0820 13-39
910103-5512 8-10
910103-5610 8-36
910103-5610 8-65
910103-5610 24-29
910103-5610 25-8-22
910103-5612 4-8
910103-5612 8-15
910103-5612 8-16
910103-5612 8-77
910103-5612 11-43
910103-5612 13-9
910103-5612 16-29
910103-5612 25-8-33
910103-5616 8-48
910103-5616 8-63
910103-5616 8-78
910103-5616 13-7
910103-5616 24-26
910103-5616 25-8-17
910103-5616 25-8-34
910103-5620 8-38
910103-5620 10-7
910103-5620 11-58
910103-5625 3-28-2
910103-5625 8-46
910103-5630 8-8
910103-5630 8-9
910103-5630 24-23
910103-5630 25-8-4
910114-5635 3-21
9101E3-0612 13-34
9101E3-0616 15-25
9101E3-0616 18-21
9101E3-0616 23-4
9101E3-0620 25-8-10
9101E3-0625 17-24
9101E3-0830 11-18
9101E3-0885 12-37
9101E3-0885 13-42
9101E3-5612 9-19
9101E3-5612 11-48
9101E3-5612 16-9-1
9101E3-5612 16-9-2
9101E3-5612 17-28
9101E3-5612 17-29
9101E3-5612 18-11
9101E3-5612 25-7-6
9101E3-5616 13-27
9101E3-5616 16-26
9101E3-5620 1-30
9101E3-5620 9-11
9101E3-5620 10-15
9101E3-5625 3-28-1
9101E3-5625 10-50
9101E3-5625 16-20
9101E3-5625 16-22
9101E3-5625 17-26
9101E3-5640 1-8
9101E3-5640 12-8
9101E3-5652 11-40
9101E3-5830 23-20
916103-0695 5-27
916114-0830 8-57
916114-0830 8-60
916114-0830 25-8-13
9161E3-0650 10-35
9161E3-0650 25-5-8
9161E3-1045 18-16
9161G4-0653. 5-5
920803-0518. 15-9
921503-0406 21-38
921503-0408 15-29
921503-0414 17-11
921503-0430 10-9
921503-0510 5-18
921503-0510 9-3
921503-0535 12-13
921503-0612 17-23
921503-5316 22-8
921503-5430 7-17
921503-5625 5-37
921503-5625 7-24
921503-6408 5-12
921521-5512 14-29
9215E3-0510 10-58
9215E3-0510 15-32
9215E3-0512 15-21
9215E3-0516 15-19
9215E3-0612 15-11
9215E3-5512 14-34
921603-0308 5-34
921603-0512 21-21
9216E3-0612 11-8
921703-0406 6-7
921703-0406 11-10
921703-0406 25-9-6
922503-0305 6-17
922503-6410 6-20
922503-6410 25-9-10
922503-6412 6-4
922503-6412 25-9-3
922503-6418 5-35
930103-0500 17-27
930103-0500 18-9
930103-0500 21-8
930103-0500 23-8
930103-0600 8-39
930103-0600 21-30
9301E3-0600 17-4
9301E3-0600 18-22
9301E3-0600 23-5
9301E3-0800 23-21
930403-0400 10-10
930403-0800 11-4
930403-0800 12-40
930403-0800 13-24
930403-0800 13-45
940103-0400 17-12
940103-0600 . . . . . .3-25a
940103-0600 5-6
940103-0600 5-28
940103-0600 7-23
940103-0600 25-5-9
940103-0800 8-58
940103-0800 8-61
940103-0800 13-25
940103-0800 21-34
940103-0800 25-8-14
940103-1000 13-14
940103-1000 18-17
940121-1200 8-7
9401E3-0600 10-36
9401E3-0600 11-56
9401E3-0800 1-21
9401E3-0800 11-5

9401E3-0800 11-35
9401E3-0800 12-38
9401E3-0800 13-43
9401E3-1000 15-34
941403-1000 12-26
941403-1400 18-3
941403-1400 23-16
945103-2400 11-59
945303-0500 11-22
945303-0500 11-55
945303-0500 12-47
945303-0600 12-19
945303-0600 21-4-1
945303-0600 21-4-2
945303-0900 12-21
951403-0310 5-2
951403-0310 17-21
951403-0310 25-12-14
951403-0312 5-13
951403-0622 11-53
951403-0622 12-45
951403-3516 13-15
951407-0310 10-44
951503-0318 10-64
951503-0318 25-12-15
951603-0800 17-8
951603-0800 18-10
951603-0800 18-25
951603-0800 23-11
951703-0800 17-14
9601-0-6004 10-14
9601-0-6204 10-3
9601-0-6301 10-42-1
9601-0-6301 10-42-2
9701-1-1103 3-31
9701-1-1103 25-12-16
98AB-50-260 5-38
98AB-50-330 1-23
98AB-50-330 5-46
98AB-701600 20-21-1
98AB-70-275 5-8
98AB-70-700 20-20-1

Note

Note

Note

Copyright © 2023 Tohatsu Corporation. All rights reserved. No part of this manual may be reproduced or transmitted in any form or by any means without the express written permission of Tohatsu Corporation.

2023 PARTS CATALOG

MFS 6BZ
MFS 8B
MFS 9.8B
MFS 9.8BX
Models

Serial Number 000001BC～
OB No.002-21051-0BC 3V1 2301

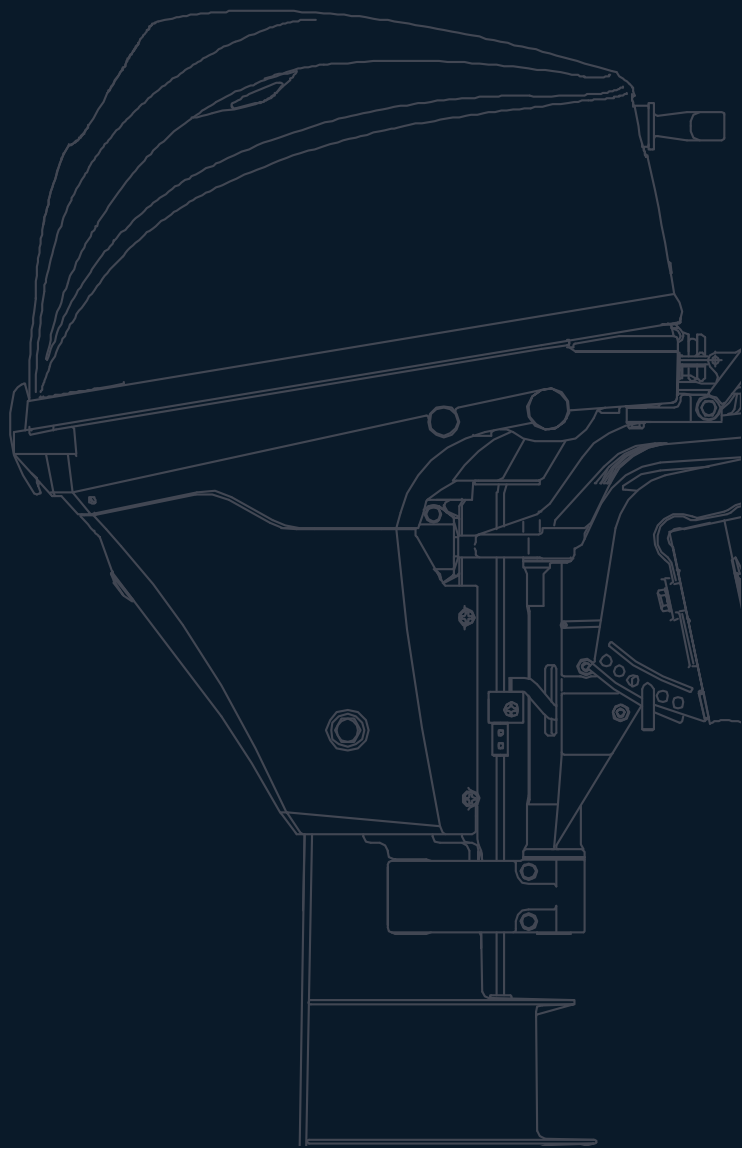

トーハツ株式会社

〒174-0051
東京都板橋区小豆沢 3-5-4
Tel: 03 (3966) 3116

TOHATSU CORPORATION

5-4, Azusawa 3-Chome, Itabashi-Ku
Tokyo 174-0051, Japan
Tel: +81-3-3966-3117　Fax: +81-3-3966-2951
www.tohatsu.com